דרשו ד' ועוזו
קרן עולמית לחיזוק
ועידוד לימוד התורה

תלמוד בבלי

עם ביאור

עיון העמוד

עיקרי הסוגיות וביאוריהן על פי דברי הראשונים
והאחרונים עד למסקנת ההלכה למעשה
בתוספת ביאור 'שפה ברורה' מהדורת 'עוז והדר'

שקלים

דרשו ד' ועוזו
העמוד היומי

שו"ע או"ח סי' קי ס"ח: הנכנס לבית המדרש יתפלל

יְהִי רָצוֹן מִלְּפָנֶיךָ ה' אֱלֹהַי וֵאלֹהֵי אֲבוֹתַי שֶׁלֹּא יֶאֱרַע דְּבַר תַּקָּלָה עַל יָדִי וְלֹא אֶכָּשֵׁל בִּדְבַר הֲלָכָה וְיִשְׂמְחוּ בִּי חֲבֵרַי וְלֹא אוֹמַר עַל טָמֵא טָהוֹר וְלֹא עַל טָהוֹר טָמֵא וְלֹא עַל מֻתָּר אָסוּר וְלֹא עַל אָסוּר מֻתָּר וְלֹא יִכָּשְׁלוּ חֲבֵרַי בִּדְבַר הֲלָכָה וְאֶשְׂמַח בָּהֶם: גַּל עֵינַי וְאַבִּיטָה נִפְלָאוֹת מִתּוֹרָתֶךָ:

וכתב הט"ז (שם ס"ק ח): נ"ל דהוא הדין במי שיושב ללמוד אפילו ביחידות, ונ"ל נוסחא אחרת קצרה כוללת הרבה וזו היא:

יְהִי רָצוֹן מִלְּפָנֶיךָ ה' אֱלֹהַי וֵאלֹהֵי אֲבוֹתַי שֶׁתָּאִיר עֵינַי בִּמְאוֹר תּוֹרָתֶךָ וְתַצִּילֵנִי מִכָּל מִכְשׁוֹל וְטָעוּת הֵן בְּדִינֵי אִסּוּר וְהֶתֵּר הֵן בְּדִינֵי מָמוֹנוֹת הֵן בְּהוֹרָאָה הֵן בְּלִמּוּד: גַּל עֵינַי וְאַבִּיטָה נִפְלָאוֹת מִתּוֹרָתֶךָ: וּמַה שֶּׁשָּׁגִיתִי כְּבָר הַעֲמִידֵנִי עַל הָאֱמֶת וְאַל תַּצֵּל מִפִּי דְּבַר אֱמֶת עַד מְאֹד: כִּי ה' יִתֵּן חָכְמָה מִפִּיו דַּעַת וּתְבוּנָה:

וביציאתו יאמר:

מוֹדֶה אֲנִי לְפָנֶיךָ ה' אֱלֹהַי וֵאלֹהֵי אֲבוֹתַי שֶׁשַּׂמְתָּ חֶלְקִי מִיּוֹשְׁבֵי בֵּית הַמִּדְרָשׁ וְלֹא שַׂמְתָּ חֶלְקִי מִיּוֹשְׁבֵי קְרָנוֹת. שֶׁאֲנִי מַשְׁכִּים וְהֵם מַשְׁכִּימִים, אֲנִי מַשְׁכִּים לְדִבְרֵי תּוֹרָה וְהֵם מַשְׁכִּימִים לִדְבָרִים בְּטֵלִים. אֲנִי עָמֵל וְהֵם עֲמֵלִים, אֲנִי עָמֵל וּמְקַבֵּל שָׂכָר וְהֵם עֲמֵלִים וְאֵינָם מְקַבְּלִים שָׂכָר. אֲנִי רָץ וְהֵם רָצִים, אֲנִי רָץ לְחַיֵּי הָעוֹלָם הַבָּא וְהֵם רָצִים לִבְאֵר שַׁחַת, שֶׁנֶּאֱמַר וְאַתָּה אֱלֹהִים תּוֹרִדֵם לִבְאֵר שַׁחַת אַנְשֵׁי דָמִים וּמִרְמָה לֹא יֶחֱצוּ יְמֵיהֶם וַאֲנִי אֶבְטַח בָּךְ:

יו"ל ע"י 'דרשו ה' ועוזו'

קרן עולמית לחיזוק ועידוד לימוד התורה

תלמוד בבלי ופירוש 'שפה ברורה' בהוצאת 'עוז והדר'

הפצה בישראל:
'דרשו' 02-5609000
ת.ד. 39061 ירושלים

כתובת להערות:
לת"ד 39061 ירושלים
או לפקס 02-6540269

הפצה וכתובת להערות בחו"ל:
Dirshu – US Office
911 E. County Line Rd
Suite 205
Lakewood, New Jersey 08701
1-888-5DIRSHU
info@dirshunj.org

© כל הזכויות שמורות
תלמוד בבלי וביאור שפה ברורה - ל'עוז והדר'
ביאור 'עיון העמוד' - להרב דוד הופשטטר, טורונטו - קנדה
אין להעתיק או לצלם או לאכסן מידע זה בכל אמצעי ללא רשות מפורטת מבעלי הזכויות

עימוד עיון העמוד: גיוון
כריכה ושערים: סטודיו S מקובר 02-5710540

ואלו המעלות

שיתעלה בהם הלומד בקונטרס 'עיון העמוד'

קונטרס עיון העמוד - נותן ללומד את האפשרות ללמוד את המסכת ברובד נוסף של הבנה כאשר לצד עמוד הגמרא מופיע באור הפשט מתמצית דברי הראשונים והאחרונים המבארים את פשט דברי הגמרא.

קונטרס עיון העמוד - מביא ללומד את הבנת הפשט מדברי הראשונים והאחרונים, בלשון קולחת בהירה ומתומצתת, כאשר הבאור מתמקד בהבנת וביאור הפשט ללא תוספת קושיות או נידונים שלא שייכים לביאור הפשט עצמו.

קונטרס עיון העמוד - מוגש ללומד במקביל לעמוד הגמרא, וכהמשך לציטוט דברי הגמרא עליהם נסוב הביאור, למען ירוץ הלומד בלימוד הגמרא בשילוב הבנת הפשט.

קונטרס עיון העמוד - מביא בכל נדון בגמרא ובסוגיא שיש בו הכרעה להלכה, את פסיקת ההלכה כפי שנפסק בשו"ע ברמ"א ובמשנה ברורה, כדי לקרב את הלומד להבנת השמעתתא אליבא דהלכתא.

יצירת מלאכת מחשבת זו של ביאור 'עיון העמוד', המאדירה ומרוממת, משביחה ומעמיקה את עיונה של תורה בלימוד 'העמוד היומי' בתלמוד בבלי, נכתבה ונערכה בדיבוק חברים תלמידי חכמים אנשי המעלה, אשר צללו לעומקן של סוגיות ללבנן ולבררן בעיון נמרץ, והעלו מרגליות מזוקקות סולת נקיה ברורה ובהירה הראויה לעלות בפאר ובהדר על שולחן מלכים, לומדי 'העמוד היומי', דורשי התורה ומבקשי עיונה, בהדרכת ובהכוונת

הרה"ג רבי **דוד הופשטטר** שליט"א

נשיא 'דרשו', מייסד 'העמוד היומי' בתלמוד בבלי

פרק ראשון - באחד באדר

הקדמה: המסכת שלפנינו עוסקת בעיקרה במצות מחצית השקל. בזמן שבית המקדש היה קיים, היתה מצות עשה מהתורה על כל איש מישראל לתת מחצית השקל בכל שנה ושנה, לצורך קניית קרבנות הציבור (רמב"ם שקלים א, א, ו-ח, וראה פירוט הדברים שנקנו בכסף זה, להלן פ"ד מ"א), שנאמר (שמות ל, יג) 'זה יתנו כל העובר על הפקדים מחצית השקל וגו' תרומה לה'' (פיה"מ לרמב"ם, ראה גמ' להלן ע"ב).

ודרשו חכמים (ראה גמ' להלן ומגילה כט, ב), ממה שנאמר (במדבר כח, יד) 'זאת עולת חדש בחדשו לחדשי השנה', שיש לחדש תרומה זו בכל שנה, כדי שיבואו קרבנות הציבור מתרומה חדשה, ומגזירה שוה דרשו שזמן התרומה החדשה הוא בחודש ניסן, שהוא הראשון לחודשי השנה. לפיכך, שלשים יום קודם לכן, דהיינו באחד באדר, היו בית דין שולחים שלוחים לכל ערי ישראל ומכריזים שיביאו את שקליהם למקדש, כדי שיספיקו להביאם לפני אחד בניסן שאז תורמים את התרומה החדשה (משנה וגמ' להלן ורע"ב).

והטעם שנקבעה מסכת זו בסדר מועד, משום שמחצית השקל נגבית במועד קבוע בכל שנה בדומה למועדים, וגם משום שקונים עמה את קרבנות הציבור הקרבים במועדים (מאירי בהקדמה למסכת ברכות). וקבעוה אחר מסכת פסחים, משום שזמן נתינת מחצית השקל הוא בחודש אדר הסמוך לפסח, ולכן נחשבת כאחד מענייני הפסח (תוס' יו"ט בשם רב שרירא גאון). וגם משום שכך הוא סדר הפרשיות בתורה, שמצות מחצית השקל היא בפרשת כי תשא לאחר מצות הקרבת הפסח בפרשת בא, וקודמת לשאר המועדות שנאמרו בחומש ויקרא בפרשת אמור (ראה שם, בשם הקדמה לפיה"מ לרמב"ם).

מִשְׁנָה. מַשְׁמִיעִין עַל הַשְּׁקָלִים - על מצות מחצית השקל, והמטבע נקרא בלשון חז"ל 'שקל' ולא 'מחצית השקל', משום שכך נהגו העם לקרוא למטבעות אלו על שם ששוקלים אותם ישראל בכל שנה. ועוד יתכן, שבימי בית שני הטביעו מטבע כסף בשווי מחצית השקל, כדי שיוכלו ליתנו לגזבר ההקדש מבלי שיצטרכו לפרוט שקל לשני חצאים, וקראו למטבע זה 'שקל' (רמב"ן שמות ל, יג, וראה שם בהוספה, שכתב הרמב"ן שאכן לאחר שהגיע לארץ ישראל ראה מטבעות כאלו של מחצית השקל שכתוב עליהם 'שקל').

וְעַל הַכִּלְאַיִם - מכריזים שכל מי שצמחו בשדהו זרעים ממין אחר שהוא כלאים עם הזרעים שזרע בשדהו, שיעקור את הזרעים מהמין האחר עד שלא ישאר מהם שיעור של רובע קב לסאה, דהיינו אחד מעשרים וארבעה לסאה. ויותר מכך אינו צריך לעקור, כיון שאין שֵׁם כלאים אלא על תערובת הניכרת, ובפחות משיעור זה אינו ניכר (רא"ש בשם הראב"ד, רע"ב, ע"פ המשנה בכלאים ב, א והגמ' במו"ק ו, א-ב). ויש שכתב, שצריך לעקור את הכל, ורק בשעת הזריעה מועיל למעט, כיון שאז התערובת בטילה מן התורה ברוב, אלא שמדרבנן אסור משום מראית העין שנראה כזורע כלאים בכוונה, ולכן מועיל כשממעט עד שיהיה פחות מרובע קב לסאה, שאז אינו ניכר, אבל אם בא למעט לאחר שגדלו הזרעים אינו מועיל, כי אז אפילו אחד באלף אינו בטל, משום שאיסור שחל על תערובת של שני מינים שכל אחד היתר בפני עצמו, לא שייך בו ביטול, שהרי התורה אסרה את התערובת הזו, ולכן צריך לעקור את הכל (רא"ש, רע"ב בשם רבותיו). ■ להלכה, גם לאחר שצמחו הכלאים בשדהו מועיל למעט עד שיהיו פחות מאחד מכ"ד [כהראב"ד] (שו"ע יו"ד רצז, ח, וראה דרך אמונה כלאים ב, ז שכך נוקטים להלכה).

וּבַחֲמִשָּׁה עָשָׂר בּוֹ קוֹרִין אֶת הַמְּגִלָּה בַּכְּרַכִּים וּמְתַקְּנִין אֶת הַדְּרָכִים וְכוּ', ואף שיום זה הוא פורים לבני הכרכים, מותרים הם לצאת לתקן את הדרכים וכו', משום שלא קיבלו ישראל עליהם את יום הפורים אלא למשתה ושמחה, אך לא לאיסור מלאכה (רבינו משולם, ע"פ הגמ' במגילה ה, ב. אמנם ראה רש"ש שתמה, על כך שבית דין ייעדו יום זה לעיסוק בצרכים אלו הדורשים עמל רב, וראה ביאורנו להלן ג, א ד"ה ועושין). ויש שכתב, ששלוחי בית דין שהתעסקו בזה היו בני הפרזים, שפורים אצלם הוא בי"ד, והיו פנויים לטפל בצרכים אלו בט"ו (מאירי מו"ק ו, א). ויש שכתב, שאף לדעת הסוברים שאסור לעשות מלאכה בפורים, מכל מקום עבור צרכי רבים מותר (הגהות רא"מ הורוויץ שם).

וּמְצַיְּינִין אֶת הַקְּבָרוֹת בסיד, שממחים סיד במים כדי שיהא לבן ביותר, ושופכים אותו מסביב לקברים (משנה מעשר שני ה, א ורע"ב שם, וגמ' ב"ק סט, א ורש"י שם), כדי שידעו שיש שם מת ויזהרו הכהנים מלהאהיל עליו (פיה"מ לרמב"ם, וראה רש"י ב"מ פה, ב ד"ה מציין), או כדי שלא יאהילו על הקבר אוכלי טהרות וייטמאו (רא"ש; רש"י מו"ק ה, א), או כדי שלא ייטמאו הטהרות שבידם אם יאהילו עליהם (מאירי, ראה גמ' להלן ג, א). ובחרו לציין בסיד לסימן שהוא לבן כעצמות המתים (גמ' ב"ק שם). ולפי שבימות הגשמים היה נימוח הסיד שעשו אשתקד, הוצרכו לחזור ולחדשו (תקלין חדתין).

וְיוֹצְאִין אַף עַל הַכִּלְאַיִם, לבדוק אם בעלי השדות נשמעו להכרזה באחד באדר ועקרו את הכלאים שבשדותיהם, ואם לא עקרום יעקרום הם [כמבואר במשנה הבאה] (מאירי, רא"ש), שלא היו סומכים על ההכרזה בלבד (פיה"מ ורע"ב), ולכן נקטה המשנה לשון 'אף', כאילו נאמר 'אף יוצאין על הכלאים', כלומר שלא מסתפקים בהכרזה בלבד אלא אף יוצאים לבדוק אם קיימוה (רא"ש, תוס' יו"ט). ויש שביאר את הלשון 'אף', שחידשה המשנה שאף על פי שכלאים הם חובה על היחיד [ואינם כשאר הדברים המפורטים במשנה שהם ענייני ציבור, ואין מי שישגיח לעשותם מלבד שלוחי בית דין], מכל מקום היו שלוחי בית דין יוצאים עליהם, ולא סומכים על כך שכל אחד עקר את הכלאים משדהו בעצמו לאחר ההכרזה (ר"ש סירילאו).

גְּמָרָא. רַבִּי סִימוֹן בְּשֵׁם רַבִּי יְהוֹשֻׁעַ בֶּן לֵוִי אַף שִׁימּוּעַ שְׁקָלִים וְכִלְאַיִם בֵּינֵיהֶן, ואף שבמשנה אמרו 'אין בין וכו' אלא' וכו' – ומבואר בגמ' (ב"ק סב, ב) שלשון זו פירושה שאין ביניהם אלא אלו ואין אומרים בזה 'תנא ושייר' – אין זו סתירה לדברי רבי יהושע בן לוי, משום שהמשנה עוסקת בחילוק שבין אדר ראשון לשני בימי הפורים, ואילו רבי יהושע בן לוי הוסיף שיש חילוק ביניהם גם באחד באדר (תלמיד רשב"ש ומהר"א פולדא במהדו"ק, ע"פ הגמ' במגילה ו, ב בתי' שני).

אִם אוֹמֵר אַתְּ בַּאֲדָר הָרִאשׁוֹן. עַד כְּדוֹן אֵינוּן דַּקִּיקִין, שהרי אחד מהטעמים שמעברים את השנה הוא מפני שהאביב מתאחר והתבואה מאחרת להתבשל (ראה סנהדרין יא, ב), ולכן באדר ראשון הצמחים עדיין קטנים ואינם ניכרים (תלמיד רשב"ש, ביאור הגר"ח קניבסקי).

■ המשך במילואים עמ' 94 ■

באחד

באדר[א] [א]משמיעין על השקלים [ב]ועל הכלאים [ג]ובחמשה עשר בו קורין את המגילה בכרכים ומתקנין את הדרכים ואת הרחובות ואת מקוות המים ועושין כל צרכי הרבים ומציינין (על) [את] הקברות [ד]ויוצאין אף על הכלאים: **גמ'** ולמה באחד באדר כדי שיביאו ישראל את שקליהן בעונתן ותיתרם תרומת הלשכה מן החדשה בזמנה [ה]באחד בניסן ומר רבי שמואל בר רב יצחק תרומת[ג] הלשכה (א) בתחלתה דכתיב [א]ויהי בחדש הראשון בשנה השנית באחד לחדש הוקם המשכן. ותני עלה ביום שהוקם המשכן בו ביום נתרמה התרומה [א] רבי טבי רבי יאשיה בשם כהנא[ג] [א] נאמר כאן [ב] חדשי ונאמר להלן [ג] חדשי מה חדשי שנאמר להלן אין מונין אלא מניסן אף חדשי שנאמר כאן אין מונין אלא מניסן (ג) א"ר יונה שבק רבי טבי ראשה דמתניתא (ב) ואמר סופה [ב] דל כן כהדא דתני [ב] זאת עולת חדש בחדשו יכול יהא תורם בכל חדש וחדש ת"ל בחדשו לחדשי (השנה) בחדש אחד הוא תורם לכל חדשי השנה יכול באיזה חדש שירצה [ג] נאמר (ג) כאן חדשי ונאמר להלן חדשי מה חדשי שנאמר להלן אין מונין אלא מניסן אף חדשי שנאמר כאן אין מונין אלא מניסן: מהו משמיעין. רב הונא אמר מכריזין היך מה דאת אמר (ד) [ד] ויתנו קול ביהודה ובירושלם תמן תנינן אין[ד] בין אדר הראשון לאדר השני אלא מקרא מגילה ומתנות לאביונים (ג) ר' סימון בשם ר' יהושע בן לוי אף שימוע שקלים וכלאים ביניהם [ד] רבי[ה] חלבו ורב הונא (ד) רב בשם ר' חייא רבה הכל יוצאין בי"ד שהוא זמן קרייתה א"ר *יוסי ויאות[ו] כלום אמרו יוסה משמיעין על השקלים לא כדי שיביאו ישראל את שקליהן בעונתן אם את אמר באדר הראשון עד כדון אית בשתא שיתין יומין (ה) כלום אמרו יוצאין אף על הכלאים לא כדי שיהיו הצמחין ניכרין (ה) אם אומר את באדר הראשון עד כדון אינון דקיקין רבי חזקיה שאל מעתה בני בבל משמיעין על השקלים מראשו של *(חודש) חורף [ה] (ו) לא כדי כ"א שיביאו ישראל שקליהן בעונתן ותיתרם תרומת הלשכה מן החדשה בזמנה באחד בניסן התיב ר' עולא קומי רבי מנא והא תנינן[ז] [ז]בשלשה פרקים בשנה תורמין את הלשכה בפרום הפסח (ז) בפרום העצרת בפרום החג אמר ליה (ח) (לא) נימר אילין דקריבין בפרום הפסח אילין דרחוקין בפרום העצרת ואילין דרחוקין מנהון בפרום החג א"ל

קרבן העדה

הלכה א מתני' באחד באדר משמיעין על השקלים. ב"ד שולחין בכל ערי ישראל ומכריזין שיביאו שקליהם ולמה באחד באדר מפרש בגמ': ועל הכלאים. מכריזין שימעטו הזרע האחר עד שלא ישאר בו רובע קב לסאה: בט"ו בו קורין את המגילה בכרכים. המוקפין חומה מימות יהושע בן נון איידי דבעי למתני דבט"ו באדר שלחות יושבים במדינה תני נמי כל מה שהיו עושין בו ביום ולהכי לא תני שבי"ד קורין את המגילה בשאר עיירות דלא תש למיתני מה שנעשה בכל החדש: ומתקנין את הדרכים ואת הרחובות. והשווקים שנתקלקלו בימות הגשמים בשביל עולי רגלים א"נ בשביל הרוצחים בשגגה כדכתיב תכין לך הדרך: ואת מקוות המים. אם נתרבה בהם טיט מנקין אותן ואם נחסר שיעורן ממשיכין להן מים וממלאין אותן: כל צרכי רבים. מפרש בגמרא: ומציינין את הקברות. שלא יאהילו עליהם הכהנים ועושי טהרות והציון הוא שממחים סיד ושופכין אותו סביב הקבר ובימות הגשמים היה הסיד נמוח וצריך לחזור ולציינו: **גמ'** בעונתן. בזמנן קודם ר"ח ניסן כדי שיכולין לתרום תרומת הלשכה שממנה לוקחין קרבנות לצרכי השנה הבא מניסן ואילך ולכך משמיעין באחד באדר שלשים יום קודם: תרומת הלשכה. הוא התרומה שתורמין מן הלשכה שנתנו בתוכה כל השקלים כדתנן לקמן פ"ג: ומר ר"ש בר"י. [ואמר] דהיינו טעמא דתורמין הלשכה דוקא בר"ח ניסן: בתחלתה. כמו שהיתה תרומה ראשונה בשעה שהוקם המשכן שהיתה בר"ח ניסן כן לדורות נמי מר"ח ניסן מתחילין לתרום מן החדש: נאמר כאן חדשי. זאת עולת חדש בחדשו לחדשי השנה: ונאמר להלן חדשי. ראשון הוא לכם לחדשי השנה: שבק רבי טבי וכו'. הניח ר' טבי רישא דברייתא ואמר הסיפא לחוד: דל כן. ולא נכון לעשות כן שיאמר במקום שהיה לו להאריך דמסיפא לא שמעי' דמדאורייתא צריך להביא מן החדש: ת"ל בחדשו לחדשי. דה"מ למכתב זאת עולת החדש: בחדש אחד כו'. וה"פ זאת עולת החדש בחדשו שיחדש ויביא מתרומה חדשה לכל חדשי השנה: יכול באיזה חודש שירצה. יתרום לכל חדשי השנה: ויתנו קול ביהודה ובירושלם. להביא לה' משאת משה עבד ה' והיינו השקלים ש"מ שמכריזין על השקלים: תמן תנינן. מגילה פ"ק: אף שימוע שקלים וכלאים. איכא בין אדר ראשון לשני שאין משמיעין אלא בשני: ר' חלבו וכו' עד זמן קרייתה ל"ג: ויאות. שפיר קאמרת דשימוע שקלים וכלאים אינן אלא בשני: עד כדון וכו'. עדיין יש בשנה קודם ר"ח ניסן ששים יום ולמה יקדמו כל כך: עד כדון אינון דקיקין. עדיין הצמחים דקים ואינן ניכרין לידע אם הם כלאים: מעתה. דעיקר טעם הכרזה כדי שיביאו בעונתן דוקא א"כ למה משמיעין על שקליהם באדר הא אי אפשר להן להביאן קודם ר"ח ניסן וי"ג מראשו של חורף וה"פ לפי דצריך צריכין בני בבל להשמיע בראשו של חורף כדי שיבואו לירושלם בראש חודש ניסן: והא תנינן. לקמן פ"ג: בפרום הפסח. היינו ט"ו יום דפרום לשון מחצה הוא ושלשים יום קודם החג שואלין ודורשין: ה"ג א"ל. לפי משמעות משנה זו נאמר דג' זמנים אלו קבעו לתרום משקלי הקרובים לירושלם בפסח והרחוקים קצת בעצרת והרחוקים ביותר בחג נמצא שדי אף לבני בבל בהכרזת אדר שעדיין יש פנאי שיביאו שקליהן עד אחר ניסן לא"י: בני בבל. בבל רחוק מירושלים הרבה כדכתיב נוצרים באים מארץ המרחק (ירמיה ד) וכן תנן בפ"ג הל"ד והשלישית לשם בבל ומדי ומדינות הרחוקות: בג' פרקים כו' תורמין את הלשכה. לשכה גדולה היתה במקדש שבה היו מכניסין תחלה כל השקלים ואח"כ כשהיו רוצים ליטול מן הלשכה ליקח בהן קרבנות צבור לא היו נוטלין ממנה בפעם א' כדי צורך הקרבנות של כל השנה אלא היו נוטלין מן הלשכה בג' פרקים בשנה: בפרום הפסח. דהיינו ט"ו יום קודם הרגל כדלקמן: לא יאמר. בתמיה וכי לא יאמר: הלין דקרובין בפרום הפסח כו'. דקס"ד דמש"ה

ריבב"ן

פירוש רבינו יהודה בן בנימין הרופא זצוק"ל:

משנה א באחד באדר משמיעין על השקלים. לפי שצריך להביא בא' בניסן מתרומה חדשה כדאמר במגילה [דף כט:] זאת עולת חדש בחדשו חדש והבא קרבן מתרומה חדשה תמידין ומוספין הבאין בר"ח ניסן נקנין משקלים חדשים ולמה באחד באדר כדתניא דורשין בהלכות פסח קודם לפסח שלשים יום ואפי' לרשב"ג דאמר ב' שבתות הואיל ושולחנין יושבים במדינה בט"ו באדר מקדימין מא' באדר: משמיעין. מכריזין כמו ויעבירו קול ביהודה וכן וישמע שאול את העם ומכריזין [על הכלאים] לפי שצמחין ניכרין ואעפ"כ לא היו עוקרין ומפקירין לאחר תקנה עד ט"ו באדר שיהא גדול קצת שיוכל לעוקרו: בכרכין. המוקפין חומה מימות יהושע בן נון: ומתקנין את הדרכי'. לפי שנתקלקלו מחמת המים: ואת מקוות המים. שמא ירבו הנוטפין על הזוחלין והטובל שם לא עלתה [לו] טבילה כדתניא בספרא אך מעין ובור מקוה מים מעין מטהר בזוחלין ואין המקוה מטהר בזוחלין אלא באשבורן פי' נוטפין מי גשמים כדאמרי' בפ' במה אשה [שבת סה.] אבוה דשמואל עביד לבנתיה מקוה ביומי ניסן ומפלי ביומי תשרי. אי נמי לפי שמעיינות מתמעטין בקיץ עושין מקוה ממי גשמים בחורף לצורך הקיץ כדאיתא בתוספתא מו"ק כל מקוה שאין בו ארבעים סאה מושכין לו אמת המים ומשלימין לו ארבעים סאה כדי שיהא כשר להקוות עליו: מציינין על הקברות. בריש מו"ק תנן מתקנין את הדרכים ואת הרחובות ואת מקוות המים ועושין כל צרכי הרבים ומציינין על הקברות ויוצאין על הכלאים משמע שבחולו של מועד היו יוצאין קשיא ליון אליון קשיא כלאים אכלאים ליון אליון ל"ק כדמפרש בירושלמי תפתר שירדו גשמים אחר שציינוהו בט"ו באדר ושטפו הציון וגם יש להקשות דרכים ורחובות אדרכים ורחובות ויש לתרץ שירדו גשמים וחזרו וקלקלו כדאמר בפ"ק דר"ה בניסן נמי שכיחי קטרי כלאים אכלאים ל"ק [כדמתרץ] בירושלמי כאן בבכיר כאן באפיל ובבבלי עוד מתרלין כאן בזרעים כאן בירקות גרסינן במ"ק [דף ו.] ועד כמה הן יוצאין כאותה ששנינו כל סאה שיש בה רובע זרע ממין אחר ימעט ובמסכת כלאים היא שנויה:

תקלין חדתין

באחד באדר. מפרש בגמרא: משמיעין. מפרש בגמ': על השקלים. שיביאו שקליהן לירושלים: ועל הכלאים. שיעקרו הכלאים עד שלא ישייר רובע לבית סאה: בכרכין. המוקפות חומה מימות יב"ן והא דלא תני במתניתין בי"ד קורין בכפרים ובעיירות גדולות מפרש בגמ' לקמן: ומתקנין את הדרכים. שנתקלקלו מימות הגשמים מתקנין אותן בשביל עולי רגלים א"נ בשביל הגולים לערי מקלט כדכתיב תכין לך הדרך (דברים יט): מקוואות המים. לנקותן מטיט או להמשיך מים לתוכן אם נחסרו משיעורן: כל צרכי הרבים. מפרש בגמרא: ומציינין את הקברות. בסיד כדי שיפרשו הכהנים ועושי טהרות ולא יאהילו ולפי שביה"ג היה הסיד נימוח מחמת הגשם לכך היו צריכים לחזור ולציינן: ויוצאין אף כו'. מפ' בגמ': **גמ'** כדי שיביאו וכו'. מפני שבאחד בניסן היו צריכים להקריב קרבנות הצבור מתרומה חדשה כדלקמן מש"ה היו ב"ד מקדימין להכריז על השקלים באחד באדר דהיינו שלשים יום קודם כדי שיביאו שקליהן: בעונתן. בזמנן קודם ר"ח ניסן: תרומת הלשכה. שתורמין מן הלשכה שנאספו בתוכה כל השקלים כדתנן לקמן פ"ג: אר"ש בר"י. בא לפרש מה ראו לתרום תרומת הלשכה מן החדשה בא' בניסן דוקא: בתחלתה. כמו שהיתה תרומה ראשונה שתרמו ישראל במדבר: ה"ג לחדשי. זאת עולת חדש בחדשו לחדשי השנה: להלן לחדשי. ראשון הוא לכם לחדשי השנה: שבק ר' טבי רישא כו'. בתמיה דהא מסיפא לחוד לא ידעינן מידי: נאמר כאן לחדשי. דהל"ל בחדשו לשנה וע"כ הוה ידעינן מיניה דבחודש א' יהא תורם לכל השנה דהא כולה יתירא והשתא דכתיב נמי לחדשי ע"כ לג"ש אתיא: כמה דתימא. כלומר הא דתקנו להכריז אסמכו אקרא דכתיב ויתנו וגו': ויתנו קול כו'. וסיפא דקרא להביא לה' משאת משה עבד ה' ואיירי התם בשקלים כדמוכחי קראי דיהואש במלכים (ב יב) דכתיב כסף עובר והיינו שקלים שנא' כל העובר על הפקודים: אלא מקרא מגילה כו'. שאם קראו המגילה באדר א' צריכים לחזור ולקרותה בשני: השמעת שקלים וכלאים בינייהו. שאינו נוהג אלא בשני דוקא ואם השמיעו בראשון חוזרין ומשמיעין בשני: יאות. נכון כן בנות צלפחד דוברות מתרגמינן יאות כו': עד כדון. הוא כלשון עדיין שבבבלי: אית בשתא ס' יומין. מאדר א' עד ניסן ואי אמרת להקדים כל כך חיישינן שמא יסמכו שיש לפניהם עוד שהות הרבה ובתוך כך יפשעו ולא יביאו בזמנן ואשכחן בכמה דוכתי שחשו חכמים לכמלם בזמנן שלא יקדים ושלא יאחר: אינון דקיקין. הצמחים הם קטנים ואינם ניכרים לידע אם הם כלאים: ר' חזקיה שאל מעתה כו'. כלומר שאל אבל בני בהמ"ד אם יסכימו על שיטתו הנכונה בעיניו וכ"ה סוגית הירושל' בכ"מ דקאמר שאל אינו לשון שאלה ובעיא אלא שהי' ברור בעיניו ולא שאל אלא אם נכון גם בעיני בני בהמ"ד: מעתה. שהטעם להשמעת שקלים וכלאים דוקא בשני משום דבאחד עדיין יש שהות הרבה וכנ"ל א"כ בני בבל שהם רחוקי' מא"י צריכים להשמיע מראשו של חורף בכדי שיהיה להם שהות

משנת אליהו

באחד ולמה באחד באדר כו'. בבבלי מגילה (יג ב) אמר ר"ל גלוי וידוע לפני מי שאמר והיה העולם שעתיד המן לשקול שקלים על ישראל לפיכך הקדים שקליהם לשקליו והיינו דתנן באחד באדר משמיעין על השקלים. ובירושלמי פ"ק דמגילה ר' לוי בשם רשב"ל לפה הקב"ה שהמן הרשע עתיד לשקול כספו על ישראל אמר מוטב שיקדים כספן של בני לכספו של אותו הרשע לפיכך מקדימין וקורין בפ' שקלים. והאי טעמא קאי על ההקדמה באחד באדר. דהא בירושלמי שם פ"ג הביא להא דר' לוי עלה דהלכה ד' ר"ח אדר שחל בשבת קורין בפרשת שקלים כו' מקדימין ר' לוי כו' לפיכך מקדימין וקורין כו' ומאי דקדמינן וקרינן שקלים לעולם בתחלת אדר הוא נמי מטעמא דהשמעת שקלים כדפירש"י במתני' הנ"ל (מגילה כט א) ד"ה קורין בפ' שקלים להודיע שיביאו שקליהן באחד כו'. ושם בגמ' מפרש על השמעת שקלים באחד באדר כיון דבניסן בעי אקרובי מתרומה חדשה קדמינן וקרינן באחד באדר כי היכי דליתו שקלים למקדש ולפ"ז תרין טעמי בירושלמי וכן בבבלי על א' באדר. בטעמא דר"ל על א' באדר נ"ל דלכך ההקדמה בא' להגן על זה החדש שנפל הפור לבלען כדגים ושינוי לישנא דבבלי שעתיד לשקול שקלים על כו' שקליהם לשקליו כו'. מדוקדק מאד ע"פ מ"ש בילקוט דאסתר ועשרת אלפים ככר אר"ל גלוי וידוע שעתיד המן כו' א"ל אם רצונך כסף מן הגרוטאות שבביתי אני מביא ושוקל ע"י האומנים כו' א"ל הואיל ואתה רוצה לקח' ממני אותם יהודים שמשכימים ואומרים ה' אחד איני מוכרן לך שהן פקדון בידי ומתיירא אני שמא יעשה לי כשם שעשה לסיחון ועוג כו' ונבוכדנצר כו'. א"ל המן לאחשורוש כל אותם הדברים הי' כשהי' בהמ"ק קיים והי' הקב"ה רצוי להם והיו מביאים שקליהם אבל עכשיו הוא כעוס עליהם. ואני שוקל לך חשבון ס' רבוא בקע לגלגלת שהוא י' אלפים ככר כסף א"ל פקדון הוא בידי כו' נפיל גורלות כו' ע"ש. וזהו שדקדקו שעתיד המן לשקול שקלים על ישראל דהיינו סכום השקלים כנ"ל לפיכך הקדים כו' ועי' תוס' מגילה (ט"ז א' ד"ה והמי כו' שמעמי ס"י): **כדי** שיביאו ישראל שקליהן בעונתן ותיתרם כו'. מסוגיא דמכילתין משמע דטעם ההקדמה להשמיע השקלים באחד באדר משום דשקדו חכמים על תקנת תרומה חדשה שלא יאחרו ישראל עונתה. ובפסיקתא רבתי ריש פרשת כי תשא קאמר שלא לדחוק את ישראל היו מחזירין את ישראל מר"ח אדר. וכ"מ לענין אם השמיעו שקלים באחד באדר א' דלטעמא דפסיקתא א"צ לחזור ולהשמיע באדר ב' משא"כ לטעמא דסוגיין ודקאמר לקמן בסוגי' אף השמעת שקלים בינייהו וניחא לפ"ז לישנא דמעתה בני בבל משמיעין מראשו של חורף דאתא לאפוקי לטעמא דפסיקתא: **ר' סימון** בשם ריב"ל אף השמעת שקלים וכלאים בינייהו. וא"ת וכי פליג ריב"ל אמתני' דקתני אין בין אדר כו' אלא קריאת מגילה ומתנות לאביונים. ואין לומר תני ושייר דהא אין בין קתני ועי' תוס' ריש פ' מרובה וי"ל דריב"ל לטעמי' אזיל דפסק לקמן כרשב"ג דאמר שכל מצות הנוהגות בשני אין נוהגות בראשון ולקמן בסוגיין מוקי למתני' כרשב"ג דאמר לא בא אלא ללמדך כו' ולדידי' שפיר שייך למינקט עוד הני מילי בינייהו והא דקתני במתני' אין בין כו' הא כבר אוקימנא בבבלי שם (ו ב) דמתני' רשב"ג וחסורי מחסרא וה"ק אין בין י"ד שבאדר הראשון לי"ד שבאדר הב' אלא כו' ובאמת גם סדר פרשיות אסיק שם דק"ל למתני' דלאו כרשב"ג דלאו קרו בראשון קרו בשני וסדר פרשיות אתינן עלה ג"כ מטעמא דהשמעת שקלים כדאמר במגילה כ"ט ב' וכדכתיבנא לעיל וש"מ שפיר דלאו קדים להשמיע באדר א' חוזרין ומשמיעין וכדפרישית והא דלא קאמר אלא הני ב' שקלים וכלאים ולא איך דמתני' משום דרלה למיחשב הני דאי עביד באחד חוזר וזה דוקא בשקלים וכלאים מטעמא דקאמר בסוגיין ובבבלי שם משא"כ במילי אחריני דלכתחלה מצוותן בשני אבל אי עביד בראשון אינו חוזר דלא מתקלקל תיקונייהו משום חד חדש ובירושלמי דמגילה על המתני' דאין בין מביא לה ג"כ להא דרשב"ג ודריב"ל דפסק הלכתא כוותי' ואח"כ למימרא דר"מ בשם ריב"ל אף השמעת כו': **עד** כדון אית בשתא שיתין יומין. עי' רש"י בריש ברכות ד"ה כדי להרחיק כו' שלא יאמר יש לי עוד שהות כו' ובשבת

מסורת הש"ס

(א) (מגילה יג: כט. מו"ק ו.): (ב) ירושלמי ר"ה פ"א הל"א: (ג) עי' ר"ה ז א: (ד) מגילה ו: ירושלמי מגילה פ"א הל"ה: (ה) ירושלמי מגילה פ"א הל"א והל"ג ופ"ב הל"ג: (ו) ירושלמי שם פ"א הל"ה: (ז) לקמן פ"ג משנה א:

עין משפט נר מצוה

א א מיי' פרק א משקלים הל"ט:
ב ב מיי' פרק ב מכלאים הלט"ו:
ג ג מיי' פרק א ממגילה הלכה ד טוש"ע או"ח סימן תרפח סעיף א:
ד ד מיי' פרק ב מכלאים הלט"ו:
ה ה מיי' פרק ב משקלים הל"ו:
ו ו מיי' שם הל"ה:

נוסחת הבבלי

(א) ר' טבי כו' בשם רב כהנא: (ב) ואמר סיפא דלא כן כו': (ג) רב סימון כו': (ד) ורב בשם כו': (ה) כלום אומרים שיוצאין על כו' אלא כדי כו': (ו) מן תיבת לא כו' עד בא' בניסן מוקפין: (ז) בפרוס החג בפרוס עצרת: (ח) לא נאמר הלין הקרובין:

הגהות הב"ח

(א) גמ' כתחילתה שנאמר ויהי בחדש הראשון. נ"ב תרומת הלשכה היתה ביום שהוקם בו המשכן כדתניא בס"ע ובמס' שבת פרק ר"ע אותו יום נטל עשר עטרות ראשון למעשה בראשי' ראשון לנשיאים ראשון לכהונ' ראשון לעבוד' דהיינו סדר עבודת צבור תמידין שבאין מתרומת הלשכה: (ב) שם אמר ר' יונה שבק ר' טבי רישא ואמר סיפא דאמר לא כתן כהדא דתני זאת. נ"ב פי' דנקט סוף המדרש והשמיט תחילתו. לא כתן כמו לה בה"א: (ג) שם נאמר כאן בחדשו לחדשי השנה ונאמר להלן ראשון לחדשי השנה מה: (ד) שם ויתנו קול ביהודה ובירושלם להביא לה' משאת משה עבד אלהי' תמן [illegible]: (ה) שם [illegible]

הגהות הגר"א

[א] גמ' נאמר כאן לחדשי וכו' ונאמר להלן לחדשי וכו' מה לחדשי האמור כו' אף לחדשי וכו'. כצ"ל: [ב] דל כן כהדא דתני זאת עולת חדש בחדשו לחדשי השנה: [ג] נאמר כאן לחדשי וכו' מה לחדשי האמור כו' אף לחדשי וכו'. כצ"ל: [ד] ר' חלבו וכו' עד זמן קרייתה. ל"ג וע' בק"פ: [ה] ל"ל כדי שיביאו ישראל וכו'.

נוסחאות ישנות

תורה אור השלם א) וַיְהִי בַּחֹדֶשׁ הָרִאשׁוֹן בַּשָּׁנָה הַשֵּׁנִית בְּאֶחָד לַחֹדֶשׁ הוּקַם הַמִּשְׁכָּן: [שמות מ, יז] ב) וְנִסְכֵּיהֶם חֲצִי הַהִין יִהְיֶה לַפָּר וּשְׁלִישִׁת הַהִין לָאַיִל וּרְבִיעִת הַהִין לַכֶּבֶשׂ יָיִן זֹאת עֹלַת חֹדֶשׁ בְּחָדְשׁוֹ לְחָדְשֵׁי הַשָּׁנָה: [במדבר כח, יד] ג) הַחֹדֶשׁ הַזֶּה לָכֶם רֹאשׁ חֳדָשִׁים רִאשׁוֹן הוּא לָכֶם לְחָדְשֵׁי הַשָּׁנָה: [שמות יב, ב] ד) וַיִּתְּנוּ קוֹל בִּיהוּדָה וּבִירוּשָׁלִַם לְהָבִיא לַייָ מַשְׂאַת מֹשֶׁה עֶבֶד הָאֱלֹהִים עַל יִשְׂרָאֵל בַּמִּדְבָּר: [דברי הימים ב כד, ט]

א"ל כולה באחת היא באה ולמה אמרו בשלשה פרקים כדי לעשו' פומבי לדבר ר' יהודה בר פזי בשם רבי (א) הן נקרא ולא נבעת. לטובה א) כל נדיב לב לרעה ב) ויתפרקו כל העם וגו' לטובה ג) ויוצא משה את העם לרעה ד) ותקרבון אלי כלכם. לטובה ה) אז ישיר משה ובני ישראל לרעה ו) ותשא כל העדה וגו' אמר ר' חייא בר אבא ז) אכן השכימו השחיתו וכל השחתה שהיו עושין בהשכמה היו עושין אותה (ב) א"ר (א) אבא בר אחא אין את יכול לעמוד על אופיא של אומה זו נתבעין לעגל ונותנין (א) נתבעין למשכן ונותנין. תנא ריב"ח הדא מתניתא ח) ועשית כפורת זהב טהור יבא זהב של כפורת ויכפר על זהב של עגל ר' חגי בשם רשב"נ שלש תרומות נאמרו בפ' זאת תרומת אדנים ותרומת שקלים ותרומת המשכן ט) דבר אל בני ישראל ויקחו לי תרומה וגו' זו תרומת אדנים ט) מאת כל איש אשר ידבנו לבו תקחו את תרומתי זו תרומת שקלים י) וזאת התרומה אשר תקחו מאתם זו תרומת המשכן תרומת המשכן למשכן [א] מה שירצו יעשו ⓢ) תרומת שקלים לקרבן מה שירצו יעשו כדי שיהא יד כולן שוה. תרומת אדנים לאדנים כ) העשיר לא ירבה והדל לא ימעיט. אמר רבי אבון אף בפרשה הזאת נאמר בה ג' תרומות ל) מחצית השקל תרומה לה' יתן תרומת ה' לתת את תרומת ה': בט"ו בו קורין את המגילה בכרכים: (ג) לא כן אמר רבי חלבו ר"ה רב בשם ר"ח רבה הכל יוצאין בי"ד שהוא זמן קריאתה (א"ל) לא בא אלא ללמדך שכל המצות הנוהגו' באדר שני אינן נוהגות באדר ראשון (ד) ר' יוסה ור' אחא הוון יתבין א"ר יוסה לר' אחא [ב] לא מסתברא אלא לשעבר אבל לבא לא (ה) והא תני מקום שנהגו לקרותה שני ימים קורין אותה שני ימים א"ל אוף אנא סבר כן אמר רבי מנא ויאות אילו משקרייא בי"ד (ו) חזר וקרייא בט"ו שמא אין שומעין לו אם את אומר כן נמצאת (ז) עוקר זמן כרכים בידך. תני רשב"ג אומר מצות הנוהגות באדר שני אינן נוהגות בראשון חוץ מהספד ותענית שהן שווין בזה ובזה (ח) ר' בא רבי ירמיה בשם רב ר' סימון בשם ריב"ל הלכה כרשב"ג (ט) רב הונא רבה דצפורין אמר הנהיג ר"ח בציפורין כהדא דרשב"ג לא אמר אלא הנהיג (אבל) הא להלכה לא אבל לענין ⓢ) שטרות (י) [ג] כותבין אדר ראשון ואדר שני ⓢ) סתם ר"י אומר אדר ראשון

ⓢ) עי' הגהות הגר"א ועי' ש"ק ועי' ברמב"ן פ' תשא.

סתם

נוסחאות ישנות: אלא | גבהת | בא | בא | השני נוהגות | ס"א להבא

קרבן העדה

שקליהן קודם החג: **כולה באחת היא באה.** לצורך כל השלשה תרומות היו תורמין בר"ח ניסן ואף שלא היו בה ממקומות הרחוקים לית לן בה שתורמין על הגבוי ועל העתיד לגבות: **כדי לעשות פומבי לדבר.** לפרסם ולהודיע כי בחג הפסח מוכה להביא תרומה ממקום הקרוב לירושלם והרחוק במקלת בעצרת והרחוק ביותר בחג אבל לתוך הקופות לא בא משקלי הרחוקים: **הן נקרא ולא נבעת.** איך אפשר לקרות פסוקים אלו בלא בעיתה ורעדה: **לטובה.** לנדבת משכן לא הביאו כולם אלא כל נדיב לב הביאו: **לרעה.** במעשה עגל כתיב ויתפרקו כל העם: **לטובה.** במתן תורה כתיב ויוצא משה את העם ולא יצאו מעצמן: **לרעה.** בשילוח מרגלים ותקרבון אלי מעצמן: **אז ישיר משה.** וע"י התעוררות משה השירו גם בני ישראל: **לרעה.** בביאת מרגלים ותשא כל העדה את קולם מעצמן: **אכן השכימו השחיתו.** כלומר גם הנביא לפניה הוכיחן כיוצא בזה השחתה עשו בהשכמה והטוב לא עשו בהשכמה שגבי עגל כתיב וישכימו ממחרת וגבי נדבת המשכן כתיב והם הביאו אליו עוד נדבה בבקר בבקר ולא בהשכמה ממש: **אופיא.** דעתם ומנהגם של אומה זו: **נתבעין לעגל.** כשתבעו מהם זהב לעגל נתנו וכשתבעו למשכן נתנו: **הדא מתניתא.** פליגא על רבי בא דלכך נתנו למשכן כדי לכפר על מעשה עגל: **בפרשה זאת.** היא פרשת ויקחו לי תרומה: **מה שירצו יעשו.** לצרכי המשכן יהיה לאיזה צורך שיהיה וגם כמה שהיו רוצים היו יכולים ליתן: **מה שירצו יעשו.** לאיזה קרבן שהיו צריכין וכן מבקרי מומין היו לוקחין שכרן מתרומת הלשכה וכמה שהיו רוצים היו יכולים ליתן ובלבד שיהא יד כולם שוה: **תרומת אדנים לאדנים.** דוקא ולא לשאר דברים: **אף בפרשה הזאת.** והיא פרשת כי תשא: **הכל יוצאין בי"ד.** אפי' כרכים שהוא עיקר זמן קריאתה והא דתנן כרכים קורין בט"ו היינו אם רצו משא"כ עיירות אסורים לקרות בט"ו דכתיב ולא יעבור: **לא בא אלא ללמדך כו'.** כלומר ולא תיקשי לך א"כ דהכל יוצאין בי"ד בזמניהם ל"ל דבבבלי ריש מגילה אמרי' בזמניהם בא ללמד שזמנו של זה לא כזמנו של זה וקאמר הש"ס לרבי חלבו בא ללמד שיכול לקרותן באחד מהזמנים באדר ראשון או בשני ובמגילה פ"ק הגירסא לא בא אלא ללמדך שהמצות נוהגות בשני ואיכא לפרושי דה"ק בזמניהם אתי ללמד שלא יקראו אלא בזמנם דהיינו באדר שני והא ודאי לרבי חלבו קשיא מתני' דתני בט"ו קורין את המגילה בכרכים דמשמע מינה דחיובא הוא שיקראו דוקא בט"ו א"נ הכי קשיא ליה דבמתניתין משמע שאין קורין אלא באדר שני דומיא דאיך: **הוון יתיבין.** והוה קשיא להו מתני' לר' חלבו: **ה"ג לא מסתבר אלא לשעבר אבל להבא לא.** וה"פ הא דר"ח אינו אלא לשעבר אם קרא בכרכים בי"ד שילא אבל לכתחלה צריך לקרו' בט"ו ומתניתין איירי בלכתחילה: **ופריך והא תני מקום שנהגו לקרות שני ימים.** והיינו במקום שמסופקים אם הוא כרך או כפר ואם"ד שהכל יוצאין בי"ד למה קורין שני ימים: **א"ל אף אנא סובר כן.** שאינו יוצא בי"ד: **ויאות.** בתמיה וכי שפיר קפריך דקאמר שאף הוא סובר כן. ל"א ויאות ושפיר קאמר ר"ח ולא קשיא מהך ברייתא: **שמא אין שומעין לו.** וכי מוחין בידו: **אם אומר את כן.** שעיר שהיא ספק כרך אם קראו בי"ד שאסורין לקרות בט"ו עקרת זמן הכרכים בידך ולא ידעו שהוא ספק ובטלת תקנת חכמים שאמרו שהכרכים יקראו בט"ו לחלוק כבוד לא"י וכיון שאין מוחין בידן לא קשיא לרבי חלבו דלכך קורין שני ימים אע"פ שיצאו בקריאת י"ד כיון דלא אפשר: **מצות הנוהגות באדר שני.** כגון סדר פרשיות ומקרא מגילה ומתנות לאביונים: **שהן שוין בזה ובזה.** שבי"ד ובט"ו שבראשון נמי אסור בהספד ובתענית: **לא אמר אלא הנהיג.** אבל אין מורין כן: **כותבין אדר הראשון ואדר השני.** כלומר ולא אמרינן דאדר ראשון שבט מיקרי אלא שניהן הן אדר וכותבין בשטרות אדר. אלא שבאדר ב' כותבין אדר תניין: **רי"א כותבין תי"ו.**

תקלין חדתין

לא היו תורמין בפ"א משום שהרחוקים עדיין לא הביאו שקליהם וס"ל אין תורמין על העתיד לגבות ונמצא שהרחוקים לא יהיה להם חלק בתמידי צבור כל השנה לכך היו תורמים בג' פרקים הללו בפרוס הפסח משום הללו דקרובים ובפרוס החג מפני הרחוקים מאד כמו בני בבל שלא הספיקו להביא שקליהן עד קרוב לחג משעה שהכריזו וקשיא לר' חזקיה דמזיין דגם בני בבל אינם מכריזין אלא באחד באדר דא"א מכריזין מראשו של חורף א"כ היו יכולים גם הם להביא בא' בניסן ולמה היה להם לתרום בג' פרקים בשנה: **כולה באחת כו'.** כלומר כל השקלים היו צריכים להביא מכל המקומות בפ"א דהיינו בא' בניסן בכדי שיהיו כלולים כולם בלשכה דכיון דס"ל אין תורמין על העתיד לגבות ואם הרחוקים לא היו מביאים בא' בניסן נמצא שלא היה להם חלק בתמידי צבור עד סמוך לחג והקרובים לא יהיה להם חלק מימות החג ואילך וזה לא מסתבר כלל אלא ודאי כל השקלים נאספו בפ"א ושפיר אוקים ר' חזקיה דבני בבל היו צריכים להשמיע מראשו של חורף בכדי שיהיה להם שהות להביא על א' בניסן: **כדי לעשות פומבי.** כדי לעשות פרסום לדבר דודאי אין החיוב לתרום בג' זמנים הללו אלא בניסן הוא תורמין על כל חדשי השנה ורבנן הוא דחילקו לג' זמנים משום דג' זמנים הללו הן זמן קהלה לכל ישראל לעלות לרגל לכך היו תורמין בזמנים הללו למען ידעו כולם שיש לכל א' מישראל חלק בכל הקרבנות צבור שמקריבים בכל יום ויום כדאמר לקמן שבכל תרומה היו תורמין גם לשם כל ישראל וסמכוהו אקרא כמ"ש לקמן פ"ב מכאן לשלש פרקים לג' קופות לג' הפרשות והכי אשכחן גבי פייסות דתרומת המזבח שהיו יכולים להפיס בפ"א אלא דחילקו לד' פייסות משום פומבי לדבר כמ"ש בירושלמי פ"ק דיומא וכן א"ר שם והלא כהן המדשן את המזבח הפנימי היה יכול לדשן את המנורה אלא לעשות פומבי לדבר היו מצריכין ב' כהנים ובשלהי פ"ק שם ולמה איל קרב בי"א אלא כדי לעשות פומבי לדבר: **הן נקרא ולא נבעת.** בתמיה כלומר איך נקרא את המקראות הללו ולא יאחזנו בעתה ורעדה שמהם אנו למדים כמה גדול כחו של יצה"ר: **לטובה.** אם היו ישראל צריכים לקבץ נדבות לדבר טוב כתיב כל נדיב לב שלא נתנו אלא נדיבי לב: **לרעה** ויתפרקו כל העם. אף שאינם נדיבי לב: **ויוצא משה.** שהיה צריך להוציאן: **אז ישיר כו'.** היה צריך לעורר תחילה בשירתו: **אכן השכימו.** משא"כ במצוה אמרינן זריזין מקדימין למצות מדכתיב וישכם אברהם בבוקר: **אופי'.** נימוסה: **יבוא זהב.** ר"ח פליג אדר"ב דאמר מה שהיו נותנים למשכן מנימוסם ומנהגם היה ליתן לכל אשר ישאלום לרע ולטוב אלא מדעת עשו כן כדי שיבוא זהב של כפורת ויכפר על מעשה עגל וכן כל מה שנתנו לצורך המשכן: **בפרשה הזאת.** של ויקחו לי תרומה: **תקחו את תרומתי זו תרומת שקלים.** מדכתיב בכל התרומות תרומה סתם ובהך כתיב תרומתי כלומר תרומה שלי מדייק דקאי אתרומת שקלים שהיו לוקחין ממנו קרבנות לגבוה: **וזאת התרומה אשר וגו' זהב וכסף וגו' תכלת וגו'.** ומדהנך תרתי לתרומת שקלים ומשכן אמיין ע"כ הך ויקחו לי תרומה אתיא לתרומת אדנים: **מה שירצו יביאו.** אם זהב זהב ואם תכלת תכלת ואף המביאים זהב כל אחד מה שהיה רוצה להביא מן הזהב היה מביא ולא היה יד כולם שוה וכן בכל המינים האמורים שם בפרשה: **תרומת שקלים לקרבן מה שירצו יביאו.** כדתנן לקמן פ"ב שהיו שוקלין דרכונים וסלעים וטבעים כו' אעפ"כ יד כולן שוה וזהו דקאמר נמי הכא אבל יד כולם שוה: **העשיר לא ירבה ממחצית השקל תרומת אדנים לאדנים.** כלומר דתרומת אדנים מיתוקם ביה יותר דיוקא דקרא לא ירבה ממחצית השקל ממש דבשקלים לקרבן היה מצוה לדורות מימות משה ואילך כדכתיב (ד"ה ב כד) מדוע לא דרשת על הלוים להביא מיהודה ומירושלים את משאת משה עבד ה' לאהל העדות ולא היו המטבעות כאותן שהיו בימי משה וכשהיו המטבעות שלהן דרכונות היו מוסיפין יותר על מחצית השקל דקרא ולכן אמר גבי שקלים מה שירצו יביאו אבל תרומת אדנים לא היה אלא בימי משה ואז לא היה מטבע אחרת אלא השקל לא שייך למינקט מה שירצו יביאו דהא בהדיא כתיב לא ירבה גו' ממחצית השקל וכן נאמר וכסף פקודי העדה מאת ככר וגו' בקע לגלגלת מחצית השקל בשקל הקדש לכל העובר על הפקודים וגו' ויהי מאת ככר הכסף לצקת וגו' וכן עולה לפי חשבון מספר ב"י ת"ר אלף מאת ככר לאדנים כדפי' רש"י בחומש ולכן אף דקרא דעשיר לא ירבה וגו' כתיב בין שתי תרומות דהיינו תרומת שקלים ותרומת אדנים ונדרש לפניו ולאחריו דבתרוייהו היה יד כולם שוה אך דמחלית דאורייתא בלא ריבוי ומיעוט לא נתקיים במשמעותו אלא גבי אדנים. וגירסת הספר מה שירצו יעשו הוא שיבוש דהעשיה לא היה כפי רצונם רק ההבאה בג' תרומות הנ"ל: **אף בפרשה זו.** משום שהזכיר קרא דהעשיר לא ירבה האמור בכי תשא קאמר דאף בפ' כי תשא נאמרו ג' תרומות: **מחצית השקל כו'.** וגמרא לא מפרש היאך רמיזא כל חד וחד וסמיך על הא דנקט לעיל דבתרומת המשכן לא קפיד אמחלית וגם לא היה יד כולם שוה משא"כ בתרומת שקלים דקפיד שיהיה יד כולן שוה אבל לפעמים כולם בשוה נותנים יותר ממחלית השקל דבימי משה. אבל בתרומת אדנים קפיד קרא מחלית השקל דוקא בלי ריבוי ומיעוט עליו.

משנת אליהו

ובשבת ל"ד א' ד"ה עם חשכה: **א"ל** כולה באחת היתה באה. וצ"ל לחזקי' הא דתנן במתני' באחד באדר וכן הא דאריב"ל היינו בסתמא לקרובים והיינו לשיטתו שפירשתי דס"ל שאין תורמין על העת"ל וע"כ היו צריכין בני בבל להשמיע על שקליהן מראשו של חורף. אבל למ"ד דס"ל תורמין על העת"ל אתיא מתני' דידן כפשטי' דבכ"מ היו משמיעין בא' באדר אף במקומות הרחוקים מא"י אף שלא היו מגיעים שקליהן בא' בניסן מ"מ היו תורמין בא' בניסן גם על העת"ל מהרחוקים והא דתורמין בשלשה פרקים אתיא לדידי' כפשטי' משום הרחוקים המביאים שקליהם בעצרת שעכשיו יתחילו להקריב הקרבנו' משלהם גם על הקרובים וכן הרחוקים מהם המביאים בחג ואף שכשתרמו באחד בניסן משקלי הקרובים תרמו גם עלייהו כדלקמן שבכל תרומה תורמין לשם כל ישראל אך דלפעמים כלין כל הג' קופות דתרומה ראשונה קודם עצרת כמ"ש לקמן פ"ג שלמו שלשתן כו' ועי' מ"ש בפ"ג הל"ד בארוכה: **ה"ג** לא מסתבר לשעבר אלא להבא לא. וכדפירשית ויש גורסין לא מסתבר אלא לשעבר אבל להבא לא וצריכין לפרש והא תני בניחותא. ולא נהירא דאין זו סוגיית הירושלמי כלל לומר והא תני לסיוע אלא לקיוע אומר ותני כן: **הנהיג** ר"ח. בתענית (י"ז ב) אמרינן להלכה דרשינן בפרקא מנהג מדרש לא דרשינן אורויי מורינן נהגו אורויי לא מורינן ואי עביד לא מהדרינן לי'. ולכאורה היה נראה לומר דהנהיג הוי כמו נהגו. אבל מדקאמר הכא לא אמר אלא הנהיג הא להלכה לא ש"מ דהנהיג הוא כמו מנהג דנהגו היינו מאליהם נהגו ואינו עיקר כדפירש"י שם משא"כ הנהיג ר"ח י"ל עיקר ואורויי מורינן ועי' בקרבן עדה שכתב לא אמר אלא הנהיג אבל אין מורין כן ואינו מחוור: **ה"ג** אבל לענין שטרא אדר הראשון כו'. כמ"ש בפנים וה"ג לה בנדרים ס"ג וכן פסק הרמב"ם פ"י מהלכות נדרים וטוש"ע חו"מ סימן מ"ג:

וה"נ הכי רמיזא קרא קמא זה יתנו כל וגו' מחלית השקל איירי בשקלים דפריט ותני מחלית השקל. ועל זה שנאמר כל העובר על הפקודים פליגי לקמן (סוף הלכה ו) אמוראי חד אמר כל דעבר בימא וח"א כל דעבר על פקודיא כו' וקאמר שם דפלוגתייהו שייכא להא דפליגי ריב"ז ובן בוכרי בשקלים. וגם דרש לקמן זה יתנו כמין מטבע של אש כו' דקאי בשקלים וקרא דכתיב יתן תרומת ה' ולא נקט מחלית איירי בתרומת המשכן. והעשיר לא ירבה ממחלית כו'. איירי בתרומת אדנים דהכי סליק מוסבנא בפ' פקודי כדלעיל ובאמת כולה פרשה זו איירי בשקלים כדכתיב הכא לכפר על נפשותיכם והיינו קרבנות וכן בקרא דיתן תרומת ה' כתיב כל העובר על הפקודים ג"כ ומבן עשרים שנה דקאי אשקלים. אך נרמזו סדר ג' תרומות במה דקפיד בסכום המחלית ומה דלא קפיד ומאי דקפיד אלא ירבה ממחלית וכנ"ל ועיין בבבלי מגילה (כט ב) וברש"י ד"ה שקלים וד"ה שלש וד"ה לבד"ה: **הכל יוצאין בי"ד שהוא זמן קריאתה.** גם בני ט"ו שקראו בי"ד יוצאין ולמה נקט במתני' ובט"ו בו קורין ולא תני עיקר הזמן שהכל יוצאים בו אע"כ ס"ל למתני' דאין הכל יוצאים בקריאת י"ד והכי סידר לה בהדי איבך אחריני למימר מה הנך דוקא בט"ו אף קריאת המגילה דוקא בט"ו וקשיא לר"ח: **א"ל לא בא כו'.** כלומר לעולם מתני' אתיא כר"ח דיוצאין בי"ד והא דלא נקט אלא ט"ו משום שרלה להשמיענו לכל הדברים להשיב במתני' שמלותן בט"ו באדר אין נוהגות רק באדר ב' והכי קדים ותני זמן קריאת המגילה בהדייהו לאורויי דכמו דקריאת המגילה דוקא באדר הב' כדתנן להדיא פ"ק דמגילה קראו את המגילה ונתעברה השנה קורין אותה באדר הב' אין בין כו' ודריש להו התם מקראי ה"נ כל הני דהשיב דוקא באדר הב' ומשום דהני אחריני עיקרן דוקא בט"ו להכי נקט זמן דט"ו למוויינהו בהדדי ובמגילה התם עיקר פרטן של הזמנים והכא אגב תני לה כנ"ל: ה"ג **לא מסתברא לשעבר אלא להבא לא.** הא דאר"ח הכל יוצאין כו' לא מסתבר דאתי לאשמועינן שאם קרא בי"ד ועבר יום ט"ו שילא בקריאתו בי"ד זה לא מסתבר כלל דא"כ מאי אתי לאשמועינן דמאי דהוה הוה אלא דאתי לאשמועינן להבא לא שאם קרא בי"ד ועדיין יום ט"ו לפניו נמי א"ל לקרות בט"ו שכבר ילא בי"ד שהוא זמן הקריאה. ופריך והא תני מקום שנהגו כו': **א"ל אף אנא סבר כן.** כר"ח ולמסתבר לך ומ"מ ל"ק מברייתא ומפרש ר' מני ויאות לל"ק מברייתא וקתם דבריו ומפרש לר"ח: **אילו בן ט"ו שקראה בי"ד ולא קראה כו'.** כלומר שעשה כן לכתחלה שקרא בי"ד ולא בט"ו שמא שומעין לו א"כ אתה עוקר זמן כרכים בידך ולכן ברייתא למקום שנהגו לקרות שני ימים היינו מספק שמא הוא כרך וצריך לקרות בט"ו ואם כן איך נאמר שלכתחלה יקראו תמיד בי"ד ותעקר זמן כרכים משא"כ בהסיח הכל יוצאין בי"ד היינו אם קרא פעם באקראי בי"ד שילא דבכה"ג לא מיעקר זמן כרכים: **מצות הנוהגות באדר הב'.** כגון כל הני דמתני' ומתנות לאביונים וסדר פרשיות: **שוין בזה כו'.** שבי"ד וט"ו שבאדר א' נמי אסורין בהספד ותענית: **אבל הלכה לא.** וא"מ להלכה דרשינן בפרקא ומנהגא בפרקא לא דרשינן אבל אורויי מורינן כדאמרינן בבבלי תענית כ"ו: **אבל לענין שטרא.** הרולה לכתוב בשטר אדר הראשון כותב בהדיא אדר הראשון אבל אם רלה לכתוב אדר השני כותב אדר סתמא. דברי רבי מאיר דסבירא ליה דסתם אדר שני משמע ולא הראשון: **ר' יהודה אומר אדר ראשון סתם.** דס"ל דסתם אדר הראשון

מסורת הש"ס

א) עי' ספרי פרשת דברים וס"ר פ' נ"א: **ב)** עי' מגילה כט ב: **ג)** מגילה פ"ק הל"א וש"נ: **ד)** מגילה ו ב: **ה)** נדרים פ"ח הל"ו ומגילה פ"א הלכה ה ובבלי נדרים סג א: **ו)** בס"י הטעקא אלא שכותבין אדר השני תיניין רי"א אדר השני כותבין תי"ו ודיו:

עין משפט נר מצוה

ז **א** מיי' פ"ב ממגילה הלכה יג טוש"ע או"ח סי' תרלז ק"א:
ח **ב** טוש"ע אה"ע סימן קכו סעיף ז וטוש"ע חושן משפט סימן מג:

נוסחת הבבלי

(א) הנקרא כו': (ב) א"ר ביבא כו': (ג) לא כדין אמר ר"ח ור"ה ורב: (ד) ר' יוסי ורבי אחא כו' א"ל ר' יוסי לרבי אחא: (ה) והא מתני' מקום כו': (ו) וחזר וקראה בט"ו: (ז) אתה עוקרת זמן: (ח) ר' ברכיה בשם רב ורב סימון כו': (ט) ר' חגא דציפורי אמר כו': (י) כותבין אדר הראשון (ואדר השני אלא שכותבין אדר הראשון) ראשון ואדר השני סתם דר"מ רי"א כו':

הגהות הב"ח

(א) גמ' נתבעין למשכן ונותנין וכימי ר' יוסי בר' חנינא הוה מתניתא כצ"ל:

הגהות הגר"א

[א] צ"ל מה שירצו יביאו וכו' לקרבן מה שירצו יביאו אבל יד כולם שוה העשיר לא ירבה ממחצית תרומת אדנים לאדנים וכו'. וגירסת הספרים מה שירצו יעשו הוא שבוש דהעשיה לא היה כפי רצונם רק ההבאה בג' תרומות הנ"ל: **[ב]** ה"ג לא מסתברא לשעבר אלא להבא לא והא תני וכו' א"ר מני ויאות אילו בן ט"ו שקראה בי"ד ולא קראה בט"ו שמא שומעין לו אם אמרת וכו'. וה"פ הא דאר"ח הכל יוצאין וכו' לא בא לאשמועי' שאם קרא בי"ד ועבר יום ט"ו שילא בקריא' י"ד דמאי קמ"ל מאי דהוה הוה אלא לאתא לאשמועינן להבא לא שאם קרא בי"ד ועדיין יום ט"ו לפניו נמי אין צריך לקרות בט"ו שכבר ילא בי"ד שהוא זמן קריאה. ופריך והא תני מקום שנהגו וכו'. אילו בן ט"ו שקראה בי"ד ולא קראה וכו' כלומר שעשה כן לכתחלה שקרא בי"ד ולא בט"ו שמא שומעין לו א"כ אתה עוקר זמן כרכי' בידך וברייתא אמרה למקום שנהגו לקרות ב' ימים היינו מספק שמא הוא כך וצריך לקרות בט"ו ואם כן איך נאמר שלכתחלה יקראו בי"ד תמיד ותעקר זמן כרכים אע"כ דלכתחלה אסור לבן ט"ו לקרות בי"ד אבל בהסיח לר"ח איירי דאם קרא פעם אחת באקראי בי"ד שילא דבכה"ג לא מיעקר זמן כרכי': **[ג]** כותבין אדר ראשון ראשון ואדר שני סתם ר"י אומר וכו'. כצ"ל:

תורה אור השלם

א) וַיָּבֹאוּ הָאֲנָשִׁים עַל הַנָּשִׁים כֹּל נְדִיב לֵב הֵבִיאוּ חָח וָנֶזֶם וְטַבַּעַת וְכוּמָז כָּל כְּלִי זָהָב וְכָל אִישׁ אֲשֶׁר הֵנִיף תְּנוּפַת זָהָב לַיְיָ: [שמות לה, כב] ב) וַיִּתְפָּרְקוּ כָּל הָעָם אֶת נִזְמֵי הַזָּהָב אֲשֶׁר בְּאָזְנֵיהֶם וַיָּבִיאוּ אֶל אַהֲרֹן: [שמות לב, ג] ג) וַיּוֹצֵא מֹשֶׁה אֶת הָעָם לִקְרַאת הָאֱלֹהִים מִן הַמַּחֲנֶה וַיִּתְיַצְּבוּ בְּתַחְתִּית הָהָר: [שמות יט, יז] ד) וַתִּקְרְבוּן אֵלַי כֻּלְּכֶם וַתֹּאמְרוּ נִשְׁלְחָה אֲנָשִׁים לְפָנֵינוּ וְיַחְפְּרוּ לָנוּ אֶת הָאָרֶץ וְיָשִׁבוּ אֹתָנוּ דָּבָר אֶת הַדֶּרֶךְ אֲשֶׁר נַעֲלֶה בָּהּ וְאֵת הֶעָרִים אֲשֶׁר נָבֹא אֲלֵיהֶן: [דברים א, כב] ה) אָז יָשִׁיר מֹשֶׁה וּבְנֵי יִשְׂרָאֵל אֶת הַשִּׁירָה הַזֹּאת לַיְיָ וַיֹּאמְרוּ לֵאמֹר אָשִׁירָה לַיְיָ כִּי גָאֹה גָּאָה סוּס וְרֹכְבוֹ רָמָה בַיָּם: [שמות טו, א] ו) וַתִּשָּׂא כָּל הָעֵדָה וַיִּתְּנוּ אֶת קוֹלָם וַיִּבְכּוּ הָעָם בַּלַּיְלָה הַהוּא: [במדבר יד, א] ז) אָמַרְתִּי אַךְ תִּירְאִי אוֹתִי תִּקְחִי מוּסָר וְלֹא יִכָּרֵת מְעוֹנָהּ כֹּל אֲשֶׁר פָּקַדְתִּי עָלֶיהָ אָכֵן הִשְׁכִּימוּ הִשְׁחִיתוּ כֹּל עֲלִילוֹתָם: [צפניה ג, ז] ח) וְעָשִׂיתָ כַפֹּרֶת זָהָב טָהוֹר אַמָּתַיִם וָחֵצִי אָרְכָּהּ וְאַמָּה וָחֵצִי רָחְבָּהּ: [שמות כה, יז] ט) דַּבֵּר אֶל בְּנֵי יִשְׂרָאֵל וְיִקְחוּ לִי תְּרוּמָה מֵאֵת כָּל אִישׁ אֲשֶׁר יִדְּבֶנּוּ לִבּוֹ תִּקְחוּ אֶת תְּרוּמָתִי: [שמות כה, ב] י) וְזֹאת הַתְּרוּמָה אֲשֶׁר תִּקְחוּ מֵאִתָּם זָהָב וָכֶסֶף וּנְחֹשֶׁת: [שמות כה, ג] כ) הֶעָשִׁיר לֹא יַרְבֶּה וְהַדַּל לֹא יַמְעִיט מִמַּחֲצִית הַשָּׁקֶל לָתֵת אֶת תְּרוּמַת יְיָ לְכַפֵּר עַל נַפְשֹׁתֵיכֶם: [שמות ל, טו] ל) זֶה יִתְּנוּ כָּל הָעֹבֵר עַל הַפְּקֻדִים מַחֲצִית הַשֶּׁקֶל בְּשֶׁקֶל הַקֹּדֶשׁ עֶשְׂרִים גֵּרָה הַשֶּׁקֶל מַחֲצִית הַשֶּׁקֶל תְּרוּמָה לַיְיָ: כֹּל הָעֹבֵר עַל הַפְּקֻדִים מִבֶּן עֶשְׂרִים שָׁנָה וָמָעְלָה יִתֵּן תְּרוּמַת יְיָ: הֶעָשִׁיר לֹא יַרְבֶּה וְהַדַּל לֹא יַמְעִיט מִמַּחֲצִית הַשָּׁקֶל לָתֵת אֶת תְּרוּמַת יְיָ לְכַפֵּר עַל נַפְשֹׁתֵיכֶם: [שמות ל, יג-טו]

יָבוֹא זָהָב שֶׁל כַּפֹּרֶת וִיכַפֵּר עַל זָהָב שֶׁל עֵגֶל, ואף שכהן גדול אינו נכנס ביום הכיפורים לקודש הקדשים בבגדי זהב משום שהעגל היה מזהב ו'אין קטיגור נעשה סניגור', היינו דוקא לענין שלא יתנאה בו החוטא בשעה שבא להתכפר, כגון בבגדי הכהן שנעשו 'לכבוד ולתפארת', אבל הארון והכפורת אינם נוי לחוטא, ולכן לא היתה מניעה שיהיו מזהב (ראה גמ' ר"ה כו, א וטורי אבן ומרומי שדה שם). ויש שביאר, שזהב הכפורת שבא לכפר על חטא העגל, לא שייך בו 'אין קטיגור נעשה סנגור', כי אדרבה זו היא דרך התשובה האמיתית לכפר באותו דבר שחטא בו, ורק לגבי בגדי כהן גדול שאינם באים לכפר על עוון העגל, בזה אומרים שלא יהיו של זהב כשנכנס בהם לפני ולפנים, משום שהם מזכירים את עוון העגל ו'אין קטיגור נעשה סניגור' (ערוך לנר שם, ראה דבריו בביאור הגמ' שם).

לֹא מִסְתַּבְּרָא אֶלָּא לְשֶׁעָבַר אֲבָל לַבָּא לֹא, וכי לא מסתבר שכוונת רבי חלבו שבן כרך יוצא בי"ד, היא דוקא 'לשעבר' - דהיינו בדיעבד שקרא בי"ד וכבר עבר ט"ו, אבל 'לבא' - דהיינו לכתחילה אם לא עבר ט"ו, אף שכבר קרא בי"ד, לא אמר רבי חלבו שיצא, אלא צריך לחזור ולקרוא (מהר"א פולדא במהדו"ק, וביאור הגר"ח קניבסקי).

ויש שגורסים, 'לא מסתברא לשעבר אלא להבא לא', כלומר שרבי יוסה אמר להיפך, שלא מסתבר שכוונת רבי חלבו שבן כרך יוצא בי"ד היא 'לשעבר' - שקרא בי"ד וכבר עבר ט"ו, כי אין בכך נפקא מינה לדינא, שהרי כבר עבר הזמן, וגם אילו הדין היה שלא יצא ידי חובה, מה שהיה היה ואינו יכול לתקן עוד את הדבר, אלא בהכרח כוונת רבי חלבו היא שאף 'להבא' - שלא עבר יום ט"ו, אינו צריך לחזור ולקרוא, כיון שיצא בקריאתו בי"ד (הגהות הגר"א ותקלין חדתין).

וְהָא תָּנֵי מָקוֹם שֶׁנָּהֲגוּ לִקְרוֹתָהּ שְׁנֵי יָמִים קוֹרִין אוֹתָהּ שְׁנֵי יָמִים, שבעיירות המסופקות אם הן מוקפות חומה מימות יהושע בן נון, קוראים את המגילה מספק בי"ד ובט"ו, ואם נאמר שבן כרך שקרא בי"ד יצא ואינו צריך לחזור ולקרוא אף אם לא עבר ט"ו, למה קוראים אותה בעיירות המסופקות גם בט"ו, הרי כבר קראו אותה בי"ד, ואף אם הן מוקפות חומה יצאו כבר ידי חובה, אלא מוכח שדברי רבי חלבו נאמרו רק בדיעבד שקרא בי"ד וכבר עבר ט"ו, אבל אם לא עבר ט"ו חוזר וקורא, ולכן קוראים בעיירות המסופקות בשני הימים (מהר"א פולדא במהדו"ק וביאור הגר"ח קניבסקי, ע"פ גירסתם לעיל). ולפי זה, הלשון 'והא תני' שנקט רבי יוסה, הוא בניחותא, שבא לסייע מהברייתא לפירושו בדעת רבי חלבו (משנת אליהו).

ויש שפירשו, שזו קושיא שהקשה רבי יוסה על דעת רבי חלבו, שמהברייתא מוכח שרק בדיעבד שכבר עבר ט"ו יצא בי"ד, ואילו לרבי חלבו [כפי שהבין רבי יוסה בדבריו] אף אם לא עבר ט"ו אינו צריך לחזור ולקרוא בט"ו (הגהות הגר"א ותקלין חדתין, ע"פ גירסתם לעיל, וראה משנת אליהו שהוכיח כגירסתו ופירושו, שכן במקום שמובאת ברייתא כסיוע, דרך הירושלמי לומר 'ותני כן' ולא 'והא תני').

וְיָאוּת, אִילּוּ מִשֶּׁקְּרָייָא בְּאַרְבָּעָה עָשָׂר חוֹזֵר וּקְרָייָא בַּחֲמִשָּׁה עָשָׂר שֶׁמָּא אֵין שׁוֹמְעִין לוֹ אִם אַתְּ אוֹמֵר כֵּן נִמְצֵאתָ עוֹקֵר זְמַן כְּרַכִּים בְּיָדֶךָ - יפה אמר רבי יוסה בדעת רבי חלבו, שאם תאמר שבן כרך יכול לקרוא לכתחילה בי"ד ואינו צריך לחזור ולקרוא בט"ו, נמצאת עוקר זמן כרכים בידים, לפי שגם בני הכרכים יקראו כשאר ישראל בי"ד, כיון שיכולים לקרוא כך לכתחילה (מהר"א פולדא במהדו"ק, וביאור הגר"ח קניבסקי, ע"פ גירסתם לעיל).

ויש גורסים, 'ויאות, אילו בן ט"ו שקראה בי"ד ולא קראה בט"ו שמא שומעין לו' וכו', ופירוש הדברים, שיפה אמר רבי חלבו ולא קשה מהברייתא על דבריו, כי בודאי גם לדעתו אין מתירים לבן ט"ו לקרוא לכתחילה בי"ד, שאם כן נמצאת עוקר בידים את זמן הקריאה בכרכים, ולכן בעיירות המסופקות קוראים בשני הימים, כי אם נאמר שיקראו תמיד רק בי"ד, הלא יתכן שהן מוקפות חומה ונמצאנו עוקרים בזה את זמן קריאתן בט"ו, וכל מה שאמר רבי חלבו שאינו צריך לחזור ולקרוא בט"ו, הוא רק אם קרא פעם אחת באקראי בי"ד, שבאופן זה לא נעקר זמן הקריאה בכרכים (הגהות הגר"א ותקלין חדתין, ע"פ גירסתם לעיל).

■ להלכה, בן כרך שקרא את המגילה בי"ד יצא בדיעבד ידי חובה (משנ"ב תרפח, יא, וראה שם, ח ושעה"צ שם, ח). ויש שכתב, שכל זה דוקא אם טעה וקרא בי"ד, אבל אם קרא במזיד בי"ד, יש להסתפק אם יצא, שמחד גיסא יש לומר שאינו יוצא, משום שאם נאמר שיוצא, נמצאת עוקר זמן כרכים בידים, ומאידך גיסא יש לומר, שכיון שלכתחילה אסור לו לקרוא, אין לחוש לעקירת זמן הכרכים, ולכן אם עבר וקרא יצא (חזו"א או"ח קנג, ב, ע"פ הגר"א לעיל). וכרך שהוא ספק אם הוקף בימי יהושע אם לאו, קוראים בו בי"ד ובט"ו (שו"ע שם, ד), אך לא יברך כי אם בי"ד, שהוא זמן קריאה לרוב העולם (שו"ע שם), ואין בזה ספק ברכה לבטלה, משום שכאמור אף אם הוא מוקף חומה שדינו בט"ו, אם קרא בי"ד יצא בדיעבד (משנ"ב שם).

חוּץ מֵהֶסְפֵּד וְתַעֲנִית שֶׁהֵן שָׁוִין בָּזֶה וּבָזֶה וְכוּ' הֲלָכָה כְּרַבָּן שִׁמְעוֹן בֶּן גַּמְלִיאֵל, ואף אם ידעו באדר ראשון שתתעבר השנה, אסורים בהספד ותענית בי"ד וט"ו בו (טור או"ח תרצז, בדעת הרמב"ם והסמ"ג). ויש שכתבו, שדוקא כשלא ידעו קודם לכן שתתעבר השנה ועיברו באותו היום את השנה לאחר שכבר קראו את המגילה, אזי אסורים בהספד ובתענית בהמשך היום, אבל כשיודעים קודם לכן שתתעבר השנה, מותרים בהספד ובתענית (רא"ש מגילה א, ז, וטור שם). ולדעה זו, בזמננו שעושים שנה מעוברת על פי חשבון, והעיבור ידוע מקודם, מותרים בהספד ובתענית (ערוך השולחן שם, א). ■ להלכה, י"ד וט"ו שבאדר ראשון אסורים בהספד ובתענית [כהרמב"ם והסמ"ג], אבל שאר דברים אין נוהגים בהם [כרשב"ג]. ויש אומרים, שאף בהספד ובתענית מותרים [כהרא"ש והטור] (שו"ע שם, א). והמנהג הוא לאסור (רמ"א שם).

אֲדָר שֵׁנִי תְּנַיְין – ומחלוקתם היא מה נקרא 'אדר' סתם בלשון בני אדם, לדעת רבי יהודה אדר ראשון הוא הנקרא 'אדר' סתם בלשון בני אדם, ולכן גם בשטר יש לכנותו כך, ואילו לדעת רבי מאיר, אדר שני הוא הנקרא 'אדר' סתם בלשון בני אדם, וכך יש לכנותו בשטר (ביאור הגר"א או"ח תקסח, טז). ■ להלכה, בכתיבת שטר בשנה מעוברת, באדר ראשון כותבים 'אדר' סתם, ובאדר שני 'אדר השני' [כרבי יהודה] (רמ"א או"ח תכז, א), ונכון לפרש בשניהם, שבאדר ראשון יכתוב 'אדר ראשון' ובשני 'אדר השני' [לחוש לדעת הפוסקים כרבי מאיר] (משנ"ב שם, ג, בשם האחרונים).

וְעוֹשִׂין כָּל צוֹרְכֵי הָרַבִּים וְכוּ', אם לא היה להם פנאי להתעסק בהם קודם לכן (רמב"ם בפיה"מ), שאגב שעוסקים אז בתיקון הדרכים וציון הקברים שהתקלקלו בימות הגשמים, עושים גם את שאר צרכי הרבים (תוס' יו"ט). ויש שכתבו, שקבעו זמן זה לעסוק בו בצרכי הרבים הואיל והוא קרוב לסוף השנה למנין החודשים (ראה מאירי ותפארת ישראל יכין ו).

תִּיפָּתֵר שֶׁהָיְתָה הַשָּׁנָה אֲפִילָה וְאֵין הַצְּמָחִין נִכָּרִים, ובבבלי (מו"ק ו, א) תירצו עוד, שעל הזרעים שדרך לזורעם בתחילת החורף, יוצאים באדר שאז הם כבר ניכרים, ועל הירקות, שאין דרך לזורעם אלא בסוף החורף, יוצאים בניסן שרק אז הם ניכרים. או שעל מינים הממהרים לצמוח יוצאים באדר, ועל מינים המאחרים לצמוח יוצאים בניסן (ראה תלמיד ר"י מפריז וראשון לציון שם).

מִנַּיִין לְצִיּוּן - היכן נרמז בכתוב שצריך לציין את הקברים (תקלין חדתין). אמנם, ציון הקברים אינו אלא מדרבנן (משמעות הגמ' נדה נז, א, אולם ראה ערוך לנר שם שביאר באופן אחר), והפסוקים שהגמ' הביאה להלן אינם אלא אסמכתא (תוס' ב"ב קמז, א ד"ה מנין). ויש שכתבו, שציון הקברים הוא מדאורייתא (תוס' מו"ק ה, א, ממשמעות הגמ' שם, וכע"ז ברש"י שם, אולם ראה ריטב"א שם שביאר באופן אחר), והפסוק ביחזקאל המובא להלן אינו אלא אסמכתא [שהלכה למשה מסיני היא ובא יחזקאל וכתב מקרא לסומכה עליו] (ע"פ גמ' מו"ק שם).

וטעם ציון הקברים הוא כדי שידעו שיש שם מת ויזהרו הכהנים מלהאהיל עליו (פיה"מ במשנה לעיל ב, א, וראה רש"י ב"מ פה, ב ד"ה מציין), או כדי שלא יאהילו על הקבר אוכלי טהרות ויטמאו (רש"י מו"ק שם, רא"ש על המשנה לעיל שם), או כדי שלא יטמאו הטהרות שבידם אם יאהילו עליהם (מאירי במשנה שם, ראה בגמ' להלן). ■ להלכה, גם בזמן הזה שכולנו טמאי מתים ואין לנו אוכלי תרומה בטהרה, צריך לציין את הקברים משום טומאת כהנים (ראה שו"ע או"ח תקמד, א; בנין ציון קיט).

עֶצֶם, מִיכָּן שֶׁמְּצַיְּינִין עַל הָעֲצָמוֹת - אם יש בהן שיעור רובע הקב, או שהן רוב בנין הגוף, או רוב מנין עצמותיו, וכמבואר במשנה באהלות (ב, א) שבאופן זה הן מטמאות באהל (תקלין חדתין), אבל עצם אחת אינה מטמאה באהל, אלא רק במגע ובהיסט, ולכן פסוק זה אינו מקור גמור לכך שצריך לציין על העצמות, אלא רק 'רמז', כמבואר בגמ' במו"ק (ה, א), ומה שאמר יחזקאל שיציינו על עצם אחת, אינה אלא נבואה שכך יעשו ישראל לפגרים בארצם (רש"י כת"י מו"ק שם).

ויש שהוסיף, שלדעת רבי שמעון (יבמות סא, א) שגויים אינם מטמאים באהל, הטעם שיציינו את עצמות הגויים במלחמת גוג ומגוג הוא משום טומאת מגע ומשא, ולומדים מכך שכל שכן שיש לציין משום טומאת אהל. ולסוברים שלדעת רבי שמעון (בגמ' שם) גויים אינם מטמאים אף במגע ומשא, אין למדים מכאן את דין ציון קברים, אלא מאחת הדרשות האחרות, וציון העצמות במלחמת גוג אינו משום טומאה, רק כדי לנקות את ארץ ישראל מן המתים, שלאחר שיציינו את המקומות בהם מפוזרות עצמות חיל גוג, יאספו אותן ויקברו אותן ב'גיא המון גוג' (תוס' נדה נז, א ד"ה ובנה).

וּמָצָא אֶבֶן אַחַת מְצוּיֶּינֶת אַף עַל פִּי שֶׁאֵין מְקַיְּימִין כֵּן – כמבואר בברייתא לעיל שדורשים מ'אצלו' שיש לציין סמוך לקבר ולא על הקבר עצמו (קרבן העדה), ואף אם עבר ועשה, אין מקיימים ציון זה, אלא מתקנים ומניחים אותו במקומו הראוי (תקלין חדתין). אך לדעת הבבלי (מו"ק ו, א), הדין שצריך לציין סמוך לקבר ולא על גביו, זהו רק כשאין אבן על גבי הקבר ומציין בסיד על הקרקע שמעליו, שאז לפעמים אין הציון ניכר להולך שם עד שכבר עומד על הקבר, אבל כשיש אבן גבוהה על גבי הקבר, יכול לציין עליה עצמה, כיון שהציון ניכר להולך שם קודם שעומד על גביה (רש"י שם בשם רבו), ושלא כמבואר בירושלמי כאן (שיירי קרבן; הגהות תקלין חדתין המובאות בספר מחוקק ספון). ויש שכתב, שגם הבבלי מודה לירושלמי שלכתחילה אין לציין על גבי הקבר עצמו, אף אם יש עליו אבן (ר"ש סיריליאו).

אֵין מְצַיְּינִין עַל הַבָּשָׂר שֶׁמָּא נִתְעַכֵּל הַבָּשָׂר, ובבבלי (מו"ק ה, ב) מבואר, שאין זה אלא כשיש כזית מצומצם מבשר המת, שבשעה מועטת מתעכל ופוחת מכזית, אבל אם יש בו יותר מכזית, כך שיש בו שהיית זמן עד שמתמעט מכזית, צריך לציינו. ויש שפירשו כך גם בדעת הירושלמי (פני משה, וכן משמע בתלמיד הרשב"ש ובר"ש סיריליאו, אך ראה רבינו משולם).

מוּטָב שֶׁיִּתְקַלְקְלוּ בּוֹ לְשָׁעָה וְאַל יִתְקַלְקְלוּ בּוֹ לְעוֹלָם, והקלקול שיגרם לשעה, אין הכוונה שיעבור שם אדם ויטמא ללא ידיעתו ויאכל תרומה או קדשים, שאם כן קלקול זה חמור יותר מהקלקול לעולם – שעל אכילת תרומה בטומאה חייב מיתה בידי שמים ועל קדשים חייב כרת, ואילו הקלקול שיגרם לעולם שישרפו על כך לחינם קדשים או תרומה, אין בו כרת או מיתה – אלא גם לשעה החשש הוא רק שישרפום לחינם, אבל אין חשש שיאכל בטומאה, כי מאחר שהוא זמן מועט בין הקבורה לעיכול, יוצא קול על הטומאה שקבור שם מבשר המת, ולכן גם אם יש אדם שעבר שם ולא ידע, בודאי ישמע על כך מאחרים קודם שיאכל (ע"פ תלמיד ר"י מפריש מו"ק ה, ב, ראה לשון הגמ' שם 'מוטב ישרפו עליו תרומה וקדשים לפי שעה ואל ישרפו עליו לעולם').

מִשְׁנָה. הִתְקִינוּ שֶׁיְּהוּ מַפְקִירִין אֶת כָּל הַשָּׂדֶה, כלומר את כל היבול הגדל בשדה, אך לא את הקרקע עצמה (משמעות הטור חו"מ סוף רעג; חזו"א כלאים א, טז). ויש שהסתפק בזה (מנחת חינוך מצוה רמה אות יא).

ולאחר שיעקור בעל השדה את הכלאים, יכול הוא עצמו לחזור ולזכות ביבול שדהו (מנחת חינוך שם, י), אך כל זמן שלא עקרם לא תועיל לו זכייתו, כיון שחוזר ונעשה הפקר (חזו"א שם, וראה להלן).

והפקר זה חל מעצמו ואין בית דין צריכים להכריז על כך שהם מפקירים את השדה (טור שם). ויש שכתב, שאין ההפקר חל מאליו עד שיכריזו בית דין על כך (ב"י שם). ■ וכן נפסק להלכה (שו"ע שם, חזו"א שם ב, יא, וראה דרך אמונה כלאים ב, טז בבה"ל, שדן בלשונות הראשונים בזה).

■ המשך במילואים עמ' 94 ■

שהיא ראשי תיבות תניין וסגי בזה: ומשקין את הסוטות. בודקין אם ראוי' לשתות: ומפרקין את המנעל' מע"ג איטום כו'. לאו נרכי רבים הוא אלא סיומא דתוספתא הוא וכחול המועד איירי דמותר לפרק המנעל מע"ג הדפוס שאין זה מעשה אומן אבל אסור להחזירו שצריך אומן ואסור במועד: תמן תנינן. פ"ק דמו"ק: משקין בית השלחין ומציינין את הקברות ויוצאין אף על הכלאים. במועד: ופריך לא כבר ציינו באדר. כדתנן במתני' ולמה צריך תו לציין במועד: ושטפו. לציון הראשון וצריך ציון אחר: לא כבר יצאו באדר. ולמה להו לצאת שנית במועד: ואין הצמחין. של הכלאים היו ניכרין כולן בט"ו באדר: מציין. רמז לציון הקברות מקרא: טומאה קוראה וכו'. כלומר עושים סימנים על הטומאה כדי שיהיה מרגיש ופורש: ועברו העוברים וגו'. בנבואת יחזקאל כתיב שלעתיד יעשו ישראל ציונים על עצמות הפגרים המושלכין ופשטיה דקרא הציון הוא שיטלו אותו משם ויקברו בגיא המון גוג מ"מ רמז הוא שבא הכתוב להזהיר וללמד שיהא אדם עושה ציון שיפרישו מפני הטומאה: עצם. קדרים כולא קרא: על העצמות. אע"פ שנתעכל הבשר דאכתי מטמא באהל ...

נוסחאות ישנות

סתם אדר שני תניין: [א] מתקנין את הדרכים ואת הרחובות ואת מקוות המים ועושין כל צרכי הרבים: אלו (א) אהן צרכי הרבים דנין דיני ממונות ודיני נפשות דיני מכות בופודין ערכין וחרמים והקדישות ומשקין את הסוטה (א) ושורפין את הפרה ועורפין עגלה ערופה ורוצעין עבד עברי ומטהרין את המצורע ומפרקין את המנעל מעל גבי המים* ואין מחזירים *אותן תמן (ג) תנינן משקין בית השלחין גומציינין על הקברות (ב) לא כבר ציינו מאדר ותיפתר שירד שטף של (ס) גשמים ושטפו: ויוצאין אף על הכלאים לא (ג) כבר יצאו מאדר תיפתר דשהיתה השנה אפילה ואין הצמחין נכרים מניין (ד) לציון (ג) ר' ברכיה ר' יעקב בר בת יעקב בשם ר' חונייא דברת חוורין ר' יוסה אמרי לה ר' יעקב בר אחא בשם ר' חונייא דברת חוורין ר' חזקי' ר' עוזיאל בריה דרב חונייא דבית חוורן בשם ר' חונייא דבית חוורן (א) וטמא טמא יקרא כדי (ס) שתהא הטומאה קוראה לך בפיה ואומרת לך פרוש ר' אילא בשם ר' שמואל בר נחמן (ב) ועברו העוברים בארץ וראה עצם אדם ובנה אצלו ציון עצם מיכן השמציינין על העצמות אדם מיכן שמציינין על השדרה והגלגולת ובנה מיכן שמציינין (ו) על גבי אבן קבועה אם אומר את ע"ג אבן תלושה אף היא הולכת ומטמא במקום אחר אצלו (ד) למקום טהרה ציון מיכן לציון ומצא (ז) ואבן אחת מצויינת אע"פ שאין מקיימין כן המאהיל עליה טמא אני אומר מת [ב] מצויין והיה נתון תחתיה היו שתים המאהיל עליהן טהור וביניהן טמא אם היה חורש בינתיים הרי הן כיחידיות ביניהן טהור וסביבותיהן (טהור) טמא תני (ס) אין מציינין על הבשר שמא נתעכל הבשר (ה) ר' יוסטא בר שונם בעא קומי ר' מנא ולא נמצא מטמא טהרות למפרע א"ל מוטב (ט) שיתקלקלו בו לשעה ואל יתקלקלו בו לעולם:

הלכה ב מתני' א"ר יהודה (י) ובראשונה היו עוקרין ומשליכין לפניהן משרבו עוברי עבירה (ו) היו משליכין לדרכים התקינו שיהו מפקירין (ז) את כל השדה: **גמ'** אמר רבי יהודה כו': תני אמר ר' יהודה *בראשונה היו עוקרין ומשליכין לפניהן והיו שמחים שתי שמחות אחת שהיו מנכשין שדותיהן וא' שהיו נהנין מן (ח) הכלאים משרבו עוברי עבירה היו משליכין על הדרכים אע"פ כן היו שמחים שהיו מנכשין שדותיהן התקינו שיהו מפקירין *כל השדה כולה. מניין (ס) חשהפקר בית דין הפקר דכתיב (ג) וכל אשר לא יבא לשלשת הימים בעצת השרים והזקנים יחרם כל רכושו והוא יבדל מקהל הגולה מניין שהיא פטורה מן המעשרות (ט) רבי יונתן בריה דרב יצחק בר אחא שמע לה מן הדא טאין (ל) מעברין את השנה לא בשביעית ולא במוצאי שביעית ואם עיברוה הרי זו מעוברת וחודש א' שהוא מוסיף לא פטור ממעשרות (י) הוא עד כדון שביעית מוצאי שביעית מאי א"ר *(אבהו) ר' בון שלא לרבות באיסור חדש ר' זעירא בשם ר' אלעזר (ר' אבהו) הדא (מ) דאת אמר עד שלא התיר רבי להביא ירק מחוצה לארץ לארץ אבל משהתיר רבי להביא ירק מחוצה לארץ לארץ היא שביעית היא של שאר שני שבוע: [ג] תני אין מעברין וכו': א"ר מנא הדא דאת אמר בראשונה שהיו השנים כתקנן אבל עכשיו שאין השנים כתקנן היא [ד] שביעית היא שאר שני שבוע תני (נ) של בית רבן גמליאל עיברוה במוצאי שביעית מיד א"ר אבון אין מן הדא לית את ש"מ כלום (ד) שמור את חדש האביב שומרידהו (ס) ישיביאו בחידושו והיידא* אמר' דא כגדיש (ע) שלא לוקט תחתיו כל הנוגעות בארץ הרי הן (זה) של עניים וא"ר אמי בשם

(ס) גליון הש"ם עי' תוס' מו"ק ו' ע"א ד"ה והכלאים.

אבל אם עיברוהו מעוברת כדינא דאורייי' הלכך ליכא למשמע מינה: והיידא אמר דא. אלא מהיכן מוכח דהפקר ב"ד פטור ממעשר: גדיש. של תבואה: שלא לוקט. הלקט של עניים: כל הנוגעות. השבלים שנוגעות ... שיבוא בחידושו. וה"ק קרא שמור את חדש ניסן של חמה שהוא זמן אביב שיהא בחידושה של לבנה של ניסן ולפיכך היו מעברין כדי שיבא תמיד בחידושה ... אלא דבשביעית דוחין העיבור איסור חדש דבלא"ה איכא דאיכא עדיין לאכול: אין מן הדא כו'. אדלעיל מהדר לאקשויי אדר"נ בר"י שהוכיח מהך דמעברין בשביעית דהפקר ב"ד פטור ממעשר וקאמר אי מזו הברייתא ליכא הוכחה כלל: שמרדהו

ריבב"ן

משנה ב בראשונה היו עוקרין. הכלאים ומשליכין לפני בהמתן משרבו עוברי עבירה שלא היו נמנעין לזרוע כלאים והיו שמחין שתי שמחות אחת שמנכשין שדותיהן ועוד שמשליכין לפני בהמתן התקינו שיהיו משליכין בדרכים ולא לפני בהמות ועדיין היו שמחין שמחה אחת שמנכשין שדותיהן התקינו שיהיו מפקירין את כל השדה והפקר ב"ד הפקר כדכתיב וכל אשר לא יבא לשלשת הימים יחרם

תקלין חדתין

הראשון הוא: ה"ג תמן תנינן. והיא ברישא מ"ק ומהדר הכא לפרושי מתני' דהתם משום ב' דברים דקשיא להו מהכא להתם: ומפרקין המנעל כו'. בדיני הוה"מ השיב לה בתוספתא דלפרק המנעל מע"ג הדפוס שאינו צריך אומן שרי משא"כ להחזיר דצריך אומן אסור: ולא כבר ציינו ...

מסורת הש"ם

(א) (מו"ק פ"א הל"ב) (תוספתא שם פ"ב) ועי' בבלי מו"ק יד ב: (ב) מו"ק ב א: (ג) שם ו א: (ד) ירושלמי סוטה פ"ט הלכה א ומו"ק פ"א הלכה ב ופ"ה ממעשר שני הל"א: (ה) מו"ק ה א: (ו) תוספתא פ"א: (ז) ע"ש ו א: (ח) תוספ' פ"א: (ט) מו"ק ה ב: (י) (מו"ק ו ב): (כ) גיטין לו ב (פאה פרק ה הל"א) יבמות פט ...

עין משפט נר מצוה

נוסחת הבבלי

הגהות הגר"א

ציון ירושלים

משנת אליהו

הלכה ב שהיו השנים כתקונן. ...

שטוגעות

תורה אור השלם א) וְהַצָּרוּעַ אֲשֶׁר בּוֹ הַנֶּגַע בְּגָדָיו יִהְיוּ פְרֻמִים וְרֹאשׁוֹ יִהְיֶה פָרוּעַ וְעַל שָׂפָם יַעְטֶה וְטָמֵא טָמֵא יִקְרָא: [ויקרא יג, מה] ב) וְעָבְרוּ הָעֹבְרִים בָּאָרֶץ וְרָאָה עֶצֶם אָדָם וּבָנָה אֶצְלוֹ צִיּוּן עַד קָבְרוּ אֹתוֹ הַקְּבְרִים אֶל גֵּיא הֲמוֹן גּוֹג: [יחזקאל לט, טו] ג) וְכֹל אֲשֶׁר לֹא יָבוֹא לִשְׁלֹשֶׁת הַיָּמִים כַּעֲצַת הַשָּׂרִים וְהַזְּקֵנִים יָחֳרַם כָּל רְכוּשׁוֹ וְהוּא יִבָּדֵל מִקְּהַל הַגּוֹלָה: [עזרא י, ח] ד) שָׁמוֹר אֶת חֹדֶשׁ הָאָבִיב וְעָשִׂיתָ פֶּסַח לַיְיָ אֱלֹהֶיךָ כִּי בְּחֹדֶשׁ הָאָבִיב הוֹצִיאֲךָ יְיָ אֱלֹהֶיךָ מִמִּצְרַיִם לָיְלָה: [דברים טז, א]

הרי הן של עניים. דספק לקט הן: ה"ג דבית שמאי היא ברם כבית הלל עניים מעשרין ואוכלין אמר רבי יוסי שמענו שהוא פטור מן המעשרות ד"ה משום קנס. וה"פ מתני' אתיא כב"ש דאמר הפקר לעניים הפקר ולפיכך פטורין מן המעשר אבל כבית הלל אין לו דין לקט וחייבין במעשרות ורבי יוסי אמר שמענו שאפילו כבית הלל אתיא מתני' דכיון דקנסו רבנן והפקירו השבלים שנוגעות בארץ הרי הוא כהפקר ב"ד ופטור מן המעשרות:

בשם ר"ש בן לקיש דב"ש[ה] היא דאי כב"ה עניים (א) אוכלים ומעשרין וא"ל ר' יוסי שמענו שהוא פטור ממעשר ד"ה משום קנסא:

הלכה ג מתני'

*בחמשה[ו] עשר בו שולחנות היו יושבין במדינה בכ"ה ישבו במקדש משישבו במקדש התחילו למשכן [ב]את מי ממשכנין לוים וישראלים וגרים ועבדים משוחררים אבל לא נשים ועבדים וקטנים וכל קטן שהתחיל אביו לשקול על ידו שוב אינו פוסק [ג]אין ממשכנין את הכהנים מפני דרכי שלום אמר[ז] ר' יהודה העיד בן בוכרי ביבנה כל כהן ששוקל אינו חוטא אמר לו רבן יוחנן בן זכאי לא כי [ד]אלא כל כהן שאינו שוקל חוטא אלא שהכהנים דורשים מקרא זה לעצמן (א) וכל מנחת כהן כליל תהיה לא תאכל הואיל ועומר ושתי הלחם ולחם הפנים שלנו (הם) היאך נאכלין: גמ' אין ממשכנין את הקטנים: הא[ח] לתבוע תובעין (ב) הדא דתימר בשהביא שתי שערות אבל אם לא הביא ב' שערות לא בדא [א] ולמשכן אין ממשכנין [א] (עד שיביא שתי שערות) אע"פ שהביא ב' שערות כיני *מתני' אין ממשכנין את הכהנים מפני דרך הכבוד: אמר ר' יהודה העיד כו': א"ר ברכיה טעמא דר' יוחנן בן זכאי (ב) זה יתנו י"ב שבטים יתנו ר' טבי בשם רב המנונא כן משיבין חכמים לר"י חטאת יחיד מתה [ה]אין חטאת צבור מתה מנחת היחיד קריבה כליל ואין מנחת הצבור קריבה כליל וקשיא משיבין לאדם דבר שאינו (ג) מודה בו דתנן[ט] שאין חטאת צבור מתה ר' יהודה אומר תמות והוא מותיב לן *זו לא נדבת יחיד היא ואינון מתיבין ליה *כיון שנמסרה לצבור כמי שהוא נדבת צבור כתיב (ב) כל העובר על הפקודים ר' יהודה ור' נחמיה חד אמר כל דעבר בימא יתן וחרנא אמר כל דעבר על פיקודייא יתן מאן דאמר כל דעבר בימא יתן מסייע לריב"ז מ"ד כל דעבר על פיקודייא יתן מסייע לבן בוכרי:

הלכה ד מתני'

אע"פ שאמרו אין ממשכנין נשים ועבדים (ד) וקטנים אבל אם שקלו מקבלין מידן [ו]הנכרי והכותי ששקלו אין מקבלין *מהן ואין מקבלין מידם קני זבין וקני זבות וקני יולדות [ג] וחטאות ואשמות*) [ז]זה הכלל כל *שנידר ונידב מקבלין מידן כל שאינו* נידר ונידב אין מקבלין מידן וכן *מפורש על ידי עזרא שנאמר (ג) לא לכם ולנו לבנות בית לאלהינו ואלו

*) ס"א אבל מקבלין מהן נדרים ונדבות

קרבן העדה

הלכה ג מתני' שולחנות. שם לשלחן שלפני השלחני שמקבל עליו וכן קורין החלפני שלחני בכל המשנה: במדינה. בירושלים וי"מ בכל ערי ישראל חוץ לירושלים והיו מחליפין מחצית השקל לכל מי שצריך: ישבו במקדש. לפי שהיה הזמן מתקרב היו יושבין במקדש כדי שימהרו להביא ולי"מ במקדש היינו בירושלים: התחילו למשכן. ומוציאין העבוט מביתו של מי שלא הביא שקלו: לוים. לאפוקי ממ"ד כל דעבר על פקודייא: אבל לא נשים. ונתנו איש כופר נפשו כתיב ולא אשה: ולא עבדים. דילפינן לה לה מאשה: וקטנים. אפילו הביא שתי שערות והוא פחות מבן עשרים: שוב אינו פוסק. אביו מלשקול בשבילו שאומרין לו מאחר שנתת עליו השנה שעברה והעמדת עליו זאת המצוה תן עליו תמיד עד שיגדל ולא תפסוק: ואין ממשכנין את הכהנים. אע"פ שחייבין במחצית השקל: מפני דרכי שלום. מפרש בגמ': כל כהן ששוקל אינו חוטא. ואע"פ שאינו חייב לשקול וקד"א אם שוקל נמצא קרבן צבור קרב משל יחיד קמ"ל דאינו חוטא לפי שהוא מוסרו לציבור לגמרי: לעצמן. להנאתן ולא היא דחייבין לשקול אלא שעומר ושתי הלחם לוקחין משקלי ישראל לבדן: גמ' הא לתבוע תובעין. מן הנשים ועבדים וקטנים דדוקא אין ממשכנין אותן: הדא דתימר. שתובעין מן הקטנים דוקא כשהביא שתי שערות אע"ג שלא הגיע לכלל שניו: אבל אם לא הביא שתי שערות. ולא הגיע לכלל שניו אפילו תובעין לא: ולמשכן אין ממשכנין עד שיביא שתי שערות. ויגדיל שיגיע לכלל שניו ל"א ה"ג ולמשכן אין ממשכנין עד שיהיה בן כ'. ולפ"ז ניחא הכל אף הסוגיא דלקמן (הלכה ד'): כיני מתניתא. כן צריך לפרש מתני' דדרכי שלום היינו מפני הכבוד לפי שעבודת הקרבנות עליהם וכי היכא דלא ליתי לאנצויי ולי נראה מפני הכבוד היינו שמחוייבים לנהוג בהם כבוד דכתיב וקדשתו ואיסורא ליכא דכיון דתנאי ב"ד הוא על העתיד לגבות הם מחלו להכהנים: י"ב שבטים יתנו. זה בגימטריא שנים עשר והכהנים והלויים בכלל: כן משיבין חכמים לר"י. דחכמים סוברים דלריב"ז מותר להביא משקלי הכהנים עומר ושתי הלחם שלא נאמר וכל מנחת כהן אלא במנחת כהן יחיד אבל לא במנחה שיש לו בשותפות עם הצבור: חטאת יחיד מתה וכו'. כמו דמצינו שיחיד חלוק מצבור שחטאת יחיד מתה ואין חטאת צבור מתה ה"נ איכא לחלק בין מנחת יחיד למנחת צבור: וקשיא וכו'. הש"ס לא סיים למילתיה דר' טבי ומקשי עליה א"נ הא דקאמר בסמוך והוא מותיב לן שינויא הוא וכאלו קאמר אלא: שאין חטאת וכו'. מתני' היא בפ"ו דיומא: והוא משיב להן. וכי שקלים לאו נדבת יחיד הן ולמה יביא מהן עומר ושתי הלחם: כל דעבר בימא יתן. דהיינו כהנים ולויים וישראלים שכולן עברו בים סוף: על הפקודים. היינו בין אותן שנמנו לבדן בין אותן שנמנו עם ישראל יתנו תרומת ה' והא דכתיב בפרשת ואלה פקודי וכסף פקודי העדה מאת ככר וגו' דשמעינן דהכהנים ולויים לא נתנו היינו בתרומת האדנים אבל בתרומת שקלים לקרבנות צבור הושוו כולן: כל דעבר על פיקודייא. וכהנים ולויים לא עברו במנין לפני משה אלא הוא הלך לפתחי אהליהם ומנה אותן:

הלכה ד מתני' קני זבין וזבות. תורים ובני יונה שזבין וזבות מביאין וכותיים איירי אבל בנכרים אין זבין וזבות: כל שהוא נידר ונידב מקבלין מידן. דכתיב איש איש לרבות נכרים שנודרים נדרים ונדבות כישראל: וכן מפורש ע"י עזרא.

ריבב"ן

כל רכושו: משנה ג בט"ו בו שולחנות יושבות במדינה. בכל מקומות ישראל להחליף מעותיהם לצורך השקלים: [בכ"ה] ישבו במקדש. שבני הכפרין שהיו סמוכין לירושלים מחליפין שם: התחילו. הגבאין: למשכן. ליכנס לביתו וליקח משכון עד שיתן לו חצי השקל שהיו ממנין בכל עיר ועיר גבאין ממונין על כך ושופרות היו במדינה לקבץ שם הכסף כמו שהיו במקדש כדתנן לקמן: לוים וישראלים. אבל כהנים לא כדפרישית לקמן שלא היו רוצין ליתן משום שירי העומר: ולא קטנים. משכון לא היו לוקחין אבל לתבוע תובעין ומפ' בירושלמי כשהביא ב' שערות הקטן אז תובעין ממנו אבל לא ממשכנין וכל קטן שהתחיל אביו לשקול על ידו אע"פ שלא היה מחויב אינו פוסק מעתה וממשכנין עליו: תניא בתוספתא פ"ק נתמשכנו ישראל על שקליהן כדי שיהיו קרבנות צבור מהן. משל למי שעלתה לו נימא ברגלו הרופא כופתו ומחתך בבשרו בשביל לרפאותו כך אמר הקב"ה יתמשכנו ישראל על שקליהן [כדי] שיהא קרבנות צבור קרבין מהן מפני שקרבנות מכפרין ומרצין בין ישראל לאביהן שבשמים שכן מצינו בתרומת שקלים ששקלו ישראל במדבר שנאמר ולקחת את כסף הכפורים: ואין ממשכנין את הכהנים מפני דרכי שלום. אבל לתבוע תובעין ור' יהודה מפרש למה אין ממשכנין לפי שהיו סבורין שאין חייבין בשקלים שכל כהן שאינו שוקל אינו חוטא וא"ל ריב"ז אם אינו שוקל חוטא אלא שהכהנים דורשין מקרא זה וטועין הם ומפרש בירושלמי אמר ר' טבי בשם רב המנונא משיבין חכמים לר' יהודה חטאת יחיד מתה אין חטאת צבור מתה. מנחת יחיד קריבה כליל ואין מנחת צבור קריבה כליל אע"ג דלרבי יהודה ס"ל חטאת צבור נמי מתה. ובהקומץ רבה פריך ולבן בוכרי כיון דלכתחלה לא מחייב לאתויי כי מייתי חוטא [הוא] דקא מייתי חולין בעזרה וה"ה דיש להקשות והלא אוכל שירי העומר ושתי הלחם ולחם הפנים ומתרץ דמייתי ומסרי להו לצבור ומנחת צבור אינה קריבה כליל ואין כאן חולין לעזרה. ירושלמי כתיב כל העובר על הפקודים ר' יודה ור' נחמי' ח"א כל דעבר בימא יתן וחרנא אמר כל דעבר על פקודיא יתן מ"ד כל דעבר בימא יתן מסייע לריב"ז ומ"ד כל דעבר על פקודיא יתן מסייע לבן בוכרי דכהנים לא נמנו במנין ישראל מבן כ' שנה ולמעלה: משנה ד אבל אם שקלו מקבלין מידם. ירושל' הא לתבוע אין תובעין הכא את אמר תובעין והכא את אמר אין תובעין כאן בשהביא ב' שערות כאן בשלא הביא ב' שערות: הנכרי והכותי ששקלו מקבלין מידן. ירושלמי תיפתר כמאן דאמר כותי כנכרי: ואין מקבלין מידן קני זבות וכו'. ירושלמי וכי יש קני זבין וזבות בנכרים אלא רישא בנכרים וסיפא בכותים. הא דתני אין מקבלין אכותים קאי ואצטריך לאשמעינן משום דכותים עומדין בין ישראל ומקיימין מקצת מן המצות אעפ"כ אין מקבלין מהן ואע"ג דרבנן גזור שיהיו כזין לכל דבריהם כדי שיהיו ישראל פרושין מהן ואין מקבלין מהן אלא דבר הנידר והנידב דכתיב איש איש מלמד שהנכרים נודרים נדרים ונדבות כישראל: לא לכם ולנו. כלומר אין לכם עמנו

תקלין חדתין

שנוגעות בארץ הן של עניים: דב"ש היא. דאמר הפקר לעניים הפקר ולפיכך יכול להוסיף ופטור מן המעשר אבל לב"ה איך רשאי להוסיף וליתן הנוגעות בארץ לעניים בתורת לקט ולפטור מן המעשר ולכן עניים מעשרים ואוכלים. ואיכא דגרסי עניים ועשירים אוכלים. כלומר בתמיה וכי גם עשירים אוכלים זה ולב"ה בעינן עד שיופקר אף לעשירים: כד"ה משום קנס. דכיון דקנסוהו רבנן והפקירו הנוגעות בארץ הרי הוא כהפקר ב"ד ופטור ממעשרות וש"מ דהפקר ב"ד פוטר מן המעשר: מתני' שלחנות. החלפנים: היו יושבים במדינה. בירושלים וי"מ בכל ערי ישראל להחליף מחצית השקל להמביאים מטבע מדינתם: ישבו במקדש. לפי שהיה הזמן מתקרב ישבו במקדש כדי שימהרו להביא: התחילו למשכן. לשאינם מביאים: לא נשים. דאיש כתיב ולא אשה: ולא עבדים. דהוקשו לאשה: וקטנים. אפי' הביא ב"ש אם הוא פחות מבן עשרים: שוב אינו פוסק. אביו מלשקול ע"י: הכהנים. אע"פ שחייבין במחצית השקל: מפני דרכי שלום. מפרש בגמ': גמ' הא לתבוע תובעין. מן הקטנים: לא בדא. אינו בדין זה דאף אין תובעין אותו: ולמשכן אין ממשכנין עד שיהא בן כ'. ושלש חילוקים בדבר. קטן שלא הביא ב' שערות אין תובעין אותו. הביא ב"ש תובעין אותו שנעשה בזה בר חיובא דרבנן אבל אין ממשכנין. נעשה בן עשרים דאז נעשה בר חיובא דאורייתא כדכתיב מבן עשרים שנה ולמעלה אף ממשכנין אותו: כיני מתני'. כמו תני: מפני דרך הכבוד. לאי טעמא דאין ממשכנין הכהנים מפני דרכי שלום א"כ ישראלים נמי לא למשכנו דגבייהו מליתו בכ"מ שתיקנו חכמים מפני דרכי שלום ואפי' נכרים כדתנן להו סוף פרק הנזקין אבל מפני הכבוד מליתו שחולקים להם כבוד לכהנים יותר מישראלים אי משום וקדשתו אי משום שעבודת הקרבנות עליהם: מתני' אינו חוטא. ואע"פ שאינו מחויב לשקול וקד"א דאם שוקל נמצא קרבן צבור קרב משל יחיד קמ"ל דאינו חוטא לפי שהוא מוסרו לצבור לגמרי: לעצמן. להנאתן א"נ לדעתם ורצונם דס"ל דהוא דרשה גמורה ולא היא וכדמפרש בגמרא: האיך נאכלים. דס"ל שהוא קרבן יחיד לפי שאינם רוצים ליתן אין מוסרין יפה: גמ' כך משיבין חכמים לר"י. דחכמים ס"ל כריב"ז והשיבו לר"י לסברתו דס"ל שאינו חייב א"כ למה קאמר דאינו חוטא הרי כמו שחלוק צבור מיחיד בחטאת ה"נ חלוקים במנחה שמנחת יחיד קריבה כליל וא"כ חוטא נמי במה שנאכלת: וקשיא משיבין כו'. המקשה לא שביק לאסוקי מילתא דר"ט ופריך האיך מזכירים בדבריהם לר"י דהא איהו פליג אף בחטאת ומשום צבור ליחיד ולא חש לתרוצי כיון דעכ"פ מנחת יחיד קריבה כליל א"כ חוטא נמי הוה: הוא מותיב לון. ר"י משיב לחכמים: זו לא נדבת יחיד היא. כלומר לא דמי האי נדבה דשקלים לשארי נדבות יחיד דכולהו נדבות יחיד לא מסרי להו כלל לצבור אבל הכא דמסרי לצבור נפיק להו מתורת נדבת יחיד אלא כיון דלא מחייבו בהו לא מסרי להו לצבור יפה לכך לא הוי ממש כקרבן צבור לכך ס"ל לכתחילה לא ישקלו אבל מ"מ חוטא נמי לא הוה כיון דמ"מ מסרי לצבור: כיון שנמסר. דס"ל דלא אזלינן בתר רצונם אלא דלמסרו ולכן ס"ל דכהן שאינו שוקל חוטא דכיון שישקול וימסור לצבור נעשה קרבן צבור ובטלה דעתם: כל דעבר בימא. וכהנים ולוים נמי עברו בים וה"ק קרא כל העובר אשר עברו בי"ם על הפקודים בין שנמנו לבדם ובין שנמנו עם ישראל כולם יתנו תרומת ה' והא דכתיב וכסף פקודי העדה וגו' והוא מספר ב"י בלא לוים ההיא בתרומת אדנים הוא דכתיב דלכ"ע אין לכהנים ולוים חלק בהם אבל האי קרא בתרומת שקלים לקרבן איירי: כל דעבר על פקודייא. והיינו ישראלים לבדם הם שעברו על הפקודים לפני משה אבל כהנים ולוים לא עברו לפני משה אלא הוא הלך לפתחי אהליהם ומנה אותם: מתני' מקבלין מידן. ובלבד שימסרו לצבור לגמרי דלא ליהוי קרבן צבור קרב משל יחיד: קני זבין כו'. תורים וב"י: נידר ונידב. למזבח: מקבלין מידן. דתניא איש איש לרבות את הנכרים שנודרים נדרים ונדבות כישראל: וכל שאינו נידר כו'. למזבח אע"ג דנידר ונידב לבד"ה אין מקבלין מידם: וכן מפורש על ידי עזרא. כשרצו הכותים לסייעם ושלחו להם נבנה עמכם כי ככם נדרוש לאלהיכם והשיבום

משנת אליהו

הלכה ג הא לתבוע כו' ואין ממשכנין עד שיהא בן עשרים. כך היא גירסת מרן הגאון נ"ע וכ"ה שיטת הרוקח הגדול בסימן רל"ב וכ"ה שיטת הרע"ב. ומדברי הרמב"ם בפירושו נראה דגרי' כגי' הישנה ועשה מתובעין וממשכנין סלוקה א'. וא"א להעמידה דהא מעיקרא דייק הדא דתימא בשהביא ב"ש וקאי על הא דתנן אין ממשכנין אלמא ס"ל דבהביא ב"ש לתבוע הוא דתובעין אותו אבל אין ממשכנין אותו ואיך יחזור בו ויאמר דאין ממשכנין עד שיביא ב"ש ומיהו משיביא ב"ש ממשכנין. אלא גירסת מרן הוא העיקר וא"ש עם סוגי' דגמ' לקמן הלכה ד' הא לתבוע כו' ועי' תוי"ט במתני' ד' ד"ה כל כהן כו' ולדברי הרב כו' אבל לא ידעתי מי הכריחו לכך כו' היאך יפרש הירושלמי כו' ע"ש דבריו תמוהים מ"ש בשם הרע"ב שכתב דאינו שוקל עד בן כ'. לא כתב אלא דאין ממשכנין עד בן כ' אבל משהביא ב"ש תובעין נמי. ומ"ש ולפ"ז קרא תניין בתרומת אדנים וקרא קמא דלא כתיב מבן כ' איירי בתרומת הקרבנות תמוה וליטעמיה וכי בשביל דדריש גמ' ורמיז ג' תרומות בפ' שקלים כמ"ש אף בפ' זו נאמרו ג' תרומות כו'. נעקור למקרא המפורש גבי שקלים מבן עשרים דכל ההיא פרשתא פ' שקלים היא ועקים על אדנים לחוד ולמימר דשקלים א"נ בן כ' ההיא דרשא ל"ק בגמ' אלא אגב שהזכיר לעיל מינה ג' תרומות וגם אסמכתא בעלמא הוא אבל עיקר דינא בשקלים הוא: כך משיבין חכמים. בבבלי מנחות (כ"א ב') הסוגיא בקצרה ולבן בוכרי כיון שלכתחילה מיחייב לאתויי כי מייתי נמי חוטא

מסורת הש"ס

א) בק"י איתא דב"ש היא וא"ל ר' יוסי כו' משום קנסא וכב"ה עניי' אוכלין ומעשרין: ב) (מגילה כט ב): ג) (ערכין ד א) מנחו' כא ב מו ב: ד) עי' לקמן הלכה ד: ה) יומא סב א:

עין משפט נר מצוה

כ א מיי' פרק א משקלים הלכה ט:
כא ב מיי' שם הל"ז:
כב ג מיי' שם הל"י:
כג ד מיי' שם הל"ז:
כד ה מיי' פרק ד מפסהמ"ק הל"א:
כה ו מיי' פרק א משקלים הל"ז:
כו ז מיי' פרק ג ממעה"ק הל"ב:

נוסחת הבבלי

(א) מעשרין ואוכלין אמר ר"י: (ב) הא כן כשהביא כו' לא כהדא אין כו': (ג) מודה בו שאין כו': (ד) וקטנים אם וכו':

הגהות הגר"א

[א] צ"ל אין ממשכנין עד שיהא בן עשרים. וכ"ה שיטת רוקח הגדול בסימן רל"ב וכ"ה שיטת הרע"ב ומדברי הרמב"ם בפירושו נראה דגרים כגירסא הישנה ועשה מתובעין וממשכנין חלוקה א' ואי אפשר להעמידה דהא מעיקרא דייק הדא דתימא בשהביא ב' שערות וקאי על הא דתנן אין ממשכנין אלמא ס"ל דבהביא ב"ש לתבוע הוא דתובעין אותו אבל אין ממשכנין אותו ואיך יחזור בו ויאמר דאין ממשכנין עד שיביא ב"ש ומיהו משיביא ב"ש ממשכנין אלא גי' הגאון ז"ל הוא העיקר וא"ש עם סוגיא דגמ' לקמן הא לתבוע כו' ועי' בת"מ כי הוא מאריך עוד ואני כתבתי רק הדברים הנוגעים אל הבנת גי' הגאון ז"ל:

ציון ירושלים

הרמב"ם בפ"ו משבת הי"ב וביאר המרכבת המשנה שם בה"א דמדכתב בהלכו' שבת תיבת בשבת דהוא מיותר הכוונה דוקא בשבת אבל ביו"ט לא עכ"פ בחוה"מ מותר לפרק. ובסג"א בילס פ"ק הביא ג"כ דאין מפרקין ביו"ט אבל בחוה"מ מפרקין והוא מהירושלמי הלז:

(שייך לעמוד הקודם) מניין שהפקר ב"ד הפקר דכתיב אשר לא יבא. בבבלי ביצמו' דפ"ט ובכמה מקומו' הביא ג"כ דברי ר"א שיליף מאלה הנחלות ועיש"ש פ"י דיבמות סימן י"ט כתב דהא דר"א עדיף דלא תימא דוקא שיכולים להפקיר ולא להחליט למכירו קמ"ל הך דר"א לכך למד ר"א מאלה הנחלות ודבר זה היה בהעלם עין מהרב בעל ג"פ סימן קכ וש"ב במקו"ח סימן תמ"ח שכתבו דאינו יכול להחליט לאחרי' וכל האחרוני' הלכו בעקבותיהם ולא ראו דברי הש"ס הלז ובירושל' כאן לא נמצא רק דברי ר"י וצ"ע. (ע"כ): הדא דתימר בשהביא שתי שערו'. עשעה"מ הל' שקלים ובקצוה"ח סימן רל"ה ובאבני מלואים סימן כח ס"ק לג:

גליון הש"ס

[א] עי' בק"ע וש"ק הביאו גי' עד שיהי' בן כ' והגר"א ג"כ הגיה כן ע"ש אבל בפי' המשניות להרמב"ם מבואר כגירסא הישנה דאין ממשכנין עד שיביא ב"ש וכ"פ הרמב"ן פרשת כי תשא ועי' בתוי"ע אמנם לשון הירושלמי אינו מובן דמעיקרא נקט בהביא ב' שערות תובעין ואין ממשכנין ואח"כ קיים דבהביא ב"ש ממשכנין ונראה דהירושלמי דהוא ר"י לשיטתו דס"ל בנדה דמ"ו תוך הזמן כלאח"ז ומעתה י"ל דזהו כוונת הירושל' וג' חילוקים יש הדא דתימר בשהביא ב"ש היינו בתוך הזמן תובעין כיון דלר"י לאו שומא נינהו (ודלא כש"ק) אבל אם לא הביא ב"ש לא בדא דקטן גמור הוא ולמשכן היינו להוציא ממון מחזקתו עד שיביא ב"ש היינו שיביאם אחר י"ג שנה דאז נעשה גדול גמור לכל דבר וזהו שדייק גבי ממשכנין עד שיביא היינו שיביא אח"ז וזהו ג"כ כוונת הירושלמי בהל"ה וז"ב ומיושב בזה מה שלא הביא הרמב"ם ז"ל ענין תביעה כלל כיון דקי"ל תוך זמן כלפני זמן ולכך אין כאן רק ב' חילוקים ודו"ק: [ג] ועי' בכ"מ ולחם משנה ממעה"ק ה"ב:

תורה אור השלם

א) וְכָל מִנְחַת כֹּהֵן כָּלִיל תִּהְיֶה לֹא תֵאָכֵל: [ויקרא ו, טז] ב) זֶה יִתְּנוּ כָּל הָעֹבֵר עַל הַפְּקֻדִים מַחֲצִית הַשֶּׁקֶל בְּשֶׁקֶל הַקֹּדֶשׁ עֶשְׂרִים גֵּרָה הַשֶּׁקֶל מַחֲצִית הַשֶּׁקֶל תְּרוּמָה לַיי: [שמות ל, יג] ג) וַיֹּאמֶר לָהֶם זְרֻבָּבֶל וְיֵשׁוּעַ וּשְׁאָר רָאשֵׁי הָאָבוֹת לְיִשְׂרָאֵל לֹא לָכֶם וָלָנוּ לִבְנוֹת בַּיִת לֵאלֹהֵינוּ כִּי אֲנַחְנוּ יַחַד נִבְנֶה לַיי אֱלֹהֵי יִשְׂרָאֵל כַּאֲשֶׁר צִוָּנוּ הַמֶּלֶךְ כּוֹרֶשׁ מֶלֶךְ פָּרָס: [עזרא ד, ג]

שֶׁמַּעְנוּ שֶׁהוּא פָּטוּר מִמַּעֲשֵׂר דִּבְרֵי הַכֹּל מִשּׁוּם קְנָסָא, שאף לבית הלל שהפקר לעניים אינו הפקר, זה רק בבעלים המפקיר את ממונו, אבל לבית דין יש כח להפקיר לעניים בלבד (תוס' רעק"א פאה ה, א אות מז), והקנס שקנסוהו חכמים שיהיו השיבולים הנוגעות בארץ של עניים, נחשב להפקר בית דין (תקלין חדתין).

מִשְׁנָה. בַּחֲמִשָּׁה עָשָׂר בּוֹ שׁוּלְחָנוֹת הָיוּ יוֹשְׁבִין בַּמְּדִינָה - 'שולחנות' הם החלפנים, וקרויים כך על שם השולחנות שלפניהם, שמקבלים על גביהם מעות להחליפן (פיה"מ לרמב"ם, תקלין חדתין). ובחמשה עשר באדר היו יושבים להחליף למחצית השקל את המטבעות שהביא כל אחד ממדינתו, לפי שאינם יודעים כמה מהמטבע שלהם שוה למחצית השקל (רא"ש, רע"ב, תקלין חדתין). והטעם שהחליפום לשקלים אף שמטבעות כל המדינות היו יוצאים בירושלים (ראה ב"ק צז, ב), כי מטבע של ירושלים היה יוצא יותר, וממטבע זה היה נוח ומזומן יותר לגזברים לקנות קרבנות (תלמיד הרשב"ש). או שהיו מחליפים את הפרוטות לשקלים (רש"י מגילה כט, ב), שהפרוטות מצויות ביד כל אדם (רבנו משולם), והוצרכו להחליפן למחצית השקל כסף, משום שאין לתת מטבעות מנחושת, אלא דוקא מטבע של חצי שקל כסף, וכך משמע מדרשת הגמ' להלן (ד, ב) 'זה יתנו' – כזה יתנו (מעשה רקח שקלים ג, א, ערוך השולחן העתיד שקלים פב, ב-ג, ראה גם רש"י בכורות מט, ב. אך ראה בערוך השולחן שם פד, ב-ג, ובמנחת חינוך מצוה קה אות א, שיתכן שאפשר לתת גם פרוטות וכל מטבע טבוע, וכן מבואר בתלמיד הרשב"ש המובא לעיל, וכן כתבו בישועות מלכו שם ג, יג, ובשקל הקודש בה"ל א, א). ויש שכתב, שהשולחנות הם גבאי בית דין שהיו יושבים מט"ו באדר ותובעים מהעם בנחת לתת מחצית השקל, אך עדיין לא היו כופים לתת (רמב"ם שקלים א, ט, וראה מלאכת שלמה ובית דוד שהוא שלא כדבריו בפיה"מ).

מִשֶּׁיָּשְׁבוּ בַּמִּקְדָּשׁ הִתְחִילוּ לְמַשְׁכֵּן - גבאי בית דין היו נכנסים לביתו של מי שעדיין לא נתן מחצית השקל, ולוקחים ממנו משכון בעל כרחו כדי לכפותו עד שיתן, וממשכנים אפילו את כסותו (רמב"ם בפיה"מ ובהל' שקלים א, ט; ריבב"ן), וככל מצות עשה שכופים אותו לקיימה, ואם אינו רוצה לתת מכים אותו עד שתצא נפשו (מנחת חינוך מצוה קה אות ב, ע"פ כתובות פו, ב לגבי כל מצות עשה). וכופים אותו עד שיאמר 'רוצה אני', שאין הקרבן קרב אלא לרצונו (ראב"ד בתורת כהנים אמור פרשה ז, ב, ראה ר"ה ו, א). ויש שהסתפק בזה, שיתכן שאין ממשכנים כלל בעל כרחו, והמשכון שנוטלים ממנו הוא רק כדי לזרזו להביא ולא משום שאינו רוצה להביא (ר"ש משאנץ שם). ולדעת הסובר שכופים אותו, יש להסתפק אם חל גם שיעבוד על נכסיו מכח החיוב לתת מחצית השקל, שהרי זו מלוה הכתובה בתורה ושיעבודא דאורייתא, ואם כן יורדים לנכסיו גם שלא בפניו, או שאין נכסיו משתעבדים [כמו בריבית וצדקה שיש סוברים שאין נכסיו משתעבדים], ולכן רק בפניו יורדים לנכסיו מדין כפיה על המצוה. ומסתבר לומר שחל שיעבוד על נכסיו וגובים מהם אף שלא בפניו, וכמו לענין פדיון הבן (מנחת חינוך שם). ויש שכתב, שאי אפשר לגבות את המשכון ולהביאו למחצית השקל, כי כל זמן שלא הקדיש אותו בעצמו, אינו ראוי לקרבנות (עונג יו"ט קלז).

והטעם שהתחילו למשכן מכ"ה באדר, משום שזמן זה הוא ארבעה ימים קודם ניסן [שאדר הסמוך לניסן הוא לעולם חודש חסר], ומאותו היום היו מתחילים לבקר ולבדוק את כבשי התמיד ממומים [שהקרבן טעון ביקור ארבעה ימים קודם שחיטתו (ראה מנחות מט, ב)], ומיום שהפרישום לצורך ביקורם, אף שלא קנאום עד אחד בניסן [שאז היו מביאים קרבנות מהשקלים החדשים של שנה זו, כמבואר לעיל (ב, א)], התחילו למשכן על השקלים שישמשו לצורך זה (רבינו משולם, וראה טורי אבן מגילה כט, ב ושקל הקודש בה"ל א, ט, שדנו אם מועיל ביקור לקרבן קודם שקנאו והקדישו).

אֲבָל לֹא נָשִׁים, שאינן חייבות כלל במחצית השקל, משום שהיא 'מצות עשה שהזמן גרמא' שנשים פטורות ממנה [כמבואר בקידושין (כט, א)] (מאירי), ונחשבת 'זמן גרמא', משום שזמנה בניסן (שקל הקודש א, מו ובבה"ל שם, ראה לעיל ב, א), או משום שמחצית השקל משמשת לקניית קרבנות ציבור שתלויים בזמן (מהר"ם שיק מצוה קו, ב; התעוררות תשובה ב קצב, ד).

ויש שכתבו, שאינה נחשבת 'מצות עשה שהזמן גרמא', שהרי אין לה זמן קבוע ואפשר לשקול כל השנה כולה, ולא עוד אלא שאם לא נתנו בשנה זו, צריכות לתת בשנה הבאה (שער המלך מילה א, א; מנחת חינוך מצוה קה אות א; ערוך השולחן שקלים פג, ו), ומכל מקום פטורות כיון שנאמר בה (שמות ל, יב) 'ונתנו איש כופר נפשו' - 'איש' ולא אשה (רא"ש, רע"ב, תקלין חדתין), או משום שנאמר (שם, יג) 'כל העובר על הפקודים', ואשה אינה עוברת על הפקודים (קרית ספר שקלים). ומה שנקטה המשנה רק שאין ממשכנים אותן ולא שאינן חייבות כלל, הוא אגב קטנים שבהם הלשון היא דוקא כמבואר בגמ' (מהר"א פולדא על הירושלמי להלן ה, א).

ויש שכתב, שהיא 'מצות עשה שהזמן גרמא' ואף על פי כן נשים חייבות, כיון שהיא באה לכפרה וגם נשים צריכות כפרה, והמיעוט של 'איש' ולא אשה הוא רק לענין זה שאין ממשכנים אותן על כך (ר"ש סיריליאו להלן מ"ה, ומלאכת שלמה שם בשמו).

וְכָל קָטָן שֶׁהִתְחִיל אָבִיו לִשְׁקוֹל עַל יָדוֹ שׁוּב אֵינוֹ פּוֹסֵק - אלא נותן האב עבורו בכל שנה ושנה, עד שיגדל הקטן ויתן בעצמו (רמב"ם בפיה"מ ובשקלים א, ז). והוא מדין חינוך, שכיון שהתחיל האב לחנכו במצוה זו [אף שלא חייבוהו אם לא התחיל (שקל הקודש ציה"ל שם, צד)], שוב אינו נפטר מלחנכו בכך עד שיגדל (רמב"ם בפיה"מ, רוקח רלג, מלאכת שלמה). ויש שכתב, שהוא מדין נדר (מג"א תע, ב), ודוקא כשהיתה דעתו לנהוג כך בכל שנה עד שיגדל (ע"פ שו"ע הרב שם, ה). ולפי זה יכול לעשות על זה התרה (משנ"ב שם, ט), וכן אם התנה שיהא בלי נדר, אינו חייב (שקל הקודש שם, נא). ויש שביאר, שאין כאן מחלוקת, והחיוב הוא מדין נדר, רק שאסור לו לנדור כך אלא אם כן מקבל על עצמו לתת עבור בנו בכל שנה ושנה מדין חינוך, שאם לא כן, נחשב כמוסיף עבור עצמו ועובר על 'העשיר לא ירבה', ולכן לא יועיל אם יאמר 'בלי נדר', שהרי כל ההיתר לתת הוא רק בהתחייבות לתת בכל שנה מדין חינוך (שקל הקודש שם בבה"ל).

ואם אינו שוקל עבור בנו לאחר שהתחייב בכך, בית דין ממשכנים אותו (מאירי וריבב"ן). ויש שכתבו, שאין ממשכנים אותו, שאין זו אלא מצוה בעלמא (רבנו משולם ור"ש סיריליאו).

ואם מת האב, אין הבן חייב לשקול עבור עצמו עד שיגדל (תוס' יו"ט, בדעת הרמב"ם). ויש שכתב, שאם מת האב והוריש נכסים לבן, הבן שוקל לעצמו, או האפוטרופוס שוקל עבורו, משום שהנכסים השתעבדו לכך בחיי האב (רא"ש ורע"ב, ע"פ תוס' יו"ט ותפארת ישראל יכין יט).

■ המשך במילואים עמ' 94 ■

הקדמה: 'קלבון' הוא מטבע קטן שמוסיפים על מחצית השקל, והוא מעה כסף (דעת רבי מאיר במשנה), שהיא אחד משנים עשר במחצית השקל (מאירי ורא"ש), ויש אומרים שהוא חצי מעה כסף (דעת חכמים במשנה), שהוא אחד מעשרים וארבעה במחצית השקל (מאירי ורא"ש). ומקור המילה 'קלבון' הוא ביוונית (תפארת ישראל להלן ב יכין א), ופירושה מטבע קטן (ערוך ערך קלבון). וגם בלשון הקודש כינוהו כך, ש'קלבון' הוא נוטריקון 'קל' 'בון' – כלומר, דבר קל ומועט שבין שווי שקל לשני חצאים (רא"ש, רע"ב, קרבן העדה, תקלין חדתין, וכשיטתם להלן).

וטעם נתינת הקלבון, לדעת חכמים נותנו לשולחני עבור שכר הפריטה, שכשנותן לו שקל שלם צריך לתת לו שכר עבור הפריטה לשני חצאים [שהמצוה היא לתת דוקא מטבע של חצי שקל (מעשה רקח שקלים ג, א)], שאם לא כן, השולחני יפחית מעט מהמשקל ויתן לו שני חצאים במשקל חסר ויטול לעצמו את ההפרש עבור הפריטה, ונמצא שחסר ממשקל מחצית השקל (רמב"ם בפיה"מ ובהל' שקלים ג, א, מאירי, חינוך מצוה קה, ע"פ שקל הקודש שם, א ובה"ל שם). ויש שפירש, שנותנו לגזבר שלא יפסיד ההקדש, שלאחר נתינתם לגזברים הם פורטים את חצאי השקלים לשקלים, כי חצאי השקלים הם מטבעות דקים שקל לאבדן, וכדי שלא יפסיד ההקדש את שכר הפריטה, מוסיף קלבון למחצית השקל (רש"י ביצה לט, ב ובבכורות נו, ב בפי' שני). ויש שפירשו, שנותנו לשולחני כתוספת, משום שחששו שמא המשקל אינו מדויק, ולכן גם הנותן חצי שקל צריך להוסיף קלבון, כדי להשלים אם חסר במשקל (רש"י חולין כה, ב ובבכורות נו, ב בפי' ראשון, תלמיד הרשב"ש, רא"ש, וראה משנת אליהו להלן ע"ב). ובזה תהיה נפק"מ בין כל הטעמים, שלטעם שהוא משום שכר פריטת השולחני, זה רק בשקל שלם, ולטעמים האחרים זה גם בחצי שקל (ראה שקל הקודש בבה"ל שם).

והחיוב בקלבון לדעת חכמים אינו אלא מדרבנן (מאירי, מנחת חינוך מצוה קה אות ה, אך ראה רא"ש), ולדעת רבי מאיר הוא חיוב מהתורה (גמ' להלן ע"ב), כדי להשלים לשיעור מחצית השקל, שמחצית השקל שנותן אינה בשיעור מדויק (רש"י חולין כה, ב ובבכורות נו, ב בפי' ראשון, תלמיד הרשב"ש), משום שהיא מעורבת בסיגים (קרבן העדה להלן ע"ב), או מחמת שהיא נשחקת ממשמוש הידים (תפארת ציון). ולדעתו בודאי חייב לתת קלבון אף כשׁשוקל מחצית השקל (רבינו משולם וקרבן העדה להלן ע"ב, אך ראה רמב"ם בפיה"מ).

וְאֵלּוּ שֶׁחַיָּיבִין בְּקָלְבּוֹן, ומסתימת לשון המשנה משמע, שבכל אופן יש חיוב לתת, גם כשנותן מחצית השקל ולא רק כשנותן שקל שלם [וכדעת רבי מאיר, ראה לעיל בהקדמה] (רבינו משולם וקרבן העדה להלן ע"ב). ויש שכתב, שהכוונה היא כשנותן שקל שלם [וכדעת חכמים, ראה לעיל בהקדמה] (תקלין חדתין שם, ביאור הגר"ח קניבסקי).

לְוִיִּם וְכוּ' אֲבָל לֹא כֹּהֲנִים, ואף שכהנים חייבים במחצית השקל לדעת רבן יוחנן בן זכאי במשנה לעיל, מכל מקום כיון שאין ממשכנים אותם על כך מפני כבודם [כמבואר במשנה ובגמ' שם], פטורים גם מקלבון (מאירי, תוס' יו"ט בשם הכסף משנה שקלים ג, ב), ולפי טעם זה, לדעת רבי מאיר שקלבון הוא מהתורה (ראה להלן ע"ב ובהקדמה למשנה), גם כהנים חייבים (ראה ליקוטי הגר"א בילקוט מפרשים מהדורת עוז והדר, אך ראה תפארת ציון). ויש שכתב, שהמשנה היא כדעת בן בוכרי במשנה לעיל שכהנים פטורים ממחצית השקל, ועל כן פטורים הם גם מקלבון, כנשים ועבדים (תלמיד הרשב"ש), אבל לויים חייבים במחצית השקל גם לדעת בן בוכרי (שקל הקודש ציה"ל ג, יט, בדעת תלמיד הרשב"ש). ויש שכתב, שלדעת בן בוכרי גם לויים פטורים ממחצית השקל, והמשנה שחייבה לויים בקלבון, בהכרח היא כרבן יוחנן בן זכאי ולא כבן בוכרי (ר"ש סירילאו, וראה ביאורנו לעיל ג, ב ד"ה מאן, שהובאה מחלוקת זו לענין לויים לדעת בן בוכרי).

הַשּׁוֹקֵל עַל יַד עָנִי וְעַל יַד שְׁכֵנוֹ וְעַל יַד בֶּן עִירוֹ פָּטוּר, שכל השוקל במתנה עבור אחר, פטורהו מקלבון (ריבב"ן ורא"ש). והמשנה שנתה את דבריה בדרך 'לא זו אף זו', שלא רק השוקל עבור עני פטור, שמקיים בזה מצות צדקה, אלא אף השוקל עבור שכנו העשיר פטור, ולא רק בשכנו העשיר שמרבה בכך שלום ואהבה, אלא אף השוקל עבור בן עירו הרחוק ממנו פטור (תלמיד הרשב"ש). ויש שפירשו, שמדובר בנותן עבור מי שאינו יכול לתת, שהעני אין לו ממון לתת, ושכינו ובן עירו מדובר כשאינם נמצאים כאן, ומאחר והוא נוהג מידת חסידות כשנותן עבורם במתנה כדי להרבות בשקלים להקדש, פטרוהו מהקלבון (תקלין חדתין להלן ע"ב, וע"פ מאירי ורמב"ם שקלים ג, ג). או שגם 'שכינו' ו'בן עירו' היינו כשהם עניים, והתנא פירט אותם משום שכך הדרך לתת לעניים שהם שכניו ובני עירו (רבינו משולם), ופטרוהו מקלבון כדי שלא תינעל דלת בפני נותני צדקה (ר"ש סירילאו).

וכששוקל עבור חבירו, שכר המצוה הוא של הנותן (רש"י כתובות קח, א ד"ה ועל העתיד, ע"פ הגמ' שם), ואף שחבירו לא קיים בזה את המצוה המוטלת על גופו לתת מחצית השקל, מכל מקום מועיל לתת עבור חבירו, שבכך יהיה לו חלק בקרבנות ציבור הנקנים מהשקלים (תשובת החוות דעת בחמדת שלמה יו"ד לב), ועל כן אינו צריך להקנות את מחצית השקל לחבירו (חזו"א אה"ע קמח, לדף כט, א). ויש שכתב, שאין חובת הגוף לתת מחצית השקל ואין ענין שיהיה לו חלק בקרבנות הציבור הנקנים בה, אלא החיוב הוא רק שיבוא לידי ההקדש מחצית השקל על ידו, וכפריעת חוב שיכול לפרוע על ידי חבירו, ועל כן אין צריך להקנות לו את מחצית השקל (אגרות משה או"ח א, קצא, וראה גור אריה יהודה [זמבא] מועדים כ, ז).

גְּמָרָא. כָּאן בְּשֶׁהֵבִיא שְׁתֵּי שְׂעָרוֹת, שאז תובעים אותן, אך מכל מקום אין ממשכנים (גמ' לעיל ג, ב, ראה ביאורנו שם ד"ה ולמשכן).

כּוּתִי כְּנָכְרִי דִּבְרֵי רַבִּי, רַבָּן שִׁמְעוֹן בֶּן גַּמְלִיאֵל אוֹמֵר כּוּתִי כְּיִשְׂרָאֵל לְכָל דָּבָר. הכותים הובאו מארץ 'כותא' על ידי מלך אשור, והושיבם בשומרון לאחר שהגלה משם את עשרת השבטים. ובתחילה לא היו הכותים יראים את ה', אך לאחר ששילח בהם ה' אריות שהיו הורגים בהם, התגיירו מאימת האריות (מלכים ב יז, כד-כח, ורש"י קידושין עד, א). ונחלקו התנאים (שם עה, ב) האם הם 'גרי אריות' ודינם כגויים לכל דבר [שכן הדין בכל מי שמתגייר משום יראה (רמב"ן חולין ו, א), או שהם מעולם לא התגיירו גירות גמורה (רמב"ן קידושין שם, תוס' יבמות כד, ב)], או שהם 'גרי אמת' ודינם כישראל לכל דבר [שבתחילה התגיירו לשם שמים בגירות גמורה, אלא שאחר כך חזרו לסורם, וגר שחזר לסורו הוא כישראל מומר (רש"י סנהדרין פה, ב, רמב"ן קידושין שם)], ומכל מקום מדרבנן גזרו עליהם שיחשבו כגויים גמורים, משום שמצאו שהם עובדים עבודה זרה, כמבואר בחולין שם.

המשך במילואים עמ' 95

כשרצו הכותים לסייען ושלחו להם נבנה עמכם כי ככם נדרוש לאלהיכם השיבו להם לא לכם ולנו לבנות בית בשותפות לאלהינו ולכם אין חלק ולדקה וזכרון בירושלים: קולבון. כלומר דבר קל מועט שמוסיפים על מחצית השקל כשרוצין ליקח מן השלחני ב׳ חצאי שקלים בעד שקל שלם: השוקל ע״י אשה וכו׳ פטור. כגון שהלוה להם דכיון דפטורין הן לא מחייבי בקלבון ואי לא הלוה להם אלא שפורע בשבילם אפי׳ שוקל בשביל בר חיובא פטור מן הקלבון כדלקמן: ואם שקל על ידו וע״י חבירו. בשהלוהו איירי ושוקל שקל שלם מחצית השקל בשבילו ומחצית השקל שמלוה לחבירו חייב קולבון א׳ דסבר הנותן מחצית השקל הקצוב בתורה פטור מן הקלבון וב׳ ששקלו שקל שלם אין נותנין אלא קלבון אחד: רמ״א ב׳ קלבונות. דסובר ר״מ השוקל מחצית השקל חייב בקלבון הלכך שנים ששקלו

נוסחאות ישנות

ואלו שחייבין בקלבון לוים וישראלים וגרים ועבדים משוחררים אבל לא כהנים ונשים ועבדים וקטנים השוקל ע״י כהן ע״י האשה ע״י עבד ע״י קטן פטור ואם שקל על ידו וע״י חבירו חייב בקלבון א׳ ור״מ אומר ב׳ קולבנות הנותן סלע ונוטל שקל חייב שני קולבנות השוקל על יד עני ועל יד שכינו ועל יד בן עירו פטור ואם הלוון חייב האחין השותפין שחייבין בקלבון פטורין ממעשר בהמה וכשחייבין במעשר בהמה פטורין מן הקלבון וכמה הוא קלבון מעה כסף דברי ר״מ וחכ״א חצי מעה: גמ׳ אע״פ שאמרו כו׳ הא לתבוע אין תובעין הכא את אמר תובעין והכא את אמר אין תובעין כאן בשהביא ב׳ שערות וכאן בשלא הביא ב׳ שערות: הנכרי והכותי כו׳. א״ר בא (ביבא) תיפתר כמ״ד כותי כנכרי דאתפלגין כותי כנכרי דברי רבי רשב״ג אומר כותי כישראל לכל דבר (א) אמר ר׳ לעזר מתני׳ בנכרים הא בכותים לא ותני׳ כן אדם [ה] לרבות את הגרים מכם להוציא את המומרים מתני׳ פליגי על ר׳ אלעזר אין מקבלין מידם קני זבין וזבות קני יולדות וכי יש קני זבין וזבות בנכרים [א] אלא רישא בנכרים וסיפא בכותים [ב] (והא כיני) כן הוא רישא בנכרים וסיפא בכותים אמר ר׳ יוחנן בתחלה אין מקבלים מהן לא דבר מסוים ולא דבר שאינו מסוים ובסוף מקבלין מהן דבר שאינו מסוים ואין מקבלין מהן דבר מסוים רשב״ל אמר בין בתחילה בין בסוף אין מקבלין מהן לא דבר מסוים ולא דבר שאינו מסוים (ב) מתני׳ פליגי על רבי יוחנן אין מקבלין מהן הקדש ונדבה לבדק הבית פתר לה בין בתחלה בין בסוף [ג] ובלבד דבר מסוים (נ״י פתר לה במסוים שאפילו מעותיו יוליכם לים המלח). רשב״ל אמר בין בתחלה ובין בסוף אין מקבלין מהם לא דבר מסוים וכו׳: מתני׳ פליגי על רשב״ל דתני הכל שוין שהן נודרין ונידרין פתר לה עולה [ג] ניחא נודרין עולה (ג) נידרין עולה (לא) [ד] אלא [ג] כשאמר ישראל הרי עלי עולה ושמע נכרי ואמר מה שאמר זה עלי: (ד) [ה] ואינו מביא עמו נסכים ומותר נסכים לא לכלי שרת אינון נמצא מביא דבר מסויים התיב רבי יוסי בר רבי בון והא תנינן נערכין ועורכין לא לבדק הבית אינון היך מה דאת אמר תמן לשמים הוא מתכוין ומאיליהן הן באין לבדק הבית כן את אמר אף הכא לשמים הוא מתכוין ומאיליהן

ס״א שאינו

לכלי שרת

שקל שלם חייב ב׳ קלבונות: הנותן סלע. דהיינו שקל שלם לשלחני של הקדש ונוטל ממנו מחציתו ושקל האמור כאן היינו מחצית השקל: נותן ב׳ קלבונות. מפרש בגמ׳: גמ׳ הא לתבוע אין תובעין. מדקתני אם שקלו מקבלין מידן משמע אם שקלו מעצמן מקבלין אבל אין תובעין מהן וקשיא הכא אמרינן שאין תובעין וברישא תנן אין ממשכנין נשים ועבדים וקטנים דמשמע אבל תובעין מיהם: כאן. רישא איירי בקטן שהביא שתי שערות ותובעין וסיפא בקטן שלא הביא שתי שערות דאפי׳ תובעין נמי לא: תיפתר. תפרש למתני׳ אתיא כמ״ד דכותי כנכרים לפיכך אין מקבלין ממנו: דאיתפלגון. דפליגי: מתני׳ בנכרים. דוקא הוא דאין מקבלין מידן אבל מכותיים מקבלין: ותני כן. ותניא נמי הכי: אדם. כי יקריב מכם קרבן ודרשינן אדם לרבות את הגרים וקשיא ל״ל קרא תיפוק ליה דלא גרע מנכרים דאיתרבו מאיש איש שנודרים נדרים ונדבות אלא לאשמועינן דהא דכתיב מכם למעט מומרים דוקא מומרים מישראל אבל מגרים אפי׳ ממומרים מקבלין וה״ק מכם בכם חילקתי אבל בגרים לא ואי לא כתיב אדם ה״א בכם חילקתי ולא באומות כדאיתא פרק קמא דחולין והשתא מכותים אע״פ שחזרו לסורם מקבלין מהן וא״ת הא אדם גבי נדבה כתיב וע״כ לומר דשקלים לנדבה דמיין א״כ למה אין מקבלין מנכרים דהא כתיב איש איש י״ל דכתיב גבייהו דבר אל בני ישראל ויקחו לי תרומה: ופריך מתני׳ פליגא וכו׳. כלומר סיפא דמתני׳ קשיא לר״א: וכי יש קיני זבים בנכרים. הא בני ישראל כתיבי בפרשה אלא ודאי דסיפא בכותיים שהיו גרים וכיון שחזרו לסורם קמ״ל דאין מקבלין מהן וקשיא רישא בעכו״ם וסיפא בכותיים: ומשני והא כיני. כלומר יהי כן רישא בנכרים וסיפא בכותיים: בתחלה. בתחלת הבנין אין מקבלין מהן שום דבר דשמא לרפיון המלאכה מתכוונים: ובסוף. לחזק את בדקיו: ה״ג מקבלין מהן דבר שאינו מסויים ואין מקבלין מהם דבר מסוים. וה״פ דבר שאינו מסוים כגון מים ומלח ודבר מסוים דבר שנראה בעין אין מקבלין מהן דגנאי הוא ועוד שמתפארים בו: הקדש נדבה לבדק הבית. ולא מפליג בין תחלה לסוף ובין דבר מסוים לשאינו מסוים: ה״ג ובלבד דבר מסוים. וה״פ ברייתא איירי דוקא בדבר מסוים: מתני׳. דפ״ק דערכין קשיא על רשב״ל: הכל שוין וכו׳. ברישא תנן נכרים רמ״א נערך אבל לא מעריך רי״א מעריך אבל לא נערך זה וזה מודים שנודרין ונידרין ונודרין היינו דמי פלוני עלי ונידרין דמי עצמו עלי או שאמרו אחרים דמי פלוני עלי והכל לבדק הבית שמעינן דמקבלין מהן: ומשני פתר לה. הא דנודרין ונידרין היינו עולות אבל לבדק הבית לא: ופריך הניחא נודרין. איכא לאוקומי בעולה אלא נידרין ליכא למימר בעולה דאם הישראל מדירו שיתן עולה מי ישמע לו הנכרי: ומשני לא בשאמר הישראל וכו׳. וה״ז כאילו הישראל מדירו שהרי ע״י נדר הישראל הוא מתחייב: ופריך ואינו מביא. הנכרי עם העולה נסכים בתמיה וכיון שצריך להביא נסכים א״א שלא יהיה מותר ותנן לקמן מותר הנסכים לכלי שרת: ומשני נמצא מביא דבר מסוים. כלומר וליטעמך הא אף לר׳ יוחנן קשיא הרי מביא דבר מסוים לכלי שרת דבר מסויים הן: התיב ר״י בר בון. לתרוצי לרבי יוחנן: וערכין לא לבדק הבית אינון. בתמיה ותקשי לך מתני׳ גופא: היך מה וכו׳. ע״כ לומר דהתם לא מיקרי דבר מסוים כיון דלבו לשמים כלומר לגבוה ואין לבדק הבית יהבינן ליה ה״נ במותר הנסכים כיון שהוא נותן להקריבן לגבוה וממילא ניתותרו ויהבינן

ריבב״ן

לבנות בית אלא אנחנו לבד. גרסינן בערכין פ״ק תני חדא נכרי שהתנדב נדבה לבדק הבית מקבלין אותה ממנו ותניא אידך אין מקבלין אותה ממנו אמר ר׳ אילא אמר ר׳ יוחנן ל״ק הא לכתחלה הא לבסוף דאמר ר׳ אסי אמר רבי יוחנן בתחלה אפילו מים ומלח אין מקבלין מהם פירוש משום רפיון שמא יתכוונו לרפות ידי עושי המלאכה. לבסוף לאחר שנגמר בנין הבית דבר מסויים אין מקבלין מהן דבר שאינו מסויים מקבלין מהן היכי דמי דבר המסויים אמר רב יוסף כגון זו אמה כליא עורב פי׳ כל דבר הנראה למקדש אין מקבלין מהן לפי שלא יהיה להם חלק וזכרון בבית כדכתיב ולכם אין חלק וזכרון בירושלים: אלו חייבים בקלבון לוים וישראלים אבל כהנים לא [השוקל] ע״י העבד ע״י הקטן פטור. הואיל שהן עצמן פטורין אם אחרים שקלו על ידיהן נמי פטורין אע״פ שבאו מיד אדם המחויב בקלבון לעצמו: על ידו ועל ידי חבירו חייב בקלבון אחד. על עצמו ולא במה שנתן חצי שקל חבירו: ר״מ אומר ב׳ קולבנין. ירושלמי אע״פ שאין שקלו תורה קלבנו תורה כלומר אעפ״י שלא נתחייב ליתן השקל על חבירו הואיל שנותן יתן גם הקלבון סבר (כר׳) [ר״מ] בנותן שקלו שלם שפטור מן הקלבון פי׳ אם נתן שקל שלם ולא נתן בתורת קלבון ההוספה אפי׳ הכי פטור בקלבון: אמר רבי מאיר כמין מטבע אש הוציא הקדוש ברוך הוא מתחת כסא הכבוד והראהו למשה ואמר זה יתנו כזה יתנו: נתן סלע ליטול שקל חייב ב׳ קולבנות. ירושלמי אמר ר׳ אלעזר דר׳ מאיר דאמר דאחד שקל שהוא נותן ואחד שקל שהוא נוטל רב אמר ד״ה היא. אחד שקל שהוא נוטל ואחד לדבר תורה. הנותן סלע פי׳ ביט ובין חבירו הואיל שחבירו ישלם לו חייב ב׳ קולבנות פ״א נתן סלע להקדש כדי ליטול שקל מן ההקדש: השוקל ע״י עני ע״י שכנו. משלו שנותן לו מתנה פטור מקולבון אעפ״י שלא ירפו (נ״א שלירפו) עם שקלו ונתן סלע שלם אבל אם הלוון לו חייב דהוי כאילו הוא נתן לפי׳ יתחייב גם הוא בקולבון להלוות לו. ולת״ק דפליג לעיל על ר״מ אצטריך דאמרי לעיל על ידו וע״י חבירו חייב בקולבון אחד התם נתן לו מתנה אבל הכא שמלוהו חייב: האחין השותפין שחייבין בקולבון פטורין ממעשר בהמה. אם חלקו ממון אביהם אע״פ שחזרו ונשתתפו חייבין כל אחד ואחד בקולבון אעפ״י שהיה אביהן שוקל על ידן ופטור מן הקולבון אם היו קטנים פטורים דתנן לעיל על יד הקטן פטור ואם היו גדולים נמי פטור דתנן ע״י שכנו ע״י בן עירו פטור ובנו גדול כבן עירו דמי שלא היה אביו חייב עליו ואע״פ שעד עתה מתפוסת הבית לא פרע מהם אביהם קולבון עכשיו שחלקו חייב אע״פ שחזרו ונשתתפו לא אמרי׳ חזרה לתפוסת הבית כבתחלה. ופטורין ממעשר בהמה דת״ר בבכורות בפ׳ בתרא (דף נו:) יהיה לך ולא של שותפות יכול אפי׳ מתפוסת הבית ת״ל יהיה [פי׳ יכול] אפי׳ מתפוסת הבית יהיו פטורים ממעשר בהמה דכשותפות דמי ת״ל יהיה ופריך התם והא בבכור כתיב אם אינו ענין לבכור דאיתיה בשותפות דכתיב ובכורות בקרכם ובאנכם תנהו לענין מעשר בהמה. אמר ר׳ ירמיה פעמים שחייבין בזה ובזה ופעמים שפטורין בזה ובזה. פעמים שחייבין בקולבון ופטורים ממעשר ופעמים שחייבין במעשר ופטור מן הקולבון. חייבין בזה ובזה שחלקו בכספים ולא חלקו בבהמה פטורין בזה ובזה שחלקו בבהמה (פי׳ שם רש״י וחזרו ונשתתפו) ולא חלקו בכספים חייבין בקלבון ופטור ממעשר בהמה שחלקו בכספים וחלקו בבהמה חייבין במעשר בהמה ופטורין בקולבון. (מצאתי שם שלא חלקו לא בזה ולא בזה). שחלקו בכספים ולא חלקו בבהמה. ירושלמי אמר ר׳ מנא הדא דתימא בשלא היתה בהמה רוב אבל אם היתה בהמה רוב הן הן עיקר נכסיו וחייבין בקולבון פי׳ רוב נכסיו הן בהמה. ר׳ אבון אמר ר׳ שמי בעי מפני שעשיתו כאדם אחד אצל מעשר בהמה את פוטרו מן הקולבון. פי׳ מתפוסת הבית מחייבתן במעשר בהמה (כלומר) [כמו] שלא חלקו כלל אתה פוטרו מקולבון א״ל לא שניא היא שהוא נותן סלע אחת שלמה. משמע מהכא דפטורין

משנת אליהו

הוא דקמעייל חולין לעזרה דמייתי ומקרן לצבור. וכאן האריך בסוגיא בלישנא יתירא וגי׳ הילקוט יותר מחוור כך משיבין חכמים לר״י מנחת יחיד קריבה כליל ואין מנחת צבור קריבה כליל. כיון שנמסרה לצבור כמה שהיא נדבת צבור ועי׳ לקמן רפ״ד ומש״ש: וסיפא בכותים. עיין ברמב״ם בפי׳ שכתב אין מקבלין קני זבים כו׳ ר״ל מיד הכותים אבל הנכרי אינו יודע בזה ואינו טורח לעולם

תקלין חדתין

לא לכם ולנו וגו׳: גמ׳ הא לתבוע כו׳. מדייק מדקתני אם שקלו הקטנים מקבלין מידם משמע אם מעצמם שקלו מקבלין אבל אין תובעין מהן וקשיא דהכא אמר אין תובעין וברישא דקתני אין ממשכנין את הקטנים משמע הא לתבוע תובעין: כאן כשהביא ב׳ שערות. רישא דקתני אין ממשכנין את הקטנים הא לתבוע תובעין איירי כשהביא ב׳ שערות וסיפא דמשמע דאף לתבוע אין תובעין את הקטנים איירי כשלא הביא שתי שערות: כמ״ד כותי כנכרי. כלומר הא דקתני בכולה מתני׳ בין בשקלים ובין בקרבנות חובה אין מקבלין מידם קאי נמי אכותים דאפילו מכותים נמי אין מקבלין אפילו קרבנות חובה ואי קשיא לך אמאי אין מקבלין קרבנות מכותים תיפתר דאתיא כמ״ד כותי כנכרי: דאתפלגון. דפליגי: כותי כנכרי דברי ר׳. ואתיא מתני׳ כרבי: אר״א מתני׳ בנכרים. הא דקתני בסיפא ואין מקבלין מידם קיני זבים כו׳ לא קאי רק אנכרים אבל מכותים מקבלין דבשקלים מוכח בהדיא מקרא דעזרא דאין מקבלין אף מכותים אבל קרבנות מקבלין מכותים ואתיא מתני׳ ככ״ע: אדם לרבות את הגרים. וכותים נמי גרי אמת הן: מתני׳ פליגא אר״א. דע״כ מוכח מסיפא דמתני׳ דכותי כנכרי דהא קתני אין מקבלין מידם קני זבין כו׳ וקני זבים וזבות ליתא בנכרים שאינם יודעים וטורחים בזה לעולם שיביאו קיני זבין דליתני אין מקבלין וע״כ הא דקתני אין מקבלין אכותים קאי וש״מ דכותים כנכרים: רישא בנכרים כו׳. כלומר בנכרי וכותי דקתני הנכרי והכותי ששקלו אין מקבלין מידם וקאי אתרווייהו וסיפא קתני נמי אין מקבלין מידם ומוקמת לה בכותי לחודא א״א בשלמא דסיפא בנכרי כדמוקי לה ר״א לא תקשי לך רישא בנכרי וכותי וסיפא בנכרי לחוד ולא מיירי בכותי הנטפל לנכרים ברישא אבל למיגרע העיקר דהיינו נכרי דאתחיל ביה קשיא: כיני. כלומר אין רישא בנכרי וסיפא בכותי: א״ר יוחנן בתחלה. בתחלת הבנין דחיישינן שמא לרפיון הם מתכוונים כדכתיב ויהי עם הארץ מרפים וגו׳: לבסוף. לחזק את בדק הבית דאין לומר רפיון ידים: דבר מסויים. דבר חשוב שניכר ונראה בעין אין מקבלין מידם דגנאי הוא ועוד שמתפארים בו ובערכין (ו׳ א׳) מפרש מסויים כגון אמה כליא עורב ושאינו מסויים אפי׳ מים ומלח: אין מקבלין כו׳ לבד״ה. ס״ד דמיירי בין בתחלה בין בסוף: פתר לה בין כו׳. כלומר אבע״א הברייתא מיירי בין בתחלה בין בסוף ומיירי בדבר המסויים דוקא ואבע״א דמיירי בתחלה ולכך לא מפלגינן בין דבר המסויים לשאינו מסויים שבתחלה אפילו אם התנדב מעות יוליכם לים המלח. ול״ג ורשב״ל אמר דכבר נקט ותני ליה לעיל: הכל שוין שנודרין ונידרין. משנה היא בערכין ולענין ערכין בנכרים פליגי התם ר״מ ור״י וקאמר ושוין שנודרין ונידרין ובכל גוונא דאיירי מתני׳ אם בתחלה אם בסוף אם בדבר המסויים או אינו מסויים מ״מ קשיא לר״ל דהא איהו קאמר דאין מקבלין מהן כלל: פתר לה עולה. הא דתנן נודרין ונידרין היינו עולות אבל לבד״ה לא ור״ל נמי לבד״ה קאמר דאין מקבלין: נידרין עולה מה. מי מצית לאוקמיה נידרין בעולה דאם הישראל מדירו שיתן עולה מי ישמע לו הנכרי: ה״ג כשאמר נכרי כו׳ מה שאמר זה עלי. והיינו נידרין שע״י הנכרי נידר: ופריך לא הביא עמה נסכים כו׳ נמצא מביא דבר שאינו מסוים. וקשיא לר״ל: ולא לכלי שרת. הכי אית ליה לר״ע: התיב ר״י בר בון. לתרוצי לר״ל: לא לבד״ה אינון. והוי דבר מסויים ואפ״ה מקבלין אע״כ מאי אית לך למימר כיון דאיהו לא נתכוין לבדק הבית אלא לשמים ומאליהן הן באין לבד״ה.

מסורת הש״ס

א) גיטה לט בכורו׳ ע ב חולין כה ב: ב) ילו׳ ברכות פ״ז הל״א: ג) תורת כהנים פ״ב: ד) ערכין ו א: ה) תוספתא פרק א עירוכין ג א: ו) ערכין ה ב: ז) עי׳ מנחות עג ב:

עין משפט נר מצוה

כז א מיי׳ פרק ג משקלים הל״ב:
כח ב מיי׳ שם הל״ו וכל״מ:
כט ג מיי׳ שם הל״ג:
ל ד מיי׳ שם הל״ד ופ״ו מבכורות הל״י:
לא ה מיי׳ פרק ג משקלים הל״ז:
לב ו מיי׳ פרק ג ממעה״ק הל״ד:
לג ז מיי׳ פ״ח ממתנו׳ עניים הלכה ח:
לד ח מיי׳ פרק א מערכין הל״א:
לה ט מיי׳ שם הל״ו:

נוסחת הבבלי

(א) א״ר אלעזר כו׳. מתני׳ פליגא אר׳ אלעזר: (ב) מתניתא פליגא על ר״י דתני אין כו׳: (ג) נידרין עולה לא בשאמר: (ד) ולא הביא עמה נסכי׳ ולא לכ״ש כו׳:

הגהות הגר״א

[א] מלת אלא מיותר וכך צ״ל רישא בנכרי וכו׳: [ב] צ״ל כיני רישא וכו׳: [ג] ה״ג ובלבד שהוא מסוים. פתר לה בתחל׳ שאפי׳ מעותיו יוליכם לים המלח מתניתין פליגי על רשב״ל וכו׳. ול״ג ורשב״ל אמר וכו׳. דכבר נקט ותני ליה לעיל: [ד] ה״ג כשאמר נכרי הרי עלי עולה ושמע ישראל וכו׳. והיינו נידרין שע״י הנכרים נידר: [ה] ה״ג לא הביא עמה נסכים והביא אח״כ מקבלין הימנו ולא לכלי שרת אינון מותר נסכים נמצא מביא דבר שאינו מסויים. וקשיא לר״ל. והתיב ר״י בר בון והא תנינא מעריכין ונערכין ועורכין וכו׳. לתרוצי לר״ל. לא לבדק הבית אינון וכו׳ והוי דבר מסוים ואפ״ה מקבלין אע״כ מאי אית לך למימר כיון דאיהו לא נתכוון לבד״ה אלא לשמים ומאליהן הן באין לבד״ה. ואינו אסור לר״י לקבל מהן אלא כשנותן להדיא לבד״ה ה״נ לר״ל:

גליון הש״ם

[א] עי׳ בקרבן אהרן שם ולק״מ ועי׳ ברמב״ם פרק ג׳ ממעה״ק ה״ה ועיין במהרי״ט ח״ב בחו״מ סימן קכה: [ב] עי׳ תוס׳ ערכין דף ה ע״ב ד״ה אלא ובתו׳ יו״ט שם ולמסקנת הירושלמי כאן יש ליישב קושיית התוס׳ ועי׳ ברמב״ם פ״א מערכין הל״א נראה שהיה לו פירוש אחר בדברי הירושלמי ומקורו נפתח לו: [ג] עי׳ בהגר״א שהגיה, ועי׳ בירושלמי נזיר פ״ט הל״א נראה כגי׳ שלפנינו ע״ש:

תורה אור השלם

א) דַּבֵּר אֶל בְּנֵי יִשְׂרָאֵל וְאָמַרְתָּ אֲלֵהֶם אָדָם כִּי יַקְרִיב מִכֶּם קָרְבָּן לַייָ מִן הַבְּהֵמָה מִן הַבָּקָר וּמִן הַצֹּאן תַּקְרִיבוּ אֶת קָרְבַּנְכֶם: [ויקרא א, ב]

להו לבדק הבית לא מיקרי דבר מסוים: מה עבד לה רשב"ל. דערכין ומותר נסכים לדבר שאינו מסוים מיהא דמיין דקאמר רשב"ל: לבנות בית וגו'. דוקא אבנין הבית קפיד קרא אבל אכלי שרת וה"ה
שאר צרכי הבית לא קפיד קרא: מעתה. דקאמרת כיון דכתיב לבנות בית אבנין הבית קפיד קרא א"כ ה"ה לצרכי ירושלם אין מקבלין מהן כדכתיב שאין להם חלק בירושלם: מתני'. דתנן ואלו שחייבין
בקלבון משמע דאין לך מי שחייב בשקל שלא יהא חייב בקלבון אתיא כר"מ: ה"ג דר"מ אמר כשם ששקלו תורה כך קלבנו תורה סבר ר"מ בנותן שקלו שלם שהוא חייב בקלבון. וה"פ דרמ"א לעולם
חייב בקלבון מן התורה אפי' נותן מחצית שקלו: כזה יתנו. שהוא נקי מכל סיג שהרי מאש היה והלכך כל השקלים צריכין קלבון שיהא הכסף הנקי שבהם מחצית השקל: ה"ג אחד שקל שהוא נותן
ואחד שקל שהוא נוטל. וה"פ הגזבר צריך ליקח ממנו שני קלבונות אחד בשביל השקל שהוא מחזיר לו ואחד בשביל השקל שהוא נוטל ממנו שהיה צריך ליתן להשלחני: דברי הכל היא. אפילו לרבנן צריך ליתן שתי קולבונות אם נתן סלע ונטל שקל קלבון אחד מפני שלא שקל שקל האמור בתורה ואחד מהחצי שקל שמקבל מהגזבר: ה"ג

נוסחאות ישנות

[א] ומאיליהן הן באין לבד"ה (לכלי שרת) [ב] מה עבד לה רשב"ל פתר לה [א] לא לכם ולנו לבנות בית לאלהינו
ר' [חלקיה] *חזקיה א"ר סימון שאל מעתה *אין מקבלין מהן לאמת המים ולחומות העיר ומגדלותיה על שם (שנאמר) [ב] ולכם אין חלק וגו' (אלו חייבין בקלבון
תני [ג] אלו חייבין בקלבון אחד ר"מ אומר שני קולבנות מתניתא דר"מ דאמר ר"מ אע"פ שאין שקלו תורה קלבנו תורה סבר ר"מ במי ששקלו שלם שהוא פטור מהקלבון *דאמר) מתניתא דר"מ דאמר ר"מ כשם ששקלו תורה כך קלבנו תורה קסבר [א] ר"מ בנותן שקלו שלם שהוא חייב בקלבון דאמר [ב] רבי מאיר [6] כמין מטבע של אש הוציא הקב"ה מתחת כסא כבודו והראהו למשה ואמר לו [ג] זה יתנו כזה יתנו: (א) נתן סלע ליטול שקל חייב שני קולבונות א"ר אלעזר דר"מ היא [ד] (דר"מ אמר אחד שקל שהוא נותן ואחד סלע שהוא נוטל) דתניא אלו חייבין בקלבון כו' קלבון א' ור"מ אמר ב' קולבנות *ומר רב ד"ה היא דאמר רבי מאיר אחד שקל שהוא נותן ואחד שקל שהוא נוטל ואחד לדברי תורה [ה] על דעתיה דרב ג' קולבנות אינון אתא ר' ירמיה ר' שמואל בר רב יצחק בשם רב שלשה קולבנות אינון א' שקל שהוא נותן ואחד שקל שהוא נוטל ואחד לדבר תורה: האחין [ה] והשותפין שחייבין בקלבון ופטורין ממעשר בהמה בשחלקו וחזרו ונשתתפו שחייבין במעשר בהמה ופטורים מן הקלבון בשלא חלקו אמר רבי [ז] לעזר והן שחלקו גדיים כנגד תיישים ותיישים כנגד גדיים אבל אם חלקו גדיים כנגד גדיים ותיישים כנגד תיישים הוא חלקו משעה הראשונה א"ר יוחנן [ב] אפילו חלקו גדיים ותיישים נגד תיישים (ב) כלקוחות הן ופטורין מן המעשר כהההוא דתנינן תמן הלקוח [ח] ושניתן לו במתנה פטור ממעשר בהמה. [ו] ר' חייא (ר' חזקיה) אמר רבי ירמי' בעי ולמה לית נן אמרין פעמים שהן חייבין בזה ובזה ופעמים

ריבב"ן

מן הקולבון לגמרי דאפי' קולבון אחד אינו נותן. אלא מעתה אפילו חלקו וחזרו ונשתתפו שפטורין ממעשר בהמה פטורין מן הקולבון פי' יפטרו מן הקולבון דהא סלע שלמה נותן ר' בא בשם ר' אבא בר הונא היא שני אחין שירשו את אביהן היא שני גיסין שירשו את חמיהן פי' הואיל וחלקו בב' בני אדם שירשו ממון *) אדם אחר מעלמא דלא הוי תפוסת הבית חשיבא להו: במה הוא קולבין מעה. ירושלמי להיכן הקולבין הולכין ר' מאיר אומר לשקלים כלומר יתערבו ר' אלעזר אומר לנדבה נדבת קיץ למזבח ר' שמעון שזורי אומר ריקועי זהב ליפוי לבית קודש הקדשים בן עזאי אומר שולחנין היו נוטלין אותן בשכרן וי"א להוצאת דרכים פי' לאותו שהיו מוליכין אותם מעיקן למקדש ובתוספתא אינו מביא דברי י"א כלל:

תקלין חדתין

ואינו אסור לר"י לקבל מהן אלא כשנותן להדיא לבד"ה ה"ג לרשב"ל: הן באין לב"ש. ולא קאמר ר"ל דאין מקבלין אלא בשנכרי נותן מעצמו להדיא לבד"ה: רשב"ל פתר. כלומר הוכחתו מפשטא דקרא דקאמר לא לכם ולנו משמע דקאמר

ממחלית השקל ונתינתם אינו אלא מדת חסידות והוי האי מחלית השקל גופיה ריבוי וריוח להקדש ולכן פטורים מקלבון: על ידו וע"י חבירו. דהיינו שיש להם שקל א' שלם ביחד ונותנים כן ביחד להקדש חייב בקלבון א' שכל א' היה צריך ליתן חצי שקל ונותנים להקדש הקלבון שהיו צריכים להוסיף בעד החילוף: רמ"א ב' קלבונות. מפרש בגמרא: הנותן סלע כו'. פליגי אמוראי בגמרא מאן קתני לה:

גמ' ה"ג מ"ט דר"מ. דס"ל ב' קלבונות בשוקל ע"י וע"י א' מטעמא דחילוף א"ל אלא קלבון א': סבר ר"מ השוקל שקלו שלם שהוא חייב ב' קלבונות. כלומר השוקל שקל שלם היינו שני מחלית בעדו ובעד חבירו שחייב ב"ק דס"ל לר"מ דלחצי שקל ג"כ צריך ליתן קלבון דהכי חייבה התורה ליתן להכרע לכל מחלית השקל קלבון דאר"מ כשם ששקלו תורה כך קלבנו תורה: דתני ר"מ כזה יתנו. וס"ל מדקפיד השם והראהו כמין מטבע של אש וא"ל כזה יתנו היינו שלא יוגרע לעולם ממחלית השקל שהיה בימי משה מדקאמר זה יתנו כזה יתנו לעולם הוא ולכן מן התורה חייב ליתן לכל חצי שקל

עדיף משנים ששקלו לדידיה: מתני' השוקל ע"י עני כו'. השוקל סלע שלם ע"י עני ובן עירו פטור מקלבון כיון שאם לא היה נותן להם גם הם לא השיגה ידם ליתן ונמצא ע"י מרויח ההקדש לכך פטור והא לא קתני ע"י וע"י עני משום דלר"מ הוה חייב עכ"פ בעד עצמו ובפלוגתא לא קמיירי: האחין השותפין. מפרש בגמ': גמ' כשחלקו וחזרו ונשתתפו. אז הם חייבים בקלבון דכשחלקו ונותנין סלע שלם בשביל שניהם הוה כאילו לוין זה מזה וממעשר בהמה פטורים דעדר של שותפים פטור ממעשר בהמה דתניא בבכורות (נ"ו) כל פטר שגר בהמה אשר יהיה לך ולא של שותפות ואע"ג דהאי קרא בבכור הוא דכתיב התם פריך לה ומשני לה: כשלא חלקו. דקיימא בתפוסת הבית חייבים במעשר בהמה דאמר התם יכול אפי' קנו בתפוסת הבית ת"ל יהיה ופטורים מן הקלבון דכ"ז שהן בתפוסת הבית לא חשיב כהלואה: והן שחלקו גדיים כו'. הוא דאמרי' דכשחלקו בטלה תפוסת הבית מינייהו דכשחלקו גדיים ע"פ שוה בדמים נגד תיישים בטלה מהן שם ירושה והוי כאילו לקח כ"א מן השוק ונתערבו ואין כאן שם תפוסת הבית אלא שם שותפות: אבל אם חלקו כו'. דזהו משפט הירושה לכ"א חלק בכל מין ומין אומרים זהו חלקו המגיע דיש ברירה ועדיין שם יורשים עליהם וכשחזרו ונשתתפו חזרה תפוסת הבית למקומה:

*) אין הלשון מכוון ואולי דחסר איזה תיבות וצ"ל שירשו מאביהן דפטורי מקולבון ה"ה אם ירשו מאדם אחר דעלמא ג"כ תפוסת הבית חשיבא.

מסורת הש"ם

א) תוספתא פ"א: ב) במדבר רבה פי"ב: ג) ביצה לט ב חולין כה ב: ד) בכורות נו: ה) שם נה: ו) בס"י אי' כאן פיסקא האחין וכו':

עין משפט נר מצוה

לו א מיי' פרק ח ממתנות עניים הלכה ח:

לז ב מיי' פרק ו מבכורות הל"י:

נוסחת הבבלי

(א) הנותן סלע ונוטל שקל: (ב) כלקוחות הן כדתנן הלוקח כו':

הגהות הגר"א

[א] ה"ג ומאליהן הן באין לכלי שרת וכו'. ולא קאמר ר"ל דאין

[ה] נ"ל ע"ד דרב לר"מ וכו'. ועיין בפי' ק"ע:

ציון ירושלים

והן שחלקו גדיים כנגד תיישים. עי' ש"ס דילן בכורות ט ועט"א דף כ"ה ע"ב ד"ה אתה מטיס שבמקום פלוני ועי' בתוס' רי"ד קדושין יז ע"ב ולו"ק היטב ועי' עצמות יוסף שם:

גליון הש"ם

[6] עי' תוס' מנחות דף כט ע"א ד"ה שלשה:

תורה אור השלם

א) וַיֹּאמֶר לָהֶם זְרֻבָּבֶל וְיֵשׁוּעַ וּשְׁאָר רָאשֵׁי הָאָבוֹת לְיִשְׂרָאֵל לֹא לָכֶם וָלָנוּ לִבְנוֹת בַּיִת לֵאלֹהֵינוּ כִּי אֲנַחְנוּ יַחַד נִבְנֶה לַיי אֱלֹהֵי יִשְׂרָאֵל כַּאֲשֶׁר צִוָּנוּ הַמֶּלֶךְ כּוֹרֶשׁ מֶלֶךְ פָּרָס: [עזרא ד, ג]

ב) וָאָשִׁיב אוֹתָם דָּבָר וָאוֹמַר לָהֶם אֱלֹהֵי הַשָּׁמַיִם הוּא יַצְלִיחַ לָנוּ וַאֲנַחְנוּ עֲבָדָיו נָקוּם וּבָנִינוּ וְלָכֶם אֵין חֵלֶק וּצְדָקָה וְזִכָּרוֹן בִּירוּשָׁלִָם: [נחמיה ב, כ]

ג) זֶה יִתְּנוּ כָּל הָעֹבֵר עַל הַפְּקֻדִים מַחֲצִית הַשֶּׁקֶל בְּשֶׁקֶל הַקֹּדֶשׁ עֶשְׂרִים גֵּרָה הַשֶּׁקֶל מַחֲצִית הַשֶּׁקֶל תְּרוּמָה לַיי: [שמות ל, יג]

היך

וְהֶרְאָהוּ לְמֹשֶׁה וְאָמַר לוֹ זֶה יִתְּנוּ כָּזֶה יִתְּנוּ – מטבע כזה שהוא נקי מכל סיג, שהרי מאש היה, ומאחר ובכל המטבעות יש מעט סיגים, סובר רבי מאיר שצריך להוסיף מדאורייתא לכל מטבע של מחצית השקל קלבון כנגד הסיגים, להשלים למשקל כסף נקי של מחצית השקל (קרבן העדה, ראה ביאורנו לעיל ע"א בהקדמה למשנה). ויש שביאר, שאם היה מראה לו שקל שלם ואומר לו 'חצי זה יתנו', לא היה צריך לתת קלבון [שהרי כשיפרוט אותו לא יהא המשקל בשני החצאים מדויק כנגד השקל השלם, כיון שמשקל המטבעות לעולם אינו מדויק, ומוכח שלא ציותה התורה לדייק במשקל], אבל עכשיו שהראהו מחצית השקל, מוכח שהציווי הוא לתת את משקלו המדויק, ועל כן עליו להוסיף קלבון להכרע שלא יחסר מהמשקל (רבינו משולם).

וחכמים החולקים על רבי מאיר [וסוברים שאין חיוב להוסיף קלבון מהתורה], דורשים מ'זה יתנו' כפי שדרש רבן יוחנן בן זכאי לעיל (ג, ב) שי"ב שבטים יתנו, כי 'זה' בגימטריא י"ב, וללמדנו שגם הכהנים חייבים במחצית השקל (תקלין חדתין). ויש שכתבו, שלדעתם 'זה יתנו' בא ללמד שכזה יתנו ולא יותר, שלא כדעת רבי מאיר (רא"ש, רע"ב). ולשיטת חכמים, הטעם שהוצרך הקב"ה להראות לו את מטבע מחצית השקל, לא היה כדי להורות שצריך קלבון, וגם לא היה זה משום שהתקשה משה להבין מה הוא המטבע, שהרי הגמ' במנחות (כט, א) מונה שלשה דברים שנאמר בהם לשון 'זה', משום שהתקשה בהם משה עד שהראהו ה' דוגמא של אותו דבר, ולא מנתה שם את מחצית השקל, אלא שתמה משה מה יוכל אדם לתת בעד כופר נפשו, והראהו הקב"ה מטבע של אש כדי שיבחין היטב ויודיע לישראל שאמנם כך הוא שיתנו כזה דבר מועט ויהיה להם לכפרה (תוס' חולין מב, א ותוס' חיצוניות בשיטמ"ק שם). ויש שביאר, שמשה לא ידע איזה מטבע יתנו עד שהראה לו הקב"ה (תוס' מנחות שם).

ויש שכתב, שמשקל המטבעות שהוא מעשה ידי אדם, אינו מדויק בדרך כלל, והראה לו הקב"ה מטבע זה מתחת כיסא הכבוד, כדי ללמד שהמטבע של מחצית השקל צריך להיות במשקל מדויק (מהר"ל בגור אריה שמות ל, יג, וראה שם שביאר באופן נוסף).

בְּשֶׁלֹּא חָלְקוּ, את הירושה ביניהם, שאז ממון הירושה בחזקת אביהם עומד ונקרא 'תפוסת הבית', ועל כן הם חייבים במעשר בהמה, שאף ששותפים פטורים ממעשר בהמה, נכסי תפוסת הבית חייבים במעשר בהמה (ראה בכורות נו, ב, שדרשו כך מפסוק), ומנגד פטורים הם מן הקלבון כששוקלים יחד מממון הירושה, שהרי זה כאב השוקל מנכסיו עבור בניו שפטור מן הקלבון, כמבואר לעיל במשנה בשוקל עבור שכנו ובן עירו (רש"י חולין כה, ב, רע"ב). ויש שביאר את החילוק בין ממון השייך לתפוסת הבית לממון השותפין, שממון השותפין יש לו בעלים כמספר השותפים, ועל זה נאמר הפטור של מעשר בהמה, אבל ממון תפוסת הבית שייך לכלל היורשים ביחד, ואין לכל אחד מהם בעלות בו בפני עצמו, ועל כן אין בו פטור של מעשר בהמה (קובץ שיעורים ב"ב אות תד).

הוּא חֶלְקוֹ מִשָּׁעָה הָרִאשׁוֹנָה, לפי ש'יש ברירה', ועל כן אנו אומרים שאותו חלק שנטל כל אחד הוא חלקו שהגיע לו מהירושה משעת מיתת אביו, ולפיכך גם לאחר החלוקה אין עליהם שם שותפים אלא שם יורשים, וכשחזרו והשתתפו, חזרה תפוסת הבית למקומה (תקלין חדתין; רש"י בכורות נו, ב). וביאור הדבר, שלמאן דאמר 'יש ברירה', חלוקת הירושה אינה נעשית על ידי קנינים, אלא על ידי זה שכל יורש עומד בחלקו מכח אביו, ולא בטל שם הירושה מהנכסים, ולכן כשחזרו והשתתפו, חוזרת תפוסת הבית למקומה (משמר הלוי שם, מט).

הָדָא דְאַתְּ אָמַר בְּשֶׁלֹּא הָיְתָה הַבְּהֵמָה רוֹב אֲבָל אִם הָיְתָה הַבְּהֵמָה רוֹב הֵן הֵן עִיקַּר נְכָסִים, מה שאמרת שכשחילקו את הנכסים ולא את הבהמות חייבים גם בקלבון, זה כשלא היו הבהמות שוות יותר משאר הנכסים, אבל אם הן רוב השווי, נחשב כאילו לא חילקו את הנכסים, ופטורים מקלבון (קרבן העדה; מהר"א פולדא; תקלין חדתין). ויש שפירשו, שתנאי זה נאמר לגבי הדין השני של רבי ירמיה, שכשחילקו את הבהמות ולא את הנכסים פטורים גם מקלבון, ועל זה אמר רבי מנא, שאם הבהמות שוות יותר משאר הנכסים, נחשב כאילו חילקו גם את הנכסים, וחייבים בקלבון (רבינו משולם; תלמיד הרשב"ש; ר"ש סיריליאו).

מִפְּנֵי שֶׁעֲשִׂיתָן כְּאָדָם אֶחָד אֵצֶל מַעֲשֵׂר בְּהֵמָה אַתְּ פּוֹטְרוֹ מִן הַקָּלְבּוֹן - בתמיה, שמא דוקא לענין מעשר בהמה שהוא לחומרא מחשיבים אותם כאדם אחד, ולא לענין קלבון שהוא לקולא, שכיון שעומדים לחלוק ביניהם את הנכסים, יש להחשיבם לחומרא כאילו חלקוה (פני משה; ר"ש סיריליאו). ועוד, שגזירת הכתוב היא לענין מעשר בהמה, כמבואר בבכורות (נו, ב), שדורשים מ'יהיה', שכל שהוא מתפוסת הבית חייבים במעשר בהמה, אבל לענין קלבון יחשבו כשאר שני אנשים ויתחייבו בו (פני משה. וראה פירוש אחר בקרבן העדה).

הִיא שְׁנֵי אַחִים שֶׁיָּרְשׁוּ אֶת אֲבִיהֶן הִיא שְׁנֵי גִּיסִין שֶׁיָּרְשׁוּ אֶת חֲמִיהֶן, זהו תירוץ על קושיית הגמ', שכשם שגיסים שירשו את נכסי חמיהם [מכח נשותיהם האחיות שירשו מאביהם ומתו הנשים], לאחר שחלקו בודאי אין אומרים שכשחזרו והשתתפו חזרו נכסים לתפוסת הבית, אלא הם כשני שותפים ששוקלים יחד, כך גם לענין שני אחים שחלקו וחזרו והשתתפו, בטלה הירושה ולא חוזרת תפוסת הבית למקומה (תקלין חדתין; הגהות הגר"א, ב).

ויש שפירשו, שאין זה תירוץ לקושיית הגמ', אלא הגמ' נשארה בקושיא, וכאן הוא ענין חדש, שאמר רבי בא, שהפטור מקלבון בשני יורשים שעדיין לא חילקו ביניהם את הירושה, אינו דוקא בשני אחים שירשו את אביהם מצד שנגררים אחר אביהם ונחשב כאילו אביהם שוקל עבורם, אלא כך הוא הדין בכל שני יורשים של אדם אחד, שכל זמן שלא חילקו ביניהם את הירושה, בתפוסת הבית היא עומדת ופטורים מן הקלבון, וחייבים במעשר בהמה (ר"ש סיריליאו; פני משה; קרבן העדה).

פרק שני – מצרפין שקלים

מִשְׁנָה. מְצָרְפִין שְׁקָלִים לְדַרְכּוֹנוֹת מִפְּנֵי מַשּׂוּי הַדֶּרֶךְ, דרכונות הם מטבעות זהב, ומותר להחליף בהם את השקלים ולא חוששים שיוזל שער המטבע ויפסיד ההקדש, מפני שאין הדבר מצוי, אבל לזהב שאינו מטבע אסור להחליף, שמא יוזל השער ויפסיד ההקדש (רא"ש; רש"י בכורות נא, א, ע"פ הגמ' להלן; ריבב"ן על הגמ'). ויש שביאר, שאין חוששים להפסד ההקדש, בכך שכשיגיעו לירושלים יצטרכו לפרוט בחזרה את הדרכונות לחצאי שקלים [כי תרומת הלשכה היתה נעשית רק במטבעות של חצאי שקלים, ראה ביאורנו לעיל (ד, א בהקדמה), אך ראה בגמ' להלן (ט, ב ובביאורנו שם ד"ה תני) שמבואר שם, שאין צריך לפרוט את הדרכונות לחצאי שקלים, וראה הר אפרים שם שהסתפק בזה], ועבור הפריטה יצטרכו להוסיף קלבונות, כיון שעושים כן מפני משוי הדרך (תפארת ישראל ב יכין א).

כְּשֵׁם שֶׁהָיוּ שׁוֹפָרוֹת בַּמִּקְדָּשׁ כָּךְ הָיוּ שׁוֹפָרוֹת בַּמְּדִינָה - בכל עיר ועיר, לאסוף לתוכם את השקלים כדי להביאם למקדש, אבל בירושלים עצמה לא היה צורך בשופרות, כי היה די בשופרות שהיו במקדש (תקלין חדתין; קרבן העדה בדעת הרמב"ם, וכך מבואר ברמב"ם שקלים ב, א). והחידוש בזה הוא, שבני כל עיר יוצאים ידי חובה במה שנותנים את מחצית השקל בשופר שבעירם, ועל כן אינם צריכים להוסיף קלבון עבור מה שהגבאים מצרפים את השקלים לדרכונות וחוזרים ופורטים אותם בבואם לירושלים, והוא המשך הדין הקודם במשנה [כמבואר בתפארת ישראל המובא לעיל בסמוך]. ומה שאמרה המשנה להלן שאם נגנבו או אבדו מהשלוחים קודם שנתרמה התרומה, בני העיר צריכים לחזור ולשקול, זהו משום שמלבד קיום מצות מחצית השקל צריך שיהיה לכל אחד חלק בקרבנות הציבור, ומצד דין זה צריכים לחזור ולשקול (תפארת ציון, וראה שקל הקודש בבה"ל שם). ויש שפירשו, ש'מדינה' היינו ירושלים, שהיו נותנים גם שם שופרות מלבד במקדש, כדי שיוכלו הטמאים האסורים להיכנס לעזרה או להר הבית, לתת בהם את שקליהם (רא"ש, קרבן העדה בפי' ראשון).

אִם נִתְרְמָה הַתְּרוּמָה קוֹדֶם שֶׁנִּגְנְבוּ אוֹ שֶׁאָבְדוּ נִשְׁבָּעִין לַגִּזְבָּרִין - השליחים נשבעים לגזברים שלא פשעו בשקלים, שהגזברים הם בעלי הדין, לפי שמשעה שהפרישו את תרומת הלשכה, דהיינו שנטלו מהשקלים שבמקדש לצורך קניית הקרבנות, אין האחריות על השקלים מוטלת עוד על הבעלים אלא על ההקדש, ובני העיר פטורים מלשקול אחרים תחתיהם (רש"י ב"מ נח, א). וטעם הדבר, משום שבשעה שהיו מפרישים את תרומת הלשכה, היו מכוונים להקנות חלק בקרבנות גם למי שהפריש את שקלו ועדיין לא הגיע לידי ההקדש, וכמבואר בגמ' (תוס' שם), ומאחר שתרמו אף על השקלים שלא הגיעו לידם, נכנסו אותם השקלים לרשות ההקדש בכל מקום שהם, ונפטרו בני העיר מלשלם (פיה"מ לרמב"ם; מאירי; תקלין חדתין). ויש שפירש, שמדובר כשנתרמה התרומה קודם שנודע שנגנבו או שאבדו, כלומר, שאף אם הגניבה או האבידה אירעה קודם שנתרמה התרומה, מכל מקום כיון שלא נודע להם על כך עד שנתרמה התרומה, אין האחריות עליהם, שכל זמן שלא נודע לשולח ששקלו נגנב או אבד, תורמים עליו את תרומת הלשכה כדי שיהיה לו חלק בקרבנות (רש"י שם, ע"פ הברייתא שם).

נִמְצְאוּ אוֹ שֶׁהֶחֱזִירוּם הַגַּנָּבִים אֵלּוּ וָאֵלּוּ שְׁקָלִים - גם השקלים ששקלו במקום אלו שנגנבו או שאבדו, שכיון שהקדישום קדשו (רש"י ב"מ נח, א), וכבר הסיחו בני העיר דעתם מהם (ר"ש סיריליאו). ואין זה הקדש בטעות, לפי שהקדישום בשעה שהיו מחוייבים בכך, שהרי אז עדיין לא נמצאו או החזירום (תפארת יעקב על התפארת ישראל יכין ט; ערוך השולחן העתיד שקלים פו, ד), והיו צריכים שיהיה להם מיד באותה שעה חלק בקרבנות הציבור (תפארת ציון).

וְאֵין עוֹלִין לָהֶן לַשָּׁנָה הַבָּאָה, כיון שהופרשו לשם שנה זו, וחובות שהופרשו לשם שנה זו אינם קריבים לשנה הבאה (רא"ש וריבב"ן, ע"פ הגמ' ביומא סה, א). וזו דעת חכמים, אבל דעת רבי יהודה בברייתא ביומא (שם), שעולים להם לשנה הבאה, ופירשה הגמ' שם, שלדעתו חובות שהופרשו לשם שנה זו קריבים לשנה הבאה.

גְּמָרָא. מַתְנִיתָא בְּתִקְלִין חַדְתִּין אֲבָל בְּתִקְלִין עַתִּיקִין לֹא בְּדָא - שדין המשנה שהיו מניחים שופרות גם במדינה, זה רק בשופרות שיועדו לתקלין חדתין של השנה הבאה, אבל השופרות שיועדו לתקלין עתיקין למי שלא שקל שנה שעברה, לא הניחום אלא

המשך בעמ' 21

בקלבון ובמעשר בהמה: היך עבידא. כמו היכי דמי: ה"ג חלקו את הנכסים ולא חלקו את הבהמה חייבין בזה ובזה חלקו את הבהמה ולא חלקו את הנכסים פטורין בזה ובזה. וכ"ה בבכורות פ"ט. והכי פירושו חלקו את הנכסים וחזרו ונשתתפו ולא חלקו בבהמה דגבי קלבון הוו כשאר שותפין וגבי בהמה הוו כתפוסת הבית: הן הן עיקר נכסיו. ואע"פ שחלקו את הנכסים ולא חלקו את הבהמה פטורין מקלבון: רבי שמי. פריך וכי מפני שעשיתן כאדם אחד אצל מעשר בהמה הואיל ולא חלקו נאמר שיהיו פטורין מן הקלבון אע"פ שלא נתנו שקליהן מן ירושת אביהן ואע"פ שהבהמות הן עיקר הנכסים אין לפטרן. כך למדתי ממגדל עוז בשם הר"מ מקוצי ולא כהרא"פ ודבריו תמוהין: לא שנייא היא. שאני הכא שהוא נותן סלע שלימה מאותן המעות שהיו מגיעין על חלקו הלכך הרי הוא כאילו לא חילקו: ופריך מעתה. לדבריך שעיקר הטעם שפטורים לפי שהוא נותן הסלע השלימה ממה שהוא מגיע על חלקו אפילו חלקו וחזרו ונשתתפו יהיו פטורין ואנן לא תנן הכי: היא שני אחין וכו'. כלומר אין חילוק כל שבא מכח ירושה הרי הוא כתפיסת הבית אע"ג שאין בירושה דאורייתא ולא שקל האותן בשבילם ויש פירושים אחרים בשמועה זו וזו הנ"ל לפום פשטא דשמעתתא: שולחנין. שגבו השקלים במדינה כמ"ש הרמב"ם הן נטלו אותן בשכרן: להוצאת דרכים. להביא השקלים לירושלם:

סליק פרק ראשון

הלכה א מתני' מצרפין שקלים לדרכונות. בני העיר שקבלו שקליהם יכולין להחליפן לדרכונות והוא מטבע של זהב להקל מעליהם משאוי הדרך: שופרות. תיבות שפיהן צר למעלה ומרחיב והולך כעין שופר כדי שלא יוכלו ליטול מהן כלום והיו עומדין בעזרה וכל אחד מביא שקלו ונותן בו: במדינה. בירושלם ולדברי הרמב"ם בשאר ערי ישראל: ששלחו את שקליהן. ביד שליח להוליכם ללשכה: אם נתרמה התרומה. שהיו רגילים לתרום מהקופות לצורך הקרבנות והיו תורמין על הגבוי ועל העתיד לגבות כדי שיהיה חלק בקרבנות אף לאותן שעדיין לא שקלו: נשבעין. שלוחים לגזברים דהואיל ונתרמה התרומה על המעות הללו קודש שנאבדו הרי נעשו כאילו היו ברשות הגזברים משעה שנתרמה התרומה עליהן וכשנגנבו או אבדו ברשות הגזברים נגנבו או אבדו הלכך נשבעים השלוחים לגזברים ונפטרים ואע"ג דאין נשבעין על ההקדשות בגמ' מתרץ לה: ואם לאו. שבשעה שאבדו עדיין לא נתרמה התרומה ברשות הבעלים אבדו הלכך נשבעין לאנשי העיר: **גמ'** ופריך ויעשו אותן מרגליות. כלומר יקנו מרגליות בעד השקלים ולא יצטרכו להוצאת הדרכים: ומשני שמא תיזול המרגליות. ויפסיד ההקדש: כהאי דתנינן תמן. בכורות פ"ח: וכולן נפדין וכו'. כלו' וכל הנפדין כגון בכור אדם והקדשות נפדין בכסף ובשוה כסף חוץ מן השקלים שהבא לשקול מחצית השקל צריך שיתן אותו כסף נקי מטבע מצוייר ולא שוה כסף ותני ושייר דאף מעשר שני והראיון אינן אלא בכסף ולא שוה כסף: ואין פודין. מעשר שני בכלים: מתניתא. דתנן שהיו שופרות במדינה דוקא לתקלין חדתין לשקלים של שנה הבאה אבל לשקלים הישנים מי שלא שקל אשתקד לא היה שופרות במדינה אלא צריך להביאן למקדש: ותני כן. ותניא נמי הכי: עתיקין במקדש. כדתנן לקמן פ"ו וגירסת הרמב"ם נראה ותני כן במקדש ועתיקין במדינה ולשון קושיא היא וכי תנן הכי: מתניתין. דתנן נגנבו או שאבדו נשבעין ופטורין מלשלם דוקא בשומר חנם איירי: אבל בשומר שכר. אינו בדין זה אלא משלם בגניבה ואבידה ואינו נשבע: ליסטים מזויין. גנב מזויין דאונס הוא ולשמירה זו לא קבלו עליהם: ברם כמ"ד וכו'. אבל למ"ד אין תורמין על הגבוי אפי' נתרמה התרומה נשבעין לבני העיר והן שוקלין אחרים תחתיהם: דר"ש היא. הא דתנן דהשומרים נשבעין אתיא כר"ש: דאר"ש. במסכת שבועות קדשים שהמפקיד חייב באחריותן כדידיה דמיין ה"נ כיון דחייבין בני העיר לשקול תחתיהן לאו כהקדשות נינהו אבל לחכמים אין כאן שבועה דאין נשבעין על הקדשות: משום שבועת תקנה. מדאורייתא פטור לגמרי ורבנן הוא דתקון לה שלא יזלזלו בשמירת ההקדשות: ה"ג ע"ד דר"י ניחא נשבעין לגזברין ואם לאו נשבעין לבני העיר משום שבועת התקנה אלא לר"א נשבעין לבני העיר ובני העיר שוקלין אחרים תחתיהן הדא היא דר"ש אלא נשבעין לגזברין

נוסחאות ישנות

ופעמים שהם פטורים מזה ומזה היך עבידא (חלקו את הנכסים ואח"כ חלקו את הבהמה חייבין בזה ובזה חלקו את הבהמה ואח"כ חלקו את הנכסים פטורין מזה ומזה) [א] חלקו[א] [א]הנכסים ולא חלקו הבהמה חייבין בזה ובזה חלקו הבהמה ולא חלקו את הנכסים פטורים מזה ומזה א"ר מנא הדא דאת אמר בשלא היתה הבהמה רוב אבל אם היתה הבהמה רוב הן הן עיקר נכסים ר' אבין אמר ר' שמי בעי מפני שעשיתן כאדם אחד אצל מעשר בהמה את פוטרו מן הקלבון א"ל לא שנייא היא שהוא נותן סלע א' שלימה מעתה אפילו חלקו [ב] וחזרו ונשתתפו חייבין במעשר בהמה ופטורים מן הקלבון ותנינן חייבין בקלבון ופטורין ממעשר בהמה: ר' בא בשם אבא בר רב הונא היא שני אחים שירשו את אביהן היא שני גיסין שירשו את חמיהן [ב]לאיכן[ב] היו הקלבנות נופלין ר"מ אומר לשקלים רבי לעזר אומר לנדבה ר"ש שזורי אומר [א] (א) ריקוע זהב וצפוי לבית קודש הקדשים בן עזאי אומר שולחנין היו נוטלין אותן בשכרן ויש אומרים להוצאת דרכים:

הדרן עלך פרק באחד באדר

הלכה א מתני' [ג]מצרפין[ג] שקלים לדרכונות מפני משוי הדרך כשם שהיו שופרות במקדש [ד]כך היו שופרות במדינה בני[ד] העיר [ה]ששלחו את שקליהן ונגנבו או שאבדו אם נתרמה התרומה נשבעין לגזברין ואם לאו נשבעין לבני העיר ובני העיר שוקלין תחתיהן נמצאו או שהחזירום הגנבים אלו ואלו שקלים ואין עולין להן לשנה הבאה: **גמ'** ויעשו אותן מרגליות שמא תזיל המרגליות ונמצא ההקדש מפסיד כההיא דתנינן תמן וכולן[ה] [ו]נפדין בכסף ובשוה כסף חוץ [ז]משקלים [ג] ואין פודין בכלים [ט]וא"ר שמואל בר רב יצחק אמר שמא יזילו הכלים ונמצא ההקדש מפסיד אוף הכא נמי שמא תזיל המרגליות ונמצא ההקדש מפסיד מתניתא בתקלין חדתין אבל בתקלין עתיקין לא בדא ותני כן [ח]עתיקין במקדש ואין עתיקין במדינה מתני' בש"ח אבל בשומר שכר לא בדא א"ר אבא [ט]ואפילו תימר בש"ש נגנבו[ו] בלסטים מזויין אבדו (ב) כמי שטבעה ספינתו בים (ג) א"ר יוסטי ב"ר סימון אתיא כמ"ד תורמין[ז] [י]על הגבוי ועל העתיד לגבות (ד) ברם כמ"ד אין תורמין לא על הגיבוי (ולא על הממושכן) ועל העתיד לגבות לא בדא: [ד] (ה) בני העיר ששלחו את שקליהם כו': א"ר אלעזר דר"ש היא דר"ש אומר קדשים שהוא חייב באחריותן כנכסיו הן א"ר יוחנן ד"ה היא משום שבועת תקנה. ע"ד דרבי יוחנן ניחא נשבעים לגזברים ואם לאו נשבעים לבני העיר ובני העיר שוקלים אחרים תחתיהן

ריבב"ן

מתני' א' דרכונות. כמו דרכמוני זהב בספר עזרא: מפני משוי הדרך. להקל מעליהן. ירושלמי ויעשו אותן מרגלית כלומר מכל השקלים יקנו מרגלית ויקלו ממשאו' יותר. ושני שמא תזול המרגלית ונמצא ההקדש מפסיד אבל הדרכונות אין לחוש שמא יוזלו מהן המטבעות היוצאין בירושלים: מתניתא בתקלין חדתין אבל בתקלין עתיקין לא בדא כלומר בתקלין עתיקין מותר לקנות מרגלית ולא חיישינן שמא תזול שאין באין אלא לחומת העיר ומגדלותיה: בני העיר ששלחו את שקליהן אם נתרמה התרומה. מן הכסף שבלשכה ונתנוהו בקופות דתניא בתוספתא פרק ב' תורמין על המשכון ועל הגבוי ועל העתיד לגבות נמצא שאותן השקלים ברשות הקודש איתינהו ונגנבו או נאבדו נשבעין לגזברין שההפסד לקדש ואם תאמר והתנן בשבועות אין נשבעין על ההקדשות דרעהו אמר רחמנא ולא הקדש אמרי' בפרק הזהב אמר שמואל הכא בנושא שכר עסקינן ונשבעין ליטול שכרן אי הכי נשבעין לגזברין נשבעין לבני העיר מבעי ליה אמר רבא נשבעין לבני העיר במעמד הגזברין כי היכי דלא ניחשדינהו שלא הפרישו שקלים אי נמי כי היכי דלא ניקרינהו פושעים והא נגנבו או אבדו קתני ושומר שכר חייב בגניבה ואבידה והכא נמי דלא משלמי דשומר שכר פטור לשלם להקדש דכי יתן איש אל רעהו כתיב ולא הקדש אגרייהו מיהא לפסוד אמר רבא נגנבו בלסטים מזוין אבדו שטבעה ספינתו בים דהוי אונס ושומר שכר פטור באונסין ר' יוחנן אמר הא מני ר' שמעון היא דאמר קדשים שחייבין באחריותן נשבע עליהן בפרק מרובה אמר ר' שמעון קדשים שחייבין באחריותן חייב שאינו חייב באחריותן פטור לענין תשלומי כפל ומדחייב הגנב כפל כממונו דמי. הכי נמי לענין שבועה. התינח עד שלא נתרמה התרומה משנתרמה התרומה קדשים שאין חייב באחריותן נינהו דתנן תורמין על האבוד ועל הגבוי כו' אמר ר' אלעזר שבועה זו תקנת חכמים היא שלא יזלזלו בהקדשות פי' שלא יזלזלו בשמירתן נשבעין לבני העיר הואיל

תקלין חדתין

היך עבידא. היכי דמי: ה"ג חלקו את הבהמה ולא חלקו את הנכסים פטורים בזה ובזה. דכיון שחלקו בבהמה וחזרו ונשתתפו ה"ל לענין מעשר בהמה כשותפין ופטורין ממעשר ובנכסים שלא חילקו עדיין שם תפוסת הבית עליהן ופטורין מקלבון והא קמ"ל דסד"א דלא נקל כולי האי דכיון דחלקו בבהמה נזיל לחומרא ונימא גלו אדעתייהו דלמיפלג בנכסים נמי קיימי וליחייבו בקלבון קמ"ל הכי מפרש לה בבכורות (ט ג) חלקו את הנכסים וחזרו ונשתתפו דלגבי קלבון הו"ל כשותפין וחייבין ובבהמה דלא חלקו הו"ל עדיין שם תפוסת הבית על הבהמות וחייבין בזה ובזה: הדא דאמרת. דבשחלקו הנכסים לחוד דמייבין בקלבון שלא היתה הבהמה שוה יותר מהנכסים: הן הן עיקור נכסיו. ואפי' חלקו הנכסים ולא הבהמות פטורים מקלבון דבתר רובא אזלינן: ר"ש בעי. אמתניתין פריך דקאמר לא חלקו פטורים מן הקלבון: לא שניא הוא. כלומר וכי לא שניא הוא דכיון דלא חלקו נותן סלע א' שלימה דעדיין קיימא תפוסת הבית ולא חשיב כהלואה: אפילו חלקו ונשתתפו. דנותנין נמי סלע א' שלימה יהיו פטורין מן הקלבון ומשני ר' ביבי הוא שני אחין הוא שני גיסין כלומר כיון שחלקו אף שאח"כ נשתתפו הוו כאחרים לענין חיוב קלבון: רמ"א לשקלים. ר"מ לטעמיה דאמר לעיל כשם ששקלו תורה כך קלבונו תורה: שולחנין. שגבו השקלים במדינה הן נוטלין אותן בשכרן: להוצאת דרכים. להביא השקלים לירושלים וי"מ להוצאות דרכים של השלוחים שהיו תחילה במדינה והוליכים אח"כ למקדש: הדרן עלך באחד באדר

מתני' מצרפין שקלים לדרכונות. בני העיר שקבלו שקליהם יכולים להחליפן בדרכונות והוא מטבע של זהב להקל מעליהם משאוי הדרך: שופרות. תיבות שפיהן צר למעלה ומרחיב והולך כעין שופר כדי שלא יוכלו ליטול מהם כלום והיו עומדים בעזרה וכל א' מביא שקלו ונותן בו: במקדש. מקדש ממש ומדינה היינו בכל העיירות דבירושלים לא היו צריכין להשופרות היו קבוץ להוליך למקדש: ששלחו את שקליהן. ביד שליח להוליכם ללשכה: אם נתרמה תרומה. מן הקופות שהיו תורמין לצורך הקרבנות על הגבוי ועל העתיד לגבות כדי שיהיה חלק הקרבנות אף לאותו שעדיין לא שקלו: נשבעין השלוחים לגזבר. דהואיל ונתרמה התרומה על המעות הללו קודם שנאבדו הרי נעשו כאילו היו ברשות הגזברים משעה שנתרמה וברשותם נגנבו הלכך נשבעים לגזברים שבועת השומרים: ואם לאו. שבשעה שאבדו עדיין לא נתרמה התרומה ברשות הבעלים אבדו הלכך נשבעים לבני העיר ופטורים: שוקלין אחרים תחתיהן. שהשקלים הראשונים ששקלו לא עלו להן: **גמ'** ויעשו אותן מרגליות. ארישא פריך אמאי אין מצרפין למרגליות שהוא קל יותר: תיזל המרגליות. וכן לכל שוה כסף אבל טיבעא לא זייל: וכולן. לעיל קתני התם הדברים שצריך לפדותם כגון בכור אדם ודומיהן וקאמר וכולן נפדין וכו': מתניתן. דקתני שהיו שופרות במדינה דוקא לתקלין חדתין דהיינו לשקלים של שנה הבאה אבל לתקלין עתיקין דהיינו למי שלא שקל אשתקד לא היו שופרות במדינה אלא צריך להביאן למקדש דוקא: מתני'. דקתני נגנבו ונאבדו נשבעים השלוחים ופטורים מלשלם: אבל בשומר שכר. אינו בדין זה דש"ש אינו נפטר בשבועה אלא חייב בגניבה ואבידה: בלסטים מזויין. דהוי אונס ובאונס אפילו ש"ש פטור אם נשבע שנאנסה: אתיא כמ"ד. מתני' דמחלק בין נתרמה קודם שנאבדה או לאחר שנאבדה: על הגבוי. שבני העיר גבו ומסרום ליד שליח: לא בדא. דלדידיה אפי' נתרמה התרומה קודם שנאבדה כיון דאין תורמין על הגבוי לאו נכנסו המעות הללו לרשות הגזבר וברשות בני העיר קיימא ונשבעין לבני העיר ובני העיר שוקלין אחרים תחתיהן: דר"ש היא. הא דתנן במתני' דהשומרים נשבעים דר"ש היא דאל"כ הא קי"ל אין נשבעין על ההקדשות: שבועת תקנה. כדי שלא יזלזלו השומרים בשמירת הקדש אבל מדאורייתא

משנת אליהו

הלכה א כשם שהיו שופרות במקדש כו'. עיין מ"ש בפי' כאן הוא לשון מרן הגאון שהיה שיטתו כן בזה כולא ש"ס דלא כהמפרשים והדבר מוכרע ממקומו ועי' תוי"ט פ"ק מתני' ג' ד"ה במדינה: **בההיא** דתנינן תמן כו'. ול"ג ואין פודין בכלים דלא איירי שם והכל בכלל שוה כסף דאיך אמריי ולאי נפדין בהם חוץ משקלים וגרס שמא יזילו היינו השוה כסף וה"נ שמא תזיל המרגליות כו': **ותני** כן עתיקין כו'. הרמב"ם רפ"ב דשקלים בחיבורו כתב דגם במדינה היו שנים וע"כ גי' אחרת היה לו בירושלמי ועי' תוס' יו"ט: **מתני'** בשומר חנם כו'. דברי הרמב"ם בפירושו כאן ובחיבורו פ"ג דשקלים אינם מובנים כלל. שסידר בבא שלימה שם הלכה ח' דינא דבני העיר ששלחו ע"י שומר חנם דנשבע להם לעולם והן משלמין לעולם אף אם נתרמה התרומה קודם שנאבדו דאינו מחלק שם ובהלכה ט' סידר כל חלוקה דשומר שכר ומחלק בין נתרמה קודם לאחר כך. וכבר תמה מרן בכ"מ וכתב דמסברתו למד זאת. ואין זה דרכו של הרמב"ם לסתום בחיבורו מסברתו אם אינו סוגיא בגמ'. ובק"ע הניח בצע"ג ונראה לענ"ד בזה לפרש אליבי' דהרמב"ם כל סוגיא זו דירושלמי ודבבלי שהי' לו שיטה אחרת ואלו ב' ההלכות ממש ב' הסוגיות. בבא ראשונה סוגיין דירושל'. בבא שניה סוגיא דבבלי ולא פליגי אהדדי ולכן פסק כתרוייהו כדרכו בכ"מ. דבסוגיין סתמא דתלמודא מוקי בשומר חנם כדאמר מתני' בש"ח דבש"ש צריך לאוקמי בלסטים מזויין ופשטא דמתני' ניחא להו ור' אבא הוא דמלא גוונא לאוקמי גם בש"ש כמ"ש אפילו תימא כו' ואכתי לא סליק אדעתייהו לפרושי רומי' דאין נשבעין על ההקדשות. אר"א דר"ש הוא דרש"א קדשים שחייב באחריותן כנכסיו הן. ור"ל דאיירי בש"ח ואסתמא דסוגיא דגמ' קאי ודלא תקשי ממתני' דב"מ דאין נשבעין להקדש מוקים לה כר"ש. והכא חייב באחריותן אף בכה"ג דנתרמה קודם שנאבדו דבה"ע פשעו במסירתם לש"ח ולכן עכ"פ נשבעין וכן משלמין גם כן אף בנתרמה קודם שנאבדו וכמ"ש הרמב"ם בפירושו להדי'. ובמתני' לא חילק אלא אם נשבעין לגזברין או לבני העיר ונפקא מינה כדמפרש לקמן בסוגיא אבל משלמין בין כך ובין כך ובזה ניחא כסברת מרן הכ"מ למ"ש ושוקלין אחרים כו' קאי גם ארישא ולכן לא פריך הכא כדפריך בבבלי שם לאוקימתא דהא מני ר"ש תינח עד שלא נתרמה כו' אבל משנתרמה קדשים שאין חייב באחריותן הוא. דסבירא ליה דבכה"ג שנתנו לש"ח אף בנתרמה חייב באחריותן וכדלקמן ור"א ד"ה היא. דאף דבאמת דבכה"ג חייב באחריותן וכדאמר ר"י גופיה לקמן הפריש שקלו ואבד חייב באחריותן עד שימסור לגזבר רק גם שחייב

קי"ל אין נשבעין על ההקדשות: שבועות תקנה. כדי שלא יזלזלו השומרים בשמירת הקדש אבל מדאורייתא

אה"ג

מסורת הש"ס

(א) בכורות ט ב: (ב) תוספתא פרק א' ועי' מנחות קא א: (ג) בכורות נא א: (ד) ב"מ דנ"ו ב יומא דס"ה א: (ה) (בכורות מט ב): (ו) עי' ב"מ נח א: (ז) כתובות קא א:

עין משפט נר מצוה

לח א מיי' פ"ו מהל' בכורות הלכה יא ופרק ג משקלים הלכה ה והשגות:
לט ב מיי' פרק ג משקלים הל"ו והשגות:
א ג מיי' שם פ"ב הלכה ז:
ב ד מיי' שם הל"א:
ג ה מיי' שם פ"ג הלכה ט:
ד ו מיי' פרק יא מבכורים הלכה ו טוש"ע יו"ד סי' שה:
ה ז מיי' פרק א משקלים הל"א:
ו ח מיי' שם פרק ג הל"א (בהיפוך):
ז ט מיי' שם פרק ג הלכה ט:
ח י מיי' שם פ"ג הלכה ט:

נוסחת הבבלי

(א) ריקועי פחים ציפוי כו': (ב) במי ששקעה ספינתו כו': (ג) א"ר איסטינ' בן סימון: (ד) ברם איכא מאן דאמר אין כו':

הגהות הב"ח

(א) בני העיר ששלחו את שקליהן:

הגהות הגר"א

[א] חלקו הנכסים וכו'. כצ"ל ועיין בק"ע: [ב] צ"ל אפי' חלקו ונשתתפו פטורים מן הקלבון. והשאר נמחק. וה"פ אפילו חלקו ונשתתפו דנותנין נמי סלע א' שלימה יהי' פטורין מן הקלבון ומשני ר' ביבי וכו': [ג] ואין פודין בבלים. ל"ג: [ד] בני העיר וכו'. ל"ג לה:

גליון הש"ס

[א] עי' בריטב"א שבועות דף י' ע"ב ובתוס' שם:

גזברין מאי עבידתייהו. וה"פ לר"א כיון דאין הגזברין חייבין באחריות שקלים אלו א"כ הקדשות נינהו ואין נשבעין על ההקדשות כאילו לכו"ע: ומשני נשבעים לבני העיר. ליטול שכרן במעמד הגזברין מפני שההפסד על ההקדש: אע"פ שקיבלו וכו'. אדר' יוחנן קאי דקאמר דשבועה זו תקנת חכמים היא שאין הקדש יוצא בלא שבועה הלכך אפילו קיבלו אנשי העיר עליהן ואמרו הואיל ואנו משלמין אין רצוננו שישבע השליח שהוא נאמן לנו אין שומעין להן שאין הקדש יוצא בלא שבועה: חייב באחריותו. אפילו לאחר שנתרמה התרומה עד שימסרנו לגזבר: הקדש ברשות גבוה בכל מקום שהוא. ואפילו קודם שנתרמה פטור: ובני העיר שוקלין תחתיהן. ואס"ד כי גזא דרחמנא הוא אף קודם שנתרמה יהיו בני העיר פטורין: ומשני לא עד היא משום שבועת התקנה. אף זו מן התקנה שלא יזלזלו בהקדשות וישלחו אותן ע"י שליח אלא כל אחד יביא שקלו בעצמו לשם דמצוה בו יותר מבשלוחו: תני הראשונים וכו'. אנמלאו או שהחזירום הגנבים קאי דהשתא שניהם לפנינו: אלו ששילחו בני העיר תחלה. הן הראשונים: וחורנה אמר. ואידך אמר:

הלכה ב מתני' על ידו. בשבילו והלך השליח ושקלו בשביל עצמו: אם נתרמה התרומה. קודם שקל בשביל עצמו: מעל. דמיד שנתרמה התרומה על העתיד לגבות היה זה השקל שנתן לו חבירו לשקול עליו ברשות הקדש וכשנתנו בשביל עצמו נהנה מן ההקדש ובגמרא מפרש מה נהנה: השוקל שקלו מן ההקדש. שהיו בידו מעות שהוקדשו לבדק הבית וכסבור שהן של חולין ושקל מהן שקלו ונתרמה התרומה וקנה בהמה באותה התרומה והקריבוה אז נתחייב השוקל קרבן מעילה אבל לא קודם לפי שאין מעילה אלא במוציא מן ההקדש לחולין אבל המוציא מהקדש להקדש אע"פ שנהנה אינו מועל אלא אחר שעשה מעשה בהקדש השני: יאכל כנגדן. בגמרא מפרש לה: גמ' אנן תנינן. ברישא דמתניתין אם נתרמה התרומה ותנאי דבי רבי תנו אף ברישא וקרבה הבהמה ולא פליגי דתנא דידן סמיך אסיפא שמפרש בה מעילת שניהם (והרא"פ הגיה ללא צורך): ה"ג אר"א דלא כר"ש דר"ש אומר. לקמן ספ"ד: מיד היה מקבל מעותיו. ר"ש פליג אהא דתנן התם המספק אינו מקבל את מעותיו עד שיהא המזבח מרצה ור"ש סובר דמיד היה מקבל את מעותיו ולא חיישינן שמא יארע בהן פסול ונמצא ההקדש נפסד מפני שהכהנים זריזין הן הרי שאפילו לא קרבה הבהמה אלא שקנו אותה כבר יצאו המעות לחולין ומעל: וקשיא. אמתניתין למה מעל אילו מי שגנב עולתו של חבירו ושחטה סתם ודאי לבעלים הראשוני' מכפרת א"כ ה"נ גבי שקלים כשניתנו ללשכה אינו ניכר השקל של מי הוא והוא נתרם סתם לשם מי שהוא וחוזר השקל לבעלים הראשונים ולמה יהא חייב קרבן מעילה: במסויים. שניכר וידוע שהוא של שני ואיירי שעשה כמו שעשו של בית רבן גמליאל כדתנן לקמן פ"ג שהיה מתכוין וזורקו לקופה: ופריך וחש לומר וכו'. למה הוא מביא קרבן מעילה דלמא לא נקנה בהמה משקל זה אלא נשאר בקופה הגדולה והן שירי הלשכה: וכי יש מעילה בשיריים. בתמיה: אלא כר"מ וכו'. וכי נוקים סתמא דמתניתין כר"מ דסובר יש מעילה בשיריים ולית הלכתא כוותיה אלא כר"י דפליג עליה: ומשני עוד היא במסויים וכו'. כלומר כבר אוקימנא לה במסויים וכבית ר"ג ... למימר שידוע שמשקל זה קנו בהמה: מה נהנה. ולמה תנן שמביא קרבן מעילה דמאי דנהנה ... הנאה היא דמצות לאו ליהנות ניתנו: ... שהציל עצמו בממון ההקדש ונהנה בשקל זה: כל שהוא קדש אין קדושה אחרת חלה עליו. הלכך שקל זה שהוא מעות מעשר שני אין קדוש לשם קרבנות: כיצד הוא עושה. ... ממעשר שני או משביעית: והשאר. מעות הראשונות ... נעשין שקלים שהרי כחולין הן עכשיו:

נוסחאות ישנות

תחתידהן משום שבועת תקנה אלא לרבי לעזר נשבעים לבני העיר הדא היא דר' שמעון נשבעים לגזברים גזברים מאי עבידתידהו נשבעים לבני העיר במעמד גזברים כי היכי דלא לחשדינהו אי נמי דלא נשוו להו פושעים [א]אע"פ שקבלו בני העיר לשלם אין ההקדש יוצא בלא שבועה: הפריש שקלו ואבד ר' יוחנן[ו] אמר חייב באחריותו [ו] עד שימסרנו לגזבר רבי שמעון בן לקיש אומר הקדש ברשות הגבוה בכל מקום שהוא מתניתא פליגא על ר"ש בן לקיש [א] נשבעין לבני העיר ובני העיר שוקלין תחתידהם [ב] לא עוד היא משום שבועת תקנה: (א) תני[ז] [ב]הראשונים נופלים לתקלין חדתין והשניים נופלין לתקלין עתיקין. אלו הן הראשונים ואלו הן השניים רבי פנחס בי [*]ר' חייא (חנינא) ור' אבא מרי חד אמר אלו ששלחו בני העיר תחלה וחרנה אמר אלו שהגיעו לידי גזברין תחלה:

חנניא

הלכה ב מתני' [ג]הנותן שקלו לחבירו לשקול על ידו ושקלו על ידי עצמו אם נתרמה התרומה מעל [ד]השוקל (ב) שקלו מן ההקדש ונתרמה התרומה וקרבה הבהמה מעל ממעשר שני ומדמי שביעית יאכל כנגדן:

גמ' השוקל כו' אנן [ג] תנינן אם קרבה הבהמה ותני דבי ר' אם נתרמה התרומה (נ"א אנן תנינן אם נתרמה התרומה ותני דבית רבי אם קרבה הבהמה אמר ר' לעזר מאן תנא אם קרבה הבהמה ר"ש דר"ש אומר מיד וכו') מאן תנא אם נתרמה התרומה רבי שמעון היא דאמר[ח] רבי שמעון [ג] מיד היה מקבל מעותיו והכהנים זריזים הן וקשיא אילו הגונב עולתו של חבירו ושחטו סתם סתמא לא לשם בעלים הראשונים מכפרת אמר ר' יודן תיפתר במסוים משל[ה] בית רבן גמליאל שהיה מתכוין [ד] ודוחפו לתוך הקופה [ג] וחש לומר שמא לשיריים הן נופלין וכי יש מעילה בשירים אלא כרבי מאיר דרבי מאיר אומר [ה]מועלין[ט] בשיריים [ה] עוד היא במסוים [*]של בית רבן גמליאל [ו] שהיה מתכוין ותורמו לשמו: מה נהנה (ג) א"ר אבין בשם רבנן דתמן מכיון שב"ד ראוין למשכן ולא משכנו כמו שנהנה: ממעשר שני וכו' דכתיב [א]אך בכור אשר יבכר לה' בבהמה (ד) לא יקדיש איש אתו כל[י] שהוא קודש [י]אין קדושה חלה [עליו] כיצד הוא עושה מביא סלע של חולין ואומר מעות מעשר שני (ה) בכל מקום שהן יהו מחוללין על סלע זו ואותה סלע נתפס לשם מעשר שני (ו) והשאר נעשו שקלים:

משל

מתני'

ריבב"ן

שלא נתרמה התרומה וההפסד לבני העיר: אלו ואלו שקלים. ירושלמי תני הראשונים נופלין לתקלין חדתין והשניים נופלין לתקלין עתיקין אלו הן ראשונים אלו הן שניים ר' פינחס ור' אבא ח"א אלו ששלחו בני העיר תחלה וחרנה אמר אלו שהגיע ליד הגזבר תחלה: ואין עולה להן לשנה הבאה. מפרש ביומא בפר' שני שעירי טעם לפי שאין חובות שנה זו קרבין לשנה הבאה מתני' דלא כר' יהודה דאמר התם עולין לשנה הבאה:

משנה ב הנותן שקלו לחבירו לשקול על ידו ושקלו ע"י עצמו. מעל דנהנה מן ההקדש הואיל שכבר נתרמה התרומה וכל היכא דאיתנהו בי גזא דרחמנא איתנהו וזה נתכוין לשקול לצאת חובתו כסבור שלא נתנה לו חבירו מעל חייב קרבן מעילות כדין הנהנה מן ההקדש שוגג: מן ההקדש. היו מעות הקדש בידו [וקסבור] חולין הן ונתנן לשקלו וקרבה בהמה מעל סתמא דלא כר' שמעון דתניא בתוספתא פ"א השוקל שקלי זוזיו מן ההקדש כיון שלקחו בהמה [מעל] ד"ר שמעון וחכ"א לא מעל עד שיזרקו הדמים: ממעשר שני יאכל כנגדו. אם נתן השקל ממעות מעשר שני יחללנו על מעות שבידו ויאכלם בירושלים וכן דמי שביעית יחללם במעות אחרים וינהוג בהן קדושת שביעית:

תקלין חדתין

[illegible]

משנת אליהו

[illegible]

מסורת הש"ס

א) עי' חולין קלט א: ב) תוספתא פרק א: ג) עי' תוספתא מעילה פ"א: ד) לקמן פ"ד הל"ה: ה) לקמן פ"ג הל"ג: ו) לקמן פ"ד הל"ב ובבלי קדושין נד א: ז) עי' ערכין כט א:

עין משפט נר מצוה

ט א מיי' פ"ג משקלי' הלכה ח:
י ב מיי' שם הלט"ו ובהשגות:
יא ג מיי' שם הל"י ופרק ו ממעילה הל"ג:
יב ד מיי' שם הל"א:
יג ה מיי' שם פ"ב הל"ו ובכ"מ:
יד ו מיי' פרק ו מערכין הל"ח:

נוסחת הבבלי

(א) תני רבי אומר הראשונים היו נופלין כו': (ב) שקלו ממעות הקדש כו' מעל מדמי מעשר שני כו': (ג) א"ר אבין כיון שנתנו ב"ד עיניהם למשכן כו': (ד) לא יקדיש אותו: (ה) בכ"מ שהן מחוללין כו' ואותן נתפסין כו':

הגהות הגר"א

[א] ה"ג דתני נשבעין לבני העיר וכו': [ב] נ"ל עוד היא משום תקנה ... [ג] ה"ג דאר"ש מיד היה מקבל מעותיו ...

[illegible]

ציון ירושלים

[illegible]

תורה אור השלם

א) אך בכור אשר יבכר ליי בבהמה לא יקדיש איש אתו אם שור אם שה ליי הוא: (ויקרא כז, כו)

גליון הש"ס

[illegible]

נִשְׁבָּעִים לַגִּזְבָּרִים גִּזְבָּרִים מַאי עֲבִידְתַּיְיהוּ – מדוע צריכים להישבע לגזברים, הרי משנתרמה התרומה השקלים הם ברשות ההקדש, ואין נשבעים להקדש (תקלין חדתין). ובדעת רבי אלעזר שלא חשש לקושיא זו, יש לפרש שגם הוא מודה לרבי יוחנן שהשלוחים נשבעים מדין תקנת חכמים שלא יזלזלו בשמירה על ההקדש, אלא שלדעתו תקנת השבועה היא רק באופן שאם לא ישבעו יפסיד ההקדש, ועל כן דוקא משנתרמה התרומה - שההקדש מפסיד משום שהשקלים ברשותו, בזה תיקנו חכמים שבועה לשלוחים, אבל כשעדיין לא נתרמה התרומה - שההפסד הוא לבני העיר שצריכים לשקול שקלים אחרים תחתיהם, לא תיקנו חכמים שבועה לשלוחים, ובהכרח שאז שבועת השלוחים היא מדאורייתא, וכרבי שמעון שקדשים שחייב באחריותם הרי הם כנכסיו (דרוש וחידוש לרעק"א ב"מ נח, א).

הִפְרִישׁ שִׁקְלוֹ וְאָבַד רַבִּי יוֹחָנָן אָמַר חַיָּיב בְּאַחֲרָיוּתוֹ עַד שֶׁיִּמְסְרֶנּוּ לַגִּזְבָּר, ואף שהמקדיש בהמה בנדבה ואמר 'הרי זו לעולה' ונגנבה או אבדה, מבואר בגמ' (חולין קלט, א) שאינו חייב באחריותה אף לרבי יוחנן, משום שההקדש ברשות גבוה הוא בכל מקום, זה דוקא כשהתנדב דבר שאינו מחוייב בו מהתורה, אבל לגבי מחצית השקל שהיא מצוה מהתורה, סובר רבי יוחנן שלא נשלמה המצוה עד שבאה ליד גזבר (ר"ש סיריליאו), כלומר, שמאחר שהתורה הטילה עליו לתת מחצית השקל, נחשב כאילו אמר 'הרי עלי', שאז חייב באחריות עד שבא לידי ההקדש ממש (הר אפרים).

רַבִּי שִׁמְעוֹן בֶּן לָקִישׁ אוֹמֵר הֶקְדֵּשׁ בִּרְשׁוּת הַגָּבוֹהַּ בְּכָל מָקוֹם שֶׁהוּא, ואף שבקדשי מזבח מבואר בגמ' בחולין (קלט, א וברש"י שם) שמודה ריש לקיש שחייב באחריותם, כיון שמחוסרים הקרבה, ועל כן כשאמר 'הרי עלי' התחייב להביא את הקרבן בפועל לבית המקדש, לגבי שקלים סובר ריש לקיש שנחשבים כקדשי בדק הבית, כי אף שהגזברים קונים בהם קרבנות, מכל מקום המצוה המוטלת על היחיד היא למוסרו להקדש, וכיון שהפרישו נחשב שמסרו להקדש ויצא ידי חובה גם אם נגנב או אבד, משום שברשות גבוה הוא בכל מקום שהוא, ואילו רבי יוחנן סובר שהשקלים נחשבים כקדשי מזבח כיון שלכך הם עומדים, ועל כן אינו יוצא ידי חובה עד שבאו בפועל לרשות ההקדש (הר אפרים).

וְהַשְּׁנַיִים נוֹפְלִין לְתִקְלִין עַתִּיקִין, שאי אפשר שגם השניים יפלו לתקלין חדתין של שנה זו, שאם כן נמצא שנתנו יותר ממחצית השקל, והתורה אמרה 'העשיר לא ירבה' (תלמיד הרשב"ש).

אֵלּוּ הֵן הָרִאשׁוֹנִים וְאֵלּוּ הֵן הַשְּׁנִיִּים וְכוּ', ומחלוקתם תלויה במחלוקת רבי יוסי וחכמים ביומא (סב, א), האם 'מצוה בראשון' - שהמפריש פסחו ואבד והפריש אחר תחתיו ואחר כך נמצא הראשון, לדעת רבי יוסי מצוה להקריב את הראשון שהפריש לפסחו, ואם כן הוא הדין שהשקלים האבודים ששקלו בני העיר תחילה, הם שיפלו לתקלין חדתין, אבל לדעת חכמים 'אין מצוה בראשון', ועל כן השקלים שהפרישו תחתיהם, כיון שהגיעו לידי גזבר תחילה, הם שיפלו לתקלין חדתין (אור שמח שקלים ג, ט).

ויש שכתב, שאין זה שייך למחלוקת ההיא, שהרי מבואר בגמ' שם, שבאופן שכשהראשון היה ראוי השני עדיין לא היה ראוי, לכולי עלמא מצוה בראשון, ואם כן גם לדעת חכמים השקלים האבודים הם שיפלו לתקלין חדתין, אלא המחלוקת היא על איזה מהשקלים מופרשת תרומת הלשכה בסתמא [שהרי המפריש את תרומת הלשכה אינו יודע שהשקלים אבדו], האם על השקלים האחרונים, שכבר הגיעו ללשכה, או על השקלים האבודים, כיון שתורמים על העתיד להיגבות, ומאחר שנמצאו או החזירום מתברר שהיו עתידים להיגבות (שקל הקודש בבה"ל שם).

מִשְׁנָה. אִם נִתְרְמָה הַתְּרוּמָה מָעַל – אם בשעה שנתן השליח את השקל לגזבר כבר נתרמה תרומת הלשכה, מעל השליח, כיון שתרומת הלשכה היא גם עבור השקלים העתידים להיגבות, ונמצא שבשעה ששקל השליח עבור עצמו, היה כבר השקל ברשות ההקדש, ובכך ששוקל את השקל הזה עבור עצמו הרי הוא מועל בהקדש, שנהנה על ידי השקל הזה שלא ימשכנו אותו משל עצמו, וכמבואר בגמ' (תקלין חדתין). אבל אם עדיין לא נתרמה תרומת הלשכה, לא מעל השליח, כיון שאז עדיין השקל של המשלח הוא ולא נכנס לרשות ההקדש (גליון הש"ס, א), וחייב השליח רק לשלם למשלח את השקל שגזל ממנו (רמב"ם שקלים ג, י).

וכשעדיין לא נתרמה תרומת הלשכה, צריך לומר שמדובר באופן שהמשלח לא הפריש את השקל עבור ההקדש, אלא רק נתנו לשליח שיתנו לגזבר, ולכן אין השקל נכנס לרשות ההקדש עד שתיתרם התרומה, אבל אם המשלח הפריש את השקל עבור ההקדש, נכנס השקל כבר לרשות ההקדש, והשליח מועל כשנותנו לגזבר אף אם עדיין לא נתרמה התרומה (תפארת ישראל בועז סוף ב; צפנת פענח תנינא עמ' 138; שקל הקודש ג, סא ו-סה).

ויש שכתב, שלעולם גם קודם שנתרמה התרומה השקל הוא ברשות ההקדש, לפי שכשנתן המשלח את שקלו להוליכו לגזבר, אין לך הפרשה גדולה מזו, ולכן אם הוציאו השליח לצרכיו, מעל (ראה רמב"ם מעילה ו, יג), אלא שקודם שנתרמה התרומה, חייב המשלח באחריות [לדעת רבי יוחנן לעיל], וצריך לתת שקל אחר להקדש, ונמצא שלא הפסיד השליח להקדש בכך ששקל עבור עצמו ועל כן לא מעל, ורק לאחר שנתרמה התרומה, שכבר נפטר המשלח מאחריות, מעל השליח כיון שהזיק בכך את ההקדש (עונג יו"ט או"ח כו).

הַשּׁוֹקֵל שִׁקְלוֹ מִן הַהֶקְדֵּשׁ וְנִתְרְמָה הַתְּרוּמָה וְקָרְבָה הַבְּהֵמָה מָעַל, אבל כל זמן שלא קרבה, לא מעל אף שנתרמה התרומה וקנה בה הגזבר בהמה, כיון שעדיין היא ברשות בדק הבית, שהמשנה מקדושה אחת לקדושה אחרת אין הקדושה האחרת חלה עליו כמבואר בגמ', ועל כן כשמשנה את שקלו מקדושת בדק הבית לקדושת מחצית השקל לקרבנות, לא יצא שקלו מקדושת בדק הבית ולא מעל, ואף לאחר שקנה בה הגזבר בהמה, חלה עליה קדושת בדק הבית שהיתה על השקל, ורק לאחר שהקריבוה יוצאת לקדושת מזבח ומעל (תלמיד הרשב"ש ותקלין חדתין).

ויש שביאר, ששינוי מהקדש להקדש חידוש הוא שיש בכך מעילה, ונדרש מריבוי של 'תמעול מעל', ולא ריבתה התורה שמועל בשינוי זה אלא לאחר שנעשתה כל מצות ההקדש ששינה אליו, אף על פי שכבר נהנה קודם לכן, כמבואר בגמ' שיש לו הנאה מכך שלא משכנוהו (רא"ש). וראה סברא נוספת להלן בסמוך. ויש שכתבו, שהמעילה היא בכך שהשקל יוצא לחולין, ועל כן לא מעל עד שקנו בו בהמה וקרבה, וכמבואר בגמ' שקודם לכן לא זכה מוכר הבהמה בשקל שקיבל מההקדש (פני זקן, מנחם משיב נפש, חזו"א מנחות כח, י).

ודין זה הוא אף ברישא בשליח ששקל עבור עצמו את שקלו של המשלח, שלא מעל עד שנתרמה התרומה וקרבה הבהמה, והתנא לא פירש זאת ברישא, משום שסמך על כך שיתפרש בסיפא (רא"ש, רע"ב, קרבן העדה בגמ' ד"ה אנן, וראה ר"ש סיריליאו שיש שגרסו כך במפורש גם ברישא).

ויש שכתב, שברישא מעל השליח מיד כשנתן לגזבר, ושלא כמו בסיפא שמעל רק משקרבה הבהמה (הגר"א בתקלין חדתין, וכן משמע ברמב"ם שקלים ג, י-יא). וביאור החילוק בין הרישא לסיפא הוא, שבמעילה הדין הוא שבדבר שיש בו פגם, כלומר שדרכו להיפגם על ידי השימוש בו, אינו מועל עד שיפגום, ובדבר שאין בו פגם, כלומר, שאינו נפגם מחמת השימוש, כיון שנהנה מעל [ראה משנה במעילה (יט, א) ורש"י שם], ולכן ברישא ששוקל שקל שמיועד למחצית השקל, נקרא 'דבר שאין בו פגם', שעומד רק ליתנו ללשכה ובזה מקיים את המצוה, ולכן מעל מיד כשנתנו לגזבר, אבל בסיפא ששוקל שקל של הקדש שעומד לקנות בו, נקרא 'דבר שיש בו פגם', שהפגם שלו הוא השימוש בו, ולכן לא מעל עד שקנו בו בהמה והקריבוה (הגר"א שם ובשקל הקודש ג, עו, וראה בבה"ל שם שתמה, שהשקל עצמו לא נפגם כשקונים בו בהמה, ועוד, שגם מחצית השקל משמשת לקניית קרבנות כמו שקל של בדק הבית, וראה שם חילוק אחר). ויש שביאר את החילוק בין הרישא לסיפא, שדוקא בסיפא שהיה השקל הקודש גמור של בדק הבית, בזה לא מעל כשמשנה להקדש אחר אלא כשנעשה בו מעשה, אבל ברישא שלא היה הקדש גמור [כיון שעדיין לא הגיע ליד הגזבר], אלא רק נכנס לרשות ההקדש משנתרמה התרומה, כשמוסרו השליח לגזבר עבור עצמו, הרי זה שינוי גמור ומעל (ערוך השולחן שקלים פו, יג, תפארת ישראל יכין טו, וראה שקל הקודש ג ציה"ל ק, שהחילוק אינו מובן). וראה עוד בענין זה בביאורנו להלן בגמ' (ד"ה דאמר).

גְּמָרָא. הַשּׁוֹקֵל וְכוּ', אֲנַן תָּנֵינָן אִם קָרְבָה הַבְּהֵמָה וְתָנֵי דְּבֵי רַבִּי אִם נִתְרְמָה הַתְּרוּמָה - במשנתנו שנינו בסיפא - בשוקל שקלו מן ההקדש, שלא מעל אלא אם קרבה הבהמה [והוא הדין ברישא, ראה לעיל בסמוך שיטת המפרשים כך במשנה], ואילו ב'דבי רבי' שנו בין ברישא ובין בסיפא שמשנתרמה התרומה מעל (הגי' שלפנינו בגמ', וכביאור הפני זקן).

ויש שגרסו, 'הנותן שקלו לחבירו' וכו', אנן תנינן אם נתרמה התרומה ותני דבית רבי אם קרבה הבהמה' [לפנינו בגמ' בסוגריים כ'נוסח אחר', ובשינויי נוסחאות בירושלמי מהדו' עוז והדר] - ונדון הגמ' הוא על הרישא של המשנה, בשליח המועל בשקלו של המשלח, שבמשנתנו שנינו שהשליח מעל כששקל עבור עצמו משנתרמה התרומה, ואילו ב'דבי רבי' שנו שלא מעל אלא כששקל לאחר שקרבה הבהמה (פני משה, תקלין חדתין, וכשיטתו המובאת במשנה ד"ה השוקל, שברישא מעל כששקל משנתרמה התרומה אף קודם שקרבה הבהמה).

דְּאָמַר רַבִּי שִׁמְעוֹן מִיָּד הָיָה מְקַבֵּל מָעוֹתָיו וְהַכֹּהֲנִים זְרִיזִים הֵן, כלומר, שבמשנה להלן (יג, א) מבואר, שחנוני המספק סולת ויין לבית המקדש עבור הקרבנות, אינו זוכה במעות שקיבל מהגזבר עד שיקריבום על המזבח מבלי שיפסלו, ואילו רבי שמעון סובר שזוכה מיד במעות משום שכהנים זריזים לשומרם, ועל כן לא חוששים שיפסלו בידם. ואף במשנתנו סובר רבי שמעון שמיד משנתרמה התרומה מעל השליח כששקל עבור עצמו, כיון שנחשב כאילו קרבה, משום שהכהנים זריזים הם (מהר"א פולדא, ראה גם תלמיד הרשב"ש). או שמיד כשנתרמה התרומה היו קונים בה בהמות, ויצא שקלו לחולין [ו'נתרמה התרומה' הכוונה היא לאחר שלקחו בה בהמה] (פני זקן, מנחם משיב נפש, ראה שיטתם במשנה). ונמצא שמשנתנו שנויה כשני תנאים, התנא ברישא של המשנה הוא כתנא דבי רבי ששנה גם בסיפא 'אם נתרמה התרומה' וכרבי שמעון, והתנא בסיפא של המשנה ששנה 'וקרבה הבהמה', סובר שגם ברישא לא מעל עד שתקרב הבהמה (ביאור הגר"ח קניבסקי, וכדעת הסוברים במשנה שאין חילוק בין הרישא לסיפא).

ויש שביאר, שהנדון הוא על הרישא של המשנה, שלרבי שמעון הסובר שהחנוני מקבל מעותיו מיד, נמצא שמיד כשנתרמה התרומה נעשה השקל קדשי מזבח, ולפיכך מעל השליח כששקל אז עבור עצמו אף שעדיין לא קרבה הבהמה, אבל לדעת חכמים שם שהחנוני אינו מקבל מעותיו עד שיהא המזבח מרצה, לא מעל משנתרמה התרומה עד שקרבה, כיון שכל זמן שלא הוציאוה לצורך הקרבנות נחשב כאילו לא נתרמה התרומה (תקלין חדתין, כפי גירסתו לעיל בסמוך, וראה שם ובהגהות הגר"א, שלפי זה אין לגרוס כאן 'והכהנים זריזים הן', כיון שהנותן מחצית השקל אין אחריות מזבח עליו כמו החנוני, אלא די בכך שנתרמה התרומה ובא שקלו ליד ההקדש).

וְחָשׁ לוֹמַר שֶׁמָּא לַשִּׁירַיִים הֵן נוֹפְלִין – מדוע לא נחשוש שמא לא קנו בהמה מהשקל הזה, אלא נותר בלשכה, ולדעת חכמים [ראה להלן (ט, ב)] הדין הוא שאין מועלים ב'שיירי הלשכה', ואם כן כיצד מביא השוקל את שקלו של חבירו עבור עצמו, קרבן מעילה מספק, הלא אם אינו חייב, הרי זה חולין בעזרה (ע"פ קרבן העדה, תקלין חדתין, תפארת ישראל ב יכין יג). ואף שכשתרמו את הלשכה וקנו בה קרבנות, כיוונו לשם כל התורמים, ונמצא שהקרבן קרב גם עבורו, מכל מקום כל זמן שלא הוציאו את השקל מרשות הקדש לחולין לא מעל, ואם כן כשנותר שקל זה בשיירי הלשכה, נמצא שלא יצא מרשות ההקדש ולא מעל, ומה שיוצא לחולין, הוא מאליו גם אם היה שוקלו עבור המשלח [אבל לרבי מאיר מעל כשהוציאוהו לתיקון חומת העיר ומגדלותיה] (ראה חזו"א מנחות כח, י. וראה לעיל בסמוך, שלשיטתו המעילה היא בכך שהשקל יוצא לחולין, וראה ביאור נוסף בגליון הש"ס).

מִמַּעֲשֵׂר שֵׁנִי וְכוּ' כָּל שֶׁהוּא קוֹדֶשׁ אֵין קְדוּשָּׁה חָלָה עָלָיו, ולפיכך השוקל ממעות מעשר שני, אין קדושת מחצית השקל לשם קרבנות חלה עליהן, כיון שיש עליהן כבר קדושת מעשר שני (קרבן העדה, תקלין חדתין, ר"ש סיריליאו, וכן משמע במאירי).

ועיקר הפסוק של 'לא יקדיש' נצרך לגופו, כדי ללמד שלא יקדיש בכור לשם זבח אחר, והגמ' הסמיכה לפסוק זה גם את הדין שלא יביא מחצית השקל מדמי מעשר שני, אכן, עיקר הטעם הוא משום ש'דבר שבחובה אינו בא אלא מן החולין' [כמבואר במנחות (פב, א), ובר"ש ורע"ב (מעשר שני א, ז)], והרי מהשקלים קונים קרבנות חובה (ביאור הגר"ח קניבסקי). ואפילו למאן דאמר מעשר שני ממון הדיוט הוא, מכל מקום כיון שנקרא 'קודש' אין מביאים ממנו קרבנות חובה (הר אפרים על הר"ש סיריליאו), והוא הדין שאין מביאים קרבנות חובה מדמי שביעית כיון שנקראת 'קודש' (תוס' יו"ט שביעית ח, ח). אך יש שכתב, שדין זה שאי אפשר להביא דבר שבחובה ממעשר שני אינו מעכב את חלות ההקדש, רק שאינו יוצא בזה חובת נדרו [וכמבואר בר"י בן מלכי צדק (מעשר שני שם), אולם ראה חי' הגרי"ז (מנחות ב, א)], ולכן בדוקא הביאה הגמ' כאן את הדין של 'כל שהוא קודש אין קדושה חלה עליו',

כדי להשמיענו שמחמת כן לא חלה קדושת מחצית השקל כלל על המעות (כתבי קהלות יעקב החדשים קכג).

טעם נוסף לכך שאי אפשר להביא קרבנות ציבור ממעשר שני ושביעית, משום שניתנו רק לאכילה שתיה וסיכה, וקרבנות ציבור שברובם הם עולות, הם כליל לגבוה (ראה תפארת ישראל יכין מעשר שני שם, לב, ושביעית שם, מט), ודין זה מעכב גם בדיעבד את חלות קדושת מחצית השקל לשם קרבנות (קהלות יעקב שם קכד, ע"פ המשנה במעשר שני א, ה, ותמה, שאם כן מדוע לא הביאה הגמ' טעם זה, וראה ביאור הגר"ח קניבסקי לעיל).

ויש שלא גרסו כלל בגמ' 'ממעשר שני' וכו' (ראה נוסח הירושלמי שעם פי' רבינו משולם), ולדעתם הדין שאי אפשר לשנות מקודש לקודש שהובא כאן, אינו על שוקל שקלו ממעשר שני, אלא על שוקל שקלו מן ההקדש שאמרה המשנה שלא מעל עד שנתרמה התרומה וקרבה הבהמה, שהטעם לכך הוא כיון שעומד לשם הקדש הראשון, ולכן רק לאחר שנעשה בו מעשה מעל (רבינו משולם, פני משה).

וְהַשְּׁאָר נַעֲשׂוּ שְׁקָלִים - המעות שנתן בראשונה לשקלו נעשו עכשיו שקלים, כיון שעתה הן חולין לאחר שהתחללה קדושת מעשר שני שבהן על הסלע (קרבן העדה, הגהות הגר"א, ז, תקלין חדתין, והגיהו בהגהות הגר"א ובתקלין חדתין 'והראשונים' במקום 'והשאר'). ויש שכתב, שאפילו לפני החילול חלה קדושת שקלים על המעות, כיון שראויות הן להתחלל (מאירי, ע"פ שקל הקודש ג, עט), ואף למאן דאמר מעשר שני ממון גבוה הוא ואם כן אין המעות שייכות לו שיוכל להקדישן למחצית השקל, מכל מקום כיון שיש לו במעשר שני טובת הנאה שיכול לאוכלו, חל ההקדש על זכות האכילה הזו (בה"ל שם, יא). אמנם, לענין הקונה קרבנות חובה מדמי מעשר שני, מבואר בירושלמי (מעשר שני א סוף ג), שצריך לחזור ולהקדישם לקרבן לאחר החילול, לפי שההקדש הראשון היה בטעות (בה"ל שם ובציה"ל קט, ונשאר בצ"ע על המאירי).

המשך מעמוד ה.

במקדש ולא במדינה (תקלין חדתין), כיון שתקלין עתיקין לא היו שכיחים כל כך (ביאור הגר"ח קניבסקי). ויש שכתבו, שגם במדינה היו מניחים שני שופרות עבור תקלין חדתין ותקלין עתיקין (מאירי, רמב"ם שקלים ב, א, וכתב התוס' יו"ט שגירסתם בגמ' שונה, וראה גם הגירסא בירושלמי של רבינו משולם ותלמיד הרשב"ש, שנשמט ההמשך בגמ' 'ותני כן עתיקין במקדש ואין עתיקין במדינה'). ולשיטה זו יש לפרש את דברי הגמ' באופן שונה (שקל הקודש בבה"ל שם), שיש שפירש שדברי הגמ' נאמרו על דין המשנה שמותר להחליף את השקלים רק בדרכונות ולא במרגליות, שזה דוקא בתקלין חדתין שלגביהם חששו שמא יוזל מחיר המרגליות, אבל בתקלין עתיקין מותר לקנות מרגליות ולא חוששים שמא יוזלו, כיון שאין באים אלא לחומת העיר ומגדלותיה (ריבב"ן). ויש שפירש, שדברי הגמ' נאמרו על דין המשנה שהשלוחים נשבעים לגזברים, שזה דוקא כששלחו עמם תקלין חדתין, אבל כששלחו עמם תקלין עתיקין לא הצריכום להישבע (תלמיד הרשב"ש, וראה בבה"ל שם פירושים נוספים).

וְעַל הֶעָתִיד לִגָּבוֹת, ואפילו לא נגבה לבסוף, יש לו חלק בתרומה ובקרבנות, אלא שמי שלא תרם לא קיים את המצוה (רש"י כתובות קח, א, וראה ביאורנו לעיל ד, א ד"ה השוקל). ויש שכתבו, שדוקא אם יגבוהו לבסוף, אבל מי שלבסוף לא נתן את שקלו, אין תורמים עליו, שאם לא כן מדוע אמרו במשנה שבני העיר חוזרים ושוקלים כשנגנבו או נאבדו שקליהם קודם שנתרמה התרומה, הרי בכל מקרה יהיה להם חלק בקרבנות כיון שתורמים גם על מי שאין שקלו עתיד להיגבות, ואם חוזרים ותורמים כדי לקיים את המצוה ולא כדי שיהיה להם חלק בקרבנות, אם כן היה להם לחזור ולשקול גם באופן שנגנבו או שאבדו לאחר שנתרמה התרומה (תוס' שם). ויש שיישב, שגם לדעה שתורמים גם כשלא נגבה לבסוף, זה דוקא באופן שנאנס מלשקול, אבל בני העיר שלא חזרו ושקלו, אינם אנוסים, ולכן אין תורמים עליהם אלא על תנאי שיחזרו וישקלו (מגיני שלמה שם, ע"פ רש"י ב"מ נח, א).

ומה שהיו יכולים הגזברים לזכות לו חלק בשקלים שתרמו אחרים ללשכה, הוא משום שכל התורם על דעת בית דין תורם, ותנאי בית דין הוא שיהיו השקלים עולים לכל ישראל כדי שיתכפרו כולם בקרבנות (תלמידי רבינו יונה בשיטמ"ק שם).

קָדָשִׁים שֶׁהוּא חַיָּיב בְּאַחֲרָיוּתָן כִּנְכָסָיו הֵן - שלדעתו 'דבר הגורם לממון כממון דמי' (ב"ק עא, ב), כלומר, שאף שאינו שלו אלא של הקדש, מכל מקום כיון ש'גורם לממון' – שהרי חייב באחריותו להקדש, נחשב על ידי זה כשלו (רש"י שם).

מִשְׁנָה. וּבֵית הִלֵּל אוֹמְרִים מוֹתָרָן חוּלִּין, שלא התכוין להקדיש אלא כדי שקלו, ומה שהוסיף עליו, הרי זה הקדש בטעות שאינו הקדש לדעת בית הלל [כמבואר במשנה בנזיר (ה, א) (תלמיד הרשב"ש; רא"ש; קרבן העדה; תקלין חדתין). וכיון שכל המעות מעורבות יחד, ואינו יודע אלו מהן נתן לכיס לאחר שהיו בו כבר מעות בשיעור מחצית השקל, ובדאורייתא 'אין ברירה', על כן יטול מתוך הכיס מעות בשיעור מחצית השקל, ויעשה תנאי שאם המעות שנותרו בכיס הן הקדושות, מחלל הוא את קדושתן על המעות שבידו (שקל הקודש ג, צא).

אַף לַשְּׁקָלִים אֵין לָהֶן קִצְבָה וְכוּ', אַף עַל פִּי כֵן יַד כּוּלָּן שָׁוָה, כלומר, שהדין של 'העשיר לא ירבה והדל לא ימעיט', אין פירושו שהשיעור של מחצית השקל הוא דוקא מחצית השקל האמור בתורה כפי שהיה שוויו בימי משה ואסור להוסיף עליו, אלא השיעור מהתורה הוא מחצית השקל מהמטבע הנוהג באותו הזמן, גם אם שוויו יותר ממחצית השקל שהיתה בימי משה, שהדין הוא רק שתהא יד כולם שוה בו, דהיינו שיהיה שיעור אחד קבוע לכולם באותו הזמן (פיה"מ לרמב"ם ובהל' שקלים א, ה-ו; רע"ב; תקלין חדתין, ראה גם בדבריו לעיל ב, ב ד"ה העשיר, בביאור הגמ' שם).

ויש שכתבו, שמדאורייתא לעולם אין חיוב לתת יותר ממחצית השקל שהיתה בימי משה, אלא הוא דין דרבנן, שהוסיפו על שיעור מחצית השקל שיהיה מחצית מהמטבע הקבוע באותו הזמן, והיה בכך גם צורך, משום שהעם שעלה עם עזרא היה מועט, ולא היה די בחצי שקל של תורה כדי לקנות בו את קרבנות הציבור ואת כל הדברים הבאים מתרומת הלשכה, ולכן שקלו דרכונות (רא"ש; מאירי).

ויש שכתבו, שאף מדרבנן אין חיוב לתת מחצית מהמטבע הנוהג באותו זמן, וגם אין איסור להוסיף על מחצית השקל שהיתה בימי משה, ובלבד שכולם יתנו את אותו השיעור, וכל מה שהוסיפו על השיעור של מחצית השקל שהיתה בימי משה הוא רק משום מיעוט העם, וכמבואר לעיל (ריבב"ן; תלמיד הרשב"ש; השגות הראב"ד על הרמב"ם שם).

וביאור סברת רבי יהודה שאמר שאין לשקלים קצבה, שלכן יש לומר שהמותר לנדבה, הוא משום שעל אף שלא ניתן להוסיף על השיעור שכולם נותנים למחצית השקל, מכל מקום כיון שיש אפשרות להוסיף על מחצית השקל בהסכמת כולם, לכן יתכן שהמכנס מעות לשקלו יותר משיעור מחצית השקל, כיון בכך להקדיש גם את המותר. ואפילו לדעת הסובר [רמב"ם המובא לעיל] שהחובה היא לתת דוקא מחצית מהמטבע הנוהג באותו הזמן ואסור להוסיף על השיעור אפילו בהסכמת כולם, ונמצא שיש קצבה לשקלים (קושיית הרש"ש, והחזו"א חו"מ טז, טז), מכל מקום כיון שאם שינו הציבור את המטבע היוצא והוסיפו עליו, חייבים לתת יותר, גם אם כינס מעות והוסיף יותר ממחצית מטבע השקל הנוהג, יתכן שכיוון להקדיש את כל המעות שכנס, כי חשש שמא יוסיפו על המטבע (שקל הקודש בבה"ל א, ו; ר"י פערלא בסהמ"צ לרס"ג א, כ עמ' 298).

■ להלכה, יש אומרים שצריך לתת קודם פורים מחצית מהמטבע הקבוע באותו מקום ובאותו זמן, זכר למחצית השקל שהיו נותנים באדר [וכדעת הרמב"ם, שהמצוה היא מחצית מהמטבע הנוהג באותו זמן], ומאחר ששלש פעמים נאמרה 'תרומה' בפרשה, יש לתת שלשה חצאים (רמ"א או"ח תרצד, א). ובמצות מחצית השקל, כשיש כמה סוגי מטבעות שרגילים לשאת ולתת בהן באותו זמן, יש לתת מחצית מהמטבע העיקרי שרגילים להשתמש בו (שקל הקודש בבה"ל שם, ה), או שצריך לתת מחצית מהמטבע הגדול ביותר באותו זמן (חכמת אדם קנ, א, חזו"א חו"מ טז, טז), או שצריך לתת את המטבע שמשקלו הכי קרוב למשקל מחצית השקל שהיה בימי משה (חזו"א שם, וראה מה שהקשה על שני פירושיו בבה"ל שם).

שֶׁכְּשֶׁעָלוּ יִשְׂרָאֵל מִן הַגּוֹלָה הָיוּ שׁוֹקְלִין דַּרְכּוֹנוֹת, כלומר, שהמטבע שהיו רגילים לשאת ולתת בו היה דרכון, ששוויו שני שקלים של תורה, והיו נותנים למחצית השקל חצי דרכון אף ששוה שקל שלם של תורה, כי הדין הוא שיש לתת מחצית מהמטבע הנוהג באותו הזמן, ראה המקור לכך בגמ'. ו'שוקלין' הוא מלשון משא ומתן (פיה"מ לרמב"ם ובשקלים א, ה-ו; רא"ש; רע"ב; תקלין חדתין, וכשיטתם לעיל בסמוך).

ויש שכתבו, ש'היו שוקלין דרכונות' פירושו שהיו נותנים דרכון שלם למחצית השקל, והטעם לכך הוא, משום שלא היה די במחצית השקל עקב מיעוט העם שעלו מהגולה. ו'שוקלין' הוא מלשון נתינה למחצית השקל (ריבב"ן, תלמיד הרשב"ש, רמב"ן שמות ל, יב, וכשיטתם לעיל בסמוך, וראה בביאורנו בגמ' ד"ה מן הדא, מהו שיעור דרכון לפי זה).

חָזְרוּ לִשְׁקוֹל סְלָעִים, ראה לעיל בסמוך, שיש שפירשו שהכוונה היא שהמטבע היוצא השתנה לסלע דהיינו שקל של תורה, ולכן נתנו מחצית השקל, ויש שפירשו, שהכוונה היא שחזרו לתת שקל שלם עבור מחצית השקל לאחר שהתרבה העם.

חָזְרוּ לִשְׁקוֹל טְבָעִין בִּקְּשׁוּ לִשְׁקוֹל דֵּינָרִין וְלֹא קִבְּלוּ מֵהֶן, כלומר, שהמטבע היוצא השתנה לטבעין, ששיעורם הוא מחצית שקל של תורה [כמבואר בגמ'], ועל כן ביקשו לשקול למחצית השקל דינרים, שהם רבע שקל [כמבואר בגמ'], ולא הסכימו לכך, לפי שלעולם אסור לפחות משיעור מחצית השקל של תורה [ראה הטעם בזה בביאורנו להלן (ד"ה מן הדא)], אלא רק להוסיף עליו לפי שינוי המטבעות היוצאים באותו זמן (פיה"מ לרמב"ם ובשקלים א, ה-ו; רע"ב; תקלין חדתין, וכשיטתם לעיל בסמוך). ויש שפירשו, שנשנו כאן שני מצבים, כשהתרבה העם יותר, חזרו לשקול למצות מחצית השקל טבעין - ששיעורם מחצית השקל, ולאחר מכן כשהתרבה העם עוד יותר, ביקשו לשקול דינרין - ששיעורם הוא רבע השקל, כיון שהיה די בכך לקניית כל צרכי הקרבנות, ולא הסכימו לכך חכמים, לפי שלעולם אסור לפחות משיעור מחצית השקל של תורה (ריבב"ן, תלמיד הרשב"ש, וכשיטתם לעיל בסמוך).

גְּמָרָא. אוֹתוֹ הַשֵּׁנִי מַה עָבֵיד לֵיהּ, האם נחשב כהקדש בטעות שאינו הקדש לדעת בית הלל, או שמא כיון שבהכרח שם שקל חל על אחד מהם, אינו נחשב הקדש בטעות ושניהם קודש [ואחד יהיה למחצית השקל והשני ילך לנדבה] (תקלין חדתין). וביאור הספק הוא, שיתכן שאין אומרים שהוא הקדש בטעות אלא כשעצם מעשה ההקדש היה בטעות, כגון שהפריש שקל אחד והתברר שלא היה חייב בו, אבל כשהפריש שני שקלים בבת אחת והתברר שהיה חייב רק אחד, מעשה ההקדש לא היה בטעות, שהרי הוצרך להקדיש אחד, אלא ששיעור ההקדש היה בטעות, שלא הוצרך להקדיש אלא אחד ולא שנים, ויתכן שבאופן זה אינו נחשב הקדש בטעות, כיון שכל אחד מהם היו ראוי לכך, וטעות בחשבון אינה שייכת אלא במקח וממכר, ששם עיקר המקח הוא החשבון הנכון, ולכך שם שייך 'מקח טעות', מה שאין כן בהקדש (אבן האזל פסולי המוקדשין ה, ו ד"ה ונראה, וראה ביאור אחר בר"ש סיריליאו). והספק הוא באופן שהפריש את שניהם בבת אחת, אבל בהפריש בזה אחר זה, פשוט שהשני חולין (מרכבת המשנה שקלים ג, יב, ע"פ הרמב"ם שם).

■ המשך במילואים עמ' 96 ■

הלכה ג מתני' המכנס מעות. כונס מעט מעט פרוטה אחר פרוטה לשקלו ואמר כשהתחיל לכנס הרי אלו לשקלי וכשבא לחשוב מה שכנס מצא שהותירו על שקלו: מותרן נדבה. יפלו לשופרות שבמקדש שעומדין להקריב בדמיהן עולת קיץ למזבח וב"ש לטעמייהו דסברי הקדש בטעות שמיה הקדש: מותרן חולין. שלא נתכוין זה אלא עד כדי שקלו: שוין שהמותר חולין. דהוי כאומר בפירוש אם אכניס יותר משקל אביא מהן שקל והמותר יהיה חולין: אלו לחטאתי. אם כנס מעות ואמר הרי אלו לחטאתי מודו ב"ה שהמותר נדבה: מה בין שקלים לחטאת. מ"ש שקלים אם אמר על ידו מליאה מעות הרי אלו לשקלי שמותרן חולין ומ"ש חטאת דמותרן נדבה: שקלים יש להן קצבה. דכתיב העשיר לא ירבה והדל לא ימעיט ובודאי לא היתה כוונתו אלא לשקל אבל חטאת אין קצבה אם ירצה יביא בדמים מרובים ונתפסו הדמים אפילו הן מרובין ומותרן נדבה: דרכונות. מטבע של זהב ממדי ושויה סלע ומחצה שאז היו צריכין הרבה לעבודת הבית ושקלו הרבה: חזרו לשקול סלעים. כמשמעו סלע שלם: טבעין. חצי סלע: דינרין. רביעית סלע: ולא קבלו מהן. דרשאין להוסיף על שקל דאורייתא כפי הצורך ולא לפחות ממנו: אעפ"כ יד כולם שוה. עני ועשיר שוקלין בשוה כפי אשר קבלו עליהן לשקול אבל חטאת לעולם אינו שוה שזה מביא בסלע וזה בשתים וזה בשלש: **גמ'** מה פליגין. כי פליגי: במכנס פרוטרוט. פרוטה פרוטה וכדפרישית במתני': אבל. אם נטל ידו מליאה מעות ואמר אלו לשקלי ויש בו מותר ד"ה מודים שהמותר נדבה: מה בין וכו'. וקס"ד דר"ש לכ"ע קאמר למלתיה: מה אנן קיימין. רבי שמעון אהי קאי דקאמר מה בין וכו': מה עביד וכו'. כלומר ור"י במאי מוקים מתניתין: פתר לה. למתני' דר"ש אמכנס פרוטרוט אליבא דב"ה קאי מ"ט קאמר מותרן חולין: ופריך והא תנינן בסוף פרקין מותר שקלים חולין. וקס"ד דמתניתין אתיא ככ"ע: נשמעינה מן הדא. כמו תא שמע: ה"ג אותה השנה רועה. עד שיסתאב ויפלו דמיה לנדבה: ה"נ אלו לנדבה. יפלו המותר מהן: היאך אתה אומר אלו. סתמא דש"ס פריך איך קאמרת דהשני לנדבה לא יהא אלא כנוטל הרבה מעות ואמר הרי אלו לשקלי דתנן לב"ה מותרן חולין ולר' ביבי אפילו לב"ש מותרן חולין כ"ש הכא שאמר בטעות הרי אלו לשקלי שמותרן חולין: כשמועין. כמשמען סלעים: קרטין. רביעית סלע: מן הדא. הא דאמרינן שבימי עזרא שקלו דרכון שלם שמעינן מהך קרא: ג' פעמים בשנה. ודרכון הוא סלע וחצי שהן שלשה שקלים: מכאן שאין מטריחין. נדבות על הצבור יותר מג' פעמים בשנה: מכאן לג' סאין וכו'. דתנן בפרק ג' בג' קופות של ג' סאין היו תורמין את הלשכה ג' פעמים בשנה ילפינן מדאמר עזרא לשלש השקל ג"פ בשנה: לפי שחטאו. בעגל במחצית היום: וחרנה אמר. ואידך אמר: גרמסין. שם מטבע שהיתה בימי משה: שעברו על י' הדברות. כשחטאו בעגל: בעשרים כסף. היינו דינרין דסלע ד' דינרין ופדיון בכור חמש סלעים: טבע. הן שני דינרין חצי הסלע דבנימין לא היה עמהן:

נוסחאות ישנות

הלכה ג מתני' המכנס מעות ואמר הרי אלו לשקלי בית שמאי אומרין

מותרן נדבה [א]ובית הלל אומרים מותרן חולין שאביא מהן שקלי שוין שהמותר חולין אלו לחטאתי שוין שהמותר נדבה [ב]שאביא מהן חטאתי שוין שהמותר חולין אמר רבי שמעון מה בין שקלים לחטאת אלא של שקלים יש להן קצבה ולחטאת אין לה קצבה ר' יהודה אומר אף לשקלים אין להן קצבה [ג]שכשעלו ישראל מן הגולה היו שוקלין דרכונות חזרו לשקול סלעים חזרו לשקול טבעין בקשו לשקול (א) דינרין ולא קבלו מהן א"ר שמעון אע"פ כן יד כולן שוה אבל חטאת זה מביא בסלע וזה מביא בשתים וזה מביא בשלש: **גמ'** המכנס וכו' ר' [א] יוסי בשם ר' לעזר מה פליגין במכנס פרוטרוט אבל באומר אלו לשקלי כל עמא מודיי שהמותרן נדבה רבי חייא (חזקיה) ור' ביבא בשם ר' לעזר מה פליגין במכנס פרוטרוט [ד]אבל באומר אלו לשקלי כ"ע מודיי שהמותרן חולין א"ר חייא (חזקיה) מתניתא מסייעא לר' ביבי דתנן אמר ר"ש מה בין שקלים לחטאת אלא שהשקלים יש להן קצבה ולחטאת אין לה קצבה [א] מה אנן קיימין אם באומר שאביא מהן שקלי כל עמא מודיי שהמותרן חולין אם באומר שאביא מהן חטאתי כל עמא מודיי שהמותר *חולין אלא כן אנן קיימין באומר אלו לשקלי שקלים על ידי שקצבתן מן התורה מותרן חולין חטאת ע"י שאין קצבתן מן התורה מותרן נדבה מה עבד לה *רבי יוסי בשם רבי אליעזר פתר לה במכנס פרוטרוט וכבית הלל והא תנינן [ה]מותר שקלים חולין (ב) פתר לה במכנס פרוטרוט וכבית הלל *(והא תנינן מותר עשירית האיפה חולין עוד הוא פתר לה במכנס פרוטרוט וכב"ה) המפריש שקלו וסבר שהוא חייב ונמצא שאינו חייב [ו]לא קדש [ז]המפריש שנים וסבר שהוא חייב שנים ונמצא (ג) שאינו חייב אלא אחד אותו השני מה *עביד ליה נשמענה מן הדא [ח]הפריש חטאתו וסבר שהוא חייב ונמצא שאינו חייב לא קדשה הפריש שתים וסבר שהוא חייב שתים ונמצא שאינו חייב אלא אחת [ב] אותה שניה מה את עבד לה אלא רועה הכי נמי אלו (ד) לנדבה וכא היאך אומר אתה אלו: רבי יודא אומר כו': [א] דרכונות דינרין חזרו לשקול סלעין כשמועין חזרו לשקול טבעין פלגי סלעין בקשו לשקול דינרין קרטין ולא קבלו עליהן מן הדא [א]והעמדנו עלינו (ה) מצות לתת שלישית השקל בשנה לעבודת בית אלהינו ר' חלקיה בשם ר' אחא (ו) מכאן[ג] שצריך אדם לשלש שקלו ג' פעמים בשנה מכאן שאין מטריחין על הציבור יותר (ז) מג"פ בשנה אמר ר' אבין מכאן לג' סאין מכאן לשלש קופות מכאן לג' הפרשות כתיב [ב] זה יתנו כל העובר על הפקודים* (ח) ר'[ד] יהודה ור' נחמיה חד אמר לפי שחטאו במחצית היום יתנו מחצית השקל *וחד אמר לפי (ט) שחטאו בשש שעות ביום יתנו מחצית השקל דעבד שיתא גרמסין ר' יהושע בי ר' נחמיה בשם ריב"ז לפי שעברו על עשרת הדברות יהיה נותן כל אחד ואחד עשרה גרה (י) ר' ברכיה ר' לוי בשם ר"ש בן לקיש לפי[ה] שמכרו בכורה של רחל בעשרים כסף יהיה כאו"א פודה את בנו בכורו בעשרים כסף (כ) ר' פנחס בשם ר' לוי לפי שמכרו בכורה של רחל בעשרים כסף ונפל לכל אחד ואחד מהם טבעה לפיכך יהיה כאו"א נותן שקלו טבעה:

מתני'

נדבה
רשב"ל
נ"י
את
וגו'
וחרנה

ריבב"ן

מתני' המכנס מעות. בפרוטרוט מותרן נדבה לקיץ המזבח. אם אמר שאביא מהן שקלי לא הקדיש אלא מה שצריך לשקלו. ירושל' לטעם דב"ה המפריש שקלו סבור שהוא חייב ונמצא שאינו חייב לא קידש המפריש שנים סבור שהוא חייב שנים ונמצא שאינו חייב אלא אחד אותו השני מה את עבד ליה נשמעיניה מן הדא המפריש חטאתו כסבור שהוא חייב ונמצא שאינו חייב* *) מיכן מוכיח שאם פסק ליתן לדקה כסבור שלא נתן ונמצא שנתן אפי' אם נתן ליד הגבאי יכול ליקחם וה"ה אם סבור שנדר ב' זוזין והפרישן ואמרו לו שלא נדר אלא אחד יכול ליקחם מיד הגבאי: מה בין שקלים לחטאת. דבשקלים אמרו בית הלל מותרן חולין ובחטאת מודו דמותרן נדבה שקלים שלהם קצבה ולא הקדיש אלא מה שצריך לשקלו אבל חטאת אין לה קצבה בדמיה ודעתו היה בבהמה שמינה אפי' אם היו לו ה' בהמות הכל הקדיש: אף לשקלים אין להם קצבה. כדמפרש: משעלו בני ישראל מן הגולה. מהדר לפרש שהשקלים אין להם קצבה שכשעלו שקלו דרכונות לפי שהעם מועט לא היה די חצי שקל ליקח מהן תמידין וכל דברים הבאים מתרומת הלשכה על כן שקלו דרכונות חזרו לאחר שנתרבה העם ושקלו סלע ועוד חזרו אחר שהעם רב יותר שקלו טבעים ומפרש בירושלמי פלגי סלעא בקשו לשקול דינרין לאחר שהעם רב מאד ולא קבלו מהן משום דכתיב והעמדנו עלינו מצוה לתת שלישית השקל ר' חלקיה בשם ר' אחא מכאן שאדם צריך לשלש שקלו ג' פעמים בשנה שאין מטריחין על הצבור יותר משלש פעמים בשנה מדהביאו תחלה דרכונות **) יכול להקדיש כבתחלה ונמצא שהכל הקדיש אעפ"כ יד כולן שוה ולא הקדיש יותר משאר העם:

תקלין חדתין

מתני' המכנס. כונס מעט מעט מעות ובשעה שהתחיל לכנס אמר הרי אלו לשקלי וכשבא לחשוב מה שכנס מצא שהותירו על שקלו: מותרן נדבה. יפלו לשופרות שבמקדש שעומדין להקריב בדמיהן עולת קיץ למזבח דסברי הקדש בטעות שמיה הקדש: מותרן חולין. שלא נתכוין זה אלא כדי שקלו: שוין שמותר חולין. דהוה כאילו אמר בפירוש אם אכניס יותר משקל שיקח מהן לשקלו והמותר יהא חולין: **גמ'** מה פליגין. כי פליגי: במכנס פרוטרוט. כדפרישית במתני' הוא דס"ל לב"ה דמותרן חולין דהוה בטעות: אבל באומר אלו לשקלי. אם נטל ידו מלאה מעות ואמר אלו לשקלי ויש בו מותר מודה ב"ה דמותר נדבה שאין כאן טעות דהא ידע כמה הן א"כ נתכוין לכולן שיהו לשקלים אלא שאין רשאי להרבות למחצית השקל לכך המותר נדבה: דמותרן חולין. הואיל ואין כאן טעות שיוכל לומר בהו שהקדש בטעות הן וכיון דאין בידו להרבות בשקלים המותר חולין: אר"ש מה בין כו'. וקס"ד דר"ש אליבא דכ"ע קאמר לה: במה אנן קיימין. ר"ש דקאמר מה בין אהיי קאי: בכולן מותרן חולין. בין בשקלים ובין בחטאת כדקתני מתני' ומה בין דקאמר: באומר אלו. והא קאמר ר"ש מה בין שקלים דמותרן חולין אליבא דכ"ע ומה בין חטאת דמותרן נדבה אליבא דכ"ע ואא"ב אליבא דר' ביבא דקאמר באומר אלו כ"ע מודים דמותרן חולין שפיר קאמר ר"ש מה בין אלא לר"י מה בין דקאמר ר"ש הא בשקלים נמי מותרן נדבה: כב"ה. וטעמא דב"ה מפרש ר"ש: מותרן חולין. וקס"ד דמתני' אתיא ככ"ע ובאומר אלו: נמצא שאינו חייב לא קדיש. כיון דשם שקל אינו חלה כלל פשיטא לן דלא קדשי כי קמבעיא לן היכא דהפריש שנים ונמצא שאינו חייב אלא א' כיון דע"כ שם שקל חלה על אחת מהן: **מתני'** שקלים יש להם קצבה. דכתיב העשיר לא ירבה וגו' אמרי' דודאי לא היתה כוונתו אלא עד כדי שקלו אבל חטאת אין קצבה אם רצה יביא בדמים מרובים ונתפסו הדמים אפי' הן מרובין ומותרן נדבה: דרכונות. בימי מלכות מדי היה להם מטבע זה והוא של זהב ולפי שאז היו צריכים הרבה לעבודת הבית ולפיכך שקלו מטבעות גדולות: חזרו לשקול סלעים. שנתבטלה המטבע של דרכון והיה המטבע היוצא בהוצאה סלעים ושקלו למחצית השקל חצי סלע: לשקול טבעין. מפרש בגמרא שהוא חצי סלע שגם הסלע נתבטל והיה יוצאה בהוצאה חצי סלע שלם והביאו לשקליהן אותו החצי סלע שהוא מחצית השקל דאורייתא שהשקל שלם דאורייתא הוא סלע דמשנה: ובקשו לשקול דינרין. כלומר שלא נתבטלה המטבע אלא שהיו מבקשים להקל ולהביא לשקליהן מחצית מטבע היוצאה שהוא דינר שהיו סבורין כמו בשעה שהיה המטבע היוצאה מטבע גדולה כמו דרכון היו מביאין לשקליהן חצי ממנו לפי שהוא חצי מטבע היוצאה אף שהוא יותר ממחצית השקל האמור בתורה ה"ה נמי כשהמטבע היוצאה היא מטבע קטנה אם נתן ממנה חצי לשקלו יוצא למחצית השקל דאורייתא אף ממנה: יד כלן שוה. איזה מטבע שקבלו עליהם לשקול גדולה או קטנה היו כלם שוקלים בשוה בין עשיר בין דל כדכתיב: **גמ'** כמשמען. משמען סלעים: קרטין. בל"א קוואַרטין והוא רביעית סלע שהוא דינר: ולא קבלו עליהן מן הדא. מן המקרא הזה סמכו שלא לקבל מהן בפחות ממחצית השקל האמור בתורה: והעמדנו עלינו מצות. מדקאמר והעמדנו דמשמע שנחמיה וב"ד היו צריכים להעמיד הדבר וליכא למימר שהיו נמנעים לגמרי ממה שכתוב בתורה אע"כ שהיו רוצים להביא מחצית המטבע היוצאה אף שהיא פחותה ממחצית השקל דאורייתא והעמידום לתת שלישית השקל שהוא יו"ד גרה דהיינו מחצית השקל האמור בתורה: לשלש שקלו ג"פ בשנה. מדלא כתיב שליש שקל בשנה לכך דריש לה שיהא השקל משתלש בשנה ולאו לתרומת שקלים איירי אלא בענין לדקה ודלא כר' אסי דאמר בפ"ק דב"ב ט' לעולם אל ימנע עצמו משלישית השקל בשנה דהיינו שליש אחד משקל לכל השנה: שאין מטריחין. נדבות על הצבור יותר מג"פ בשנה: מכאן לג' סאין לג' קופות וכו'. דתנן לקמן בג' פרקים בשנה היו תורמין את הלשכה בג' קופות של ג' סאין: לפי שחטאו בחצי היום. דכתיב כי בושש משה ודרשי' בפרק ר"ע בא שש: יתנו מחצית השקל. דס"ל אמחצית קפיד קרא ואפי' חצי דרכון ואידך ס"ל מטבע שיהא בו מספר ששה קפיד קרא דהיינו מחצית השקל דקרא לכפר על מה שעבדו בשש: בכ' כסף. דינרין דהיינו ה' סלעים סלע ד' דינרין ונפל לכל או"א מן האחים שהיו עשרה שראובן ובנימין לא היו במכירה ויוסף ג"כ הי' הגורס ע"י הקנאה שבתחילה: טבעה. הוא

משנת אליהו

במתני' ולהכי מוקי כר"ש לכנכסיו דמי ושייכא שבועה דנאנסו בכדי שיפטרו לשלם בגניבה ואבידה בדינא דש"ש ופריך התינח כו' אבל נתרמה כו' ולא שייכא השבועה בכה"ג דנתרמה וע"ז משני במסקנא אלא אר"א כו' ר"ל דבש"ש עסקינן ולא במעמד גזברין וליטול שכרן ולא כר"י דר"ש הוא אלא שבועה זו תקנת חכמים ולא כרש"י שמפרש בדר"א דאיירי בש"ח שלא החכר כלל בסוגיא וזה שהזכיר הרמב"ם בהלכה ט' שלחו שקליהם ביד ש"ש כו' ובה"ע מה היה להם לעשות שהרי מקרו לש"ש כו' נרמח הקברא דהלכה ח' וגם דבבלי איגו חולק עם הירושלמי דמלאוקי' בש"ש מוכח הא בש"ח פשעו בה"ע והלכה ט' לא נזכר הא דאם רצו בה"ע למחול השבועה כו' משום דבאמת בכה"ג דלא תרמה דמשלמין מדינא והשבועה לבה"ע אם אומרין נשלם ולא ישבעו שומעין להם ולכן לא הוזכר זה בבבלי דכל עיקר הקושיא הי' על נתרמה דנשבעין להקדש היכא מיתוק' וקאמר ע"ז שבועת תקנה משא"כ בקיפא. ונמתי פניס בזה לגי' הספרים לשיטת הרמב"ם: ה"ג במסויים בהדה של בית ר"ג שהי' מתכוין ותורמין לשמי'. פי' כמו בבית ר"ג שהי' שוקלו בין אצבעותיו וכו' ה"נ איירי במסויים ונתכוין לתרום לשמי' ול"ג דוחפן לקופה דא"כ לא הוי פריך ותם לומר כו' ולקמן על קושיא דוחם לומר שמא לשירים כו' משני עוד היא תפתר כו' דוחפן לקופה. והמפרשים נדחקו בזה מאד. ועי' בק"ע ועי' ברמב"ם בפירושו שפי' דהאי וקרבה הבהמה לא קאי רק אהקדש וכדפרישית ודלא כהרע"ב ובק"ע נדחק בגי' הישנה: **בקשו** לשקול דינרים. מכוון לשון מתניתין בקשו לשיטת הרמב"ם שפירשתי במתני' שבכל זמן נתנו חצי המטבע שהי' בזמנה וח"ש חזרו כו' וטבעים הוא פלגי סלע ומאז לא נשתנה המטבע אלא שרצו להקל לעצמם וליתן חצי המטבע דטבעין כמו שנתנו בכל פעם שנשתנה המטבע חצי' גם שהי' יותר ממחצית השקל כן יתנו ג"כ עכשיו חצי טבעה ולא קבלו ממ"ש והעמדנו וגו' שהיה הולך ונפחת והעמידו על עמדו שלא יתנו פחות מטבעה ומדוקדק לשיטת הרמב"ן שהוא עשר גרה והוא כמחצית השקל דקרא. ולהרמב"ם שלים לדרכון יותר ממחצית השקל דקרא כ' שליש דינר שכ' ברפ"ב דרכון הוא ח' דינרין. ולדידיה ג"כ ניחא דהעמידו על שלישית השקל שהי' בימיהם דהיינו הדרכון דהוא קצת יותר ממחצית ושלא יופחת גדרו שיהיה קצת יותר: **לפי** שחטאו כו'. נראה דהני ג' טעמים קאי על ג' זמנים שנשתנו המטבעות ומצאו כוונה לכל הני. טעם הראשון רק מחצית נגד מחצית היום. והיא למה ששקלו בתחילה חצי דרכון גם שהדרכון היה גדול רק שקיימו מחצית השקל דזמנם. וטעם השני קאי על מ"ש חזרו לשקול סלעים דהיינו חצי סלע שהוא מחצית השקל דקרא לעביד ו' גרמוסין וז"ש לפי שחטאו בשש כו' ואשה

*) חסר כאן וצ"ל שניה מה את עביד לה אלא רועה הכא מאי עביד לה וכו' כמ"ד לחולין ה"נ לחולין מכאן מוכיח וכו'. **) אינו מובן ואולי דצ"ל יכול להקדיש יותר מחצי שקל ונמצא שהכל הקדיש דשאני התם דאעפ"כ יד כולן וכו'.

מסורת הש"ס

(א) ירושלמי נזיר פ"ה הל"א: (ב) לקמן הל"ד: (ג) עי' ב"ב ט א: (ד) תנחומא וילקוט פ' כי תשא: (ה) עי' ב"ר פרשה פד ובמ"ר פרשה ד:

עין משפט נר מצוה

טו א מיי' פרק ג משקלים הל"ג:
טז ב מיי' פרק ה מפהמ"ק הל"ה:
יז ג מיי' פרק א משקלים הלכה ו והשגות:
יח ד מיי' שם פ"ג הלכה יג:
יט ה מיי' שם ופ"ה מפהמ"ק הל"ח:
כ ו מיי' שקלים שם הל"ג:
כא ז מיי' שם והשגות וכ"מ:
כב ח מיי' פרק ה מפהמ"ק הל"ו:

נוסחת הבבלי

(א) דינרין אר"ש כו': (ב) עוד הוא במכנס כו': (ג) שאינו חייב אלא אחת את השני כו': (ד) לנדבה היאך אתה אומר אלו כו': (ה) מצוה לתת עלינו שלישית וכו': (ו) מיכן שאדם חייב לשלש כו': (ז) ג"פ בשנה (מיכן שאדם צריך בשלישית שקלו ג"פ בשנה) מיכן שאין מטריחין כו': (ח) ר"י ורב נחמן כו': (ט) שחטאו בחצי היום כו': (י) ר"ב בשם רשב"ל כו': (כ) ר"פ בן לוי כו':

הגהות הגר"א

[א] ה"ג מה אנן קיימין אם באומר שאביא מהן בכולן מותרן חולין אלא כי אנן קיימין באומר אלו שקלים וכו'. והשאר שגיאתיים נמחק. וה"פ אם אומר שאביא מהן בכולן מותרן חולין בין בשקלים ובין בחטאת דקתני מתני' ומה בין דקאמר ר' שמעון באומר אלו והכא דקאמר ר"ש מה בין שקלים למותרן חולין אליבא דכ"ע ומה בין חטאת למותרן נדבה אליבא דכ"ע ואה"נ אליבא דר' ביבא דקאמר באומר אלו כ"ע מודים למותרן חולין שפיר קאמר ר"ש מה בין דקאמר ר"ש הא בשקלים נמי מותרן נדבה: [ב] ה"ג אותה שניה רועה הכא מאי את עביד ליה כמ"ד אלו לנדבה ה"נ לנדבה כמ"ד לחולין ה"נ לחולין. והשאר שגיאתיים נמחק.

גליון הש"ס

[א] עי' בערוך ערך טבע וערך דנר. ועי' ברמב"ן פ' כי תשא:

תורה אור השלם

א) וְהֶעֱמַדְנוּ עָלֵינוּ מִצְוֹת לָתֵת עָלֵינוּ שְׁלִשִׁית הַשֶּׁקֶל בַּשָּׁנָה לַעֲבֹדַת בֵּית אֱלֹהֵינוּ: [נחמיה י, לג]
ב) זֶה יִתְּנוּ כָּל הָעֹבֵר עַל הַפְּקֻדִים מַחֲצִית הַשֶּׁקֶל בְּשֶׁקֶל הַקֹּדֶשׁ עֶשְׂרִים גֵּרָה הַשֶּׁקֶל מַחֲצִית הַשֶּׁקֶל תְּרוּמָה לַה': [שמות ל, יג]

הלכה ד מתני' מותר שקלים חולין. אם היתה ידו מלאה מעות ואמר אלו לשקלי מותרן חולין: עשירית האיפה. מפרש בגמ': מותר עולה עולה. אם הפריש מעות לקנות עולה ונתותרו יביא באותן המעות עולה אחרת: מותר פסח שלמים. מפרש בגמרא: מותר נזירים. אם גבו מעות לקרבנות נזירים ונתותרו ישמרום עד שיקחו מהם קרבנות לנזירים אחרים ואם נזיר אחד הפריש מעות לקרבנותיו ונתותרו המותר לנדבה לקיץ המזבח: **גמ'** עד דאנא תמן. כשהייתי בבבל שמעתי ששאל ר"י לשמואל: הפריש שקלו ומת. מה יעשה בו: מותר עשירית האיפה שלו. של כהן גדול שניתותרו מה יעשה בו: יוליכם לים המלח. לא נהנין ולא מועלין בו: מה עביד לה ר"י. איך מתרץ למתניתין: של מנחת חוטא. שמקריב בדלי דלות מותרו לקיץ המזבח דבמקום חטאת הוא אבל עשירית האיפה של כהן גדול לא מיקרי חטאת לענין זה שיהא מותרו נדבה: על דא עליל אבא בר אבא. על הא דמייתי בסמוך הקשה לי אבוה דשמואל דאיהו אבא בר אבא: דאינון אמרין. שבני בבל אומרים: ואם מן הצאן קרבנו וכו'. לאו קרא יתירא קא דריש אלא משמעותא דקרא משמע ליה הכי ואם דבר הבא מן הצאן דהיינו פסח שאינו בא אלא מן הצאן היה קרבנו הרי הוא לזבח השלמי' ועל כרחך שלא בזמנו קאמר דאי בזמנו הא ילפינן לעיל דפסול א"נ מדכתב לעיל אם מן הבקר קרבנו מכלל דהכא בצאן מיירי וא"כ מן הצאן מיותר לדרשא: התיבון הרי עולה מן הצאן. מנ"ל דקרב דוקא שלמים דלמא קריב נמי עולה א"נ דלמא האי לזבח שלמים למותר עולה דקרב שלמים קאתי וזה נראה יותר: ומשני דבר שאינו בא אלא מן הצאן. מן הצאן קדריש: התיבון הרי אשם. דלמא האי מן הצאן במותר אשם כתיב דאשם נמי איל תמים מן הצאן הוא ואינו בא מן הבקר: דבר הבא מכל הצאן. בכבשים ובעזים כגון פסח לאפוקי אשם דאינו בא מן העזים אלא מן האילים בלבד: בכל אתר וכו'. בכ"מ אתה אומר מן למעט כגון מן הבהמה להוציא את הרובע והנרבע מן הבקר להוציא את הנעבד והכא אתה אומר לרבות פסח שהוא דבר הבא מכל הצאן: ה"ג. כי מוקמינן ליה בפסח מן להוציא הוא דלא אתי בן שתי שנים ולא אתי נקבה ומיהו הצאן מכל מין צאן משמע בין כבשים בין עזים ומיעוטא דמן לנקבות אתא ואי לאו ה"א דהצאן הוה מוקמינן ליה לאשם והוה ממעטים ממן שאינו בא אלא מן האילים בלבד: ואין משנין דבר שהוא לאכילה. כגון פסח לדבר שאינו לאכילה כגון עולה שהיא כולה כליל: ואין משנין קדשים קלים. דהיינו פסח לעולה שהיא קדשי קדשים: ה"ג א"ר י' על דא אמר רבי חנינא: אא"כ. עקרו בשחיטה ששחטו לשם שלמים אבל אם שחטו לשם עולה פסול: ואני אומר. דכל שלא לשמו בפסח כשר ואפילו שחטו לשם עולה: לזבח שלמים. קרא יתירא הוא דהוה מצי למכתב לשלמים: כל שהוא זבח. כלומר לכל זבח שיזבחנו לשלמים יהיה: ה"ג משתנה למחשבת פסול או לא. אם שחטו לשם עולה מיבעיא ליה אם אותה המחשבה הפוסלת בעולה פוסלת גם בו או לא: היאך עבידא. היכי דמי: מ"מ פסול הוא. דאף אם שחט שלמים לזרוק דמו למחר פסול: ה"ג שחטו ע"מ להקטיר מבשרו למחר אין תימר וכו'. וה"פ אם משתנה הוא למחשבת פסול אם חישב על העולה להקטיר בשרו למחר פגול ואם אינו משתנה ה"ל כחישב על בשר שלמים להקטיר מבשרו למחר דפסול הוא ולא פיגול: לשמו ושלא לשמו בשאר ימות השנה. מיבעיא ליה פסח ששחטו בשאר ימות השנה לשמו ושלא לשמו כשר הוא או פסול: מכיון שאין לו שם. דלפסח לאו זמניה הוא ולשלמים לא אקדשיה: נעשה כשוחטו. בשתיקה דתרוייהו לא מהני ואם שחטו בסתם כשר: א"ל וא"כ ואפילו שחטו. בשאר ימות השנה לשמו לזרוק דמו שלא לשמו יהא כשר דליהוי מעשה ראשונה כשוחט לשמו ושלא לשמו דכשר: מאן אמר בשתיקה כשר וכו'. מעיקרא דדינא קשיא מנ"ל למימר דשחט בשתיקה כשר או נאמר בעינן

נוסחאות ישנות

הלכה ד מתני'

מותר[א] שקלים חולין [ב]מותר עשירית האיפה [ג]מותר קני זבין קני זבות וקני יולדות חטאות ואשמות מותרן נדבה זה הכלל כל שהוא בא (א) לשם חטאת ומשום אשמה מותרן נדבה מותר עולה לעולה מותר מנחה למנחה מותר שלמים לשלמים מותר הפסח לשלמים מותר נזירים לנזירים מותר נזיר לנדבה:

חולין

גמ' א"ר[ב] יוסי עד דאנא תמן שמעית קל רב יהודה שאל לשמואל [ד]הפריש שקלו ומת א"ל יפלו לנדבה מותר[ג] [ה]עשירית האיפה שלו רבי יוחנן אמר יוליכם לים המלח רבי לעזר אמר יפלו לנדבה מתניתא פליגא על רבי יוחנן מותר שקלים חולין מותר עשירית האיפה מותר קני זבים וקני זבות מותר קני יולדות חטאות ואשמות מותרן נדבה [א] מה עבד לה רבי יוחנן פתר לה מותר עשירית האיפה של מנחת חוטא [ב] של כל ישראל רבי[ד] יוסי (יוחנן) אמר על דא עליל אבא בר בא [ג] דאינון אמרין מנין [ו]שהפסח משתנה לשם שלמים תלמוד לומר[א] ואם מן הצאן קרבנו לזבח שלמים כל שהוא מן הצאן בא שלמים היתיבון הרי עולה מן הצאן דבר שאינו בא אלא מן הצאן יצאת עולה שהיא באה אפי' מן הבקר היתיבון הרי אשם א"ר (ביבא) בון בר כהנא מן הצאן דבר שהוא בא מכל הצאן יצא אשם שאינו בא אלא מן [ד] האילים בלבד (התיב ר' בון) בכל אתר את אמר מן למעט וכאן את מר מן לרבות א"ר מנא (אבין) הכי נמי מן למעט מיעוט שאינו בא בן שתי שנים מיעוט שאינו בא נקיבה [ה] וגבי אשם נמי מן למעט הוא שאינו בא אלא מן האילים בלבד היתיבון והכתיב [ב]ואם מן הצאן קרבנו (ב) מן הכבשים או מן העזים לעולה מעתה מותר הפסח בא עולה אמר רבי אבון משנין דבר שהוא לאכילה לדבר שהוא לאכילה ואין משנין דבר שהוא לאכילה לדבר שאינו לאכילה א"ר יוסי בר רבי בון משנין קדשים קלים לשם קדשים קלים ואין משנין קדשים קלים לשם קדשי קדשי' רבי יוחנן אמר (ג) על דא עליל רבי חנינא דאינון אמרין אין הפסח משתנה לשם שלמים אא"כ שחטו לשם שלמים ואני אומר אפילו שחטו לשם עולה א"ר[ה] אילא טעמא דרבי יוחנן אם מן הצאן קרבנו לזבח שלמים כל שהוא זבח בא שלמים ומשתנה למחשבת פסול היך עבידא שחטה לשם עולה על מנת לזרוק דמה למחר מכל מקום פסול הוא [6] אין תימר משתנה למחשבת פסול [ו] פיגול אין תימר אין משתנה למחשבת פסול פיגול (פסול): לשמו[ו] ושלא לשמו בשאר ימות השנה (ד) רבי בון בר (בשם) חייא בשם שמואל בר אבא [ז] מכיון שאין לו שם נעשו כשוחטו לשמו ושלא לשמו בשתיקה והוא (ה) כשר א"ל א"כ הוא אפילו שחטו לשמו ע"מ לזרוק דמו שלא לשמו יעשה משעה הראשונה כשוחטו לשמו [ח] ושלא לשמו בשתיקה ויהא כשר אמר רבי אבא מרי (אחוה דרבי יוסי) (מאן אמר) [ט] מה נאמר בשתיקה כשר או נאמר [נ] בשתיקה פסול: מותר נזיר לנדבה רב[ז] חסדא אמר

ריבב"ן

מתני' מותר שקלים חולין. סתמא כב"ה א"נ שאמר שאביא מהן שקלי דלדברי הכל מותרן חולין: מותר עשירית האיפה. של מנחת חוטא ישראל דל הרי כשאר מותרי חטאת דאזלי לנדבה אבל מותר עשירית האיפה של כהן [גדול] שמביא כל יום ויום אע"פ שבנדבה מביאה גם היא נקראת חטאת כדאמר בפ' ואלו מגלחין [דף טז] יקריב חטאתו זה עשירית האיפה שלו פליגי בירושלמי ר' יוחנן אמר ילכו לים המלח ור' אלעזר אמר יפלו לנדבה. וקשה דבפרק בתרא דמנחות [דף קח.] פליגי ר' יוחנן אמר יפלו לנדבה ור' אלעזר אמר תרקב: כל שהוא. משום חטא ומשום אשמה המחוייב חטאת או אשם והפריש מעות לחטאתו וניתותרו מהן או הפריש אשמו ואבד והביא אחר ונמצא האבוד ירעה ויפלו דמיו לנדבה לגבי אשם לא תוכל לפרש שהפריש מעות וניתותרו שדמיו ב' שקלים ואם יוזלו האילים אין לו תקנה דבעי ר' אלעזר בסוף כריתות הוזלו טלאים בעולם מהו מבחר נדריך בעינן והאיכא או דלמא שתי שקלים בעינן וליכא ופשטו דאמר ר' יוחנן משום ר"ש בן יוחאי מפני מה לא נתנה תורה קצבה במחוסרי כפרה שמא יוזלו טלאים ואין להם תקנה לאכול בקדשים אלמא מחוייבי אשם שאינן מחוסרי כפרה כגון אשם גזלות אשם מעילו' אשם תלוי אשם שפחה חרופה אינן מתכפרים בפחות מב' שקלים: מותר עולה. אם הפריש מעות לעולתו וניתותרו אם הן שיכול לקנות מהן תור או בן יונה לעולה יקנה ואם לאו יהו בידו עד שיביא עולה אחרת ויצרף המותר ויקנה בהמה שמינה וכן מותר מנחה למנחה מותר הפסח [לשלמים] ירושלמי דכתיב אם מן הצאן קרבנו לזבח שלמים דבר שהוא בא מן הצאן קרב שלמים התיבון הרי עולה באה מן הצאן דבר שאינו אלא מן הצאן יצאת עולה שבאה גם מן הבקר התיבון הרי אשם אמר ר' אבא בר כהנא דבר שבא מכל הצאן יצא אשם שאינו בא אלא מן האילים בכל אתר את אמר מן

תקלין חדתין

הני סלע שהוא ב' דינרין: **מתני'** מותר שקלים. המכנס מעות ואמר הרי אלו לשקלי ומצא שהותירו המותר הוא חולין וסתמא כב"ה: מותר עשירית האיפה. מפרש בגמרא: מותר עולה לעולה. אם הפריש מעות לקנות עולה ונתותרו יביא באותן המעות עולה אחרת: מותר הפסח לשלמים. מפרש בגמרא: מותר נזירים. אם גבו מעות לקרבנות נזירים ונתותרו ישמרום עד שיקחו מהם קרבנות לנזירים אחרים ואם נזיר א' הפריש מעות לקרבנותיו ונתותרו המותר לנדבה לקיץ המזבח: **גמ'** דאנא תמן. בבבל: כשהייתי בבבל שמעתי ששאל ר"י לשמואל: ומת. מה יעשו בשקלו: מותר עשירית האיפה שלו. של כה"ג שניתותרו מה יעשה בו: לים המלח. לא נהנין ולא מועלין בו: מותר עשירית האיפה. וקס"ד דסתם מתני' מיירי גם בשל כהן גדול: של ישראל. שמקריב בדלי דלות מותרו לקיץ המזבח דבמקום חטאת היא אבל עשירית האיפה של כה"ג לא מיקרי חטאת לענין זה שיהא מותרו נדבה: על דא. על הא דמייתי בסמוך הקשה ליה אבוה דשמואל דאיהו אבא בר אבא כדאמרי' בברכו' (דף יח:): דאינון אמרי'. לא גרסי' ליה הכא ולקמן גרסינן ליה והכא ה"ג מנין שהפסח משתנה לשלמים פסח בשאר ימות השנה ששחטו שלא לשמו מנין שהוא משתנה לשלמים ת"ל ואם מן הצאן קרבנו לזבח שלמים. לאו קרא יתירא קא דריש אלא משמעותיה דקרא משמע ליה הכי ואם דבר הבא מן הצאן דהיינו פסח היה קרבנו הרי הוא לזבח שלמים וע"כ שלא בזמנו קאמר דאי בזמנו ילפי' ליה מקרא דפסול א"נ מיותרא קא דריש ליה ועיין תוס' זבחים ח' ב': הרי עולה. דבא ג"כ מן הצאן וקתני במתני' מותר עולה לעולה: הרי אשם. דאינו בא נמי אלא מן הצאן וקתני מתני' דמותרן נדבה: ה"ג אלא מן הכבשים בלבד. דשני מינין יש בצאן כבשים ועזים כמ"ש ואם מן הצאן וגו' מן הכבשים או מן העזים: בכל אתר. בכל מקום אתה אומר מן למעט כהא דאמרי' בעלמא מן הבהמה להוציא את הרובע והכא אתה אומר מן לרבות דקאמר לרבות פסח שהוא בא מן כל הצאן: ה"נ. כי מוקמינן ליה בפסח מן להוציא הוא דלא מייתי בן ב' שנים ולא מייתי נקבה ומהו הצאן מכל מין צאן משמע בין כבשים ובין עזים: וגבי אשם כו' עד בלבד ל"ג ליה הכא: דבר שהוא לאכילה. פסח: לדבר שהוא לאכילה. שלמים דפסח זה מתחילה הוקדש לשם קרבן הנאכל: לדבר שאינו לאכילה. עולה שהיא כולה כליל: קדשים קלים. פסח ושלמים: קדשי קדשים. עולה: אא"כ שחטו לשם שלמים. דעקרו בשחיטה לשם שלמים אבל אם שחטו לשם עולה פסול: ואני אומר דכל שלא לשמו אפי' שחטו לשם עולה. נמי מקרב שלמים: לזבח שלמים. קרא יתירא הוא דהוה"ל לשלמים: משתנה למחשבת פסול. בעיא היא אם שחטו לשם עולה במחשבת פסול בעולה אם נשתנה לאותו פסול א"ד פסול דמחשבת קרבן אחר אינו פוסלו כשם שאינו משתנה להכשרו דעולה כך אינו משתנה לפסולה דעולה: ופריך היך עבידא. כמו היכי דמי: מ"מ פסול הוא. בין משתנה או לא כיון שחשב ע"מ לזרוק דמה למחר פסול גם בשלמים: ומשני א"ת משתנה למחשבת פסול פסול. כלומר נ"מ א"א משתנה למחשבת פסול אינו אלא פסול ולא פגול כדאמרינן במנחות (ט"ז ב') כהרצאת כשר כך הרצאת פסול וכדאמרי' בפסחים (עח א) אם יש פסול אחר בקרבן אינו נקבע בפגול להתחייב כרת על אכילתו וה"נ כשחשב לשום עולה נפסל מהכשרו שוב אינו קובע לפגול: א"ת אין משתנה פגול. כיון דלגבי מחשבה פסול אין משתנה א"כ הוי כמחשב בקרבן כשר חוץ לזמנו והוי פגול: לשמו ושלא לשמו בשאר ימות השנה. דגבי פסח קי"ל דבזמנו דהיינו בערב פסח אחר חצות היום לשמו דהיינו לשם פסח כשר ושלא לשמו פסול ובשאר ימות השנה וכגון שהפרישו קודם לכן ימים רבים לשמו פסול דלאו זימניה ושלא לשמו כשר כדילפי' לה בפסחים (עג) וקמבעיא ליה היכא ששחטו קודם פסח לשמו ושלא לשמו מהו מי אמרי' אתי שלא לשמו ומפיק ליה מידי לשמו וכשר או לא: נעשה כשוחט בשתיקה ושלא לשמו. כלומר כשם ששוחט בשתיקה ושלא לשמו דהיינו שלא אמר ברישא לשמו ושלא לשמו אלא שחט שלא לשמו לחוד קי"ל דכשר ואע"ג דפסח כל קודם פסח לשמו קאי אפ"ה אמרי' אתי שלא לשמו ומפיק לי' מידי מסתמא דלשמו ה"נ אע"ג דאמר ברישא לשמו לא שנא ואתי שלא לשמו ומפיק ליה וכשר והכי פשיטא ליה רבא בבבלי פסחים (ס ב): ופריך א"כ. כיון דאמרת דל"ש היכא דאמר מהיכא דלא אמר דסתמא בשתיקה הוי כמו אמר א"כ ה"ג כששחטו לשמו דהיינו אמר לשמו ואמר לזרוק נמי שלא לשמו יעשה כשוחט משעה ראשונה ליהוי כמו שחט כולו בשתיקה וזרק באמירה דשלא לשמה דבזה פליג ר"י ור"ל בירושלמי דפסחים פ"ה ועי' תוס' ס' ע"א ד"ה אי בשתי כו' וי"ל כו': ודחי מנלן בשתיקה דכשר. ככה"ג דשחיטה כולו בשתיקה מנלן דכשר דהתם הוי בשחיטה עבודה שלימה דשל"ש משא"כ הכא בשחיטה אמירה דשלא לשמו ודאי דשלא לשמו דזריקה לא מהני אמ"כ

משנת אליהו

מהדר לפרושי וטעם הג' על שחזרו לשקול טבעין שהוא לפי' הרמב"ן עשרה גרה וח"ש לפי שעברו על עשרת הדברות יתנו י' גרה ורשב"ל מייתי לה אגב דקאמר ר' פנחס בשם ר"ל לפי שמכרו כו' ונפל לכ"א טבעה יתן כ"א טבעה מפורש על זמן הג': **מותר** עשירית האיפה שלו. בשל כ"ג איירי. ובבבלי מנחות ק"ח א' מובא הסוגי' זו בהדי' של כ"ג ובחילוף אתמר שם והיינו מטעמא דיוליכם לים המלח כדאמר במנחות ושם דרי"א נדבה ור"א אמר ירקב. וקאמר שם מסתברא דירקב מדתניא לא ישים עלי' שמן וגו' חטאת היא היא קרוי' חטאת ואין אחרת קרוי' חטאת לימד על עשירית האיפה של כ"ג שאינה קרוי' חטאת כו' ומדאינה קרוי' חטאת מותרת ירקב ולכאורה עשירית האיפה של כהן הדיוט קרוי' חטאת כדאמר במס' מו"ק (ט"ו ב') יקריב חטאתו זו עשירית האיפה שלו ופירש"י ותוס' שם דמיירי בכהן הדיוט דבכ"ג א"א דשם נאמר כ"א לאב ולאם כו' ואילו כ"ג לא יטמא לאביו ולאמו ועי' תוס' שם ד"ה אחר ובחי' ד"ה זו אבל במנחות שם נ"ל דחזרו רש"י ותוס' דפי' דגם מ"ש יקריב חטאתו בכ"ג איירי ואע"ג דאיקרי חטאת לאו דין חטאת אית לה דאימעיטא מהאי קרא. וא"כ נ"ל דמפרשי קרא דיחזקאל הנ"ל רישא בכ"ג וסיפא בכהן הדיוט וכדאמרינן בקדושין ע"ח ב' ואע"ג דבמו"ק שם לא ניחא להם לאוקמי הכי נ"ל דסוגיא זו הכי משמע להו ובאמת בקדושין שם קאמר דאורחי' דקרא כן כמ"ש נר אלהים וגו' ושמואל שוכב בהיכל ה' וגו' ומ"מ י"ל דשל כ"ה ג"כ אימעיטא מדקאמר ואין אחרת אך בתוס' שם ד"ה ומדאינה משמע דלא אתא קרא למעוטי אלא מה דקרוי' חטאת דאין מותרה קרוי חטאת מדלא אימעיט מותר מנחה דאינה קרוי' חטאת ואפ"ה לא תירקב ע"ש: **אלא** מן הכבשים לבד. נראה טעם רבינו הגדול דמחק ג' הישנה מן האילים. הוא

מסורת הש"ס

(א) (מנחות קח א): (ב) לקמן פ"ז הל"א וה"ג וירוש' עירובין פ"ו הל"ח ונזיר פ"ד הל"ד: (ג) עי' מנחו' קח א: (ד) פסחים פ"ה הל"ב ובבלי זבחים ח ב: (ה) זבחים שם: (ו) פסחים ס ב: (ז) נזיר פ"ד הל"ד:

עין משפט נר מצוה

כג א מיי' פרק ג משקלים הלי"ג:
כד ב מיי' פרק ה מפסמ"ק הל"ח:
כה ג מיי' שם הל"ט ופ"ט מנזירות הל"א:
כו ד מיי' פרק ג משקלים הלי"ב:
כז ה מיי' פרק ס' מפהמ"ק הל"ח:
כח ו מיי' פרק ד מק"פ הל"ז:

נוסחת הבבלי

(א) לשם חטא ולשם אשמה כו': (ב) מן הכשבים כו': (ג) על דא עייל ר"ח כו': (ד) ר' ביבין בשם ר' חייא כו': (ה) כשר א"כ הוא כו':

גליון הש"ס

[6] עי' ק"ע ודבריו תמוהים דחושב על שלמים להקטיר בשר למחר כשר ועיין ברמב"ם פרק י"ד מפסמ"ק הל"ח והעיקר כהגהת הגר"א: [נ] היינו קודם הפסח אבל לאחר הפסח לא בעי עקירה ועי' בתוס' פסחים דף ס ע"ב:

תורה אור השלם

א) וְאִם מִן הַצֹּאן קָרְבָּנוֹ לְזֶבַח שְׁלָמִים לַיְיָ זָכָר אוֹ נְקֵבָה תָּמִים יַקְרִיבֶנּוּ: [ויקרא ג, ו]

ב) וְאִם מִן הַצֹּאן קָרְבָּנוֹ מִן הַכְּשָׂבִים אוֹ מִן הָעִזִּים לְעֹלָה זָכָר תָּמִים יַקְרִיבֶנּוּ: [ויקרא א, י]

הגהות הגר"א

[א] מה עבד לה. נמחק: [ב] של כל ישראל. ל"ל של ישראל: [ג] דאינון אמרין. ל"ג ליה הכא ולקמן גרסי' ליה: [ד] ל"ל אלא מן כבשים בלבד. כתב הרב בעל ת"מ וז"ל נראה טעם דמחק רבינו הגדול גירסא הישנה מן האילי' הוא ע"פ מ"ש הרמב"ם פ"א מהל' מע"ק הל"י האשם אינו בא אלא מזכרי כבשים בלבד יש אשם בא מגדולי מין זה ויש אשם בא מן הקטנים דהיינו אשם נזירות היה כבש בן שנה ואשם מעילו' ואשם תלוי וגזילות בהם כתיב איל והוא בן שתי שנים הלכך ליכא למגרס הכא ואשם אינו בא אלא מן האילים דהא אשם נזיר היה בא כבש בן שנה אלא גרסי' אינו בא אלא מן הכבשים דממעט עזים דכתיב ואם מן הצאן קרבנו מן הכבשים או מן העזים. ובק"ע נדחק בסוגיא זו לפרש מ"ש הרי עולה וכו' הרי אשם כו' בלבד למוק במגס: [ה] מן וגבי אשם עד בלבד. ל"ג ליה הכא: [ו] ה"ג א"ת משתנה למחשבת פסול פסול. כלומר נ"מ א"א משתנה למחשבת פסול אינו אלא פסול ולא פגול כדאמרינן במנחות (טז ב) כהרצאת כשר כך הרצאת פסול וכדאמרינן בפסחים (עח א) אם יש פסול אחר בקרבן אינו נקבע בפגול להתחייב כרת על אכילתו וה"נ כשחשב לשום עולה נפסל מהכשירו שוב אינו קובע לפגול: [ז] ה"ג מכיון שאמר שלא לשמו נעשה כשוחט בשתיקה ושלא לשמו והוא כשר. והשאר נמחק: [ח] ה"ג ושלא לשמו והוא כשר. ומלת בשתיקה נמחק וע' בק' מ"מ פי' על ההגה"ה הנ"ל: [ט] ל"ל מנ"ל בשתיקה כשר דילמא בשתיקה פסול:

מִשְׁנָה. מוֹתַר עוֹלָה לְעוֹלָה, אך מותר הקינין הוא לנדבה, אף שבכל קן ישנו עוף אחד שהוא של עולה, אגב העוף השני בקן שהוא של חטאת, דנים את כל הקן כשל חטאת (ראה רש"ש).

מוֹתַר הַפֶּסַח לִשְׁלָמִים, אך מכל מקום אינו נאכל לשני ימים ולילה אחד כשלמים, אלא ליום ולילה אחד בלבד כדין פסח (ר"ש סיריליאו; תוס' פסחים עא, ב, ע"פ גמ' שם פט, א ותורת כהנים צו יב, א), שכיון שמתחילתו אינו נאכל אלא ליום ולילה, אף סופו כן (רמב"ן ויקרא ז, טו) [ומה שהפסח אינו נאכל ביום, אינו דין בקרבן עצמו, אלא מצוה חיצונית, וכמצות 'על מצות ומרורים יאכלוהו' (אור שמח קרבן פסח ד, ח)]. ויש שסובר, שמותר הפסח דינו כשלמים לכל הדינים, ונאכל לשני ימים ולילה (צל"ח שם פט, א, בדעת הרמב"ם).

מוֹתַר נְזִירִים לִנְזִירִים מוֹתַר נָזִיר לִנְדָבָה – 'מותר נזירים' פירושו שהפרישו מעות עבור נזירים סתם ולא עבור נזירים מסוימים, ולאחר שקנו במעות קרבנות עבור הנזירים, נותר מהמעות פחות משיעור קרבן לנזיר נוסף, הדין הוא שישמרו את המעות שנותרו ל'נזירים', כלומר עד שיצטרכו להן נזירים אחרים ויצרפו אותן למעותיהם. ואילו 'מותר נזיר' פירושו, שנותר ממעות שהופרשו עבור נזיר מסוים, בין אם הפרישן הנזיר עבור עצמו ובין אם אחרים הפרישו עבורו, ולאו דוקא עבור נזיר אחד מסוים, אלא הוא הדין עבור כמה נזירים מסוימים, ובזה הדין הוא שישתמשו במותר לנדבה, כלומר, שיקנו בו עולות נדבה לציבור, ודין זה הוא מהלכה למשה מסיני, וכפי שיבואר בגמ' להלן ז, א (ע"פ ריבב"ן, תוס' יו"ט, מהר"א פולדא, תפארת ישראל יכין לה, בפי' ראשון. וברע"ב ובתקלין חדתין משמע, שבנזיר יחיד הוא דוקא כשהפריש עבור עצמו, וראה רש"ש שתמה על הסברא בזה, וראה להלן).

ויש שכתב, שבין במותר נזירים ובין במותר נזיר מדובר כשהופרשו המעות לנזירים מסוימים, וההבדל ביניהם הוא האם הופרשו המעות על ידי אחרים או על ידי הנזיר עצמו, שהמותר ממעות שגבו לנזירים רבים, אף שהם מסוימים, ישמרוהו לנזירים אחרים, אבל המותר ממעות שהפריש נזיר אחד עבור עצמו, ילך לנדבה, כי בודאי לא התכוון שילכו המעות לצורך נזיר אחר (תפארת ישראל שם, בפי' שני, וכן משמע בפיה"מ לרמב"ם ש'מותר נזירים' הוא בנזירים מסוימים, וראה משנה להלן ז, א ובביאורנו שם).

גְּמָרָא. רַבִּי יוֹחָנָן אָמַר יוֹלִיכֵם לְיַם הַמֶּלַח, רַבִּי לְעָזָר אָמַר יִפְּלוּ לִנְדָבָה, רבי יוחנן סובר שאי אפשר להשתמש במעות לצורך עשירית האיפה של מחר (רש"י מנחות קח, א), כיון שהדין הוא ש'כל דבר שבחובה אינו בא אלא מן החולין' [כמבואר בגמ' (שם פב, א)] (חי' הגרי"ז שם). ולשופר של נדבה גם כן אינם הולכים, כי אף שעשירית האיפה נקראת בפסוק 'חטאת' [כמבואר בגמ' (מו"ק טז, א)], מכל מקום כיון שאינה נקראת חטאת לענין מתן לבונה כפי שדרשו חכמים מפסוק, כך אינה נקראת גם חטאת לענין זה שיהיה המותר הולך לנדבה (גמ' מנחות שם ורש"י שם), ורבי אלעזר סובר שיפלו לנדבה, כיון שעשירית האיפה נקראת חטאת [כמבואר במו"ק (שם)] (רש"י מנחות שם).

כָּל שֶׁהוּא מִן הַצֹּאן בָּא שְׁלָמִים, ובבבלי (זבחים ז, ב) דרשו דין זה ממה שנאמר (דברים טז, ב) 'וזבחת פסח לה' אלקיך צאן ובקר' – והלא פסח אינו בא אלא מן הכבשים ומן העיזים ולא מן הבקר, אלא מכאן למותר הפסח שיהא קרב בין מן הצאן ובין מן הבקר, דהיינו קרבן שלמים [ואף שגם עולה באה מן הבקר ומן הצאן, מכל מקום אינה באה אלא מזכרים, ואילו בפסוק משמע שיכול להביא בין זכרים ובין נקבות, ובהכרח שהכוונה היא לשלמים (רש"י שם)].

מִיעוּט שֶׁאֵינוֹ בָּא בֶּן שְׁתֵּי שָׁנִים מִיעוּט שֶׁאֵינוֹ בָּא נְקֵיבָה, ואין הכוונה שיש צורך לדרוש דינים אלו מהמיעוט של 'מן', שהרי מפורש בפסוק (שמות יב, ה) שהפסח הוא 'זכר בן שנה', אלא כוונת הגמ' היא שיש לנו להעמיד את הפסוק של 'מן הצאן' על הפסח, כיון שאז מתיישב הלשון של 'מן' שמשמעו למעט (יד בנימין זבחים ט, א).

שְׁחָטָהּ לְשֵׁם עוֹלָה עַל מְנָת לִזְרוֹק דָּמָהּ לְמָחָר וְכוּ', אִין תֵּימַר מִשְׁתַּנֶּה לְמַחְשֶׁבֶת פְּסוּל, פִּיגּוּל, אִין תֵּימַר אֵין מִשְׁתַּנֶּה לְמַחְשֶׁבֶת פְּסוּל, פָּסוּל – כלומר, שיש להסתפק לגבי דינו של רבי יוחנן לעיל, שפסח שלא בזמנו אף כששחטו לשם עולה משתנה לשם שלמים, האם דין זה נאמר גם כאשר העקירה נעשתה במחשבת פסול, כגון ששחטו לשם עולה על מנת לזרוק את דמו למחר, או שמא מחשבה פסולה אינה מועילה לעקור ממנו שם פסח, ועל כן נחשב כפסח שנשחט שלא בזמנו [ובאמת הספק הוא גם בשחטו לשם שלמים, אלא כדי שלא נאמר שהספק הוא רק באופן זה, נקטה הגמ' כפי ההלכה שמועילה עקירה גם כשחושב לשם עולה (חזו"א המובא להלן)]. ואף שלפי שני הצדדים הקרבן פסול, הנפקא מינא בספק זה היא לענין אם חייב עליו כרת משום פיגול, כי הדין הוא שאין חייבים משום פיגול אלא אם אין בקרבן פסול אחר, ועל כן אם משתנה הוא לעולה, חייב עליו משום פיגול מחמת המחשבה לזרוק דמו חוץ לזמנו, כיון שמלבד זה אין בו פסול אחר, אבל אם נשאר עליו שם פסח, אינו חייב עליו משום פיגול, כיון שיש לו פסול אחר מדין פסח שלא בזמנו (פני משה פסחים ה, ב; קהלות יעקב זבחים כג, ד, וראה פי' הקרבן העדה, ומה שתמה עליו בגליון הש"ס).

ויש שפירש את הספק באותו אופן, אלא שכתב שמדובר בפסח ששחטו בזמנו לשם עולה על מנת לזרוק את דמו למחר, והספק הוא האם מחשבת פיגול עוקרת ממנו שם פסח ונעשה שלמים [שמחמת מחשבת הפיגול אינו ראוי לקרבן פסח, ועל ידי זה נחשב כפסח שלא בזמנו שמועילה בו עקירה לשם שלמים], ועל כן חייב כרת משום פיגול, או שמחשבת פיגול אינה עוקרת ממנו שם פסח, ועל כן אינו חייב משום פיגול, כיון שיש כאן פסול נוסף של מחשבת שלא לשמה, אבל בפסח ששחטו שלא בזמנו לשם עולה במחשבת פיגול, לא הסתפקה הגמ', כי בזה בודאי נעקר ממנו שם פסח וחייב משום פיגול (חזו"א קדשים ליקוטים ה, בביאור ההגהות הגר"א ו. וראה שם ובקהלות יעקב שם, שיש ט"ס בהגהת הגר"א, וגירסתו היא כעין הגירסא שלפנינו בסוגריים).

אֲבָל אִי קָרְבוּ שְׁלָמִים בַּסּוֹף מוֹתָרָן שְׁלָמִים, וכן אם קרבה עולה בסוף, מותרן עולה (תלמיד הרשב"ש).

הֲלָכָה אַחַת הִיא בְּנָזִיר שֶׁתְּהֵיֶה מוֹתָרָהּ נְדָבָה, ולדעת רב חסדא, ההלכה למשה מסיני נאמרה רק כשמעורבים במעות דמי חטאת, כגון שמת הנזיר לאחר שהפריש את המעות לקרבנותיו ועדיין לא הקריבם, או כגון אשה שנדרה נזירות והפרישה מעות סתומין לקרבנות נזירותה והפר לה בעלה את נזירותה, שבזה חידשה ההלכה, שאף שמעורבים במעות דמי עולה ושלמים, מותרן לנדבה [וכמבואר במשנה בנזיר (ד, ד)], אבל אם כבר הפרישו מהמעות את דמי החטאת, אין מותרן לנדבה (ביאור הגר"ח קניבסקי).

וְלֹא אָמַר אִם מֵת יִפְּלוּ לִנְדָבָה, שהרי אם היו נופלים לנדבה, היו מועלים אפילו במקצתם כיון שכולם הם דמי עולה, ומוכח כרב חסדא, שכיון שהפריש מהם דמי חטאת אינם נופלים כולם לנדבה, אלא חציים עולות וחציים שלמים, ולכן אין מועלים במקצתם (ביאור הגר"ח קניבסקי).

מִשְׁנָה. מוֹתַר שְׁבוּיִם לִשְׁבוּיִם, כלומר, שאם גבו צדקה לצורך פדיון שבויים סתם, ופדו שבויים בחלק מהמעות ונותר בידי הגבאים עודף, ישמרו את המותר לצורך שבויים אחרים, ולא יתנום לפרנסת שבויים אלו שכבר נפדו [וגם לא לצורך אחר של צדקה, כיון שאסור לשנות צדקה לצורך אחר ממה שגבו עבורה] (ע"פ רבינו משולם, מאירי, קרבן העדה).

מוֹתַר שָׁבוּי לְאוֹתוֹ שָׁבוּי, כלומר, שאם ניתן לשבוי מסוים או לשבויים מסוימים [ראה קטע הבא], המותר אליו, כי דעת הנותנים היתה לתת את המעות לצורך שבוי זה, אפילו אם יהיה בהן עודף (ראה ריבב"ן).

מוֹתַר עֲנִיִּים לַעֲנִיִּים מוֹתַר עָנִי לְאוֹתוֹ עָנִי, החילוק בכל המקרים במשנה אינו בין רבים ליחיד, אלא בין אם גבו לאותו ענין בסתם או לצורך אנשים מסוימים, וגם כאן החילוק הוא בין אם גבו לעניים סתם, שאז אם סיימו להאכיל בהן את העניים ונותר מהמעות, ישמרו את המותר לכשיזדמנו להם עניים אחרים, לבין כשגבו לצורך עני מסוים [או עניים מסוימים] ונותר מהמעות יותר מצרכו, שאז נותנים לו את המותר (מאירי; ר"ש סיריליאו, וכן מבואר בתוספתא ובגמ' סנהדרין מח, א, וראה מחנה אפרים צדקה י). ■ וכן נפסק להלכה (שו"ע יו"ד רנג, ו).

מוֹתַר הַמֵּת לְיוֹרְשָׁיו, אין הכוונה שהמת זכה במעות ומדין ירושה המותר ליורשיו, שהרי המת אינו בר זכיה, אלא שדעת הנותנים שיעשה במעות כפי רצון המת, והיורשים זוכים מכח הנותנים (מהר"ח אור זרוע סוף קס, וכן מבואר בתקלין חדתין בגמ' סוף ד"ה דלא). ויש שביאר, שאכן יש למת קנין במעות ומדין ירושה ניתן המותר ליורשיו, שיש קנין למת בדבר שיש לו צורך בו, כגון מעות לקבורה ותכריכים (קובץ שיעורים ב"ב אות תסג, בדעת הרשב"א). ויש שביאר, שיתכן שכשגובים למת אין מקנים דבר למת עצמו, אלא מקנים ליורשים שהם ידאגו לקבורתו, וכיון שכך, מה שהשתייר שייך ליורשים (צפנת פענח סנהדרין מח, א).

רַבִּי מֵאִיר אוֹמֵר מוֹתַר הַמֵּת וְכוּ' רַבִּי נָתָן אוֹמֵר וְכוּ', ובביאור מחלוקתם אמרו בגמ' בסנהדרין (מח, א, וברש"י שם), שלפי אביי הסובר 'הזמנה מילתא היא' [- הזמנת דבר לצורך המת, נחשבת כאילו השתמש בו כבר המת ונאסר בהנאה], המעות שגבו לצורך המת נאסרו בהנאה, והמחלוקת היא לגבי המותר שלא היה לו בו צורך, שלדעת רבי נתן ההזמנה אוסרת גם את המותר בהנאה, ולכן יבנו בו נפש על קברו, ולדעת תנא קמא אינה אוסרת, והמותר שייך ליורשים, ולדעת רבי מאיר הדבר ספק, ולכן אם היורשים לא רוצים להשתמש בו לצורך המת, יהא מונח עד שיבוא אליהו. ולפי רבא הסובר 'הזמנה לאו מילתא היא', אף המעות שהיה בהן צורך למת לא נאסרו בהנאה, ומחלוקתם לגבי המותר היא, האם זכו היורשים במותר, שלרבי נתן כיון שהמת התבזה כשגבו עבורו צדקה לצורך קבורתו, אינו מוחל על בזיונו עבור יורשיו, ולתנא קמא המת מוחל מחיים עבור יורשיו על בזיונו, ונוח לו שיטלו יורשיו את המותר, ולרבי מאיר ספק אם מוחל. ■ להלכה, מותר המת ליורשיו [כתנא קמא], ומותר המתים למתים (שו"ע יו"ד רנג, ו).

מוֹתַר הַמֵּת בּוֹנִין לוֹ נֶפֶשׁ עַל קִבְרוֹ, אך מתחילה לא גובים מהציבור עבור בניית מצבה של מת עני, כיון שאינה אלא לכבוד בעלמא ולא הטילו על הציבור את צרכי המת אלא בדברים שיש במניעתם בזיון למת, והוא רק חיוב המוטל על בניו ושאר המחויבים בקבורתו. ■ וכך נפסק להלכה (אגרות משה יו"ד ג, קנד, ע"פ הרמב"ם אבל ד, ד).

גְּמָרָא. וְאֵין מְמַחִין בְּיַד פַּרְנָסִים לְכָךְ, מפני שדעת התורמים שיעשו הגבאים בצדקה כפי הצורך שיראה בעיניהם (ערוך השולחן יו"ד רנג, יג). ■ וכן נפסק להלכה, שהפרנסים יכולים לשנות את ייעוד הצדקה אם ראו צורך בכך (שו"ע שם, ו).

אֵין עוֹשִׂין נְפָשׁוֹת לַצַּדִּיקִים - אין בונים על קברם בית גדול לזכרם, אך מציינים את מקום קבורתם, כדי להפריש כהנים שלא יאהילו עליהם ויטמאו (ר"ש סיריליאו). ומצבה פשוטה שאינה גדולה, ראוי להקים על קברם, כדי שלא יאבד הקבר ויהיו העצמות שמורות (תשובות הגאונים [קורונל], צד). וכן על פי קבלה יש צורך במצבה כל שהיא על הקבר (הגהות ברית עולם [לחיד"א] על ספר חסידים תשלה, ע"פ האריז"ל).

■ להלכה, דין זה שאין בונים נפשות לצדיקים, הובא רק ברמב"ם (אבל ד, ד), אך לא בטור ובשולחן ערוך. ואכן מנהג קדום מזה דורות רבים לעשות מצבות גם על קברי צדיקים. וראה לעיל שיש שפירשו שכל דברי הגמ' הם על בנין גדול ומצבה מפוארת, שאותם אין עושים לצדיקים. ויש שביאר עוד בזה, שיתכן שאין חובה לבנות להם מצבה, אך אם רוצים לבנות להם מותר (אגרות משה יו"ד ג, קנד, וכן מבואר במאירי), או שיתכן שבזמן הזה לא נוהג דין תלמיד חכם לענין זה (אגרות משה שם). ויש שביאר, שהציון שעושים על קברי הצדיקים אינו עבורם, אלא הוא לצורך החיים, שע"י זה יתעוררו לבקש רחמים על קברו (מעבר יבק אמרי נעם מ).

דִּבְרֵיהֶם הֵן הֵן זִכְרוֹנָן - דברי תורה והלכה של הצדיקים שאומרים בשמם לאחר מותם הם זכרונם (תלמיד הרשב"ש; קרבן העדה). ולפי זה 'צדיקים' הוא כינוי ל'חכמים'. אך יש לומר שגם לצדיקים שאינם חכמים אין בונים ציון על הקבר, כי 'דבריהם' - היינו מעשיהם הטובים, הם זכרונם (יפה מראה, ע"פ הריב"ש תכא). ונפקא מינה לגבי נשים צדקניות אם בונים נפש על קברן, שאין אומרים בשמן דברי תורה אך יש זכרון למעשיהן הטובים (תאוה לעינים רעה).

■ המשך במילואים עמ' 96 ■

קרבן העדה

עקירה משום פסח לכך בשתיקה פסול: והוא שקרבה וכו'. אמתניתין קאי הא דתנן מותר נזיר לנדבה דוקא שקרב החטאת לבסוף שהנזיר מביא ג' בהמות חטאת ועולה ושלמים וכשקרב החטאת לבסוף ה"ל מותר חטאת שהוא לנדבה: ה"ג אלו הן מעות סתומים כל שדמי חטאת. שמתו בעליהן היו מעורבות בהן ואפילו הפרישו הבעלים בחייהן דמי חטאת מתוכן אפ"ה ה"ל כמעות סתומין וכאילו עדיין הן מעורבין בתוכו וילכו ליס המלח לא נהנין ולא מועלין והיינו כרבי זעירא: ה"ג אלו לחטאת והשאר לשאר נזירות ומת דמי חטאת ילכו לים המלח לא נהנין ולא מועלים והשאר רוצה להביא בהן עולה יביא שלמים יביא ומועלין בכולן ואין מועלין במקצתן כ"ה בתוספתא פ"ק דמעילה. וה"פ דאין מועלין במקצתן דלמא דמי שלמים ניהו ואין מועלין בשלמים: ולא אמר אם מת יפלו לנדבה. כמותר חטאת והיינו כרב חסדא: שאין לך לחם וכו'. שלא מצינו שיהא לחם קרב בפני עצמו: שאין לך נזירות באה בלא לחם. דמתחלה כשקיבל נזירות על עצמו נתחייב להביא לחם משל עצמו: לפום כן. כמו לפיכך: סברין מימר. סברוה בני הישיבה לומר היינו מותר לחמו היינו מותר נסכיו דשניהן ירקבו: קדשי קדשים אינון. וקדשי קדשים מותרן נדבה: אהן דאמרן. הא דאמרן דסובר ר"ח דמותר לחם דוקא הוא דירקב אבל מותר נסכים לא דקדשי קדשים הן: א"ל יפלו לנדבה. דשקלים לקדשי קדשים באין: ר"א אומר יפלו לנדבה. ועשירית האיפה קדשי קדשים היא דכתיב בה חטאת:

הלכה ה מתני' מותר שבוים. אם גבו לדקה לצורך פדיון שבוים ונימותר ישמרוס עד שיפדו בהם שבוים אחרים אבל אם פירשו לשבוי זה זכה אותו השבוי במותר: מותר עני. אם גבו מעות לקנות לו מלבוש ונותר נותנין המותר לאותו עני: מותר המתים. אם גבו מעות לצורך קבורת מת סתם המותר לקבורת מתים אחרים אבל למת זה המותר ליורשיו דאמולי אחיל המת זילותיה לגבי יורשיו: יהא מונח עד שיבוא אליהו. מספקא ליה אי מחיל המת זילותיה לגבי יורשיו או לא הלכך יהא מונח: בונין לו נפש על קברו. פשיטא ליה לר' נתן דלא מחיל הלכך בונים לו מצבה על קברו מאותו מותר שכבר זכה בו המת: **גמ'** גבו לו. לצרכי המת שסברו שאין לו צרכי קבורה ונמצא שיש לו: מותר המת ליורשיו. ואף זה למותר המת דמיא והרי הוא ליורשיו: הגע עצמך. אמור לנפשך דלא דמיין שהנותנין לא כיונו אלא לזכות להמת וכיון שיש לו לא זכה בו המת מעולם ואיך יזכו יורשיו בו הלכך מחזירין אותו להנותנים אם אפשר או מניחין לצורך מתים אחרים: א"ל. ר' ירמיה בכעס על שהשיב על דבריו הלא אין אתה יודע אלא מה שאמרתי לך ודבר זה לא אמרתי לך ומנא לך להשיב: אין פודין שבוי בשבוי. אם גבו מעות לצורך שבוי זה אסור לשנותו לצורך שבוי אחר ואפילו השני עדיף מהראשון: ואין גובין טלית בטלית. אם גבו מעות לקנות בהן טלית זה אסור לשנותו לקנות בהן טלית אחר: ואין ממחין ביד פרנסין. והן הגבאין לעשות כך לשנות הצדקות למה שצריכין אותן ביותר דמעיקרא אדעתא דהכי ניתנו שאם יצטרכו שישנו אותן הגבאין: דבריהן. שאומרין דבר הלכה משמן זהו זכרונן: ר"י הוה מסמיך. לפי שבעל בשר היה הולך להשען על אדם אחר בהליכתו: ה"ג הוה מסמיך ואזיל על ר"ח בר אבא. והוה ר"א רואה ר' יוחנן עובר וטמן עצמו בפניו שלא יראנו: תרתין מילין וכו'. שני דברים רעים עשה ר"א זה שעלה מבבל במאי דטמן עצמו חדא שנראה שאין זה כבודו שישאל בשלומי ועוד גדולה מזו נראה שאינני כדאי לדבר עמו לכך הוא מטמר עצמו: כך. המנהג בבבל שהקטן אינו שואל בשלום הגדול מפני כבודו של הגדול שהן מקיימין הך קרא ראוני נערים ונחבאו וגו': א"ל ר' יעקב מהו למיעבר קמי. צלם ששמו אדורא: א"ל. ר"י מה אתה חולק ליה כבוד שאין אתה רוצה לעבור לפניו בלא תשורה אלא עבור לפניו וסמי עיניו: א"ל. רבי יעקב א"כ שפיר עביד ר"א דלא עבר לפניך כיון דנהיגין דאין הקטן שואל בשלום הגדול דין הוא שיטמר מפניו: ועוד עבד וכו'. א"ל רבי יוחנן לר' יעקב ועוד אחת עשה לי ר"א הבבלי הזה שאמר דבר הלכה ששמע ממני ולא אמרה משמי: בנגר שיש בראשו גלוסטרא. שראשו עב וראוי לשחיקת התותים ולשאר תשמיש ונחלקו בו אם מותר להשתמש בו בשבת לנעול בו הדלת ר"א אוסר ורבי יוסי מתיר

משנת אליהו

ע"פ מ"ש הרמב"ם פ"א מהל' מעה"ק הלכה עשירית האשם אין בא אלא מזכרי כבשים בלבד יש אשם בא מגדולי מין זה ויש אשם בא מן הקטנים דהיינו אשם נזירות היה כבש בן שנה ואשם מעילות ואשם תלוי וגזילות בהם כתיב איל והוא בן שתי שנים הילכך ליכא למיגרס הכא ואשם אינו בא אלא מן האילים דהא אשם נזיר היה בא כבש בן שנה אלא גרסינן אינו בא אלא מן הכבשים דממעט עזים דכתיב ואם מן הצאן קרבנו מן הכבשים או מן העזים. ובק"ע נדחק בסוגיא זו לפרש מ"ש הרי עולה כו' הרי אשם כו' בדרך דחוק במנס: **ה"ג** אלו הן מעות סתומין כל שדמי חטאות מעורבין בהן אפי' נפלה כו'. עיין בנזיר כ"ו א' ועיין תוס' ד"ה אמר רבא וא"ת כו' והך ברייתא היא דלא כרבא בבבלי שם ובברייתא זו ליתא שם לא בתוספתא דנזיר ודמעילה שלפנינו: **ה"ג** אלו לחטאות כו'. עי' תוס' שם ד"ה תניא כו':

הלכה ה גבו לו בחזקת שא"ל ונמצא שיש לו ר' ירמיה כו' דלא כוונן אלא לי'. עיין בפירושי ועוד יש לפרש לצורך עני או שבוי א' בעוד היה בחיים איזה משך אך שעדיין לא פדו ולא נתנו לו ואח"כ מת. דלה"ע דתליא בזכיה כבר זכה ומגיע ליורשים ולה"ע דלא כוונן אלא ליה והוא אינו בעולם ולא נעשית המצוה לא יותן ליורשים וזהו סברת תשובת הרא"ש כלל ל"ב סי' ו' לדעת השואל יש לכוין כפי' הב' ודעת הרא"ש כפי' הא' וב' הדעות בטוש"ע יו"ד סי' רנ"ב ס"ז ורבינו הגאון נ"ע בביאורו שם ס"ק י"ד ט"ז ליין ב' הדעות וכתב תחילה לדעה דהם של יורשיו מטעם דמותר המת כו' והיינו ע"כ מטעמא דזכיה. וסברא הב' כתב ס' הרא"ש בקצרה דדוקא היכא שנעשית המצוה שנגבית הממון בשבילה והותר משא"כ כה"ג אמדינן דעתייהו דלהכי לא התנדבו וע"ז מביא כל הירושלמי ולא ניחא ליה לפרש ב' הדעות. דס' ראשונה ס"ל לפסוק כרבי ירמיה משום דמסיק א"ל אנא לא אמרית את מנן לך ודהה למ"ש הגע כו' וא"כ הלכה כר"י. משום דמשמע ליה הסוגיא דקאמר סבר ר' ירמיה כו' ואע"ג דלמי' וא"ל אנא כו' לא קפיד רק על שהשיב על דבריו כן והרא"ש שם לא הביא סוגיא זו ועל זה רק מ"ש ואין
ממחין ביד הפרנסים בכך ורבינו הגדול הוא דאסבר לה בסוגיא זו ולכן לא הביא רבינו האי א"ל אנא כו' כנ"ל: **דזעירא** לא שאיל כו' וכך נהגין כו' דאינון נהגין ומקיימין כו'. והוא מגל החסידות לקיים ומורא רבך כו' נהגו כן אבל ע"פ דין שרי ומ"ש בברכות כ"ז ב' והנותן שלום לרבו כו' היינו שאינו אומר שלום עליך רבי ומורי כדפירש"י שם דהא ברפ"ד דנזיר ובב"ק ע"ג ב' אמרינן כדי שאלת תלמיד לרב. וכ"ה ברמב"ם פ"ה מהת"ת הלכה ה' ובטוש"ע

י"ד

אמר והוא שקרבה חטאתו בסוף אבל אי קרבו שלמים בסוף מותרן שלמים א"ר זעירא [א]אפילו קרבו שלמים לבסוף הלכה[ה] [א] אחת היא בנזיר שתהיה מותרה נדבה מתניתא מסייעא לדין ומתניתא מסייעא לדין מתניתא מסייע לרבי זעירא (אפילו) אלו הן מעות סתומין כל שדמי חטאת [ב] מיתות מעורבות בהן ואפי' הפריש דמי חטאת * מיתות
מתוכה מעות סתומין הן מתניתא מסייעא לרב חסדא [ג] אלו[ג] [ה] לחטאתי [ב]והשאר לשאר נזירותי ומת [ג]מועלין בכולן ואין מועלין במקצתן ולא אמר אם מת יפלו לנדבה רב חסדא אמר [ד]מותר לחמו של נזיר יורקב א"ר יוסי ויאות להקריבו בפני עצמו אין את יכול שאין לך לחם קרב לעצמו להקריבו עם נזירות אחרת אין את יכול שאין לך נזירות באה בלא לחם לפום כן צריך מימר מותר לחמו של נזיר יורקב סברין מימר הוא לחמו הוא מותר נסכיו (א) אמר רבי יוסי בר רבי בון מותר נסכיו קדשי קדשים אינון [ה]ויפלו לנדבה [ד] על דעתיה דרבי יוסי (ב) בר רבי בון שמואל אליבא דרב חסדא במותר (ג) נסכים ורבי חייא (חסדא) ורבי אלעזר שלשתן אמרו דבר אחד רבי חייא (חסדא) אהן דאמרן שמואל דאמר רבי יוסי עד דאנא תמן שמעית קל רבי יהודה שאיל לשמואל הפריש שקלו ומת א"ל יפלו לנדבה [ה] רבי אלעזר אומר מותר עשירית האיפה שלו רבי יוחנן אמר יוליכם לים המלח רבי אלעזר אומר יפלו לנדבה:

הלכה ה מתני' [ו]מותר שבוים לשבוים מותר שבוי לאותו שבוי מותר עניים לעניים מותר עני לאותו עני מותר [ג] המתים למתים מותר המת ליורשיו רמ"א מותר המת יהא מונח עד שיבא אליהו רבי נתן אומר מותר המת בונין לו נפש על קברו: **גמ'** [ו] גבו לו בחזקת שאין לו ונמצא שיש לו ר' ירמיה סבר מימר מותר המת ליורשיו אמר ליה רבי אידי דחוטרא הגע עצמך דלא כוונן אלא ליה אמר ליה אנא לא אמרית את מנן לך תני בשם רבי נתן מותר המת יבנה לו נפש על קברו ויעשה לו זילוף על גבי מטתו תני[ז] אין פודין שבוי בשבוי ואין גובין טלית בטלית [ו]ואין ממחין ביד פרנסים לכך תני[ח] רשב"ג אומר [ג] [ח]אין עושין נפשות לצדיקי' דבריהם הן הן זכרונן רבי[ו] יוחנן הוה מסמיך (ד) ואזל עאל ר' חייא בר אבא והיה רבי אליעזר חמי ליה ומטמר ליה מקמיה ואמר הלין תרתי מלייהו הדין בבלאה עביד ביה חדא דלא שאיל בשלומיה וחדא מיטמר א"ל רבי יעקב בר אידי כך נהיגין גבהון דזעירא לא שאיל בשלומיה דרבה דאינון נהגון ומקיימין [א]ראוני נערים ונחבאו וישישים קמו עמדו אמר *להו מהו * ליה
למיעבר (ה) קמי דאדורא צלמי א"ל מה את פליג ליה יקר עבור קמוהי וסמי עינוי א"ל יאות ר' אליעזר עביד דלא עבר קמך ועוד[ו] עביד הא בבלאה דלא אמר שמעתא משמיה נכנסו לפניו רבי אמי ור' אסי אמרו לו ר' [ו] כך היה מעשה בבית הכנסת של טרסיים בנגר שיש בראשו גלוסטרא שנחלקו רבי

ריבב"ן

למעט והכא את אמר מן לרבות אמר ר' מנא הכא נמי מן למעט מיעוט שאינו בא בן ב' שנים מיעוט שאינו בא נקבה וגבי אשם נמי מן למעט הוא שאינו בא אלא מן האילים בלבד. התיבון והא כתיב ואם מן הצאן קרבנו מן הכשבים או מן העזים לעולה מעתה מותר הפסח בא עולה אמר ר' אבין משוין דבר שהוא לאכילה לדבר שהוא לאכילה ואין משוין דבר שהוא לאכילה לדבר שאינו לאכילה אמר ר' יוסי משוין קדשים קלים לשם קדשים קלים ואין משוין קדשים קלים לשם קדשי קדשים ובפ"ק דזבחים (דף ט.) אמר רב נחמן אמר רבה בר אבוה מנין למותר הפסח שקרב שלמים שנאמר וזבחת פסח לה' אלהיך צאן ובקר וכי פסח בא מן הבקר אלא מותרו בא לדבר הבא מן הבקר והיינו שלמים: מותר נזירים. הפריש מעות לצורך נזירן ולא פי' למי [מותר לנזירים]: מותר שבוים. ולא פירש למי שיהא המותר לשבוין: [מותר שבוי]. לאותו שבוי דלצרכו נדר אפי' אם ישארו: מותר המת. לתכריכין ולהוצאת קבורתו ליורשיו בפרק נגמר הדין (ד' מח) אביי ורבא פירשו טעמייהו דהני תנאי אביי מתרץ לטעמיה דכ"ע הזמנה לאו מלתא היא ת"ק סבר כי מיבזו ליה יורשין אחיל זילותיה גבי יורשין ור"מ מספקא ליה אי מחיל אי לא הלכך יהא מונח עד שיבא אליהו ור' נתן פשיטא ליה דלא מחיל הלכך יעשה נפש על קברו נפש פי' מצבה על קברו לזכר פלוני. ירושלמי גבו בחזקת שאין לו ונמצא שיש לו סבר ר' ירמיה למימר מותר המת ליורשיו א"ל ר' אמי דחוטרי הגע עצמך דלא כוונו אלא ליה ואינו חייב ליתן ופטור מנדרו מיכן הוכיח אם נדר צדקה לאחד ונמצא שהוא רמאי ויש לו אינו חייב ליתן לו:

תקלין חדתין

וגם התם לא השתיקה מכשרת אלא אמירה דשל"ש אבל כל כמה דלא עקר ליה בשחיטה ודאי לשמו קאי כדאמר בפסחים: והוא שקרב חטאתו לבסוף. שהנזיר מביא ג' בהמות חטאת ועולה ושלמים וכשהקריב חטאתו לבסוף וכו' והוה מותר חטאת הוא דקאמר דמותרו נדבה ואמתני' קאי: אפילו קרב שלמים לבסוף. כיון שכולן קרבנות נזיר הן והלכה למשה מסיני שקרבנות נזיר מותרן נדבה וכן הוא בנזיר כ"ט ב': ואפילו נפלה דמי חטאת מתוכו. כגון שנפרד כשיעור דמי חטאת: מעות סתומין הן. ויפלו לנדבה אלמא אע"ג שכבר הופרש מהן דמי חטאת כיון שהיה דמי חטאת מעורבין בהן כך נתקבלה ההלכה שיהא מותר נזיר נדבה בכל ענין שיהא מותר ה"נ אפילו קרב שלמים לבסוף שדמי חטאת כבר הופרש מהן מ"מ הוה מותר נדבה כיון שדמי חטאת היו מעורבין בהן שכך היתה ההלכה: והשאר יביא חצי' לעולה כו'. אלמא אם הופרש מהן דמי חטאת ונשארו דמי שלמים לבסוף מותרן קרב שלמים והיינו כר"ח: שאין לך לחם. שלא מצינו שיהא לחם קרב בפני עצמו: שאין לך נזירות בלא לחם. דמתחילה כשקיבל נזירות על עצמו נתחייב להביא לחם משל עצמו: סברין מימר. סברוה בני הישיבה לומר: הוא מותר נסכים. דשניהן ירקבו: קדשי קדשים אינון. ומותרן נדבה: ע"ד דרבי יוסי בר ביבין. דאמר בשם ר"ח דמותר נסכים יפלו לנדבה הואיל דקדשי קדשים הן: אמר ליה יפלו לנדבה. דשקלים לקדשי קדשים באין: עשירית האיפה. קדשי קדשים היא דכתיב בה חטאת: **גמ'** גבו לו בחזקת שאין לו. שסברו שאין לו כלל ונמצא שיש לו: ר' ירמיה סבר. למפשט הך בעיין ממתני' דקתני מותר המת ליורשיו דהך נמי למותר המת דמיא: דחטרי. שם מקום: הגע עצמך. כלומר תעיין בזה ותמצא דלא דמיין אהדדי: דלא כוונן אלא ליה. שהנותנים לא כוונו אלא ליה ולא ליורשיו והכא כיון שיש לו ולא יוקח מהם כלום לצרכו והיורשים יטלו הכל אדעתא דהכי ודאי לא התנדבו וכי קתני במתני' מותר המת ליורשיו היינו שנותר ממעות נדבתם אחר שנעשה צורכי המת דאמדי' דעתייהו דהמתנדבים דאדעתא דהכי התנדבו בתחילה באם שיותר שיהא ליורשיו דא"א לצמצם: אנא לא אמר את מנ"ל. כדאמרינן בעלמא רבי לא שנה חייא מניין לו: יבנה לו נפש על קברו. כלומר בנין או ציון שיהא זכר לנפשו שעי"כ יוזכר נפשו והוא כבוד למת: וזילוף ביין ע"ג מטתו. לריח טוב: ר"י הוה מסמך. היה תומך ונשא עליו מפני שר"י היה בעל בשר כדאמרי' בברכות (י"ג ב') או מפני שהיה גבות עיניו ארוכות כדאמרי' בב"ק (קי"ז א') ולא היה יכול לראות הדרך ילך בה: א"ל מהו למעבר. ר' יעקב חזא בי' בר"י דעדיין לא קבל פיוס' דידי' ועוד נקיט ליה בלביה על ר' אליעזר השיאו לדבר אחר וגם מתוך תשובת בעיא זו ילמוד ר"י ממנו כי שפיר עביד שהטמין את עצמו כמו שסיים יאות ר"א עביד כו' ועיין במפרשים: קמי דארורי. לפני צלם ויש ספרים גורסין להדיא קמי דאלילים: מה את פליג יקר. כלומר מה כבוד תחלוק לה בעברך לפני כלומר בלא עשיית שום כבוד אין בהעברה לחוד שום כבוד וי"מ מה את פליג יקר למה אתה חולק כבוד לאלילים במה שאין אתה רוצה לעבור לפני' כאילו אתה ירא ממנה אדרבה עבור לפני' ובזה תראה כי אינך ירא מפני' וכיון שהשיב ליה ר"י דבמה שאינו עובר נראה כמתיירא ממנו לזה א"ל יאות עביד ר"א כו': וסמי עינוי. התלוצץ ממנה כמ"ש עינים להם ולא יראו: נכנסו לפניו ר"א ור"א. לפייסו ולדבר על לבו שלא יכעוס על ר"א כדי שלא יגלה מה שילא מהך עובדא בבהכ"נ של טרסיים: נגר שיש בראשו גלוסטרא. שראשו אחד עב וראוי לשחוק בו
שוס

מסורת הש"ס

א) נזיר כה א: ב) עי' נזיר כו ב: ג) (תוספתא פ"ג) סנהדרין מח א: ד) (סנהדרין מח א) תוספתא פ"א: ה) ב"ר פרשה פב: ו) ברכות פ"ב הלכה א מו"ק פ"ג הל"ז: ז) יבמות צו ב:

עין משפט נר מצוה

כט א מיי' פרק ט מנזירות הל"א:
ל ב מיי' שם הל"ו:
לא ג מיי' פרק ד ממעילה הל"ג:
לב ד מיי' פרק ה מפסה"ק הל"ח:
לג ה מיי' שם:
לד ו מיי' פרק ט ממ"ע הלכה יח והל"ז טוש"ע יו"ד סימן רנג סעיף ו וסימן רנו סעיף א:
לה ז מיי' שם טור שו"ע שם:
לו ח מיי' פרק ד מאבל הלכה ד:

נוסחת הבבלי

(א) אר"י בר ביבין כו': (ב) בר ביבין אליבא דר"ח כו': (ג) נסכים שמואל ורב חסדא ור"א שלשתן כו' רב חסדא הדא דהכא שמואל דאמר רב אסי כו' ר"א דתניא מותר כו': (ד) ואזיל על ר"ח כו' ר' אלעזר כו' שאיל בשלומי כו': (ה) קמי דארורא א"ל כו':

הגהות הגר"א

[א] ה"ג הלכה היא בנזיר וכו'. ומלת אחת מיותר: [ב] מלת מיתות מיותר וצ"ל כל שדמי חטאו' מעורבין בהן וכו': [ג] ה"ג אלו לחטאות והשאר לשאר נזירו' ומת דמי חטאת ילכו לים המלח והשאר יביאו חציו עולה וחציו שלמים ומועלין בכולן ואין מועלין במקצתן. וכ"ג גי' הרא"פ: [ד] ה"ג ע"ד דר' יוסי בר בון ושמואל ר"ח ור"א שלשתן אמרו דבר א'. והשאר שבינתים נמחק: [ה] צ"ל ר"א דאיתמר: [ו] צ"ל לא כך היה המעשה:

ציון ירושלמי

ואין ממחין ביד הפרנסים. עי' נמ"י פ"ק דב"ב [illegible] סימן קט: נהגין גבן דזעירא לא שאל בשלמא דרבה. עיין [illegible] בהקדמתו [illegible] הדברים באורך:

גליון הש"ס

[א] עי' ק"ע ולא דק בלשוני' [illegible] עולה [illegible] בס"ק [illegible] בתוס' [illegible] ד"ה יפ[illegible] תניא: [ב] עי' [illegible] סימן [illegible] הרא"ש [illegible] הגר"א [illegible] [ג] עי' [illegible] נג ע"א [illegible] שו"ת ה[illegible]

תורה אור השלם

א) רָאוּנִי נְעָרִים וְנֶחְבָּאוּ וִישִׁישִׁים קָמוּ עָמָדוּ: [איוב כט, ח]

לפי שיש תורת כלי עליו ומותר לטלטלו: ה"ג ור"י בן קיסמא שמו אמר תמהני אם לא הוה בהכ"נ זה ע"ז. הרי דאין לכעוס על דברים הנעשים בבהמ"ד: וחזר ר"י ואמר הבדין מחבריה. וכי מה אתם מדמין נדון שלפנינו להתם דהתם חברים היו ולא היה להם לכעוס אבל ר"א תלמידי הוא ומותר לי לכעוס עליו: כן צוה יהושע. העיד עליו המקרא שכל מה שעשה מפי משה עשה אפילו מה שאמר סתם שהרי אי אפשר בכל דבר ודבר שאמר יהושע אמר כך אמר משה ואפילו הכי אסהיד קרא דמפי משה הוה אלא שהכל יודעין וכו': מאי כו'. האי דקפיד על ר"א שלא אמר הלכה משמו: ומשני דבעי וכו'. שרצה שיאמרו שמועה משמו אף לאחר מיתתו ואם בחייו לא יאמרו משמו כ"ש לאחר מותו: שיהא חי וקיים לעולמים. בעה"ז הרי אמר הודיעני ה' קצי ומדת ימי מה היא: רוחשות. נעות: דובב שפתי ישנים. רישיה דקרא וחכך כיין הטוב הולך לדודי למישרים: כומר. כלי שמניחין בו ענבים עד שמתחממין והיין נוח לצאת: דובב. היין רוחש ונע ויוצא למעלה: קונדיטון. כוס של דבש עם יין ופלפלין: חמר עתיק. יין ישן: אע"ג. שכבר עבר זמן מה ששתה עדיין טעמו בפיו והא פליגי מ"ד כמאן דשתה קונדיטון בעינן נמי שעשה מעשים טובים בעוה"ז כמו שיש בקונדיטון עוד בשמים טובים אבל אמירת הלכה לחוד לא מהני ומ"ד כמאן דשתה חמר עתיק לעולם מהניא ליה אמירת הלכה שיהו שפתותיו דובבות בקבר: ה"ג רב גידל אמר האומר שמועה בשם אומרה וכו'. יראה בעל שמועה כאילו עומד לנגדו שע"י כן יגיד הדבר על אופנו דעיקר הלימוד מרבו בראיית פנים דכתיב והיו עיניך רואות את מוריך: אך בצלם. שעומד לנגדו והיינו צלם של רבו יתנהג האיש האומר השמועה: ה"ג כתיב רב אדם וכו' זה שאר כל אדם. וה"פ רוב בני אדם יקרא איש תורתו ואינו מקפיד לומר בשם האומרו. ל"א הרב שבאדם כלומר מי שהוא גדול בתורה יקרא כל איש ואיש תורת חסד שהיה על לשונו שיאמרו שמועות משמו מפי השמועה בלבד כן פירש ביפה מראה ולאשון נראה לי: זה ר"ז. שאינו אומר שמועה בשם אדם אלא א"כ נתאמת לו מי אמרה: ה"ג דאמר ר"ז לית אנן צריכין חוששין לשמעתיה דרב ששת. וכ"ה בפ' קמא דשבת וה"פ אין אנו צריכין לחוש לשמועות שאמר רב ששת בשם הגדולים: דהוא גברא מפתחא. שעיניו סתומות וכמו שקורין לסומא סגי נהור כך קורין אותו מפתחא לשון פתוח וכיון שאינו יכול לראות האנשים ששומע מפיהם ואפשר שמא אינים אחרינא והוא טועה בטביעת קלא כן פירש בי"מ ולי נראה כיון שאינו רואה אינו יכול לכוין הדברים שהרי אי אפשר לו לאמרה כאילו בעל השמועה עומד לנגדו שהרי לא ראה אותו מעולם הלכך אין סומכין עליו בזה: ה"ג חכים ר' לבר פדה דאת אמר שמעתא משמיה. וה"פ וכי מכיר אתה לבר פדה שאתה אומר שמועה משמו שמא המגידים לך משמו משקרים. ל"א שמא בר פדה לא אמרה אלא אינים אחרינא אמרה: א"ל ר"י אמרה משמיה. וחזקתו שאינו משקר: אין דור שאין בו ליצנים. משום דבעי מימר שבדורו של דוד היו ליצנים והוא היה שמח במיתתו לכך מייתי ליה הכא: אימת יבנה בה"מ. משום דהקב"ה אמר לו רק אתה לא תבנה הבית נמצא חיי דוד מעכבין בנין בה"מ והיו אומרים מתי ימות ויבנה ביהמ"ק: יבא עלי. לשון שבועה הוא יבא עליו כך וכך אם לא שכדבריו כן הוא: שמחתי באומרים לי בית ה' נלך. אע"ג שמיתתו תלויה בו כמו שמצינו במשה במלחמת מדין: והיה כי ימלאו ימיך וכו'. קרא יתירא הוא דה"מ למכתב והיה כי תשכב או כי תלך אל אבותיך והיה כי ימלאו ימיך ל"ל: ימים שלמים אני מונה לך. אע"ג שע"י אריכת ימיו מתעכב בנין הבית אני ממלא לך שנותיך מיום ליום שמעשיו חביבין לפני הקב"ה מבנין בית המקדש:

רבי אליעזר ורבי יוסי עד שקרעו ס"ת בחמתן קרעו ס"ד אלא שנקרע ספר תורה והיה שם זקן א' ורבי יוסי בן קסמא שמו אמר תמיהני אם לא הוה בהכ"נ זה בית ע"ז וחזר ואמר הכדין מחבריה נכנס לפניו רבי יעקב בר אידי א"ל כתיב [א] כאשר צוה ה' את משה עבדו כן צוה משה את יהושע וגו' וכי כל דיבור ודיבור שהיה יהושע יושב ודורש היה אומר כך אמר משה אלא יהושע יושב ודורש ויודעין הכל שהתורה של משה היא אף אתה אליעזר יושב ודורש והכל יודעין שהתורה שלך היא אמר להן מפני מה אין אתן יודעין לרצות כבן אידי חבירנו ורבי יוחנן מאי כולי האי דבעי דימרון שמעתא משמיה [א] דאף דוד ביקש עליה רחמים שנאמר [ב] אגורה באהלך עולמים אחסה בסתר כנפיך סלה וכי עלתה על דעתו של דוד שיהא חי וקים לעולמים אלא כך אמר דוד לפני הקב"ה רבש"ע אזכה שיהו דברי נאמרין בבתי כנסיות ובבתי מדרשות שמעון בן נזירא בשם ר' יצחק אמר כל תלמיד חכם שאומרים דבר הלכה מפיו בעולם הזה שפתיו רוחשות עמו בקבר שנאמר [ג] וחכך כיין הטוב וגו' דובב שפתי ישנים מה כומר של ענבים זה כיון שמניח אדם אצבעו עליו מיד דובב אף שפתותיהם של צדיקים כיון שאומרין דבר הלכה מפיהם של צדיקים שפתותיהן מרחשות עמהן בקבר מה הנאה לו בר נזירא אמר כהדין דשתי קונדיטון רבי יצחק אמר כהדין דשתי חמיר עתיק (אע"ג דלית ליה) אע"ג דשתי ליה טעמא בפומא. (א) רב[6] גידל אמר האומר שמועה בשם אומרה יראה בעל שמועה כאילו עומד לנגדו שנאמר [ד] אך בצלם יתהלך איש כתיב [ה] רב אדם יקרא איש חסדו זה שאר כל אדם [ו] ואיש אמונים מי ימצא זה רבי זעירא דא"ר זעירא *ליתנן צריכין חששין לשמעתיה דרב ששת דהוא גברא מפתחא אמר ליה ר' זעירא לרבי אסי חכים רבי לבר פתייא דאת אמר שמעתא משמיה אמר ליה ר"י אמרה משמיה א"ל ר' זעירא לר' אסי חכים ר' לרב דאת אמר שמעתתא משמיה א"ל ר' אדא בר אהבה אמרה משמיה אין דור שאין בו ליצנין כדורו של דוד מה היו פרוצי הדור עושין היו הולכין אצל חלונותיו של דוד אומרין לו דוד דוד אימתי יבנה בהמ"ק אימתי בית ה' נלך והיה דוד אומר אע"פ שמתכוונין להכעיסני יבא עלי אם לא הייתי שמח בדבריהם דכתיב [ז] שמחתי באומרים לי בית ה' נלך [ב] *) [ח] והיה כי ימלאו ימיך ושכבת את אבותיך אמר[ט] לו הקב"ה לדוד ימים שלמים אני מונה לך ולא ימים חסרים כלום שלמה בנך יבנה בה"מ אלא להקריב [ג] קרבנות ציבור חביב[י] עלי צדקה ומשפט שאתה עושה יותר מן הקרבן שנא' [ח] עשה צדקה ומשפט נבחר לה' מזבח:

ריש משה, זכא על ד' ס"ק (vertical marginal note: [illegible])

הדרן עלך מצרפין שקלים

הלכה א מתני' [א] בשלשה פרקים בשנה תורמין את הלשכה בפרוס הפסח בפרוס העצרת בפרוס החג [ב] והם[ז] גרנות של מעשר בהמה דברי ר"ע בן עזאי אומר בעשרים ותשעה באדר ובאחד בסיון ובעשרים ותשעה באב ר' לעזר ור"ש אומרים בא' בניסן בא' בסיון בכ"ט באלול ולמה אמרו בכ"ט באלול ולא אמרו באחד בתשרי מפני שהוא יו"ט [ג] ואי אפשר לעשר ביו"ט לפיכך הקדימוהו בכ"ט באלול: **גמ'** א"ר אבהו כל הן דתנינן פרס פלגא (ב) פלגא דל' יום קודם למועד שדורשים בהלכותיו: והן גרנות וכו': א"ר יוחנן מפני שהן פרקי לידה ר' אחא (ג) ור' תנחום בר חייה בשם ריב"ל כדי[ט] [ד] שתהיה הבהמה מצויה לעולי רגלים א"ר יודן שלא יבא לידי בל תאחר א"ר יוסה כל [6] המשהה טבלו (ד) עובר בבל תאחר

תמן

*) מלת והיה ליתא במקרא.

הדרן עלך מצרפין שקלים

הלכה א מתני' בשלשה פרקים בשנה תורמין את הלשכה. שנה היו נותנין כל השקלים ותורמין ממנה ג' קופות כדתנן בסיפא: בפרוס הפסח. ט"ו יום קודם המועד ובגמ' מפרש: והן גרנות של מעשר בהמה. ג' פרקים אלו הן ג' גרנות של מעשר בהמה שזמנים אלו קבעו חכמים לעשר הבהמה שנולדו וכמו שהגורן קובעת למעשר דגן כך זמנים אלו קובעות לאסור הבהמות שנולדו באכילה עד שיעשר אבל קודם הפרק מותר לאכול אע"פ שלא עישר וטעם שקבעו חכמים ג' זמנים אלו וגם במאי פליגי הני תנאי מפרש בגמ': **גמ'** כל הן דתנינן. כל היכא דתנן פרס פירושו המחצה וה"נ המחצה משלשים יום שקודם המועד שדורשין בהלכות המועד: מפני שהן פרקי לידה. הא דתנן והן גרנות למעשר בהמה היינו טעמא לפי שבזמנים הללו הבהמות יולדות שיש בהמות שמבכירות לילד קודם פסח ויש בהמות שמאחרות עד בין פסח לעצרת ויש שמאחרות עד בין העצרת לחג: כדי שתהא בהמה מצויה לעולי רגלים. דכיון דאין זמן לעשר הבהמות עד פרוס הרגלים משהי אינשי בהמתם עד אותו זמן דלא לישחטינהו עד שיעשרם בזמן הגורן שהוא סמוך לרגל ונמצא שיהו בהמות מצויות לעולי רגלים ליקח מהן בין לאכילה בין לקרבנות: שלא יבא לידי בל תאחר. שמתוך שהוא תורם סמוך לרגלים לא ישכח מלהקריבן א"נ אם לא יעשר כל פעם סמוך לרגל כי אם בפעם אחת יעשר כל בהמותיו לא יביא כל מעשרותיו ברגל הראשון לירושלים כי רב ממנו לאכלם ברגל א' ומתוך כך הוא משהה אותן בביתו ויבא לידי בל תאחר: כל המשהה טבלו עובר.

מפרש

ריבב"ן

מתני' בשלשה פרקים תורמין את הלשכה. תחלה היו מניחין השקלים בשופרות שהיו במקדש כדתנן בפרקין דלעיל נתמלאו השופרות מניחין כל הכסף בלשכה ובג' פרקים הללו תורמין בג' קופות וכל קופה מחזקת ג' סאין והיא נקראת תרומה: **בפרוס** הפסח. ירושלמי א"ר אבהו כל הן דתנינן פרס פלגא דהיינו ט"ו יום קודם לפסח שהן חצי מל' יום שדורשין בהלכות פסח קודם לפסח והן גרנות למעשר בהמה שנתחייב לעשרן כתבואה שנתחייבה בגורן בתרומה לאחר שנעשה כרי. ירושלמי א"ר יוחנן מפני שהם פרקי לידה יש מהן שמבכירות סמוך לפסח ויש מהן שמאוחרות אחר פסח ר' אחא ור' תנחום בשם ריב"ל כדי שתהא בהמה מצויה לעולי רגלים והכי איתא בבכורות בפ' בתרא: בן עזאי אומר. בכ"ט באדר כו' במאי קא מפלגי ר"ע סבר אדר סמוך לניסן זמנין חסר זמנין מלא זמנין דמקלע ביום ל' וזמנין דמקלע ביום כ"ט מש"ה לא קבע ליה זמן ובן עזאי סבר אדר סמוך לניסן לעולם חסר והלכך קבע ליה בכ"ט שהן ט"ו יום קודם לרגל באחד בסיון איידי דלא נפישי בהמות לעשר שרובן יולדות באדר ונתעשרו כבר אי אמרת ליקדום ט"ו קודם הרגל אדמטי רגל שלמי: בכ"ט באב. בן עזאי לטעמיה דאמר האלולים מתעשרין לעצמן דמספקא ליה אי אחד באלול ר"ה למעשר בהמה אי אחד בתשרי ר"ה למעשר בהמה ופריך ליעשרינהו ביום ל' באב וזמנין דמחסרי ליה לאב ובעינן למעבד היכרא לחדש וליסן כדכתיב עשר תעשר את כל תבואת זרעך אחד מעשר בהמה ואחד מעשר דגן וכו' שנה שנה כל אחד ואחד בתוך שנתו ר' אלעזר ור"ש אומרים באחד בניסן דס"ל כרשב"ג דאמר שתי שבתות דורשין קודם לרגל בא' בסיון כדאמר בן עזאי לעיל. בכ"ט באלול ר' אלעזר ור"ש לטעמיה דאמרי באחד בתשרי ר"ה למעשר בהמה. וא"א לעשר ביו"ט. ופריך ותיפוק ליה דבעינן למיעבד היכרא לחדש וליסן חדא ועוד קאמר חדא דבעינן למיעבד היכרא לחדש וליסן ועוד מפני שהוא יו"ט וא"א לעשר ביו"ט מ"ט [משום] סקרתא שצובע בעשירי בראש הכבש ואסור לצבוע ביו"ט וקשה בלא"ה נמי אין מעשרי' ביו"ט דתנן בביצה בפ' בתרא אין מקדישין וכו' ויש לתרץ הואיל דזמנן קבוע הוא מותר לעשר בשבת דאמר ר' יוחנן מקדיש אדם את פסחו בשבת וחגיגתו ביו"ט ומפרש טעם לפי שקבוע

תקלין חדתין

שום נחלקו בו ר"א ור"י אם מותר לטלטלו בשבת לנעול בו את הדלת כיון שיש תורת כלי עליו: קרעו. משמע בכוונה: נקרע. משמע ממילא: בהכ"נ זה ע"ז. משום כל הכועס כאלו עע"ז: הכדין בחברי. כלומר מה שאירע כך בחברים הוא דאירע ומאי מדמית לה שאני כועס על ר"א שהוא תלמידי: נכנס לפניו ר"י בר"א. ג"כ לפייסו: מאי כולי האי. למה הקפיד כ"כ על ר"א שיאמר דבר משמיה ומשני אף דוד בקש עליה רחמים: וכי עלתה ע"ד של דוד שיהא חי וקיים לשלמים. והלא כבר נגזרה מיתה לבני אדם הראשון: בבכ"נ ובבמ"ד. בבכ"נ יאמרו תהלותיו ותפילותיו ובבהמ"ד יאמרו דבר הלכה משמו והיינו עולמים דתפלה חיי שעה ותורה חיי עולם והם נגד עוה"ז ועוה"ב: רוחשות. שאור התורה היוצא מפי האומר מתקשר בהשארת נפשו ולכן רוחשות שמגיע בשורש ששנה ממנו כלומר של ענבים: קונדיטון. יין עם דבש: חמר עתיק. יין ישן: דהוא גברא מפתחא. סגי נהור ושמא לא דקדק יפה דכתיב והיו עיניך רואות את מוריך ואמרו בגמ' האי דמחדדנא מחבריה לר"מ מאחורי' כו': חכים רבי. וכי מכיר אתה אותו: ר"י. שהוא איש אמונים: אין דור. איידי דאיירי לעיל מדוד מייתי ליה הכא: אימתי יבנה. והם ידעו מה שאמר הש"י לדוד אתה לא תבנה הבית: יבא. לשון שבועה: כי ימלאו וגו'. מייתי לה הכא למדרש אף שהיה דוד שמח כ"כ בבנין בהמ"ק אף שימות מ"מ הקדוש ברוך הוא לא עשה כן אלא מלא את ימיו:

הדרן עלך פרק מצרפין שקלים

בשלשה פרקים תורמין את הלשכה. שהיו מונחים בה כל השקלים: בפרוס. מפרש בגמ': והן גרנות למעשר בהמה. שאלו הזמנים קבעו חכמים למעשר הבהמות שנולדו לאסור באכילה עד שיעשר ובפ"ב דבכורות מפרש אמאי קרי לי' גורן אבל קודם הפרק מותר לאכול אע"פ שלא עשר וטעמא מפרש בגמ': בן עזאי אומר כו'. פלוגתייהו מפרש בגמ': **גמ'** פרקי לידה. הבכורות יולדות לפני הפסח והמאוחרות קודם עצרת ויש שאין יולדות עד בין עצרת לחג וכנגדם תקנו חכמים שלשה זמנים למעשר בהמה: כדי שתהא בהמה מצויה לעולי רגלים. דכיון דאין גורן מעשר בהמה עד פרוס הרגלים ומשהי אינשי בהמתן עד אותו זמן דלא לשחטינהו עד שיעשרם בזמן הגורן שהוא סמוך לרגל ונמצא שיהיו בהמות מצויות לעולי רגלים ליקח מהן בין לאכילה בין לקרבנות: בל תאחר.

שגם

מסורת הש"ס

א) שבת פ"ק הל"ב וקדושין פ"א הל"ז: ב) ירושלמי ברכות פ"ב הל"א ור"ה פ"א הל"א ומו"ק פרק ג הל"ז ודברים רבה פ"ד: ג) סוכה מט ב: ד) (בכורות נז ע"ב): ה) שם נח א:

עין משפט נר מצוה

א א מיי' פרק ג משקלים הל"ה:
ב ב מיי' פרק ז מבכורות הל"א:
ג ג מיי' פ"ד מיו"ט הלכה כ"ו ופ"ב מחגיגה הלכה ט:
ד ד מיי' פרק ז מבכורות הל"א:

נוסחת הבבלי

(א) רב גדיל אמר כו': (ב) פלגא בל' יום כו': (ג) ר' תנחם בר חייא כדי כו': (ד) עובר תמן כו':

הגהות הגר"א

[א] נ"ל אף דוד: [ב] נ"ל מה כתיב והיה כי ימלאו ימיך ושכבת את אבותיך וכו': [ג] מלת צבור מיותר ונ"ל אלא להקריב קרבנות וכו':

ציון ירושלים

כל המשהה טבלו עובר בבל תאחר. עי' רמב"ם פרק יד ממעה"ק ה"ג שכתב סתם מעשרות ולא הזכיר מעשר בהמה. ועי' תוס' ר"ה דף ד ד"ה למעשרות דס"ה תרומה וביכורים:

גליון הש"ם

[א] עי' בתוס' ר"ה דף ד ע"א ד"ה ומעשרות וצ"ע שלא הביאו דברי הירושל' ובביאור דברי הירוש' עיין ק"ע שפירושו דחוק ונראה דר"י בא ליתן טעם אמאי קבעו זמן ט"ו יום קודם החג דלכל הטעמים שנאמרו בזה היה מקום להקדים הזמן או לאחרו איזה ימים. ולזה בא ר"י לייסב דבאמת הדבר קשה הרי הנולדים אחר פרס החג עובר על ב"ת ועכ"פ על עשה ובאת שמה ועי' בט"א בר"ה דף ד' אמנם הדבר נכון דהרי אמרו בתענית דף י' ט"ו יום אחר החג כדי שיגיע אחרון שבישראל לנהר פרת. וא"כ כיון שאותן שיבואו מנהר פרת לירושלים נמשך הליכתן ט"ו יום דהיינו פרס החג ואותן אין עוברין על הנולדים אא"כ כיון שאין יכולין להביאן עמהם ולכך קבעו חז"ל זמן זה שהוא זמן קבוע לכל וכשם שאלו אין עוברין כך כל ישראל אין עוברין משא"כ אם היו מקדימין אז היו עוברין על הנולדי' לאח"כ וגם אם יקרבו לא יוכלו להביא הבאים מרחוק ט"ו יום מירושלים וזהו דבא ר' ייסא לומר דבשביל דהמשהה טבלו עובר בב"ת לכך קבעו זמן זה וה"ב:

תורה אור השלם

א) כַּאֲשֶׁר צִוָּה יְיָ אֶת מֹשֶׁה עַבְדּוֹ כֵּן צִוָּה מֹשֶׁה אֶת יְהוֹשֻׁעַ וְכֵן עָשָׂה יְהוֹשֻׁעַ לֹא הֵסִיר דָּבָר מִכֹּל אֲשֶׁר צִוָּה יְיָ אֶת מֹשֶׁה: [יהושע יא, טו]

ב) אָגוּרָה בְאָהָלְךָ עוֹלָמִים אֶחֱסֶה בְסֵתֶר כְּנָפֶיךָ סֶּלָה: [תהלים סא, ה]

ג) וְחִכֵּךְ כְּיֵין הַטּוֹב הוֹלֵךְ לְדוֹדִי לְמֵישָׁרִים דּוֹבֵב שִׂפְתֵי יְשֵׁנִים: [שיר השירים ז, י] ד) אַךְ בְּצֶלֶם יִתְהַלֶּךְ אִישׁ אַךְ הֶבֶל יֶהֱמָיוּן יִצְבֹּר וְלֹא יֵדַע מִי אֹסְפָם: [תהלים לט, ז] ה) רָב אָדָם יִקְרָא אִישׁ חַסְדּוֹ וְאִישׁ אֱמוּנִים מִי יִמְצָא: [משלי כ, ו] ו) שִׁיר הַמַּעֲלוֹת לְדָוִד שָׂמַחְתִּי בְּאֹמְרִים לִי בֵּית יְיָ נֵלֵךְ: [תהלים קכב, א] ז) כִּי יִמְלְאוּ יָמֶיךָ וְשָׁכַבְתָּ אֶת אֲבֹתֶיךָ וַהֲקִימֹתִי אֶת זַרְעֲךָ אַחֲרֶיךָ אֲשֶׁר יֵצֵא מִמֵּעֶיךָ וַהֲכִינֹתִי אֶת מַמְלַכְתּוֹ: [שמואל ב ז, יב] ח) עֲשֹׂה צְדָקָה וּמִשְׁפָּט נִבְחָר לַייָ מִזָּבַח: [משלי כא, ג]

משנת אליהו

י"ד סי' רמ"ב סעיף ט"ו ב' דעות. ורבינו הגאון כתב להשוות ירושלמי ובבלי והביא מירושלמי ראיה להיפך דהא קפיד ר"י וכי לא ידע הברייתא וגם ריב"א לא השיב לו מברייתא אלא א"ל איתן משמע איתן לבד ומלד המנהג ומ"ש בשבת פ"ט כלום יש עבד יש לחלק בין עבד לתלמיד כמ"ש בהגמי"י שם:

הדרן עלך מצרפין שקלים

אֶלָּא שֶׁנִּקְרַע סֵפֶר תּוֹרָה - מאליו ולא בכוונה (תקלין חדתין), שמתוך כעסם היה כל אחד מהם מושך את ספר התורה אליו כדי להביא ראיה מתוכו לשיטתו, עד שנקרע (ערוך ערך חם; רבינו משולם). ואף שאין הקב"ה מביא תקלה לידי צדיקים [כמבואר בחולין (ו, א)], זה דוקא בדבר מאכל ולא בשאר איסורים (ר"ת בתוס' שבת יב, ב). ויש שכתב, שכלל זה נאמר בכל האיסורים, אך דוקא כשהצדיק שוגג ולא פשע, אבל כאן מתוך שבאו לכלל כעס באו לכלל חטא (רמב"ן חולין ז, א).

וסיבבו מן השמים שיקרע ספר תורה על ידם, כדי לרמז להם שכשם שנקרעה על ידי מחלוקתם תורה שבכתב, כך גם נקרעה על ידי מחלוקתם תורה שבעל פה, שאין זה כשאר מחלוקת חכמים שאומרים בה 'אלו ואלו דברי אלקים חיים' [ראה עירובין (יג, ב)], משום שכאן נחלקו מה היתה דעת רבן גמליאל והזקנים [ראה משנה שם (י, י)], ואם כן אחד מהם בודאי טעה, ודבר זה נגרם מחמת הכעס, שהבא לכלל כעס בא לכלל טעות, וטעות חכמים בדברי תורה הרי היא כקריעה וביטול תורה שבעל פה (ערוך לנר יבמות צו, ב).

תְּמֵיהַנִי אִם לֹא הֹוֶה בֵּית הַכְּנֶסֶת זֶה בֵּית עֲבוֹדָה זָרָה, ובבבלי (יבמות צו, ב) הוסיפה הגמ', שכך אכן אירע לבסוף. והטעם שנהפך לבית עבודה זרה, הוא משום ש'כל הכועס כאילו עובד עבודה זרה' (תקלין חדתין), או משום שהכעס דוחק את השכינה שנמצאת בבית הכנסת [וכמו שאמרו בנדרים (כב, ב) 'כל הכועס אפילו שכינה אינה חשובה כנגדו'] (מהרש"א שם), או משום חילול השם שנגרם על ידם, שנקרע ספר תורה בכעסם (ר"ש סירילאו), או מחמת המחלוקת, שפירוד בעולם התחתון גורם פירוד בעולמות העליונים, מידה כנגד מידה (חרדים ז; עין יעקב. וכן מבואר במסכת דרך ארץ זוטא ט, ט, ע"פ נוסחת הגר"א).

אַף אַתָּה אֱלִיעֶזֶר יוֹשֵׁב וְדוֹרֵשׁ וְהַכֹּל יוֹדְעִין שֶׁהַתּוֹרָה שֶׁלְּךָ הִיא.
■ להלכה, אם ידוע שלמד לפני רב אחד בלבד, יכול להזכיר את דבריו בסתם בלי להזכיר את שמו, אך אם למד לפני שנים, צריך להזכיר מי הוא בעל השמועה, שהרי צריך לומר דבר בשם אומרו, ואם לא יאמר לא ידעו ממי קיבל שמועה זו (ש"ך יו"ד רמב, מג, וט"ז שם טו, בשם הב"ח). ובזמן הזה, שאדם שאומר דבר סתם, סוברים העולם שהוא מפי עצמו, לכך גם כשידוע שלומד מרב אחד, אסור לומר בסתם וכל שכן משם עצמו דבר ששמע מאחרים, שהרי הוא מתעטף בטלית שאינה שלו (ש"ך שם).

וְרַבִּי יוֹחָנָן מַאי כּוּלֵּי הַאי דְּבָעֵי דְּיֵמְרוּן שְׁמַעְתָּא מִשְּׁמֵיהּ, שאילו הקפדתו עליו היתה משום מה ששנינו (אבות ו, ו) 'כל האומר דבר בשם אומרו מביא גאולה לעולם', מדוע רק רבי יוחנן הקפיד עליו, הרי גם אחרים יש להם להקפיד בכך, ובהכרח שרבי יוחנן הקפיד מחמת שהיה נהנה אם היה אומרו בשמו (מהרש"א יבמות צו, ב. אך ראה ר"ש סיריליאו, שאכן הקפיד עליו גם משום 'האומר דבר בשם אומרו מביא גאולה לעולם').

אֶזְכֶּה שֶׁיְּהוּ דְּבָרַי נֶאֱמָרִין בְּבָתֵּי כְּנֵסִיּוֹת וּבְבָתֵּי מִדְרָשׁוֹת, ובירושלמי (ברכות ב, א) הגירסא היא: שיהו דברי נאמרין 'על שמי' וכו', וכן בבבלי (יבמות צז, א) הגירסא היא: שיאמרו דבר שמועה 'מפי' בעולם הזה. והביאור בזה, שאינו נחשב כחי וקיים בעולם הזה אלא כשמזכירים את שמו, כי על ידי שנשאר שמו בעולם נחשב כחי לבני העולם, וכמו שאמרו להלן 'האומר שמועה בשם אומרה יראה בעל שמועה כאילו עומד כנגדו', שעל ידי שיזכור דמותו כאילו רואהו, יחשב שהוא בעולם ונראה לעין (יפה מראה ברכות שם). וראה עוד להלן בסמוך.

כָּל תַּלְמִיד חָכָם שֶׁאוֹמְרִים דְּבַר הֲלָכָה מִפִּיו בָּעוֹלָם הַזֶּה שִׂפְתָיו רוֹחֲשׁוֹת עִמּוֹ בַּקֶּבֶר, ולכן הקפיד רבי יוחנן כשלא אמר רבי אליעזר דבר הלכה בשמו, כיון שרצה שיאמרו דברי הלכה משמו אף לאחר מיתתו, ואם בחייו לא יאמרום משמו, כל שכן שלא יאמרום משמו לאחר מותו (קרבן העדה). ויש שכתב, שאין צריך שיאמרו את דבר ההלכה משמו כדי ששפתותיו ידובבו בקבר, שהרי בשמים יודעים שדבר הלכה זה הוא שלו, אלא שחשש רבי יוחנן שאם רבי אליעזר לא יאמר זאת משמו, לא יקבלו זאת השומעים, וישתכח הדבר ולא יאמר, ולא יהיו שפתותיו דובבות בקבר (פנים מאירות א, בהקדמה). ועל פי זה מובן מדוע הרבה הלכות נאמרו במשנה בסתם מבלי להזכיר את שם אומרם, כיון ש'הלכה כסתם משנה' ובודאי יקבלו השומעים את הדברים. וגם הרמב"ם לא הזכיר מטעם זה בשם מי נאמרה כל הלכה (שם הגדולים [לחיד"א] מערכת ספרים ז ערך ספר הזכרונות).

ויש שכתב, שיתכן שיש להקפיד להזכיר את שם בעל השמועה, כי אם יש קטרוג עליו בשמים שלא יהיו שפתותיו דובבות, על ידי שמזכיר את שמו מעורר עליו את מידת הרחמים ויגדל כח המליצים עליו לטובה ואז יהיו שפתותיו דובבות, ועל כן גם התנאים והאמוראים הקפידו שיאמרו בשמם, כי מחמת רוב ענוותנותם חששו שיהיה עליהם קטרוג (שם הגדולים שם ערך זכרונות). ויש שכתב, שרק כשאומרים דבר בשמו שפתותיו דובבות בקבר, שכך הוא חוק שחקק ה' בבריאה, שכשמזכירים דבר הלכה בשמו של הנפטר, מתעורר החלק בנפש המתייחס לתורתו שנשאר בגוף בקבר, ומדובב את שפתותיו באותה הלכה (דברי נחמיה בהקדמת בן המחבר, ראה שם ראיותיו, וראה להלן בסמוך).

שִׂפְתוֹתֵיהֶן מְרַחֲשׁוֹת עִמָּהֶן בַּקֶּבֶר, ואין הפירוש כפשוטו ששפתי המת ינועו, אלא השפתיים הרוחשות הכוונה לכוח הדיבור בנפש, שבו לא שייכת מיתה, ועל ידי התורה שהיא חיים, מעורר את החיות בכח הדיבור שבנפש בעל השמועה (חי' אגדות מהר"ל יבמות צו, ב). ויש שכתב, שהוא כפשוטו, כי הדיבור הוא כח הנשמה שפועל על ידי הגוף, וכשאומר דבר הלכה בשם אומרו, הכח הרוחני שנולד על ידי זה, מעורר את שני מולידיו שהם הנשמה בעולם הבא והשפתיים בעולם הזה (מהרש"א יבמות צו, ב).

אַף עַל גַּב דְּשָׁתֵי לֵיהּ טַעֲמָא בְּפוּמָא, שכשם שהשותה קונדיטון או יין ישן, מלבד ההנאה בעצם שתיית היין יש לו הנאה נוספת מכך שנשאר הטעם המשובח בפיו, כך תלמיד חכם שמת ואומרים שמועה בשמו בעולם הזה, מלבד השכר שיש לו עבור מעשיו הטובים שהשיג בחייו, עולה על ידי זה בעוד מעלה וזוכה לתענוג נוסף בגן עדן, ובכך כביכול חזר להיות אדם חי שיכול להוסיף מעשים טובים על מעשיו הראשונים (עין יעקב).

אוֹמְרִין לוֹ דָּוִד דָּוִד אֵימָתַי יִבָּנֶה בֵּית הַמִּקְדָּשׁ אֵימָתַי בֵּית ה' נֵלֵךְ וְכוּ', ובבבלי (מכות י, א) מובא מעשה זה בכמה שינויים, ראה מהרש"א וערוך לנר שם.

וְהָיָה דָּוִד אוֹמֵר אַף עַל פִּי שֶׁמִּתְכַּוְּונִין לְהַכְעִיסֵנִי וְכוּ', ויש ללמוד מכאן, שלעולם יהא אדם מן הנעלבים ואינם עולבים, וירגיל עצמו שלא יקפיד כשאחרים מבזים אותו (מאירי). ועוד יש ללמוד מכאן, שראוי לכל אדם שישתוקק אל טובת הכלל, על אף שלו עצמו יגרם מזה צער והפסד, וכדוד שהיה שמח בבנין הבית על אף שהדבר היה תלוי במיתתו (עין יעקב ירושלמי ברכות ב, א).

■ המשך במילואים עמ' 97 ■

טַעֲמָא דְּרַבִּי מֵאִיר עַד כָּאן הֵן מִתְמַצּוֹת לֵילֵד מִן הַיְּשָׁנוֹת וְכוּ' - עד אלול נמשך זמן הלידה של הבהמות שהתעברו קודם ניסן, שזמן העיבור של בהמה דקה הוא חמשה חודשים [כמבואר בבכורות (ח, א)] (תקלין חדתין). וגם רבי מאיר דורש את הפסוק המובא בגמ' להלן 'לבשו כרים הצאן' וגו', אלא שאת המילים 'ועמקים יעטפו בר' הוא מפרש באופן אחר, והוא, אימתי הצאן מתעברות, בזמן ש'עמקים יעטפו בר', שהזריעה צומחת יפה, והיינו בחודש אדר [ואת המשך הפסוק 'יתרועעו אף ישירו', הוא מפרש על הבהמות שמתאחרות מלהתעבר עד ניסן, שאז התבואה מתנועעת ונראית כמשוררת, אלא שהואיל ורוב הבהמות מתעברות באדר, הולכים אחר הרוב] (פני משה, ע"פ הגמ' בר"ה ח, א). ואף בהמות גסות שזמן עיבורן הוא תשעה חודשים, ראש השנה שלהן לדעת רבי מאיר הוא א' באלול, שכיון שרוב הבהמות הנולדות הן בהמות דקות, נקבע זמן ראש השנה למעשר בהמה בכל הבהמות לא' באלול (טורי אבן ר"ה שם. וראה חי' הר"ן וערוך לנר שם).

הָא כֵּיצַד נוֹלַד לוֹ חֲמִשָּׁה בְּאָב וַחֲמִשָּׁה בֶּאֱלוּל וַחֲמִשָּׁה בְּתִשְׁרֵי אֵין מִצְטָרְפִין - הנולדים באלול אינם מצטרפים עם הנולדים באב, שמא ראש השנה למעשר בהמה הוא בא' באלול, ונמצא שנולדו בשנה אחרת. וכן, הנולדים באלול אינם מצטרפים עם הנולדים בתשרי, שמא ראש השנה למעשר בהמה הוא בא' בתשרי, ונמצא שנולדו בשנה אחרת (פני משה. וראה גירסת הקרבן העדה). ודין זה שהנולדים באלול אינם מצטרפים עם הנולדים באב או בתשרי, הוא דוקא כשהכניסם לדיר עם הנולדים באב בפני עצמם, או עם הנולדים בתשרי בפני עצמם, אבל אם הכניסם לדיר עם הנולדים באב והנולדים בתשרי גם יחד, אותם שנולדו באלול מצטרפים למעשר ממה נפשך, אם ראש השנה למעשר בהמה הוא בא' בתשרי, הרי הצטרפו עם הנולדים באב, שנמצא שנולדו באותה שנה, ואם ראש השנה למעשר בהמה הוא בא' באלול, הרי הצטרפו עם הנולדים בתשרי, שנמצא שנולדו באותה שנה (מראה הפנים, ע"פ דברי רבא בבכורות נח, א). ובאופן זה סדר המעשר הוא כך, מונה תחילה את שנולדו באב, מאחד עד חמשה, ולאחר מכן מונה את שנולדו בתשרי מאחד עד חמשה, ולאחר מכן מונה את שנולדו באלול משישה ועד עשרה, ומצטרפים ממה נפשך (הערות הגרי"ש אלישיב בכורות נח, ב).

זֹאת אוֹמֶרֶת בֶּן עַזַּאי חָבֵר וְתַלְמִיד הָיָה דְּרַבִּי עֲקִיבָא - מתחילה היה תלמידו של רבי עקיבא, ולבסוף נעשה חבירו (רשב"ם ב"ב קנח, ב ד"ה תלמיד). ויש שפירש להיפך, שמתחילה הלכו שניהם ללמוד תורה מרבי אליעזר הגדול [ובאותו זמן היה בן עזאי 'חבר' של רבי עקיבא], ולפי שבן עזאי היה בחור שלא נשא אשה, לא יכל להבין את עומק הסברות שלמד מרבי אליעזר הגדול, ולכן הלך ולמד את עומק הסברות מרבי עקיבא, ונעשה בכך גם תלמידו (רבינו גרשום ב"ב שם. וראה ר"ש סירילֵיאו שכתב כן בשם רשב"ם. וראה עוד יד מלאכי כללי התלמוד תרסד). ויש שפירשו, שבן עזאי למד דבר חכמה אחד או יותר מרבי עקיבא, ולכן נחשב לתלמידו שלו, אבל את שאר חכמתו לא למד מרבי עקיבא, ולכן נחשב לחבירו, הואיל ולא למד ממנו את רוב חכמתו (ע"פ רש"י עירובין סג, א ד"ה תלמיד חבר; רמב"ם תלמוד תורה ה, ט, וביאור הגר"א יו"ד רמב, יד בדעתו).

זֹאת אוֹמֶרֶת יָמִים שֶׁהַבְּכוֹר מְחוּסָּר זְמַן בָּהֶן עוֹלִין לוֹ לְתוֹךְ שְׁנָתוֹ - כשם שלענין מעשר בהמה, בהמה שנולדה בשנה זו, גם אם עדיין לא עברו שמונה ימים מלידתה – שעדיין היא 'מחוסרת זמן' ואינה ראויה להקרבה – מתעשרת עם שאר הבהמות שנולדו באותה שנה, שהזמן הקובע הוא לידת הבהמה, כך גם לענין בכור בהמה, שמצוה לאוכלו בשנה הראשונה [כמבואר בבכורות (כו, ב)], מונים לו שנה משעת לידתו, ולא מהיום השמיני, אף שעד אז הוא עדיין 'מחוסר זמן' ואינו ראוי להקרבה, שהזמן הקובע למנין השנה הראשונה הוא משעת לידת הבהמה (תקלין חדתין).

ומסוגיא זו משמע, שגם בכור תם שראוי להקרבה, מונים לו שנה משעת לידתו, וזה שלא כדעת הבבלי (ר"ה ו, ב) שדוקא בכור בעל מום שאין מקריבים אותו מונים לו שנה משעת לידתו, אבל בכור תם שעומד להקרבה, מונים לו שנה רק מהיום השמיני ללידתו, שאז הוא ראוי להקרבה (ר"ש סירילֵיאו; תוס' רי"ד ר"ה שם. וראה ערוך לנר ר"ה שם), וכמשמעות הפסוק (דברים טו, כ) 'לפני ה' אלקיך תאכלנו שנה בשנה', שממנו לומדים (בכורות שם) שצריך לאוכלו בשנה הראשונה, ולשון 'תאכלנו' משמע משנראה לאכילה, כלומר משעה שראוי להקריבו ולאוכלו (הר אפרים). ■ להלכה, לבכור תם מונים שנה מהיום שמיני, ולבעל מום – מיום שנולד [כדעת הבבלי] (רמב"ם בכורות א, ח).

מִשְׁנָה. בְּשָׁלֹשׁ קֻפּוֹת שֶׁל שָׁלֹשׁ שָׁלֹשׁ סְאִין תּוֹרְמִין אֶת הַלִּשְׁכָּה - שהשקלים מונחים בתוכה ומהם היו נוטלים ונותנים לתוך קופות אלו לצורך רכישת קרבנות הציבור (פי' הרא"ש; וראה תוס' קידושין נד, א ד"ה מועלין). ויש שפירשו, שאת השקלים שהביאו ללשכה היו נותנים מתחילה בשלש קופות גדולות [ששיעור כל אחת מהן תשע סאין (ראה ביאורנו להלן ד"ה תמן ולהלן ע"ב ד"ה בשלש)], ומתוכן היו 'תורמין' לשלש קופות קטנות, ששיעור כל אחת מהן שלש סאין, כמבואר במשנתנו (רמב"ם שקלים ב, ד-ה ובפיה"מ; מאירי).

רַבִּי יִשְׁמָעֵאל אוֹמֵר יְוָנִית כָּתוּב עֲלֵיהֶן אַלְפָּ"א בֵּיתָ"א גַּמָּ"א, וכתבו כן כדי שיטלו תחילה מהמעות שבקופה הראשונה שממנה תרמו בתחילה, ואחר כך מהמעות שבקופה השניה, וכן הלאה, ולא יחליפו ביניהן (תקלין חדתין). ומכאן נלמד לשלש המצות שאוכלים בליל הסדר, שצריך לסמן עליהן א', ב' ו-ג', כדי לדעת איזו ראשונה שמברך עליה 'המוציא', ואיזו שניה שמברך עליה 'על אכילת מצה', ואיזו שלישית שאוכלים ב'כורך' [ומכל מקום אם החליף אינו מעכב] (רא"ש פסחים י, ל). ■ וכן הלכה (רמ"א או"ח תעה, ז).

והטעם שכתבו על הקופות בלשון יוונית, כיון שמשעה שמלך אלכסנדר מלך יוון על ירושלים, הכירו את הלשון היוונית והורגלו להשתמש בה (ע"פ ריבב"ן ותקלין חדתין). ויש שהוסיפו, שהורגלו להשתמש בלשון יוונית משום שהיא לשון יפה, כמו שדרשו [בגמ' מגילה (ט, ב)] מהפסוק (בראשית ט, כז) 'יפת אלקים ליפת וישכון באהלי שם' – יפיותו של יפת תשכון באהלי שם, ואין לך לשון יפה בלשונות בני יפת, כמו הלשון היוונית (פי' הרא"ש; מהר"א פולדא; רע"ב ג, ב).

וְלֹא בְּמִנְעָל - והיינו, שגם במנעל של בד שלשאר הכהנים מותר להכנס בו לעזרה, לתורם אסור (תפארת ישראל ג, יב). ויש שגרסו 'ולא באנפיליא, ואין צריך לומר במנעל וסנדל, לפי שאין נכנסין במנעל וסנדל לעזרה' [ולגירסא זו מדובר בכל מנעל] (ר"ש סירילֵיאו, ע"פ גירסת הגמ' ביבמות קב, ב. וראה תוס' יו"ט שם).

■ המשך במילואים עמ' 98 ■

מפרש דעובר על בל תאחר היינו לפי שהוא משהה טבלו דמיד בפרקי לידה חייב לעשר ואע"ג דקודם הגורן מותר למכור ולשחוט כדתנן בבכורות פרק בתרא מ"מ משהגיע הגורן ויש לו הרבה בהמות ה"ל כטבל מדרבנן א"נ בלשון קושיא קאמר וכי המשהה טבל זה עובר והראשון נראה: תמן תנינן. בבכורות פרק מעשר בהמה: ה"ג ר"א ור"ש אומרים באחד בתשרי בן עזאי וכו': האלוליים. אותן שנולדו באלול אין מתעשרין לא עם בני תשרי ולא עם בני אב וטעמיה מפרש בסמוך: עד כאן. עד אלול נמשך שהאחרונות יולדות מן אותן שנתעברו קודם ניסן דבהמה דקה עיבורה חמשה חדשים: מכאן ואילך. לאחר אלול הן מאותן שנתעברו לאחר ניסן והוה להו חדשות: לבשו כרים הצאן. מקרא הוא בספר תהלים לבשו כרים הצאן ועמקים יעטפו בר יתרועעו אף ישירו וה"ק

נוסחאות ישנות

תמן תנינן רמ"א[ס] באחד באלול ר"ה למעשר בהמה ר' אלעזר ור"ש אומרים [א]באחד בתשרי בן עזאי אומר האלוליים (הם) מתעשרין בפני עצמן א"ר *חונה טעמא דר"מ עד כאן הן מתמצות לילד מן הישנות מכאן ואילך הן מתחילות לילד מן החדשות ר' יוסה בר ר' בון בשם רב *חונה טעמא דר"א ור"ש [א]לבשו כרים הצאן אלו הבכירות ועמקי' יעטפו בר אלו האפילות יתרועעו אף ישירו אלו ואלו נכנסים לדיר להתעשר אמר[ב] בן עזאי הואיל ואלו אומרים כך ואלו אומרים כך יהו האלוליים מתעשרין בפני עצמן הא כיצד נולד לו בה' באב וה' באלול וה' בתשרי אין מצטרפין נולד לו בה' בתשרי וה' באב הרי אלו מצטרפין ובן עזאי מכריע על דברי תלמידיו אתא ר' ירמיה ור' מיישא בשם ר' שמואל בר ר' יצחק שכן נחלקו עליה אבות העולם ומאן *נינהו (א) אבות עולם תנא ר' יונה קומי ר' ירמיה ר' ישמעאל ור"ע זאת אומרת בן עזאי חבר ותלמיד היה דר"ע אין תימר רביה אית בר נש אמר לרביה הואיל ואלו אמרו כך רבי אבון בשם ר' שמואל בר רב יצחק שמע לה מן הדא א"ל[ג] בן עזאי על החלוקין אנו מצטערין אלא שבאת לחלוק עלינו את השווין זאת אומרת בן עזאי חבר ותלמיד הוה לר"ע אין תימר רביה אית בר נש אמר לרביה אלא שבאת לחלוק עלינו את השווין: תמן[ד] תנינן [ב]כל הנולדין מאחד בתשרי עד כ"ט באלול הרי אלו מצטרפין חמשה לפני ראש השנה וה' לאחר ראש השנה אין מצטרפין ה' לפני הגורן וה' לאחר הגורן הרי אלו מצטרפין אמר רבי יוסה הדא אומרת מעשר בהמה לא עשו אותה לא כחנט ולא כשליש אין תימר כחנט ליתני כל המעוברים מאחד בתשרי עד עשרים ותשעה באלול אין תימר כשליש ליתני כל הנולדים עד עשרים ושנים באלול רבי שמאי בשם רבי *ביבי ברבי חייא [א] כשליש עשו אותה כרבי שמעון דאמר ר"ש מחוסר[ה] זמן נכנס לדיר להתעשר קם רבי מנא עם רבי שמאי [ב] א"ל את אמרת חדא מילתא תמן תנינן בן עזאי אומר האלוליים מתעשרין לעצמן לא אפי' נולד עד עשרים ותשעה באלול [ג] אית לך מימר בן עזאי כרבי שמעון ולא [ג]כרבנן* כמה דאת אמר על דרבנן מניחן לשנה הבאה והן מתעשרין עם בני שנתן כן את אמר על דבן עזאי מניחן לגורן הבא והן מתעשרין עם בני אלולים (ב) אמר רבי חייא (חונה) זאת[ו] אומרת ימים שהבכור מחוסר זמן בהן עולין לו לתוך שנתו אמר רבי מנא אמר ר' יונה אבא שמע לה מן הדא [ד] כל הבכור אשר יולד וגו' הזכר תקדיש הא כיצד [ה]משעת לידתו את מונה לו שנה:

הלכה ב מתני' [ה]בשלש[ז] קופות של שלש שלש סאין תורמין את הלשכה

[ו]וכתוב עליהן אל"ף בי"ת גימ"ל רבי ישמעאל אומר יונית כתוב עליהן אלפ"א בית"א גמ"א [ז]אין[ח] התורם נכנס לא בפרגוד חפות ולא במנעל ולא בסנדל ולא בתפילין ולא בקמיע שמא יעני ויאמרו מעון הלשכה העני או שמא יעשיר ויאמרו מתרומת הלשכה העשיר שאדם צריך לצאת ידי הבריות כדרך שהוא צריך לצאת ידי המקום שנאמר [ג]והייתם נקיים מה' ומישראל ואומר [ד]ומצא חן ושכל טוב בעיני אלהים ואדם: **גמ'** (ג) תמן[ט] תנינן מפנין אפילו ד' וחמש קופות ר' זעירא שאל את רבי *יאשיה כמה הוא שיעורן של* קופות אמר ליה נלמוד

ר"ש היא | אינון | בון | היא | שלש

לבשו כרים הצאן מתלבשות הכבשים שמתעברות: אלו הבכירות. שמתעברות מיד: ועמקים יעטפו בר. והיכא נמי לאן שמתעברות בזמן שעמקים יעטפו בר והזריעה ניכרת יפה יפה והיינו בניסן ואע"ג דגם באדר ניכר הזריעה מ"מ באפלייתא אין הזריעה ניכרת יפה אלא בניסן: אלו ואלו נכנסין לדיר להתעשר. דמפרש יתרועעו לשון רעים וישירו כאילו כתיב יעשירו וקאמר דנעשו ריעים ויעשירו אלו עם אלו: הואיל ואלו אומרין כך וכו'. רמ"א באחד באלול ור"א ור"ש אומרים באחד בתשרי ואין אנו יודעים הלכה כמאן הלכך יהו האלולים וכו': ה"ג הא כיצד נולדו לו חמשה באב וה' באלול או ה' באלול וה' בתשרי אין מצטרפין: ה"ג נולדו לו ה' בתשרי וה' באב מצטרפין. וה"פ ה' באב שלאחר תשרי מצטרפין ואף על גב דמפסקי גרנות שתקנו חכמים: ופריך ובן עזאי מכריע על דברי תלמידיו. שהרי ר"מ ור"ש היו לאחר בן עזאי: שכן נחלקו עליה אבות העולם. תנאים הראשונים: ר"י ור"ע. ועליהם אמר בן עזאי הואיל ואלו וכו' ומכריע דבריהם: זאת אומרת. שבן עזאי תלמיד חבר היה לר"ע: אין תימר שר"ע היה רבו של בן עזאי וכי אדם אומר על דברי רבו הואיל ואלו כו'. ומכריע דבריו: שמע לה מן הדא. שתלמיד חבר היה לר"ע: אמר לו בן עזאי וכו'. מתני' בנ"ב פרק מי שמת: אלא שבאת. ולא קאמר שבא: תמן תנינן. בבכורות פרק מעשר בהמה: כל הנולדים באחד בתשרי. אתאן לר"א ור"ש דאמרו באחד בתשרי ר"ה למעשר בהמה: מצטרפין. לכנס לדיר אחד: לפני הגורן. מאלו שלש גרנות שאין הגורן מפסיק: לא כחנט. לא כאילנות דאזלינן בהו לענין מעשר בתר חנטה כל שחנטו פירותיו קודם ט"ו שבט מתעשר לשנה שעברה: ולא כשליש. כתבואה וזיתים דאזלינן בהו בתר שליש והיינו כשעת גמרן דמשהביאו שליש ראוין לאכילה ע"י הדחק: אין תימר כחנט. דאזלינן בהו בתר חנטה ה"ל למתני כל המעוברין מכ"ט באלול ואילך הן החדשות: אין תימר כשליש. א"כ אף במעשר בהמה אזלינן בתר גמרן שהן ראוין להקרבה: ניתני כל הנולדים עד כ"ב בו. דהיינו הנולדים שבעה ימים קודם ר"ה אבל הנולדים אח"כ אינן ראוין להקרבה בשנה זו דהא כתיב מיום השמיני והלאה תתנו לי: כשליש עשו אותו. ודקשיא לך ליתני עד כ"ב בו מתניתין ר"ש היא דסובר מחוסר זמן דהיינו קודם שבעה נכנס לדיר להתעשר: את אמר הדא מילתא. דמתניתין ר"ש היא: האלוליים מתעשרות בפני עצמן. מאי לאו הנולדים עד כ"ט באלול מיקרי אלוליים וכי אפשר לך לומר דבן עזאי סובר כר"ש ולא כרבנן דפליגי על ר"ש וסברי דמחוסר זמן אינו נכנס לדיר אלא ודאי הכל אזיל בתר לידה וזה גמרו כמו תבואה ואע"ג שאינן ראויין להקרבה: כמה דאת אמר וכו'. וכמו דאמרת לרבנן דאותן שנולדו מכ"ב אלול עד ר"ה הן מתעשרין לאחר ר"ה עם אותן שנולדו קודם ר"ה ה"נ לבן עזאי דסובר דאלוליים מתעשרות בפני עצמן מ"מ גורן לא הוה עד פסח הבא כיון דלדידיה מספקא ליה דלמא מתחיל מאלול ואין להם גורן עד פסח מיהו אז מתעשרין עם האלוליים: זאת אומרת. מדמצרפינן לרבנן כל הנולדים בתוך השנה שעברו אע"ג דנולדים בסוף השנה והם מחוסרי זמן שמעינן דאף בבכור מתחילין שנתו מיום הולדו וימים שהוא מחוסר זמן בהן מצרפינן לשנה: כל הבכור אשר יולד. תקדיש לה' אלהיך: הא כיצד. שיקדיש בכור הלא ממעי אמו הוא קדוש אלא ללמד מכי יולד תתחיל למנות קדושתו דשנתו מתחיל מיום שנולד:

הלכה ב מתני' תורמין את הלשכה. נוטלין הממון מתוך הקופות הגדולו' שתרמו

בהן בר"ח ניסן והן היו כל אחת של ט' סאין ובכל מועד היו תורמין מאלו קופות בקופות קטנות של ג' סאין וכתוב על אלו הג' קופות שמחזקת כל א' מהן ג' סאין א' ב' ג' כדי שיספקו ממנה לקרבנות צבור עד שתכלה ואח"כ מן השניה ואחר כן מן הג': יונית כתוב עליהן. היו רגילים ביונית דכתיב יפת אלהים ליפת וישכון באהלי שם יפיפיותו של יפת ישכון באהלי שם ואין לך לשון יפה בבני יפת כמו היונית: פרגוד חפות. כשהמלבוש ארוך וכופלין אותו מלמטה אותו הכפל קרוי פרגוד חפות ואין התורם נכנס עם השפה הכפולה הסיא שלא יחשדוהו שנתן בתוכה ממעות הלשכה: ולא בתפילין ולא בקמיע. שלא יאמרו התיר התפר ונתן בתוכן מעות: **גמ'** כמה הוא שיעורן של קופות. אהא דתנן בפ' מפנין אפילו ד' וה' קופות של תבן וכו' קאי כמה מדות

ריבב"ן

להם זמן בפרק השואל: **מתני'** וכתוב עליהן אל"ף בי"ת גימ"ל. מפרש ביומא בסוף הוציאו לו אמר ר' יוסי למה כתב עליהן אב"ג לידע איזה נתרמה ראשון שמלוה בראשון לקנות ממנה תמידין ומוספין ובתוספתא נמי תניא מפני שמתחילין ומוציאין מן הראשונה: **אלפא ביתא גמ"א.** לשון יונית לפי שלאחר שמלך אלכסנדרום מלך יון על ירושלים הכירו ישראל בלשון יונית וכתבו באותו הלשון שלא יטעו בקופות איזו ראשונה *) ואין מסתפקים מן הראשונה קודם השניה ולא שניה קודם שלישית:

תקלין חדתין

שגם על מעשר בהמה עוברים על ב"ת כדדרשינן בר"ה (ה ב) לכך תקנו שיעשר סמוך לרגל ויביא לירושלים בעלותו לרגל: ר"ה. דאותן שיולדו קודם לכן אין נכנסין לדיר להתעשר עם אותן שיולדו מכאן ואילך משום דהוה חדש וישן: האלולים. אותן שנולדו באלול אין מתעשרין לא עם בני תשרי ולא עם בני אב כדמפרש טעמא לקמן: ע"כ מתמצות. עד אלול נמשך שיולדות האחרונות מהמעוברות קודם ניסן דעיבורה של בהמה דקה ה' חדשים: אלו הבכורות. שמתעברות באדר: אלו האפלות. דדריש יעטפו מלשון העטופים ללבן דהיינו האפלות שמעטיפות ומתאחרות מלקבל זכר עד ניסן: אלו ואלו כו'. דריש יתרועעו לשון רעים וישירו לשון מעשר כמו יעשירו שנעשו רעים לכנוס לדיר יחד להתעשר: הואיל ואלו. ר"מ אומר בא' באלול ור"א ור"ש אומרים בא' בתשרי: אין מצטרפין. האלולין לא עם הנולדים באב דלגבייהו הן חדש ולא עם ה' שבתשרי דלגבייהו הן ישן: ה' בתשרי וה' באב. כלומר באב שאחר תשרי מצטרפין אע"פ שיש גרנות בינתים ובבבלי שם פריך פשיטא ומשני מ"ד כי היכי דמפסקי שנים ה"נ מפסקי גרנות קמ"ל כדתנן וכו': ב"ע מכריע על דברי תלמידיו אתא. בתמיה דקס"ד דב"ע להכריע בין ר"מ ור"ש בא מדקאמר הואיל ואלו אומרים הואיל ואלו אומרים לכך מתמה וכי אפשר לומר שבא להכריע ביניהם והלא הם היו תלמידיו ודאי הוי מצי למיקם אטעמייהו והוה ליה למקבע הלכה כמאן דמסתבר טעמיה ולא להכריע. וכה"ג פריך בבבלי שלהי בכורות ומשני משום שנחלקו בזה אבות העולם ולא הוי מצי למיקם אטעמייהו ועל דבריהם של ר"י ור"ע אמר הואיל ואלו אומרים כך ואלו אומרים כך: דאמר לרביה הואיל ואלו אומרים כך. ולא אמר הואיל ורבי אומר כך: שמע לה מן הדא. שב"ע היה תלמיד וחבר לר"ע: שבאת. ולא הזכיר לשון רבי: מאחד בתשרי. אתאן לר"א ור"ש דאמרי באחד בתשרי ר"ה למעשר בהמה: לא כחנט. כפירות האילן דאזלינן בתר חנטה לזמן מעשר שלהם שאותם שחנטו קודם ט"ו בשבט מתעשר לשעבר: לא כשליש. תבואה וזיתים אזלינן בתר גידולם עד כשליש: ליתני כל המעוברין. דעיבור בבהמה כחנט באילן וליתני כל המעוברין מאחד בתשרי לאפוקי המעוברין קודם: עד כ"ב באלול. דראוי להקרבה עד ר"ה שיהיה ח' ימים עם יום כ"ב שנולד בו והוי כשליש בתבואה וזיתי' שהוא גמרן למעשר ואלו שנולדו בכ"ב בו הוא שיתעשרו עם אותן שנולדו מא' בתשרי משא"כ אשר יולד אחר כ"ב שאינו ראוי להקרבה עד ר"ה יתעשר לשנה הבאה: ר"ש בדעתיה. דס"ל דגם שאינו ראוי להקרבה דהיינו בכה"ג דמחוסר זמן נכנס לדיר להתעשר והוי כשליש עד כ"ט בו: עד כ"ט באלול אית לך כו'. דב"ע סתמא אמר האלולים דמשמע דכל החודש וכאן לא מצי לתרולי הכי דר"ש לשיטתיה אזיל כדקאמר ר"ש כדעתיה ול"נ ולא כרבנן דעיקר הפירכא משום דלאו לשיטתיה לא מסתבר לאוקמיה כר"ש כדאמר לר"ש גופיה כדעתיה אבל לא משום שלא יסבור כרבי'. שמליט אוקימתא כימילאה: ה"ג אלא כמה דאת אמר כו' כן את אמר על דרבנן כו'. כלומר כמו לב"ע צריך אתה לפרש דאותן שנולדו מכ"ב עד כ"ט מתעשרים לשנה הבאה עם בני שנתן ה"נ לרבנן. ותנא לא עסיק לפרושי הני מחוסרי זמן דמילתא דפשיטא הוא. וגירסת הספרים שיבושא הוא דעל. דההכרח הוא מב"ע לרבנן: זאת אומרת וכו' עולין לו תוך שנתו גרסינן. מדאמר הכא לרבנן עם בני שנתן ולב"ע עם האלולים של שנה הבאה משמע כיון שנשלם שנתו משעה שנולד אזיל ליה שנת מעשרו והשבים הימים שהוא מחוסר זמן בתוך השנה ש"מ בבכור ג"כ חשבינן אלו הימים בתוך שנתו דהיינו מיום הולדו ורבי מני דריש לה מקרא כיון דקדושתו מרחם מתחיל למנו' שנתו ג"כ מיום הולדו: **מתני'** בג' קופו' כו'. הממון כולו המובא היו מכניסין בלשכה אחת ונוטלין מהן בג' קופות ומוליאין משם בכל מועד מהג' מועדות ואמר כאן כי מה שמוליאין בכל מועד משם היה בשלש קופות כל קופה מחזקת ג' סאין: אב"ג. בגמרא מפרש למה היה כתוב עליהן: יונית כתוב. שהיו רגילין בו: **גמ'** ה"ג תמן תנינן. שבת קכ"ו: כמה הוא שיעורן של

משנת אליהו

פרק ג הלכה א בן עזאי מכריע ע"ד תלמידיו. בבבלי בכורות נ"ד א' פריך וליחזי טעמא דמאן מסתבר וכי תימא לא מצי קאי אטעמייהו והתניא ב"ע אומר כל חכמי ישראל לפני כקליפת השום חוץ מן הקרח הזה א"ר יוחנן מפי השמועה אמרוה מפי חגי זכריה ומלאכי. ולכאורה לשון תלמידיו דקאמר בקושיין אינו מדוקדק דהא גם ר"מ ור"ש לא היו תלמידיו אלא חבריו וכמו שמנאם הרמב"ם בחבריא שאחר ר"ע וי"ל דפשטא דקושיין משמע דהמקשה כוון לקושית הבבלי כיון שהיה גדול כ"כ עד שאמר כל חכמי ישראל כו' א"כ למה צריך להכריע וכי לא מצי מיקם אטעמייהו והו דנקט תלמידיו שכל חכמי ישראל נחשבים לפניו לתלמידים. ופריך משני שכן נחלקו עליה אבות העולם ומנו ר"ע ור"י ובהדיא קאמר חוץ מן הקרח הזה והוא ר"ע כדפירש רש"י שקרח קאי אר"ע ולגא כתוב' שם ד"ה חוץ. ולא"ת א"כ מלנא משני בבבלי הכי מוכח דקרא לאו ר"ע הוא וי"ל דשיטת רש"י כיון דהיה חכם גדול והיה יודע להבחין איזה טעם יפה וה"נ הוי מצי למיקם גם אפלוגתייהו דר"ע לגא קאמר אלא דר"ע אינו לפניו כקליפת השום אבל היה יכול להבחין ועי' רש"י ...

*) בירושלמי הגירסא לומר מקפקק ...

מסורת הש"ס

(ס) ר"ה ז ב ירושלמי ר"ה פ"א הל"א: (ב) שם: (ג) ב"ב קנח ב: (ד) בכורות נו ב: (ה) שם נא ב: (ו) עי' ר"ה ו ב: (ז) יומא סב א מגילה כא ב: (ח) יבמות קב ב: (ט) ירושל' שבת פ"ח הל"א ופי"ח הלכה א ופסחים פ"י הל"א:

עין משפט
נר מצוה

ה א מיי' פרק ז מבכורות הל"ו:
ו ב מיי' שם:
ז ג מיי' שם פרק ו הלכה יד:
ח ד מיי' שם פרק א הל"ח טוש"ע יו"ד סימן שו סעיף ז:
ט ה מיי' פרק ב משקלים הל"ה:
י ו מיי' שם הל"ז:
יא ז מיי' שם הל"י:

נוסחת הבבלי

(א) אבות העולם משום ר' יונה קמי' דר"י כו': (ב) אמר רב הונא זאת כו' נכנס לדיר להתעשר כו': (ג) שלש קופות כו' ר"ז כו' שיעורן של קופות:

הגהות הגר"א

[א] ה"ג כשליש עשה אותה ר"ש כדעתיה דאר"ש כו': [ב] ה"ג א"ל את אמרת הדא מילתא א"ל אין א"ל הא תמן תנינן וכו': [ג] ה"ג אית לך למימר ב"ע כר"ש הוא אלא כמה דאת אמר על דבן עזאי מניחן לשנה הבאה והן מתעשרין עם בני אלולים. כן את אמר על דרבנן מניחן לשנה הבאה והן מתעשרין עם בני שנתן. וה"פ כמו לב"ע צריך אתה לפרש דאותן שנולדו מכ"ב עד כ"ט מתעשרי' לשנה הבאה עם בני שנתן ה"נ לרבנן. ותנא לא אתי לפרושי הני מחוסרי זמן דמילתא דפשיטא הוא. וגי' הספרים שיבושא הוא דעל:

ציון ירושלים

כמה הוא שיעורן של קופות. עיין למג"ס ועיין תוס' יו"ט מ"ש בכוונת הרמב"ם אבל באמת אינו מכוון פירושו ועיקר כפירוש הש"ך כאן וכן מצאתי בפי' קדמון שהיה בכתב יד על שקלי' ונדפס כעת שכתב כן והשיג על הרמב"ם בפירושו:

תורה אור השלם

א) לָבְשׁוּ כָרִים הַצֹּאן וַעֲמָקִים יַעַטְפוּ בָר יִתְרוֹעֲעוּ אַף יָשִׁירוּ: [תהלים סה, יד]

ב) כָּל הַבְּכוֹר אֲשֶׁר יִוָּלֵד בִּבְקָרְךָ וּבְצֹאנְךָ הַזָּכָר תַּקְדִּישׁ לַייָ אֱלֹהֶיךָ לֹא תַעֲבֹד בִּבְכֹר שׁוֹרֶךָ וְלֹא תָגֹז בְּכוֹר צֹאנֶךָ: [דברים טו, יט]

ג) וְנִכְבְּשָׁה הָאָרֶץ לִפְנֵי יְיָ וְאַחַר תָּשֻׁבוּ וִהְיִיתֶם נְקִיִּם מֵיְיָ וּמִיִּשְׂרָאֵל וְהָיְתָה הָאָרֶץ הַזֹּאת לָכֶם לַאֲחֻזָּה לִפְנֵי יְיָ: [במדבר לב, כב]

ד) וּמְצָא חֵן וְשֵׂכֶל טוֹב בְּעֵינֵי אֱלֹהִים וְאָדָם: [משלי ג, ד]

תהא מכלה הקופה: נלמד סתום מן המפורש. דבמתניתין תנן בקופות של ג' ג' סאין היו תורמין ה"ה קופות דמפנין בשל ג' סאין איירי: תני בג' קופות וכו'. על אותן קופות שתרמו בהן בראשונה מן הלשכה קאי וכדפרישית במתניתין וקאמר שכן היו של ט' סאין כל אחת ומהן היו תורמין ג' פעמים ג' קופות של ג' ג' סאין כפירוש הרמב"ם: לומר ליסתפק וכו'. כדפרישית במתניתין: תמן תנינן. בשבת פרק המוציא יין כמה הוא שיעורן של כוסות. כוס המוכר במתניתין כמה שיעורו: ישנן רביעית של יין האיטלקי. דלכל כוס סגי ברובע רביעית יין כדי שימזגנו ויעמוד על רביעית דכל חמרא דלא דרי על [חד] תלת מיא לאו חמרא ה"ה כוס דמתניתין בכוס של רובע רביעית איירי: מזוג בכמה. יהא חייב מי בעינן רביעית שלם או סגי בכדי גמיעה (בפחות מזה):

נוסחאות ישנות

נלמוד סתום מן המפורש (תני) דתניא בשלש קופות של שלש שלש סאין שהן תשעה סאין שהן עשרים ושבע סאין תורמין את הלשכה וכתוב עליהן אל"ף בי"ת גימ"ל מפני מה כתוב עליהן א' ב' ג' לומר [אין] *מסתפק מן הראשונה קודם לשניה *ומן השניה קודם לשלישית [ולא משנה] תמן תנינן המוציא[א] יין [א]כדי מזיגת הכוס רבי זעירא שאל את רבי יאשיה (א) כמה שיעורן של כוס א"ל נלמד סתום מן המפורש דתני ר' חייא [א] ארבע[ב] כוסות שאמרו [ב]ישנן רביעית של יין באיטלקי אמר רבי יוסי בר אבין משום רבי יוחנן דרבי יהודה היא דתני מים[ג] כדי גמיע ר' יהודה אומר כדי לשוף בהן את הקילור (נ"א ר' יהודה אומר כדי מזיגת הכוס) יין כדי גמיע ר' יהודה אומר כדי מזיגת הכוס מזוג בכמה נשמעינה מן הדא מים כדי גמיע ר' יהודה אומר כדי לשוף בהן את הקילור (נ"א ר' יהודה אומר כדי מזיגת הכוס) יין כדי גמיע ר' יהודה אומר כדי מזיגת הכוס הדא אמרה מזוג כדי מזיגת הכוס כמה שיעורן של כוס רבי אבין אמר טיטרטון ורביע מהו לשתותן בכרך אחד (ב) מדאמר רבי מנא אמר רבי יוסי הלל[ד] [ג]אם שמען בבית הכנסת יצא הדא אמרה אם שתאן בכרך אחד יצא מהו לשתותן בפיסקן*) [ב] כלום אמרו שישתה לא כדי שישתה ולא שישתכר אם שתה בפיסקן אף הוא אינו משתכר מהו לצאת ביין של שביעית תני רב אושעיא יוצאין ביין של שביעית מהו לצאת בקונדיטין מדתני בר קפרא קונדיטין כיין [ד]הדא אמרה יוצאין ביין קונדיטין מהו לצאת ביין מזוגין מדתני[ה] רב חייא [ה]ארבעה כוסות שאמרו יוצאין בהן בין חיין ובין מזוגין ובלבד שיהא בהן טעם ומראה יין אמר רבי ירמיה מצוה[ו] [ו]לצאת ביין אדום שנאמר [א]אל תרא יין כי יתאדם כי יתן בכוס עינו וגו' [ג] תאני[ז] מבושל כמתובל מהו לצאת ביין מבושל אמר רבי יונה [ז]יוצאין ביין מבושל רבי יונה לטעמיה דרבי יונה כד הוה שתי ארבע כסי דפסחא הוה חזיק רישא עד חגא חמיתיה[ח] חדא מטרוניתא אפוי נהירין אמרה סבא סבא חדא מהני תלת מלין אית בך או דשתוי חמרא את או דמלוי בריבית את או דמגדל חזירי את א"ל תיפח רוחא דההיא איתתא דחדא מאלין תלת מיליא לית בי אלא אולפני שכיח לי דהכי כתיב [ב]חכמת אדם תאיר פניו ר' אבהו אתי לטבריא חמוניה תלמידוי דר' יוחנן אפוי נהורין אמרון *תלמידים לרבי יוחנן אשכח רבי אבהו סימא אתא לגביה אמר ליה מאי אורייתא חדתא שמעת א"ל תוספתא עתיקא קרא עליה חכמת אדם תאיר פניו א"ר חנין לוגא[ט] דאורייתא תמונתא עתיקא דמורייסא דציפורי א"ר יונה וחכמנא לה (דב"ש) דבית רבי ינאי הוה מכילין בה דבש [ד] תני חצי שמינית טברנית הישנה

*) מהו לשתותן בפוסקין. פוסקין הוא שם כלי המחזיק כמה רביעית וכן הוא בהדיא בילקוט אסתר (בשם מדרש אבא גוריון) על פסוק והשתיה כדת וז"ל א"ר לוי כך היה תכסים של אנשי פרס היה להם כוס גדול מחזיק ארבעים שמניות והוא נקרא פוסקא והם משקין בו לכל אחד ואחד כו' עכ"ל הילקוט. (עקרי דינים סי' י"ט בשם מקוס שמואל סימן ס"ו אות כ"ט):

מים רי"א כדי מזיגת הכוס. והיינו ג' חלקי רביעית ה"נ במזוג שיעורו בכדי גמיעה: (אמר המגיה ובמסכת שבת כתב הבעל קרבן העדה וז"ל הלא אמרה מזוג כדי מזיגת הכוס. וה"פ כדרך בני אדם למזוג והיינו רביעית שלם דאי ס"ד בפחות מרביעית א"כ ביין סגי בפחות מרובע רביעית שהרי אם ימזגנו עם מים יהיה לו שיעור חשוב אלא ודאי דרביעית שלם בעינן): כמה הוא שיעורן של כוסות. אנו שאין ידוע לנו שיעורו של רביעית האיטלקי כמה נשער כוס של פסח: טיטרטון ורביע. מדה ששמה טיטרטון כולה ועוד רביעית המדה הזאת תוסיף עליה ותמלא רביעית של תורה שלם: מהו לשתותן. כל הארבע כוסות בכרך אחד בזה אחר זה בלי הפסק בינתים: בהלל. של לילי פסחים אם שמעה בבית הכנסת שכך היה מנהגם לומר הלל בלילי פסחים בבהכ"נ זכר למקדש שאמרו הלל בשעת עשיית הפסח בבה"מ וקאר"י אם כוון לבו לצאת בקריאה זו יצא וא"צ לאומרו עוד בביתו: הדא אמרה. זאת אומרת שאם שתאן בבת אחת יצא שהרי אין דבר מפסיק בין שלישי לרביעי: מהו לשתותן מפוסקין. פירוש מהו שיהא מותר להפסיק בשתיית כוס אחד כמה פעמים: ה"ג כלום אמרו שישתה לא שישתכר: אם שותה הוא מפוסקין אף הוא אינו משתכר. אבל אם ישתה בפעם אחת דוקא הוא משתכר דיין מגרונו שבע: מהו לצאת ביין של שביעית. כיון דלא קרינן ביה לכם וקס"ד דארבע כוסות בעינן לכם כמו מצה וכי היכי דאין יוצאין במצה כן אין יוצאין בארבע כוסות או לא: בקונדיטין. יין שיש בו בשמים: מהו לצאת מזוגין. יותר מג' חלקים: והוא שיהא בהן טעם יין. משמע דאפילו עד ששה חלקים מים יוצאין בו: ה"ג מבושל כדי תבל. צריך שיהא מבושל שיתן בו הבישול טעם כתבלין אבל מבושל יותר מדאי לא: וחזיק רישיה. וכאיב ליה ראשו עד עצרת לכך הכשיר במבושל שאינו מזיק כל כך: חמתיה וכו'. ראתה אותו אשה אחת משרי ארמיים שפניו מאירין: חדא מן תלת וכו'. א' מג' דברים אלו בך: או מלוה ברבית. שאין לו דאגת פרנסתו: או מגדל חזירין. שמרויח הרבה: אלא אולפני שכיח לי. תלמודי מצוי בידי. ל"א שמצוי לו לחדש דברים בתורה והן מאירין פניו: חמוניה. ראו אותו: אשכח רבי אבהו. מצאוהו לכך פניו לזהובין: תוספתא עתיקא. תוספתא ישנה שלא ראה אותה מימיו מצא וראה בה דברים חדשים ושמח בה: לוג דאורייתא. לוג הכתוב בתורה: תמונתא וכו'. מדה ישנה שמודדין בה המורייס בצפורי: חכים אנא לה. מכיר אני המדה הזאת ודבית רבי ינאי מודדין בה דבש ה"ג ודבית רבי ינאי: חצי שמינית. מדת טבריה הישנה היא רביעית של תורה:

ריבב"ן

לא בפרגוד חפות. לשון חפת חלוקו מלבוש שיש לו שפה שמא יחשדוהו שמלניע שם מכסף הלשכה: מעון הלשכה. שנהנה מן ההקדש העני: תניא בתוספתא בפ"ב הנכנס לתרום את הלשכה מפשפשין בו בכניסה וביציאה ומדברין עמו משעה שנכנס ועד שעה שיוצא ופריך בירושלמי וימלא פומיה מוי פי' שלא יוכל להניח כסף בפיו אמר ר' תנחומא מפני הברכה שצריך לברך בשעה שמפריש תרומה בקופות להפריש תרומה ואם היה בפיו מוי לא היה יכול לברך משום שנאמר ימלא פי תהלתך: תני הגזברין היו מפשפשין בקלקין פי' היו בודקין בשער ראשו שמא הצניע שם כסף. תני ר"ש אומר קווץ לא יתרום מפני החשד פי' קווץ מל' קווצותיו תלתלים:

תקלין חדתין

קופות דתמן: סתום. קופות דתמן: מן המפורש. קופות דהכא מפורש שהן של ג' סאין: דתני ג' קופות כו' שהן כ"ז סאין. מפרש כמה עולה סכום כל הג' פרקים לאורויי שכל הסכום צריך לגמור על קרבנות וקודם שיוגמר אינם רשאים לשקול או להחזיר לשיריים לר"מ: ולמה כתוב אב"ג. על הג' קופות: אין מסתפק. אינו גומר סיפוקו: קודם לשלישית. ומשלישית גומר כל אשר בה ואח"כ חוזר לשניה ולראשונה כדלקמן: תמן תנינן. שבת ע"ו: המוציא יין כו'. מייתי לה איידי דמפרש להני סתומים מהמפורשים: של כוס. דתמן: שאמרו. בליל פסח: אחד חי ואחד מזוג גרסתן. והכי אמר בבבלי פסחים (דף ק"ח:) וטעמא דבליר מרביעית לא חשיב שתיה: ה"ג כמה שיעורן של כוסות. איידי דמזכיר כוסות דפסח מהדר לפרושי סוגיא דכוסות: טורטין. שם מדה ידועה להם שהיא מחזקת רביעית: בכרך א'. בלא הפסק ביניהם אלא שתאן רצופין אי בעינן דוקא הפסק שיהא ניכר ארבעתן כיון שתקנום נגד ד' גאולות או לא: יצא. אם שמע בבהכ"נ הלל בליל פסח א"צ לומר בביתו ואין דבר מפסיק בין כוס ג' לד' ושותאן רצופין ויצא: בפוסקין. לשון הפסק. וגירסת הגאונים בכפיסין (כמו בב"ב) כפיסין ארמי והוא לשון תלי בהפסק מועט בשתיית הכוס. ומשום דאמרינן (סוכה מ"ט ב') כי שבע אינש חמרא מגרוניה שבע ע"י ששותיהו בלגימות גסות וגרון מלא הוא משביע ולא ע"י שתיית מרובה שמכניס יין הרבה במעיו ע"י לגימות דקות ואינו כאוכלין שטובע שלהם בא ממילוי כרס ואכסא דברכתא משום חיבוב מצוה צריך לגמוע לדרך שביעה משא"כ בהפסק: כדי שישתה לא שישתכר. תקנת חכמים רק שישתה ורצו שלא ישתכר כדאמר בשלהי פסחים ירושלמי בין ג' לד' לא ישתה למה כדי שלא ישתכר אם שתה בפוסקין אף הוא אינו משתכר: מהו לצאת ביין של שביעית. דיין של שביעית אסור ליהנות בו כשהגיע זמן הביעור אלא צריך להפקירו אך דיש לומר מצות לאו ליהנות ניתנו והאי מצוה היא דחייבו אף לעני למכור כסותו בשביל ד' כוסות וכן לנשים התמירו בו כמו בעיקרי מצוה: בקונדיטון. אם הוא כמו יין לפי שיש בו בשמים: קונדיטון ביין. לכל מילי: ביין מזוג. מיבעי ליה משום דברים פרק בתרא דפסחים בירושלמי מפרשי טעמא דד' כוסות ולחד מ"ד נגד ד' כוסות דפרעה ואקח את הענבים ואשחט אותם אל כוס פרעה וגו' והתם לאו מזוגין וה"נ שתיקנו נגדם בעינן שלא יהיו מזוגין או דלמא מהאי טעמא דאמר רבנן התם כנגד ד' כוסות כו' קח את כוס היין כו' ודינם כשאר יין שהוא מזוג: בין חיין בין מזוגין כתרין טעמי: טעם נגד חי שהוא חזק הרבה ולזימנין אין בו טעם יין: ומראה נגד מזוג שלפעמים מרוב מזיגת המים נשתנה המראה: ביין אדום. מין יין: ה"ג של מזוג בכמה. כמה שיעור מזיגה: כדי מזיגת הכוס. ובשבת קי"ל כל המשקין שיעורן ברביעית א"כ מזוג ברביעית. והכא גרסינן לה ולא לעיל מינה דאכתי לא אשמועינן דיוצאין במזוג ואיך יפרש שיעורו: ה"ג מהו לצאת ביין מבושל. משום דאמרינן בפ"ו דב"ב אין אומרים קידוש היום אלא על היין שראוי לנסך ע"ג המזבח משא"כ מבושל דאינו ראוי לנסך ע"ג המזבח וה"נ אין יוצאין בו. או דלמא הא דממעטינן התם לאו משום גריעותא דהא אמרי' בפ"ב דתרומות רבי התיר לבשל יין של תרומה מפני שמשביחו אלמא דאשתני לעילוי ובנסכים היינו טעמא דבעינן מידי דלא אשתני מבריתו כמו כבש משא"כ מבושל דאשתני ואם כן מקדשין ויוצאין בו: מן מה דתני מבושל כמתובל. ומתובל הוא קונדיטון דג"כ נשתנה ותניא דיוצאין בו הואיל ותשוב ה"נ במבושל: דר"י כד הוה שתי ד' כו'. משתיית הד' כוסות היה כאיב רישיה עד החג. ומבושל אינו חזק כ"כ וכן קונדיטין: דשתוי חמרא את. ויין ישמח לבב אנוש: מלוה ברבית. גם כן שמח בעמלו יום ולילה מתרבה הונו בנשך ותרבית: מגדל חזירי. גם כן ריוח הרבה: לית בי. דיין מלבד דלא הוי שתי יין משום שכרות לא היה יכול לשתות דמזיק ליה וכן רבית וחזירים אסור לישראל: אולפן שכיח לי חכמת אדם. נגד ג' הנ"ל. שהתורה נמשלה ליין שנא' ושתו ביין מסכתי ומשמחת לב האדם כמ"ש פקודי ה' ישרים משמחי לב ומרווחת דעתו ע"י שנעשה כמעיין המתגבר ע"י ריוח חידושי התורה ישמע חכם ויוסף לקח ומתענג על ה' בענג התורה היפוך הנגע כידוע: תוספתא עתיקא. ישנה ואינה מצויה ושמח עליה כמוצא הון רב כי כתיב כל חפצים לא ישוו בה: לוגא דאורייתא. לשער בו רביעית: תמונתא עתיקא. מדה ישנה שמודדין בה מורייס בצפורי והכי אמרינן לה בבבלי פסחים (ק"ט א'): וחכימנא. אני זוכר: ה"ג דבית רבי ינאי. וכן הוא בירושלמי דפסחים פרק בתרא ושבת פרק ח': דהוו מכילין. שהיו מודדין בה דבש:

משנת אליהו

הגדולות שלא הוזכרו כלל. ובהן היו מכניסין ממון מהלשכה. ומהן היו התרומות ע"ש. והנה כל ההכרח שהוכרח להכנס בזה הלחץ הביאו לזה סוגיא זו בגירסת הספרים כמה שיעורן של ג' קופות והן מפורשין במתני' ומה זה דקאמר ילמד סתום מהמפורש וע"כ המציא ג' קופות הגדולות ופירש דעליהן בא השאלה והתשובה. אבל גירסת רבינו אנהירינהו לעיינין דכל הסוגיות והתוספתא נהירין ובירין כוותיה והכי הוא שיטת רש"י ותוס' בקדושין נ"ד א' וכ"ה שיטת הרע"ב ובירושלמי דשבת ר"פ מפנין מפורש דר"ז שאל על הקופות דהתם ולא כתב של ג' קופות והשיבו ילמד סתום כו' והוא ממש כגירסת מרן וכן מורה כולה סוגיא דהכא דר"ז שאל על מתני' דמכילתא אחריתי כמו כמה שיעורו של כוס כו' ולא היו באמת רק ג' קופות קטנות של ג' סאין המוזכרין במתני' וגמרא דקאמר בפרקין מכאן לשלשה פרקים לשלשה קופות כו'. וברים מכילתין דקאמר כולה כאחד היתה באה כו' ושלשה פרקים משום פומבי לדבר כבר פירשנא התם דסוגיא דתמן אליבא דרבי יוסי דסבירא ליה אין תורמין על העתיד. דלהכי קאמר שם דבני גבל צריכים להשמיע מראשו של תורף ולדידיה הוא דמוכרח לאוקמי הכי דג' פרקים רק משום פומבי וכדפרישית התם. אבל למ"ד תורמין על העתיד דהוא ר"מ כדתניא בתוספתא כל הני סתמי מתניתא אליביה אזלי ולא אמרינן שכולם הביאו כאחד דהא קאמר בגמ' ותוספתא מפורש שבכל פעם הביאו כדתני שלישית היתה עשירה שבכולן כו' וכדלקמן אלא דלר"מ כפשטי' דבכל המקומות לא היו משמיעין אלא באחד באדר והוצרכו הג' פרקים כדי שיתרמו בכל פעם שהביאו דמה שהביאו בר"ח ניסן לא היה מספיק על כל השנה אלא דבר"ח ניסן צריך לתרום תרומה חדשה וכר"ש בר"י משום כתחילתה וכדר' טבי וסוגיות דבבלי דאמר חדש והבא קרבן כו' משא"כ לדרשא דברייתא בחודש א' יהא תורם אבל חדשי השנה לא אתו הני מתנייתא כפשטי' רק ג"כ משום פומבי כו' וכנ"ל ויש כח ביד חכמים לתקן בכה"ג ואסמכוהו אקראי. והרמב"ם פירש מ"ש כולה כא' כו' ג"כ למ"ד תורמין כו' ולא אתי הני סוגיות לדידיה על נכון ולשון התוספתא תניא דמסייע לשיטת רבינו הגדול בפ"ב דשקלים תרם את הראשונה ואמר ה"ז מא"י על כל ישראל וחיפה בקטבלאות מפני שאנשי סוריא באים ושוקלין עליהם (ר"ל תרם ג' קופות של ג' סאין מהלשכה וחיפה בלשכה בקטבלאות והמביאין אח"כ נותנין על הקטבלא) תרם את השניה כו' ושוקלין עליה תרם את השלישית כו' זו היתה עשירה שבכולם שהיה בה איסטריאות של זהב ודרכונות של זהב. מדקאמר עלי' היינו כשיטת רבינו על הקטבלא שבלשכה כו' וכן דקאמר שלישית היתה עשירה כו' משמע דהכל אלשכה קאי דקופות גדולות מאן דכר שמי' הכא וגם לא היו נותנין רק ללשכה. ושם שמט הקטבלאות ונתערבו השירים. לא היה מערבו בשל אשתקד שמא יטרכו לתרום ונמצא תורמין מן הישנה עכ"ל וזו התוספתא מובא בקוצר בגמ' בפרקין הלכה ד' תני שמט הקטבלאות כו' תרם בראשונה כו' ולשם כל ישראל: היינו כר"מ דתורמין על העתיד שיהא לכולם חלק בקרבנות. ומ"ש בגמרא נטל מן הראשונה אע"פ שיש בראשונה נוטל מן השניה אג' קופות של ג' סאין קאי כדקאמר בהדיא בהלכה זו מפני מה כתוב עליהן אב"ג לומר אין מסתפק מן הראשונה כו' ר"ל שלא יגמור ממנה קודם לראשונה. והיינו כדי שיספיקו לקרבנות גם מן השלישית דאם היה גומר בתחלה כל קופה הא' אז לא יגיע לספק מהג' והוא כדי לקיים דרשא דאסמכוה אקרא דוהעמדנו עלינו וגו' שלישית השקל מכאן לג' קופות. וכ"ה בתוספתא רפ"ב למה כותבין על הקופות אב"ג מפני שמתחילין ומוציאין מן הא' שלמה ראשונה מוציאין מן הג' כו'. וע"ש בתוספתא וצ"ל כמ"ש בגמ' אע"פ שלא שלמה הא' כו' ואח"כ שלמה הג' כו' שלמו שלשתן. ושלמו שלשתן היינו אם קודם שהגיע פרק הב' שלמו כל הג' קופות שהיו קרבנות מרובים והלכו כל הג' קופות על זה בזה פליגי אי מותרין לשירים היינו מה שחיפה בלשכה בקטבלא או חוזר ושוקל ובגמרא מדוקדק חוזר ושוקל ובתוספתא שלפנינו הגי' הגיע זמן תרומה חדשה כו' וא"ל מן הישנה נ"ל כמ"ש בגמ'. והרמב"ם השמט בגי' התוספתא וניכר מלשונו בפירושו שפי' בכל קופה קטנה עד שתכלה הא' כו' ודעתו היה דמ"ש שלמה הראשונה כו' אקופות קטנות קאי. ודלא כבק"ע שכתב שהרמב"ם מפרש להא דנטל מן הא' כו' אקופות גדולות ושגה לשבש דעת הרמב"ם חנם דהא עלייהו הוה כתוב אב"ג והוא גם לדידיה בקטנים וכמפורש במתני' וגמרא ותוספתא דאקטנים קאי וכל ראיותיו אינם כלום. וסוגיית הגמרא הכל כשיטת רש"י ותוס'. ומה שהביא התוי"ט ראיה לדברי הרמב"ם השלישית לא היה מפורש ולמה היה מחפה שמא ישכח כו' ותקלין חדתין. היינו כדפירש"י ותוס' והרע"ב דמשופרות נותנין ללשכה כשמגיע א' מפרקי התרומה. ובסוף דקדושין מביא התוספתא דשלמה שלישית חוזר לראשונה כו' כמו בגמ' אבל פירשו דקאי אם שלמו אפרק ג' אחר החג ודיוקם ממ"ש בתוספתא הגיע זמן תרומה חדשה כו' אבל ללישנא דגמרא א"ש יותר אם נגיה כן התוספתא וע"ש בתוס' שם ד"ה מעלין בארוכה: בפוסקין. עי' מה שכתבתי. ועי'

מסורת הש"ס

א) שבת עו ב וירושל' שבת פ"ח הלכה א: ב) עי' פסחים קח ב: ג) תוספ' שבת פ"ט: ד) ירושלמי ברכות פ"א הל"ד: ה) פסחי' קח ב: ו) עי' ב"ב צז ב: ז) נדרים מט א: ח) מ"ר קהלת פ' מי כהחכם: ט) פסחי' קט א:

עין משפט נר מצוה

יב א מיי' פרק יח משבת הל"ג:
יג ב מיי' פ"ז מחמץ הלכה ט טוש"ע או"ח סימן תעב סעיף ט:
יד ג מיי' שם פ"ח הל"י ובהשגות והס"מ:
טו ד מיי' פרק כט משבת הלכה יד ובהשגות והס"מ טור שו"ע שם סעיף יב:
טז ה מיי' פרק ז מחמץ הלכה ט:
יז ו טור שו"ע שם סעיף יא:
יח ז טור שו"ע שם סעיף יב וסימן ערב סעיף ח:

נוסחת הבבלי

(א) כמה הוא שיעורו של כוס וכו' דתניא ר' חייא כו' רביעית יין האיטלקי הכוס מזוג בכמה אר"י בר בון כו' נשמעינה מן הדא דתני כו': (ב) מדאמר ר"מ א"ר יוחנן כו':

הגהות הגר"א

[א] ה"ג ארבע כוסו' שאמרו ישנן רביעית יין האיטלקי א' חי וא' מזוג כמה שיעורן של כוסות וכו'. ומן א"ר יוסי וכו' עד ר' אבין אמר טטרטון נמחק. וכ"ה בבבלי בפסחים: [ב] צ"ל כלום אמרו אלא שישתה לא שישתכר אם שתה וכו': [ג] ה"ג אל תרא יין כי יתאדם וגו' ושל מזוג בכמה נשמעינה מן הדא המוציא יין כדי מזיגת הכוס מהו לצאת ביין מבושל א"ר יונה מן מה דתני מבושל כמתובל יוצאין ביין מבושל ר' יונה לטעמיה וכו'. הכא גרסינן שפיר ושל מזוג בכמה ולא לעיל מינה משום דאכתי לא שמענו דיוצאין ביין מזוג ואיך יפרש שיעורו: [ד] ה"ג דבית ר' ינאי הוו מכילין בה דבש ולמה קרי לה עתיקא וכו'. והשאר שבינתים נמחק וכ"ה בירושל' דפסחים פ' בתרא ושבת פ"ח:

תורה אור השלם

א) אַל תֵּרֶא יַיִן כִּי יִתְאַדָּם כִּי יִתֵּן בַּכּוֹס עֵינוֹ יִתְהַלֵּךְ בְּמֵישָׁרִים: [משלי כג, לא]

ב) מִי כְּהֶחָכָם וּמִי יוֹדֵעַ פֵּשֶׁר דָּבָר חָכְמַת אָדָם תָּאִיר פָּנָיו וְעֹז פָּנָיו יְשֻׁנֶּא: [קהלת ח, א]

בִּשְׁלֹשׁ קֻפּוֹת שֶׁל שָׁלֹשׁ שָׁלֹשׁ סְאִין שֶׁהֵן תִּשְׁעָה סְאִין שֶׁהֵן עֶשְׂרִים וְשֶׁבַע סְאִין תּוֹרְמִין אֶת הַלִּשְׁכָּה - ופירוש 'שהן תשעה סאין', שבשלש הקופות יחד יש תשע סאין, ופירוש 'שהן עשרים ושבע סאין', שבשלש התרומות יחד יש עשרים ושבע סאין (ר"ש סיריליאו, לפי פי' הרא"ש, ראה ביאורנו לעיל ע"א ד"ה משנה וד"ה תמן). ויש שפירשו, 'שהן תשע סאין', שבשלש הקופות הגדולות שהיו בלשכה היו תשע סאין בכל אחת, ו'שהן עשרים ושבע סאין', היינו שבשלש הקופות הגדולות יחד היה שיעור זה (ע"פ ר"ש סיריליאו וקרבן העדה, לפי פירוש הרמב"ם והמאירי, ראה ביאורנו שם).

מִסְתַּפֵּק מִן הָרִאשׁוֹנָה קוֹדֶם לַשְּׁנִיָּה וְכוּ' - שמצוה להשתמש בראשונה תחילה, שהראשון משובח (תוס' יו"ט ג, ב, ע"פ גמ' מגילה כא, ב).

נִלְמַד סָתוּם מִן הַמְּפוֹרָשׁ דְּתָנֵי רַבִּי חִיָּיא אַרְבַּע כּוֹסוֹת שֶׁאָמְרוּ יֶשְׁנָן רְבִיעִית שֶׁל יַיִן בְּאִיטַלְקִי, והיינו ששיעור כל כוס הוא רבע רביעית, שאם ימזגנו יעמוד על רביעית, ומכאן, ש'כדי מזיגת הכוס' האמור לענין הוצאה, שיעורו רבע רביעית (קרבן העדה. וכן דעת רש"י שבת עו, ב ד"ה כדי מזיגת). ובהגהות הגר"א גרס: **'יֶשְׁנָן רְבִיעִית יַיִן הָאִיטַלְקִי אֶחָד חַי וְאֶחָד מָזוּג'** [וכן להלן בגמ' גירסתו שונה], ולגירסא זו שיעור כל כוס של ארבע כוסות גם ביין חי הוא רביעית (וכן דעת תוס' שבת עז, א ד"ה ועוד, ורשב"ם פסחים קח, ב ד"ה שתאן ור"ן על הרי"ף שם) [שמצותן בשתיה, ובפחות מכך אינו נחשב 'שתיה' (תקלין חדתין), או משום שלא חילקו חז"ל בשיעורים (משנ"ב תעב, כט)], ואף 'כדי מזיגת הכוס' האמור לענין הוצאה, שיעורו רביעית גם ביין חי. ■ וכן נפסק להלכה (משנ"ב שם, לענין ארבע כוסות).

הֲדָא אָמְרָה אִם שְׁתָאָן בְּבֶרֶךְ אֶחָד יָצָא, שכיון שכבר יצא בהלל ששמע בבית הכנסת, אינו חוזר ואומרו בביתו, ונמצא שאינו מפסיק בין כוס שלישית לרביעית, אלא שותה אותן בזו אחר זו, ומוכח ששתאן בכרך אחד יצא (תקלין חדתין). ויש שפירש, שראיית הגמ' היא שכשם שהשומע הלל בבית הכנסת יצא אף ששמע את כל ההלל יחד בלא הפסק, כך השותה ארבע כוסות יחד בלא הפסק יצא (מהר"א פולדא). אמנם, בבבלי (פסחים קח, ב) מסיקה הגמ' [לפירוש רשב"ם ותוס' שם (ד"ה בבת. וראה רש"י שם ד"ה בבת)], שאם שתה את ארבע הכוסות בבת אחת בזו אחר זו בלא הפסק, לא יצא ידי חובה (וראה הר אפרים כאן שביאר, שלדעת הירושלמי הלל בליל פסח הוא חובת 'קריאה' ולכן יוצא בהלל שבבית הכנסת, ולדעת הבבלי הוא חובת 'שירה' ולכן לא יוצאים בהלל שבבית הכנסת, ומעתה אין כל הוכחה שאם שתאן בבת אחת יצא). ■ וכך נפסק להלכה (שו"ע או"ח תעב, ח, ומשנ"ב שם, כה. וראה ביאה"ל שם ד"ה שלא).

כְּלוּם אָמְרוּ שֶׁיִּשְׁתֶּה לֹא כְּדֵי שֶׁיִּשְׁתֶּה וְלֹא שֶׁיִּשְׁתַּכֵּר אִם שָׁתָה בְּפִיסְקָן אַף הוּא אֵינוֹ מִשְׁתַּכֵּר - הרי מצות ארבע כוסות אינה 'שישתה', אלא 'שישתכר', כלומר שיטעם את טעם היין ויהנה ממנו, והרי כששותה מעט מעט אינו 'משתכר', כלומר, אינו נהנה מהיין, ואם כן לא יצא ידי חובת ארבע כוסות (ע"פ רבינו משולם ותלמיד הרשב"ש). ובהגהות הגר"א גרס: **'כְּלוּם אָמְרוּ אֶלָּא שֶׁיִּשְׁתֶּה לֹא שֶׁיִּשְׁתַּכֵּר, אִם שָׁתָה וְכוּ'**', ולגירסא זו כוונת הגמ' היא שמצות ארבע כוסות אינה אלא 'שישתה' בלבד, ולא שישתכר, והשותה מעט מעט אינו משתכר בכך, ויצא ידי חובת ארבע כוסות (ע"פ תקלין חדתין ור"ש סיריליאו). ■ להלכה, צריך לשתות את הכוס בלא הפסק גדול (רמ"א או"ח תעב, ט), ואם שהה בשתייתו יותר משיעור כדי אכילת פרס, לא יצא אפילו בדיעבד, ולכתחילה יש ליזהר שלא ישהה יותר משיעור כדי שתיית רביעית, ונכון שישתה רוב רביעית בבת אחת (משנ"ב שם, לד).

מַהוּ לָצֵאת בְּיַיִן שֶׁל שְׁבִיעִית, משהגיע זמן הביעור, האם כיון שאסור בהנאה אין יוצאים בו, או שמא כיון ש'מצות לאו ליהנות ניתנו', וקיום המצוה אינו נחשב הנאה, יוצאים בו (תקלין חדתין. וראה קונטרסי שיעורים גיטין יג עמ' רכו, שהעיר שהר"ן בנדרים טו, ב כתב, שבמצות שהגוף נהנה מהן אין אומרים 'מצות לאו ליהנות ניתנו'). ויש שפירש, שמדובר קודם שהגיע זמן הביעור, וספק הגמ' הוא שמא כשם שבמצה יש דין 'לכם' ואינו יוצא במצה שאינה שלו [כמבואר בפסחים (לח, א)], כך גם בארבע כוסות יש דין 'לכם', ויין של שביעית שאינו שלו, אין יוצאים בו (קרבן העדה. וראה רש"ש על הירושלמי פסחים י, א, וקונטרסי שיעורים שם, שהקשו שבכמה מקומות מבואר ששביעית נחשב 'לכם'). ויש שפירש, שספק הגמ' הוא שמא אין יוצאים בו מכיון שאינו ראוי לנסכו על גבי המזבח, הואיל ופירות שביעית מותרים רק באכילה ולא בשריפה (אור שמח שבת כט, יד. וראה שם בפירוש הספק דלהלן בדין יין מבושל).

מִצְוָה לָצֵאת בְּיַיִן אָדוֹם, ולשון 'מצוה' היינו לכתחילה, אבל בדיעבד יוצא ביין לבן (ריטב"א ב"ב צז, ב; וראה ב"י או"ח רעב בדעת הרמב"ם והרא"ש והטור, שלענין קידוש יוצא ביין לבן אפילו לכתחילה). ויש שפירשו שלשון 'מצוה' היינו לעיכובא, וביין לבן אין יוצאים ידי חובת ארבע כוסות או ידי חובת קידוש אף בדיעבד (רמב"ן ור"ן שם). ■ להלכה, מצוה לחזר אחר יין אדום לארבע כוסות (שו"ע או"ח תעב, יא. וראה ט"ז שם, ט, שבארבע כוסות יש טעם נוסף להצריך יין אדום, זכר לדם, שהיה פרעה שוחט את בני ישראל), ובלבד שהיין הלבן אינו משובח ממנו [כדעת הב"י] (רמ"א שם). וכן לענין קידוש, מצוה לכתחילה לחזר אחר יין אדום, ואם אין לו או שאינו משובח, מנהג העולם לקדש על יין לבן [כדעת הב"י] (שו"ע שם רעב, ד, ומשנ"ב שם. וראה שם פרטים נוספים).

יוֹצְאִין בְּיַיִן מְבוּשָּׁל, ואף שאינו ראוי לנסכו על גבי המזבח, ולענין קידוש אמרו [בגמ' בב"ב (צז, א)] שאין מקדשים אלא על יין שראוי לנסך על גבי המזבח, מכל מקום ביין מבושל לא נאמר דין זה, כיון שהטעם שאינו ראוי לניסוך הוא משום שנשתנה מבריאתו, ושינוי זה הוא למעליותא, ולכן גם יוצאים בו ידי חובת ארבע כוסות (ר"ש סיריליאו; תקלין חדתין. וכן מבואר בתוס' ושאר ראשונים בב"ב שם לענין קידוש). ויש שסובר שכיון שאינו ראוי לניסוך, אין מקדשים עליו (רמב"ם שבת כט, יד, וכ"כ הטור או"ח תעב בשם רב האי גאון, שאין יוצאים בו ידי ארבע כוסות), הואיל ונשתנה לגריעותא (תוספת שבת רעב, יא).

■ להלכה, יוצאין ביין מבושל (שו"ע שם, יב). ולכתחילה טוב יותר לקחת יין שאינו מבושל, אלא אם כן הוא טוב יותר (משנ"ב שם, לט). ולענין קידוש, מקדשים על יין מבושל [כדעת תוס'], ויש אומרים שאין מקדשים [כדעת הרמב"ם] (שו"ע שם רעב, ח). והמנהג לקדש עליהם, אלא אם כן יש לו יין אחר משובח יותר או שוה להם, שאז יש לחוש לדעת הרמב"ם (רמ"א שם, ומשנ"ב שם, כג).

הֲוָה חָזִיק רֵישָׁא עַד חַגָּא - שהיה ראשו כואב מחמת שתיית היין עד חג השבועות (קרבן העדה), ויש שפירש שהיה קושר סודר בראשו מחמת הכאב (ר"ש סירילאו. וראה נדרים מט, ב, שמובא כן על רבי יהודה), ולכן התיר לצאת ידי חובת ארבע כוסות ביין מבושל ובקונדיטון, שאינם חזקים ומזיקים כל כך (ע"פ קרבן העדה ותקלין חדתין). וסבר רבי יונה, שכיון שצריך לשתות ארבע כוסות ב'דרך חירות', מי שהיין מזיק לו מותר לשתותו מבושל, שאז אינו חזק כל כך, כדי שתהיה שתייתו ב'דרך חירות' (מהר"א פולדא).

■ המשך במילואים עמ' 98 ■

אֶצְבָּעַיִים עַל אֶצְבָּעַיִים עַל רוּם אֶצְבַּע וּמֶחֱצָה וּשְׁלִישׁ אֶצְבַּע - ושיעור זה הוא באצבעות 'ציפוריות' [-שתיקנו את מידתן בציפורי], ולכן אין בכך סתירה לאמור בבבלי (פסחים קט, א) ששיעור רביעית הוא 'אצבעים על אצבעים ברום אצבעים וחצי אצבע וחומש אצבע', ששיעור זה הוא באצבעות 'מדבריות' [-שמדדו בהן במדבר קודם שנכנסו לארץ], שהן קטנות יותר (תוס' שם ד"ה רביעית).

■ להלכה, שיעור רביעית לפי המידות הנהוגות כיום, יש אומרים שהוא 150 מ"ל [בגימטריא 'כוס הגון'] (חזו"א או"ח לט, ז, ושיעורין של תורה [להגרי"י קניבסקי] ז, כשיטת הצל"ח פסחים קטז, ב), ויש אומרים שהוא 86 מ"ל [בגימטריא 'כוס'] (שיעורי תורה [להגר"ח נאה] שער ג, ומצינו בפוסקים שיעורים נוספים קטנים יותר, ראה מידות ושיעורי תורה עמ' רטז ואילך). ולמעשה, בדבר שעיקרו מן התורה, יש להחמיר לחשב כדעה הראשונה (משנ"ב תפו, א, ובה"ל רעא, יג). ויש שפסק, שלעולם יש להחמיר לחשב כדעה הראשונה, שכך העיקר להלכה, אולם במקום שיוצאת מזה קולא, יש להחמיר לחשב כשיעור הקטן (חזו"א או"ח שם, ו ו-טו).

זֶה שֶׁלּוֹקֵחַ חִטִּים לְשָׁנָה. ומשמע שעדיף לקנות תבואה לשנים רבות, ומה שאמרו (סוטה מח, ב) 'כל מי שיש לו פת בסלו ואומר מה אוכל למחר, אינו אלא מקטני אמנה', היינו שיש לבטוח ברחמי שמים שיהיה לו מה לאכול למחר, אבל מה שביד האדם לעשות, צריך להשתדל להשיג את מזונותיו, ואין לו לסמוך על הנס (יפה מראה על הירושלמי שבת ט, ב, בפי' שני, הובא בענף יוסף מנחות קג, ב).

[גירסת הגר"א] דִּילְמָא לְשִׁיעוּר טוּמְאָתוֹ שֶׁדָּמוֹ מְטַמֵּא כִּבְשָׂרוֹ - שאין כוונת המשנה 'ואין לנו כיוצא בו' למעט דם נבילה שאינו מטמא כלל, אלא כוונת המשנה למעט דם נבילה לענין שיעורו לטמא, שדוקא דם השרץ מטמא בכעדשה כשיעור שבשרו מטמא, אבל דם נבילה אינו מטמא בכזית כשיעור שבשרה מטמא, אלא ברביעית (תקלין חדתין. וראה קרבן העדה ביאור דומה לפי הגירסא שלפנינו). והטעם שדם נבילה אינו מטמא אלא ברביעית, שדם מטמא משום שהוא בכלל בשר, ודם בשיעור רביעית, אם יקרש יעמוד על כזית, ויהיה שיעורו כשיעור שבשר נבילה מטמא (רש"י שבת עז, א ד"ה על, וריטב"א שם בדעתו. וראה תוס' שם ד"ה הואיל). ויש שפירשו, שטומאתו אינה אלא מדרבנן, שכיון שדם קרוש דומה לבשר, גזרו עליו משום טומאת נבילה, ולפיכך שיעורו בכזית כבשר (ראב"ד עדויות ה, א; ר"ש סיריליאו; קרבן העדה).

וּמַאן דְּאָמַר טָהוֹר כְּרַבִּי יְהוֹשֻׁעַ בֶּן פְּתוֹרָה, שסובר שדם נבילה טהור לגמרי, אף ביותר מרביעית (תקלין חדתין). ורבי יוסי חולק על דברי הגמ' לעיל שכוונת רבי יהושע בן פתורה היא שדם נבילה 'טהור' מלהכשיר, ולא 'טהור' לגמרי (תלמיד הרשב"ש).

מִפְּנֵי הַבְּרָכָה, שבשעה שמפריש תרומה בקופות צריך לברך, כשם שמברכים על הפרשת תרומה מהגורן (ריבב"ן לעיל ח, ב; קרבן העדה). ואפילו אם חיוב תרומה זו הוא רק מדרבנן, מברך עליה, כשם שמברכים על כל מצוות דרבנן (חכם צבי קכא. וראה עוד שקל הקודש בה"ל ב, ה ד"ה ואח"כ, שדן האם חיוב התרומה הוא מדאורייתא, ומה מקורו). ונוסח הברכה הוא 'להפריש תרומה' (ריבב"ן שם), ויש שכתב שהנוסח הוא 'להפריש תרומת שקלים' (ר"ש סיריליאו).

ויש שגרס במקום 'וימלא פומיה מוי' – 'אי ימלא פומיה מאי', ופירש שהגמ' נותנת טעם לכך שמדברים עמו כל העת, כדי שידעו אם מילא את פיו בשקלים. ועל כך מקשה הגמ' בקצרה 'מאי', כלומר, מדוע אין נכנסים עמו כדי לראות שלא לקח לעצמו מהשקלים, ומתרצת הגמ' 'מפני הברכה', כלומר, שלא תשלוט עין הרע במעות (רבינו משולם). ולדעה זו אין מברכים על תרומות הלשכה (שקל הקודש שם, סד. ובצהה"ל שם, קח הוסיף, שכן הוא גם לדעת ראשונים נוספים, שפירשו את דברי הגמ' באופנים אחרים).

שֶׁאָדָם צָרִיךְ לָצֵאת יְדֵי הַבְּרִיּוֹת כְּדֶרֶךְ שֶׁהוּא צָרִיךְ לָצֵאת יְדֵי הַמָּקוֹם, ולא יאמר 'מה לי ולחשד שיחשדו בי', ש'שם רע' הוא חיסרון בעצם האדם, ולפיכך יש לאדם לצאת ידי הבריות (נתיבות עולם [למהר"ל] נתיב שם טוב, א). ויש שפירש, שצריך לצאת ידי הבריות כדי שלא יחשדוהו שעבר עבירה ויתמעט בכך כבוד שמים, ושמא אף ילמדו ממנו לעשות כן. ועוד, שלא יחשדוהו שעבר עבירה שמותר לשונאו בעבורה, והקב"ה חפץ שיאהבו הבריות זה את זה (של"ה שער האותיות ערך פריון).

אֵיזֶהוּ הַמְּחֻוָּור שֶׁבְּכֻלָּם, אָמַר לֵיהּ וִהְיִיתֶם נְקִיִּם מֵה' וּמִיִּשְׂרָאֵל - שאת הראיה מהפסוק 'וישראל הוא ידע' יש לדחות, ששם החשד היה שעבדו עבודה זרה, ואפשר שדוקא מחשד כזה יש להישמר, ולא מחשד בממון, וכן את הראיה מהפסוק 'ומצא חן' וגו' יש לדחות, שפסוק זה הוא המשך לפסוק שנאמר לפניו 'תורתי אל תשכח' וגו' (משלי ג, א), ובא הכתוב לומר שאם תעשה כן תמצא חן וכו', אבל מהפסוק 'והייתם נקיים' וגו' שעוסק בחשד בממון, יש ללמוד שגם מחשד כזה יש להישמר (ר"ש סיריליאו. וראה תקלין חדתין).

מִשְׁנָה. הָיָה נִכְנָס וְשִׁקְלוֹ בֵּין אֶצְבְּעוֹתָיו, כדי להראות שנכנס לשקול שקליו, ולא יחשדו בו (תלמיד הרשב"ש). ויש שפירש, שהחזיק את השקל בין אצבעותיו, וכשרצה לתורמו, היה פותח את ידו ומרפה את אחיזתו, כך שהשקל היה נופל (רבינו משולם) [ובאופן זה נחשב שהתרומה נעשית על ידי הכהן, אבל אילו היה דוחפו ממש לתוך הקופה, היה נחשב שהוא התורם (שקל הקודש צהה"ל ב, ח קלט)]. ויש שפירש, שאותו של בית רבן גמליאל היה זורקו לקופה, ורק אם החטיא והשקל נפל מחוץ לקופה, היה הכהן התורם מרימו ונותנו לתוך הקופה (מאירי).

תָּרַם אֶת הָרִאשׁוֹנָה וְחִפָּה בְּקַטַבְלִיָּאוֹת וְכוּ' הַשְּׁלִישִׁית לֹא הָיָה מְחַפֶּה - מהשקלים שבאו ללשכה עד הפסח היה תורם תרומה ראשונה בפרוס הפסח ונותן את המעות בקופות, ולאחר התרומה היה מכסה את המעות הנותרות, ואת השקלים שבאו ללשכה לאחר הפסח היה נותן על הכיסוי, ומהם היה תורם תרומה שניה בפרוס העצרת, ולאחר התרומה היה מכסה את המעות הנותרות, ואת השקלים שבאו ללשכה לאחר מכן היה נותן על הכיסוי, ומהם היה תורם תרומה שלישית בפרוס החג, ושוב לא היה מכסה אותם, שאין עוד תרומה לאחריה (רא"ש, וכשיטתו שלא היו קופות נוספות מלבד אלו שבהן היו תורמים את הלשכה, ראה ביאורנו לעיל ח, א ד"ה משנה; רע"ב ג, ד).

ויש שפירשו – על פי שיטתם שהיו נותנים את השקלים בשלש קופות גדולות ומהן היו תורמים בשלש קופות קטנות (ראה ביאורנו לעיל שם) – שבכל פעם היה תורם משלש הקופות הגדולות לשלש הקופות הקטנות, וסדר התרומה כך הוא, בפרוס הפסח תרם מהקופה הראשונה מהגדולות ונתן את השקלים בקופה הראשונה מהקטנות, וכיסה את הקופה הגדולה; לאחר מכן תרם מהקופה השניה מהגדולות ונתן את השקלים בקופה השניה מהקטנות, וכיסה את הקופה הגדולה; ולאחר מכן תרם מהקופה השלישית

■ המשך במילואים עמ' 98 ■

מסורת הש"ם

א) שבת עו א: ב) מנחו' קג ב ולקמן פ"ח הל"א: ג) ברכו' כד א מנחו' קג: ד) שם י עדיות פ"ה מ"א: ה) מכשירין פ"ו מ"ה: ו) מנחות קד א: ז) תוספתא פ"ב:

עין משפט נר מצוה

יט א מיי' פרק י"ח משבת הל"ב:
כ ב מיי' פרק א מאה"ט הל"ד:
כא ג מיי' פרק י מטומאת אוכלין הלכה ג:
כב ד מיי' פרק ג משקלים הל"י ובהשגות:
כג ה מיי' שם הלכה ה:
כד ו מיי' שם הל"ו:

נוסחת הבבלי

(א) ור"י בר' ביבין בשם ר' שמואל: (ב) ושאל ר' אלעזר: (ג) בר ביסנא עד כו': (ד) ר"ש בשם ר' נתן בתורה כו': (ה) שאל את ר' יוסי בר ביבי איזהו כו': (ו) ודוחפה לקופה כו': (ז) לא היה מחפה שמא ישכח את התרום ויתרום את דבר התרום כו':

הגהות הגר"א

[א] ה"ג ולמה קרי ליה עתיקא מן בגין דהוה ביומי' זעירא ורבתא ואיזעירת כמ' דהוה. כצ"ל: [ב] נ"ב אמר ר' יוחנן הדא דידן היא חצי שמיני' טברנית הישנה. כי [illegible]

ציון ירושלים

מפני הברכה. עי' פי' מהרל"פ ועיין טו"ח ס"ל סי' קכא:

גליון הש"ס

[א] עי' טו"ח או"ח הח"ל סימן קכא:

תורה אור השלם

א) והיו חייך תלאים לך מנגד ופחדת לילה ויומם ולא תאמין בחייך: [דברים כח, סו]
ב) ונכבשה הארץ לפני יי ואחר תשבו והייתם נקיים מיי ומישראל והיתה הארץ הזאת לכם לאחזה לפני יי: [במדבר לב, כב]
ג) אל אלהים יי אל אלהים יי הוא ידע וישראל הוא ידע אם במרד ואם במעל ביי אל תושיענו היום הזה: [יהושע כב, כב]
ד) ומצא חן ושכל טוב בעיני אלהים ואדם: [משלי ג, ד]

הישנה אמר רבי יוחנן *הדין דידן (הות) הוא ולמה קרי ליה עתיקה [א] מן בגין דהוה ביומי אית דאמרי דהות זעירא ורבתא ואית דאמרי דאזעירא *ולא אזעירא כמה דהות [ב] אכמה הוא שיעור של כוס רבי יוסי בשם ר' יוסי בן פזי ור' יוסי בר ביבי בשם ר' שמואל אצבעיים על אצבעיים על רום אצבע ומחצה ושליש אצבע. ב(תני א) יבש כזית דברי רבי נתן) רבנן דקיסרי (א) ורבי יוסי בר ביבי בשם שמואל אתיא דר' נתן [ג] כר"ש כמה דר"ש אמר ברביעית כן אמר ר' נתן ברביעית לכשיקרש ויהא בו כזית רבי סימון בשם ריב"ל מעשה ג) בפרדת רבי שמתה וטהרו את דמה משום נבילה ושאל (ב) רבי אליעזר את ר' סימון עד כמה ולא אשגח ביה ושאל לריב"ל וא"ל עד רביעית טהור יותר מרביעית טמא *ובאש לר"א על (עד) דלא חזר ליה ר' סימון שמועתא רב ביבי הוה יתיב מתני הדין עובדא א"ל רבי יצחק (ג) בר (ביסנא) כהנה עד רביעית טהור יותר מכאן טמא ובעט ביה אמר ליה רבי זריקא בגין דשאיל לך את בעט ביה א"ל בגין דלא הות דעתי בי בעיטנא ביה דאמר רבי חנן א) והיו חייך תלואים לך מנגד זה שלוקח חטים לשנה ופחדת ג) לילה ויומם זה הלוקח מן *הסדקי ולא תאמין בחייך זה הלוקח מן הפלטור ואנא סמיכנא אפלטור [ד] ומהו כדון העיד ד) ר' יהושע בן פתורה על דם נבילה שהוא טהור מהו טהור טהור מלהכשיר אבל לטמות מטמא תמן ה) תנינן ג) דם השרץ כבשרו מטמא ואינו מכשיר ואין לנו [ד] כיוצא בו ושיעור טומאתו שדמו מטמא כבשרו אמר רבי יוסי פליגי בה תרין אמוראין חד אמר טמא וחד אמר טהור מאן דאמר טמא כרבי יהודה ומ"ד טהור כר' יהושע בן פתורה (נ"א רב אבוה דאימן אחתיה דר' יהודה וכו') אמר ליה רב אבדומה דמן נחותה ויאות ו) דרבי יהודה מוריינא דבי נשיאה הוה: שמא יעני ויאמרו כו': תני רבי ישמעאל ד) קווץ לא יתרום מפני החשד תני הגזברין היו מפספסין בקילקין תני ז) מדברין היו עמו משעה שהוא נכנס עד שעה שהוא יוצא וימלא פומיה מוי א"ר תנחומא [א] מפני הברכה (ד) רבי שמואל בר נחמן בשם רבי יונתן בתורה ובנביאים ובכתובים מצאנו שאדם צריך לצאת ידי הבריות כדרך שהוא צריך לצאת ידי המקום בתורה מנין דכתיב ב) והייתם נקיים מה' ומישראל בנביאים מנין דכתיב ג) אל אלהים ה' וגו' וישראל הוא ידע בכתובים מנין דכתיב ד) ומצא חן ושכל טוב בעיני אלהים ואדם גמליאל זוגא (ה) שאל לרבי יוסי בר רבי בון איזהו המחוור שבכולם אמר ליה והייתם נקיים מה' ומישראל:

הלכה ג מתני' של בית רבן גמליאל היה נכנס ושקלו בין אצבעותיו וזרקו לפני התורם והתורם מתכוין (ו) ודחפו לתוך הקופה ה) אין התורם תורם עד שהוא אומר להם אתרום והן אומרין לו תרום תרום תרום שלש פעמים ו) תרם את הראשונה וחיפה בקטבליאות השניה וחיפה בקטבליאות השלישית (ז) לא היה מחפה ולמה היה מחפה שמא ישכח ויתרום מן הדבר התרום תרם את הראשונה לשם ארץ ישראל והשניה לשם כרכים המוקפין לה והשלישית לשם בבל ולשם מדי ולשם מדינות

נוסחאות ישנות: חרא / אזערת כמה / ובעט ר"א / הציוקי

קרבן העדה

הדא דידן הוות. מדה שהיתה לנו מקדמית: ה"ג ולמה לא קרי לה עתיקתא. שהרי בזמן ההוא לא היתה המדה ההיא וכבר עברה והל"ל הדא עתיקתא כדאמר ר"ח דאף ר"י היה במקומו של ר"ח: ומשני בגין דהוות ביומוי. אע"ג דכבר עברה מ"מ אין לקרותה ישנה כיון שהיתה בימיו: ה"ג אית דאמרי דהוות זעירא ורבת וזערת ולא זערת כמה דהוות. וה"פ בא לתרץ ולמה אמר ר"ח עתיקתא משום שנפחתה מרביעית ואח"כ הוסיפו עליה והוקמוה ארביעית ואח"כ פחתו אותה ולא פחתו אותה כבראשונה וזה היה בימי ר"י הלכך לא מצי למימר עתיקתא דס"ד אמידה הפחותה קאמר ואי הוי הפחת בפעם שני כמו בראשונה שפיר המ"ל עתיקתא דאין לטעות דאמידה שנפחתה קאמר דא"כ הל"ל הא דאית לן השתא היא מדה רביעית וע"כ היינו מפרשין דאמידה גדולה קאמר אבל השתא להמדה קטנה שבימיו לא היתה בשוה להמדה הקטנה שהיתה בראשונה ואי איכא למטעי דעל הראשונה הפחותה נאמר עתיקתא לכך קאמר הדא דידן הוה כלומר דהוות ביומוי קודם ולזו שהיה לכן עכשיו וליכא למיטעי: ה"ג תני יבש בכזית דברי רבי נתן. וה"פ אם הוציא לרה"ר יין יבש שנקרש כזית חייב דמעיקרא הוי רביעית והא דבעינן רביעית שלם בקרוש ולא סגי רביעית משום דקרוש לאו בר מזיגה הוא: אתיא דר"נ. דאמר אף ביין רביעית בעינן כר"ש דמתניתין דאמר כולן ברביעית ולית ליה לר"י הא דאמרינן בסמוך דקרוש לאו בר מזיגה הוא: וטהרו דמה משום נבילה. שלא היה בו רביעית וכל שאינו רביעית לכשיקרש לא יהיה בו כזית ואין בו טומאת נבילה: עד כמה. דם היה בה שטהרו אותו משום נבילה: ולא אשגח ביה. ולא השיב לו ר' סימון דבר: ה"ג ושאל לריב"ל וא"ל וכו': ה"ג ובאש לר"א על דלא וכו'. והרע לר"א על ר' סימון על שלא השיב לו על שאלתו: מתני הדין עובדא. סיפר המעשה (שחטו) [שמתה] הפרדת של בית רבי וטהר דמה משום נבילה: א"ל ר"י בר ביסנא לר' סימון. בדרך שאלה אם עד רביעית הוא דטיהרו אבל יותר מכאן טמא או אפילו יותר מרביעית טהור: ובעט ביה. רבי סימון ודחף אותו בסנדלו. ל"א גער בו: א"ל ר"ז. לר' סימון משום דשאל לך דבר תורה את מינזף ביה בתמיה: א"ל. הא דלא השבתי לו כהוגן שלא היתה דעתי מיושבת בעת ההיא: זה שלוקח חטים לשנה. שאין לו קרקע לזרוע והיינו חייו תלואים שאינו יודע אם יהיו לו מעות לשנה הבאה: ה"ג סדקי. מוכר תבואה למי שאין לו וזה הלוקח אופה משבת לשבת ולילה ויומם רמז לשבת שהיום הולך אחר הלילה: זה הלוקח מן הפלטר. מן הנחתום שאולי לא יהא לו לנחתום למכור: ואנא אפלטר סמיך. ואין דעתי מיושבת עלי להשיב לו: ה"ג ומאי כדון. מאי הוי עלה אם יותר מרביעית טמא או טהור: העיד ריב"ב. מתניתין היא בפ"ו דעדיות: על דם נבלות שהוא טהור. וקס"ד טהור לגמרי קאמר אפילו ביותר מרביעית: ופריך מהו טהור. שהוא טהור להכשיר הזרעים שאינו מכשיר אלא דם השותת בשעת שחיטה אבל לטמא מודה ריב"ב שדם נבלות מטמא: ומשני תמן תנינן. במכשירין פ"ו: ואין לנו כיוצא בו. וקס"ד שאין לנו דם כיוצא שאינו מכשיר ומטמא ש"מ דם נבלה אפילו טמויי לא מטמא: ה"ג ואין לנו כיוצא בו בשיעור טומאתו וכו'. וה"פ דקשיא ליה דלמא הא דאינו כיוצא בו היינו לענין שיטמא הדם כבשרו אלא השרץ שדמו נמי מטמא בכעדשה ואפילו הדם לגול אבל דמו של נבלה מיהו מטמא כשהיא רביעית וטומאתו מדרבנן דרביעית כשיקרוש יעמוד על כזית ומתחלף בנבלה ממש: מ"ד טמא. והיינו ריב"ל דלעיל כר"י דאמר בפ"ד דעדיות שב"ה מטמאין דם נבלה: ומ"ד טהור. דהיינו מתניתין דמכשירין כר"י בן בתירא: ה"ג א"ל רב אבדומי דמן נחותה ויאות. ושפיר קאמרת דר"י הוא דמטמא דרבי יהודה מורה הוראות דבי נשיאה הוי שהרי פרדות של בית רבי היה ור"י הורה דיתר מרביעית טמא כשמעתיה: קווץ. מי שהוא בעל שיער לא יתרום שמא יביא בשערו וקווץ הוא מלשון קווצותיו תלתלים ורמב"ם פירש עני ונבהל להון מלשון קלתי בחיי: היו מפספסין בקילקין. היו משפשפין בשיער התורם אם היו שערותיו דבוקים מחמת זיעה וצואה. ל"א קילקי הוא חלוק של צמר שיש לו נימין וכשהיה התורם לבוש בחלוק כזה היו מפרידין אותן הנימין שלא יחשדנו שהטמין המעות בתוכו: מדברין היו עם התורם. כדי שלא יתן דבר בתוך פיו: ופריך וימלא פומיה מוי. היה לו למלאות פיו מים ולא היו צריכין לדבר עמו: מפני הברכה. שחייב התורם לברך על התרומה כדרך שמברכין על הפרשת תרומת הגורן: איזהו המחוור שבכולן. איזהו מהפסוקים מבורר ומפורש שבכולן שצריך לנקות עצמו לפני בני אדם:

הלכה ג מתני' וזורקו לפני התורם. מתכוונים היו שיפלו שקליהם לתוך הקופה ויקנו מהם קרבנות לצבור ולא יהיו משירי הלשכה: ג' פעמים. על כל פעם ופעם היה אומר אתרום והם אומרים תרום וכן דרך לשון חכמים להיות משולש: תרם את הראשונה. הקופות הגדולות של ט' סאין שתרם מן הלשכה היו מכוסות במטפחות ואח"כ כשתרם מהן בקופות הקטנות של ג' סאין היה תורם הקופה הקטנה שכתב עליה א' מאחת מקופות הגדולות ומכסה אותה במטפחת ואח"כ מגלה הקופה הגדולה השניה וממלא ממנה קופה הקטנה שכתוב עליה ב' ומכסה אותה וכן בשלישית אלא שלא היה מכסה אותה לסימן שממנה יתחיל בפרוס העצרת: הראשונה לשם א"י. שכן שלחו שקליהם תחלה: ושניה לשום כרכים המוקפין. כגון עמון ומואב ומיהו בכל פעם היו תורמין על שם כל ישראל על הגבוי ועל העתיד לגבות ולא הזכיר התנא חלוקי מקומות הללו אלא להודיען שתקנו ג' פרקים אלו כדי שיתנו מקומות

ריבב"ן

מתני' זורקו לפני התורם. השקלי' שלהן והתורם מתכוין ודחפו לקופה שיהא שקלו בתרומה והנחת רוח הוא לפי שלא יהא מתקרב אלא משלהן תחלה: תרם את הראשונה. באחד מן הקופות: וחיפה בקטבלאות. מכסה הקופות בעור לסימן. השלישית לא היה צריך לכסות שכבר נתרמו האחרות ולמה היה מכסה הראשונה שמא ישכח ויתרום מן הכסף שבקופה ויניח בקופה האחרת אבל אם היה מכוסה אין לחוש. תניא בתוספתא פ"ב תרם את הראשונה לשם ארץ ישראל ועל כל ישראל וחיפה בקטבליות מפני שבני סוריא באין ושוקלין עליה. תרם את השניה ואמר הרי זה לשם עמון ומואב פי' ישראל שדרים בעמון ומואב ומכרכין המוקפין לארץ ישראל וחיפה בקטבליות מפני שאנשי בבל באין ושוקלין עליה. תרם את השלישית ואמר הרי זו מבבל וממדינות הרחוקות ועל כל ישראל ולא היה מחפה וזו היתה

תקלין חדתין

ולמה קרי ליה עתיקא. מאמר שזוכרה שמדדו בה בימיו: ה"ג מן בגין כו' כמה דהוה. והיינו עתיקא כמו שהיתה קודם קטנה. ה"ג אמר רבי יוחנן הדא דידן כו'. והכי אמרי' בבבלי שם אר"י תמנייתא קדמייתא דהוות בטבריא הוות יתירה על דא רבעא וכה משערין רביעית של פסח. וגירסת הספרים שיבוש: שיעורן של כוס. במדידת האצבעות: ה"ג תני יבש. יין קרוש בכזית משערינן למעיקרא הוה ביה רביעית ובקרוש רביעית שלמה בעינן דלאו בר מזיגה הוא: ה"ג אתיא דר' נתן כר"י בר"י כו'. והוא ברייתא מובא בבבלי שבת (עו) דרבי נתן ור"י בר"י אמרו דבר אחד דתני התם דם נבילה ב"ש מטהרין. דאינו כבשר לטמא כנבילה בכזית ולא תורת משקין כו'. וב"ה מטמאין אמר רבי יוסי בר"י אף כשטימאו בית הלל לא טימאו אלא בדם שיש בו רביעית הואיל ויכול לקרוש ולעמוד על כזית שהוא שיעור נבילה לטמא אדם והיינו אמרו דבר אחד שבכזית היבש כשנימוח הוי רביעית אלמא כר"י בר"י מיתוקמא: וטהרו את דמה. אמר לה סתם אם עד רביעית או אף ברביעית: ושאל כו' עד כמה ולא אשגח ביה. לא השיבו כלום: עד רביעית טהור כו'. כר"י בר"י והתם לא היה רביעית וטיהרו דמה: ובאיש ר"א. התרעם רבי אלעזר על שלא השיב רבי סימון: הדין עובדא. סתם שטיהרו את דמה כמו שסיפרה רבי סימון: עד רביעית טהור כו'. שאל אותו אם כן הדין: ובעיט ביה. דמהו שלא רצה להשיבו ולא נהג בו בכבוד. כמו וביעט דבברכות פרק ב' (י א): דשאיל לך. כענין להשיבו כהלכה ובעטת ביה: דלא הוות דעתי בי. שלא היה דעתי מיושבת: שלוקח חטים. ואין לו קרקע שתהא אמת מארץ תצמח בזריעתו ולדק משמים נשקף על ידי הגשמים מה שאינו כן כשלוקח על שנה חטים לשנה הבאה אינו יודע אם יהיה לו במה ליקח ואם יהיה חטים: מן הסדקי. מעט מעט מהמוכר תבואה ומפחד דלמא אזיל יזדבן וגם היוקר הוה ע"י מפקיעי שערים יום יום ופחד שלו לילה ויום שלא יהיה לו על סעודותיו הרגילים בערב ובקר: ולא תאמין זה שלוקח מהפלטר. מהנחתום פת אפויה לזימנין אין לו פת כשרויה לאכול: ואנא סמיכנא אפלטר. ואין דעתי מיושבת: מהו כדין. מאי הוי עלה אי יותר מרביעית טמא וכר"י בר"י או אף יותר מרביעית טהור: העיד רבי יהושע בן פתורא כו' שהוא טהור. משמע לגמרי טהור אף יותר מרביעית. ודחי מה טהור מלהכשיר הוא דלגמרי טהור שאינו מכשיר ואין בו תורת משקה אבל לטמא מטמא יותר מרביעית כשיעור נבילה בכזית וכדלעיל: תמן תנינן. במכשירין פ"ו: מטמא ואינו מכשיר ואין לנו כיוצא בו. משמע דאמרינן כשאין מכשיר אינו מטמא ומדאמר טהור אם כן מוכח דלגמרי טהור אף מלטמא: דלמא לשיעור טומאתו. שדם השרץ מטמא בכעדשה כבשר השרץ משא"כ דם נבילה אינו כבשר נבילה בכזית אלא אבל ברביעית על כל פנים מטמא אע"ג דאינו מכשיר: מאן דאמר טמא כרבי יהודה. רבי יהודה הוא דאמר בריש פ"ה דעדיות דדם נבילה ב"ה מטמאין וכדפריש ר"י בר"י דדוקא ברביעית וכדאמרינן בבבלי מנחות (ק"ג ב'): ומ"ד טהור כר"י ב"פ. דס"ל טהור לגמרי אף יותר מרביעית. וכדאמרי' בבבלי שם דהעיד ריב"פ שהיו עולי רגלים הולכים עד ארכובותיהן בדם הנבלות ולא אמרו להם דבר: ויאות. מה דאמר טמא כר"י: דר"י מורה הוראה דבית נשיא הוה. וכאן פרדת דבית רבי הוה והורה כשמעתיה לפמות מרביעית הוה שם ולכן טיהרוה:

מתני' בפרגוד חפות. ארוך וכפול פן יחשדוהו שהטמין שם ממעות הלשכה: מעון הלשכה. על ידי שלקח ממנה:

גמ' קווץ. בעל שיער וגירסת הרמב"ם קבץ והוא עני שתאב למעות וכן נבהל להון כמו קובץ על יד: מפספסין בקלקין. בגדי צמר כמו בשבת הקלקים והיו מפרידין הנימות שלא יחשדוהו שטמן בתוכן: מדברין היו עמו. כדי שלא יטמין בפיו: וימלא פומוי מוי. ימלא פיו מים וא"כ לא יהיה יכול להטמין בפיו: מפני הברכה. שצריך לברך על ההפרשה וכשמשקין בפיו אינו יכול לברך דה"א נסלקן לצד אחר וכ"ש כשפיו מלא מים: המחוור שבכולן. מפורש צוי להיות נקי מהבריות כמו מידי שמים: **מתני'** של בית ר"ג כו'. שהיו רוצין שיגיע דמיהן לקרבנות וזרקו ללשכה בשעה שהוא תורם והתורם מתכוין ודוחפו מהלשכה לקופה של ג' סאין שתורם בה: ג' פעמים. דרך חכמים הוא כן. כמו מגל זו כו' ועוד הרבה:

הראשונה. תרומה ראשונה מהלשכה: בקטבלאות. על הנשאר בלשכה והמביאין אח"כ נותנין על הקטבלא: ולמה היה מחפה. בראשונה ושניה: שמא ישכח ויתרום. מן התרום וכשמחפה נעשו המחופים שירים ותורם ממה שעל הקטבלא רק בשלישית לא היה צריך לחפות שלוקח ממנה עד שגומרה כדלקמן: לשם א"י. שהראשונה היתה באה מא"י: כרכים המוקפין. היינו מקומות הסמוכים שהיו מביאין בשניה: לשם בבל כו'

משנת אליהו

על רום אצבע ומחצה ושליש אצבע. בשו"ת שבות יעקב סימן כ"ב שהאריך בפירוש אחר בבלי שמו פוסקין ופירושו דחוק ומ"ש עיקר: עיין תוס' בפסחים ק"ט א' ד"ה רביעית שמיישב לסוגיא זו דמיירי באלבעיים ליפוריס כו' ע"ש באריכה: **מוריינא** דבי נשיאה הוה. עיין במנחות ק"ג ב' ק"ד א' ועי' תוס' שם ד"ה מוריינא וד"ה הואיל כו':

מסורת הש"ס

א) תוספתא פרק ב: ב) קדושין נד א: ג) סוטה מט א ע"ז כ ירושלמי שבת פרק א הל"ג: ד) ב"מ קיח א מנחות פ"ד א:

עין משפט נר מצוה

כה א מיי' פרק ב משקלים הל"ח:
כו ב מיי' שם הל"ו:
כז ג מיי' פרק ט"ז מטומאת אוכלין הלכה יב:
א ד מיי' פרק ד משקלים הל"א:
ב ה מיי' שם הל"ה:
ג ו מיי' שם הל"ו:

נוסחת הבבלי

(א) של זהב דרכמוני זהב: (ב) נוטל מן הראשונה כו' חוזר כו' חוזר ותורם כו': (ג) ר"מ אומר יחזור לשיריים כו': (ד) לידי אליהו ז"ל דכתיב אז תבין יראת ה' ודעת אלהים תמצא:

הגהות הגר"א

[א] נ"ל נחת רוח וכו':

גליון הש"ס

[א] עי' ק"ע ועיין תוס' קדושין נד ע"א ד"ה מועלין: [ב] עי' ש"ק ועי' ברמב"ם פ"ו ממעילה הל"ג ועי' בשעה"מ פ"ב משקלים ול"ע: [ג] עי' ירושלמי שבת מ"ש שם על הגליון:

תורה אור השלם

א) וְכִלָּה מִכַּפֵּר אֶת הַקֹּדֶשׁ וְאֶת אֹהֶל מוֹעֵד וְאֶת הַמִּזְבֵּחַ וְהִקְרִיב אֶת הַשָּׂעִיר הֶחָי: [ויקרא טז, כ]

ב) וְאִם לֹא תִמְצָא יָדָהּ דֵּי שֶׂה וְלָקְחָה שְׁתֵּי תֹרִים אוֹ שְׁנֵי בְּנֵי יוֹנָה אֶחָד לְעֹלָה וְאֶחָד לְחַטָּאת וְכִפֶּר עָלֶיהָ הַכֹּהֵן וְטָהֵרָה: [ויקרא יב, ח]

ג) וְהִזָּה עָלָיו מִן הַדָּם בְּאֶצְבָּעוֹ שֶׁבַע פְּעָמִים וְטִהֲרוֹ וְקִדְּשׁוֹ מִטֻּמְאֹת בְּנֵי יִשְׂרָאֵל: [ויקרא טז, יט]

ד) כִּי כֹה אָמַר רָם וְנִשָּׂא שֹׁכֵן עַד וְקָדוֹשׁ שְׁמוֹ מָרוֹם וְקָדוֹשׁ אֶשְׁכּוֹן וְאֶת דַּכָּא וּשְׁפַל רוּחַ לְהַחֲיוֹת רוּחַ שְׁפָלִים וּלְהַחֲיוֹת לֵב נִדְכָּאִים: [ישעיה נז, טו]

ה) עֵקֶב עֲנָוָה יִרְאַת יְיָ עֹשֶׁר וְכָבוֹד וְחַיִּים: [משלי כב, ד]

ו) וְחֶסֶד יְיָ מֵעוֹלָם וְעַד עוֹלָם עַל יְרֵאָיו וְצִדְקָתוֹ לִבְנֵי בָנִים: [תהלים קג, יז]

ז) אָז דִּבַּרְתָּ בְחָזוֹן לַחֲסִידֶיךָ וַתֹּאמֶר שִׁוִּיתִי עֵזֶר עַל גִּבּוֹר הֲרִימוֹתִי בָחוּר מֵעָם: [תהלים פט, כ]

ח) וְנָתַתִּי רוּחִי בָכֶם וִחְיִיתֶם וְהִנַּחְתִּי אֶתְכֶם עַל אַדְמַתְכֶם וִידַעְתֶּם כִּי אֲנִי יְיָ דִּבַּרְתִּי וְעָשִׂיתִי נְאֻם יְיָ: [יחזקאל לז, יד]

ט) הִנֵּה אָנֹכִי שֹׁלֵחַ לָכֶם אֵת אֵלִיָּה הַנָּבִיא לִפְנֵי בּוֹא יוֹם יְיָ הַגָּדוֹל וְהַנּוֹרָא: [מלאכי ג, כג]

קרבן העדה

הרחוקות על לבן וישלחו שקליהן: גמ' ופריך אילו. מי שהיו מונחים לפניו שני כריים של תבואה ותרם מאחד על חבירו מי לא פטר גם השני א"כ ה"נ מאי נפקא להו לדבית ר"ג אם הוא תורם של אלו שקל שלהן או לא: ומשני הנחת רוח הוא להן. שיהא הקרבן קרב מממונם ראשונה ולא יהא לשירי הלשכה: שמט את הקטבליות. מכולן נעשה הכל שיריים: איצטלא. בגדים וחמש חליפות שמלות מתרגמין וחמש איצטלון: אע"פ שיש בראשונה נוטל מן השניה. אקופות הגדולות קאי שאינו נוטל מן הראשונה כל הג' קופות קטנות בפרוס הפסח אלא מכל אחת מהן נטל קופה אחת וכדפירש' במתניתין: שלמה שלישית. שהוציאו כל המעות שבקופה שלישית לצורך הקרבנות: שלמו שלשתן. שאין בקופות גדולות מעות צריכין כל ישראל לשקול מחדש שקלים אחרים שהמעות שנשאר בלשכה ולא נכנס לתוך קופות הגדולות הוא שיריים ואינן כשרין שוב ליקח מהן קרבנות: מועלין בשיריים. שנשארו בלשכה שמא יצטרכו להן בסוף כשיכלה כל המעות שבתוך הקופות: וכן היה ר"פ וכו'. אהא דקאמר ר"מ דמועלין בשיריים שמא יצטרכו להן בסוף מייתי הא דר"פ שצריך האדם להיות זהיר וזריז שלא יבא לידי חטא: זריזות. הזריז במצות לעשותן כהוגן ומרחיק מעצמו כל דבר שיכול לבא ע"י לעבירה מביא את האדם שהוא נקי בעשיותיו ומעבירות שבידו: טהרה. שאף עונותיו הראשונים יתלבנו ויוטהר נשמתו: קדושה. קדושת הלב והמחשבה: לידי ענוה. שכל מי שיש בו רוח קדושה חפץ להיות יותר קדוש גם כי יפלס מעגלי צדק של שאר בני אדם ושאין דרכיו מבוררים כל הצורך וזה הוא עיקר ענוה שמכיר פחיתת ערכו: לידי יראת חטא. שלא יאמר אני אלך בשוק של זונות ולא אחטא וכמו שאמר שלמה המלך ע"ה שכיון שהוא עניו ויאמר שהוא שפל אנשים יהיה ירא חטא: לידי חסידות. והיינו שיעשה דברים שהם לפנים משורת הדין כדי שלא יבא לידי שום חטא: לידי רוח הקודש. שכיון שהוא עושה לפנים משורת הדין עושין עמו מן השמים דברים שהן חוץ מהטבע ומודיעין לו רזי התורה: לידי תחיית המתים. שע"י שישרה רוח קדושה על עצמות יחיו וכמפורש ביחזקאל: לידי אליהו. שקודם התחיה האחרונה יבא אליהו: וכלה מכפר את הקדש. ולשון וכלה משמע זריזות מלשון כלוי ומשמע זהירות דהיינו זריזות וכתיב קרא אחרינא וכפר בעדו ובעד העם הוא הכפרה הכוללת לכולם אלמא ע"י זריזות בא הנקיה הגמורה: וכפר עליה הכהן וטהרה. מן השבועה שנשבעה כשכרעה לילד ואף שהשוגגת היא צריכה טהרה: וטהרו וקידשו. לבתר טהרה אתיא קדושה: כי כה אמר רם ונשא. מדכתיב מרום וקדוש אשכון דהיינו שעם היותו מרום ישכון עם הקדוש והדר קאמר שישכון את דכא ושפל רוח שהוא העניו משמע דמקדושה יבוא האיש להיות עניו ולהכי קאמר שיהיה ה' עם הקדוש ויהיה עם דכא ושפל רוח: ה"ג דכתיב עקב ענוה. בעבור ובשכר ענוה יבא לידי יראת ה': אז דברת. אין הקב"ה מדבר בחזון אלא לחסידיו: רוה"ק מביא לידי תחיית המתים. דכתיב ונתתי רוחי והוא רוה"ק וחייתם אח"כ: ה"ג לידי אליהו זכור לטוב דכתיב הנה אנכי שולח לכם את אליה הנביא לפני בא יום ה' הגדול והנורא והשיב לב אבות על בנים ולב בנים על אבותם: כל מי שהוא קבוע וכו'. פי' שהוא דר בקביעות בא"י שהיא מכפרת עון כדכתיב העם היושב בה נשוא עון: ואוכל פירותיו בטהרה. שגורם טהרת הגוף: ומדבר בלשון הקודש. שגורם טהרת הנפש: וקורא ק"ש בבוקר ובערב. שמקיים והגית בו יומם ולילה שהתורה עיקר טהרת נשמה: מובטח לו שהוא בן עוה"ב. אפילו גופו יזדכך ויזכה לחיים נצחים והם חיי עולם הבא אי נמי בלא דין ויסורין יזכה לעוה"ב: סליק פרק ג'

הלכה א מתני' התרומה מה היו עושין בה. מה שנתנו לתוך הקופות מה היו עושין בהן: וכל קרבנות הצבור. לאתויי קטרת: ספיחים. תבואה העולה מאליה ממה שנשר בקציר ונותנים שכר לשומרים שימנעו רגלי בהמה משם ויודיעו לבני אדם שהם לצורך העומר ושתי הלחם שאינן באין אלא מן החדש ומן הארץ ונותנין שכרן מן התרומה דלצורך קרבן כקרבן דמי: שומר חנם. ואף אם קנה אותן מן ההפקר כשמרן חנם סבר ר"י דקרבן יחיד משתנה לקרבן צבור: אף אתה אומר וכו'. כלומר אי אתה מודה שאינן באין אלא משל צבור ואם שמרן חנם וזכה בהם נמצא שאינן באין משל צבור ולשיטתם השיבו דסברי

נוסחאות ישנות

מדינות הרחוקות: **גמ'** של בית ר"ג וכו' אילו היו שני כריים ותרם מאחד מהן על חבירו שמא לא פטר חבירו [א] הנחת רוח היא להם שלא יהא קרבן מתקרב אלא משלהן תחלה. *תני שמט את הקטבליאות נעשו כולן שיריים תני (א) שלישית היא היתה עשירה שבכולן שהיו בה (איצטלי) אסטריאות (א) של זהוב ודרכונות של זהוב תני *תרם את הראשונ' לשם ארץ ישראל ולשם כל ישראל שניה לשם כרכים המוקפים ולשם כל ישראל והשלישית לשם בבל ומדי ולשם מדינות הרחוקות ולשם כ"י תני (ב) נטל מן הראשונה אע"פ שיש בראשונה נוטל מן השניה נטל מן השניה אע"פ שיש בשניה נוטל מן השלישית שלמה שלישית חוזר לשניה שלמה שניה חוזר לראשונה שלמו שלשתן [א] חוזר ושוקל (ג) ר"מ (ג) אומר *חוזר לשיריים שהיה ר"מ אומר [ב] מועלים בשיריים שמא יצטרכו להן בסוף וכן (ג) היה רבי פנחס בן יאיר אומר [ג] זריזות מביאה לידי נקיות *נקיות מביאה לידי טהרה טהרה מביאה לידי קדושה קדושה מביאה לידי ענוה ענוה מביאה לידי יראת חטא יראת חטא מביאה לידי חסידות חסידות מביאה לידי רוח הקודש רוח הקודש מביאה לידי תחיית המתים תה"מ מביאה לידי אליהו זכור לטוב. זריזות מביאה לידי נקיות דכתיב (א) וכלה מכפר נקיות מביאה לידי טהרה דכתיב (ב) וכפר עליה הכהן וטהרה טהרה מביאה לידי קדושה דכתיב (ג) וטהרו וקדשו קדושה מביאה לידי ענוה דכתיב (ד) כי כה אמר רם ונשא שוכן עד וקדוש שמו מרום וקדוש אשכון ואת דכא ושפל רוח ענוה מביאה לידי יראת חטא דכתיב (ה) עקב ענוה יראת ה' יראת חטא מביאה לידי חסידות דכתיב (ו) וחסד ה' מעולם ועד עולם על יראיו חסידות מביאה לידי רוח הקדש דכתיב (ז) אז דברת בחזון לחסידיך רוח הקדש מביאה לידי תחיית המתים דכתיב (ח) ונתתי רוחי בכם וחייתם תחיית המתים מביאה (ד) לידי אליהו זכור לטוב דכתיב (ט) הנה אנכי שולח לכם את אליה הנביא לפני בא יום ה' הגדול והנורא תנא בשם ר"מ (אומר) כל מי שקבוע בארץ ישראל ומדבר בלשון הקודש ואוכל פירותיו בטהרה וקורא ק"ש בבוקר ובערב יהא מבושר שבן עולם הבא הוא:

הדרן עלך פרק בשלשה פרקים

הלכה א מתני' התרומה מה היו עושין בה *לוקחין בה תמידין ומוספין ונסכיהם העומר ושתי לחם ולחם הפנים וכל קרבנו' הציבור *שומרי (ז) ספיחין בשביעית נוטלין שכרן מתרומת הלשכה רבי יוסי אומר אף הרוצה מתנדב שומר חנם *אמרו לו אף אתה אומר שאין באין אלא משל

ריבב"ן

עשירה שבכולן שהיו בה דרכונות של זהב סתמא כר' יהודה דאמר לעיל בפ"ב אף לשקלים אין להם קצבה. ירושלמי נטל את הראשונה אע"פ שיש בראשונה נוטל מן השניה נטל מן השניה אע"פ שיש בשניה נוטל מן השלישית שלמה השלישית חוזר לשניה שלמה שניה חוזר לראשונה שלמו שלשתן חוזר ושוקל ר' מאיר אומר חוזר לשירים פי' לוקחין תמידין מכסף הנשאר בלשכה לאחר שתרם בקופות ור' מאיר לטעמיה דאמר מועלין לשירים שמא יצטרכו להם בסוף:

משנה א התרומה. שנתרמה בקופות שומרי ספיחית בשביעית לפי שכל השדות היו מופקרין בשביעית ביהודה היו שומרים במקום אחד הספיחין להביא מהן העומר ושתי הלחם ולא היו מביאין לכתחלה אלא ביהודה משום דכתיב כרמל ואם הי' מביאין מרחוק היה הרוח מיבשו ולא היה כרמל ואם לא מצא מן הקרוב לירושלים מביאין מן הרחוק ודוקא מא"י דס"ל להאי תנא אין עומר ושתי הלחם באין מחוץ לארץ ודלא כר' יוסי בר יהודה דאמר במנחות בפרק כל קרבנות (דף פד) עומר בא מחוץ לארץ מאי טעמא דמאן דאמר אינה באה מחוץ לארץ דכתיב ממושבותיכם ולא מחו"ל ור' יוסי בר יהודה האי ממושבותיכם דריש ליה בכל מקום שאתם יושבים דחדש נוהג בחו"ל. ועוד אמרינן בפרק כל קרבנות רמי ליה רמי בר חמא לרב חסדא תנן שומרי ספיחים נוטלין שכרן מתרומת הלשכה אלמא עומר בא מהן בשביעית והכתיב והיתה שבת הארץ לכם לאכלה לאכלה ולא לשריפה וקומץ העומר מתירו אמר ליה רחמנא אמר לדורותיכם ואת אמרת

תקלין חדתין

הרחוקות. שלא היו מביאין אלא בפ' הג': **גמ'** אילו היו שני כו' שמא לא פטר את חבירו. בתמיה והכי נמי למה לבית ר"ג להדר שיבוא דמיהן לקופה כיון שיתרמו גם על שלהם: ומשני נחת רוח כו' תחלה. זריזות מצוה שיהא משלהן ובתחלה ולא ישאר בשירים: תני. תוספתא פ"ב דשקלים: שמט הקטבלאות נתערבו השירים. והתם תני דמ"מ לא יערבו בשל אשתקד: אצטלית של זהב ודרכונות כו'. שהיו מביאין ממדינות רחוקות והיו מצרפין על דרכונות כדלעיל רפ"ב: נוטל מן הראשונה. מפרש שבג' הקופות שתורם היה כתוב עליהן אב"ג מפני זה וכ"ה בתוספתא בהדיא ובפרקין לעיל למה היה כתוב עליהן כו' ותחלה נוטל מראשונה שמצוה בראשון להסתפק ממנה תחלה. אבל אינו מריקה לגמרי שצריך לספק מכל הג' דאסמכוה אקרא לקמן מוהעמדנו עלינו לתת שלישית השקל. ואם היה מסתפק מהראשונה מכל וכל לא יבוא קודם עצרת לספק מהשלישית: שלמה שלישית. משום הכי הצריכו לגמור השלישית קודם לשניה דבכך לא יטעו לספק מקופה ראשונה מכל וכל קודם לשניה: שוקל. תקלין מדתין והיינו היכא דהיו קרבנות מרובים והוציאו כל הג' קודם הפרק הב' ולא ר"ל ליקח מהשירים שאין דינם כשקלים: מועלין בשיריים. ודינן כשקלים: וכן היה ר"פ ב"י אומר זריזות. איידי דאמרי בג' פרקים שצריך להיות נקי מהבריות כמו מידי שמים ושצריך להיות זריז כמו של בית ר"ג שיהיה שלהם תחילה מפרש לכולהו מדות דרפב"י: זריזות מביאה לידי נקיות. זריזות הוא היפוך העצלות וע"י שאחוז במדת הזריזות מביאתו לידי נקיות הן בכה"ג דנקיים מבריות דאיירינן בשמעתין כשרואין זריזותו בדבר בשלימות לא יחשדוהו. והן בידי שמים. כשהוא זריז במצוה המצוה מזורזת ומלובנת מזובבי מות וכן אמרו ת"ח שעבר עבירה כו' ודאי עשה תשובה תיכף. והוא ע"י זריזותו נקי מחטא: נקיות מביאה לידי טהרה. טהרת הגוף בטבילה צריך שיהא נקי משום לכלוך חציצה ובלא זה אינו טהור. וכן ע"י נקיות הגוף מאבק חטא בא לטהרת הנשמה שאינה טהורה רק בכלי נקי כמו נפש נקי וצדיק: טהרה מביאה לידי קדושה. כמו באכילת קדשים וחולין שנעשו על טהרת הקדש וליכנס לקדש הכל על ידי טהרה וכל הנכנסין לעזרה צריכין טבילה. אי נמי כדאמרינן בברכות (כג א) גדר גדול גדרו בה מעשה בא' שתבע לדבר עבירה א"ל יש לך מ' סאה שאתה טובל פירש ואמרו כ"מ שנאמר בו קדושה הוא פרישת מן העריות כמ"ש קדושים תהיו. וזהו טהרה מביאה לידי קדושה: קדושה מביאה לידי ענוה. ע"י שהולך ומתקדש בדרכי הקדושה כקדושים העומדים לפני ה' תמיד מבין גדולות השי"ת ורב גורלאותיו ונעשה שפל ונבזה בעיניו ממה שאינו יכול לעבדו ית"ש כדבעי למיעבד לפני ממ"ה הקדוש ב"ה וכן קדושה ע"י פרישתו מהנכסים דאמרו שמלניות הן בעלי גאוה וע"ז בא לידי ענוה: ענוה מביאה לידי יראת חטא. ע"י ענותנותו שהוא נבזה בעיניו נמאס מתירא ומרד שגבוה ושפל כמותו יחטא לפני קדוש ונורא וכל שהוא נמוך ושפל בעיניו מתרומם כבוד שמים בעיניו ויודע כמה החטא פוגם בכל העולמות. ודוד מלך ישראל ע"י שהיה עניו גדול כמ"ש ואנכי תולעת ולא איש אמר אשמרה דרכי מחטוא וכן אם ח"ו נכשל באיזה דבר מרד וירא מהחטא וחטאתו לנגד עיניו תמיד: ויראת חטא מביאה לידי חסידות. חסידות הוא דרגא עילאה לפנים משורת הדין כמ"ש בגמרא ולאו משנת חסידים כו' ואמרו כל שיראתו קודמת לחכמתו חכמתו מתקיימת ואמרו ולא ע"ה חסיד וע"י יראת חטא שהוא אוצר החכמה בא לעשות לפנים משורת הדין וכן ע"י שהוא ירא חטא עושה גדרים כדאמרינן לך אמרי' נזירא סחור סחור והוא לפנים משורת הדין ועיקר החסידות שלא יתבייש מבני אדם במילי דשמיא כמ"ש בריש ברכות ע"פ שמרה נפשי כי חסיד אני לא חסיד אני כו' ולא בושתי כו' ואז כשעולה במדרגה עליונה לעשות כל מה שמוטל עליו ומה שביכלתו להשיג אז על השאר ה' בעזרו ויערה עליו רוח ממרום וזוכה לרוח הקודש ואמרו בירושלמי שלהי סוכה שמחת בית השואבה שהיו שואבין רוה"ק ושם היו חסידים ואנשי מעשה והוא ע"י שמחים במעשיהם ואין השכינה שורה אלא מתוך שמחה כמו שהיה בדוד וז"ש אז דברת בחזון וגו' וזהו חסידות מביאה לידי רוה"ק: ורוה"ק לידי תחיית המתים. כי על ידי שיזכו הרוחות ויערה עליהם רוח ממרום רוח קדושה וטהרה אז יעוררו לרוחות המתים שיתנם ה' בהם ויחיו כמ"ש ונתתי רוחי בכם וחייתם. ואמרו בפרק ו' דפסחים עתידים לדיקים שיחיו את המתים כו': דכתיב וכלה מכפר. סמיך להו בקראי ולרשו בזבחים (מ') אם כלה כפר וכלה הוא זריזות. כפר נקיות כמו לכפורי ידיה בההוא גברא. והוא נקיות מחטא: וכפר עליה וטהרה. נקיות וטהרה: כי כה אמר וגו' וקדוש שמו. ואת דכא ושפל רוח. שע"י הכרתו לקדושת שמו בא לשפלות כנ"ל: לידי אליהו ז"ל דכתיב הנה אנכי שולח לכם את אליה לפני בוא יום הגדול וגו'. והוא אחר התחיה יום הדין הגדול וקודם ליום הגדול ישלחהו להשיב לב אבות על בנים וגו': כל מי שקבוע בארץ ישראל. נגד תיקון שלימות הגוף והוא נגד יסוד העפר כי עפר אתה וקשור לישיבת אה"ק מוקף בקדושת הארץ תמיד וההולך ד"א עליה זוכה לעוה"ב ומוחלין לו עונותיו כמ"ש העם היושב עליה נשוא עון וכמ"ש בשלהי כתובות: ומדבר בלשון הקודש. תיקון שלימות הרוח שממנו יסוד הדיבור ולשון הקדש פנימיות קדושה יש בו: פירותיו בטהרה. נגד נפש הנועמת: ק"ש בבקר ובערב. נגד תיקון הנשמה שהיא מאתון דאורייתא ואחז"ל כל הקורא ק"ש בבקר ובערב וגו' והגית בו וגו' וגם דק"ש מוסר ומייחד נשמתו ומתקנה בקבלת עמ"ש. ונתקנו כל ד' חלקי האדם גוף ונר"ן נגד דצח"ם ואמר"ע: יהא מבושר שבן עולם הבא הוא. על ידי תיקון שלמותו הוא בן עולם הבא:

הדרן עלך פרק שלישי

הלכה א התרומה מה היו עושין כו'. כל מה שתרמו מהלשכה: ספיחין. העולין מאליהן ממה שנשרו בקציר ונתנו שכר לשומר שימנע רגלי בהמות משם שנצרכים לעומר וב' הלחם שאינן באין אלא מן החדש ומן הארץ ולפי שלצורך קרבן הוא וכקרבן דמי לכן נתנו שכרן מתרומת הלשכה: שומר חנם. ואף שקנה אותם מן ההפקר כששמרן חנם סבר דקרבן יחיד משתנה לשל צבור: אף אתה כו'. כלומר א"א מודה דבאין משל צבור וכה"ג דשמרן חנם זכה בהם נמצא שאינם באים משל צבור דס"ל דאין קרבן יחיד משתנה לשל צבור ולשיטתם השיבוהו:

משנת אליהו

תני שלישית היתה עשירה שבכולן שהיה בה אצטלית של זהב ודרכונות של זהב. וקשיא דהא בריש פ"ב מסיק דאף מרגליות אסור לצרף משקלים שמא תיזל המרגליות ונמצא הקדש מפסיד ואיך אמר אצטלי של זהב שהוא שוה כסף וצ"ל שהביאו לכבוד שהיו הדרכונות של זהב כרוכים בהם לשמירה מדרכים הרחוקה:

הדרן עלך פרק שלישי

גְּמָרָא. שֶׁמָּא לֹא פָּטַר חֲבֵירוֹ, ומשמע שענין תרומת הלשכה דומה לתרומת פירות, שכשם שפירות קודם הפרשה הם טבל, והתרומה מתקנת אותם, כך בתרומת הלשכה, המעות נחשבות כטבל, וההפרשה מתקנת אותם, וכשם שבתרומת פירות חלה קדושת תרומה על פירות התרומה ושאר הפירות חולין, כך גם בתרומת הלשכה, הקדושה חלה על מעות התרומה והמעות הנותרות יוצאות לחולין (ע"פ אור שמח שקלים ב, ט ור"ש סיריליאו לעיל ב, א. וראה ביאורנו להלן ד"ה שלמו).

הַנָּחַת רוּחַ הִיא לָהֶם שֶׁלֹּא יְהֵא קָרְבָּן מִתְקָרֵב אֶלָּא מִשֶּׁלָּהֶן תְּחִלָּה - שמעלה היא להם שהקרבן קרב מממונם, ואין ממונם הולך לשיירי הלשכה (תקלין חדתין). ואף שבלאו הכי הם מתכפרים בקרבן ככל שאר ישראל, מכל מקום, מי שהקרבן נלקח בשקליו נחשב 'בעל הקרבן' יותר משאר העם המתכפרים בו, ולכן יש להם נחת רוח בכך שהקרבן קרב משקליהם (מקדש דוד קדשים יט, י).

תָּנֵי שָׁמַט אֶת הַקַּטַבְלְיָאוֹת נַעֲשׂוּ כּוּלָּן שִׁירַיִים - אם בשעה שהכניס ללשכה את המעות של הגביה השניה או השלישית, שמט בטעות את הכיסוי מעל המעות של שיירי התרומה, ונתערבו המעות החדשות עם שיירי התרומה, נעשו כל המעות שיריים ונפסלו מלקנות בהם קרבנות ציבור (ר"ש סיריליאו; מהר"א פולדא). ויש שגרסו 'ונעשו', ופירשו שלאחר שתרם את התרומה השלישית, היה שומט בכוונה את הכיסוי מהמעות של שיירי התרומה הראשונה והשניה, וכל המעות של שיירי התרומה היו מתערבות יחד [וכן מבואר מלשון ברייתא זו בתוספתא (ב, ד) 'שמט קטבליאות ונתערבו השיריים' (ובתקלין חדתין נראה שגרס כן בגמ' כאן)] (רא"ש; תלמיד הרשב"ש. וראה חזו"א מנחות כח, יג שהתקשה בביאור לשון הברייתא כאן לדעת הרמב"ם, וראה מה שביאר בשקל הקודש בה"ל ב, ז ד"ה עד). ויש שפירש, שכל השקלים שהיו מגיעים מכאן ואילך היו נחשבים 'שיריים' (מלאכת שלמה ג, ג).

תָּנֵי שְׁלִישִׁית הִיא הָיְתָה עֲשִׁירָה שֶׁבְּכוּלָּן שֶׁהָיוּ בָּהּ וְכוּ' וְדַרְכּוֹנוֹת שֶׁל זָהוּב - שכיון שהשקלים שבתרומה זו היו באים ממדינות רחוקות, היו מצרפים אותם למטבעות זהב כדי להקל על משא הדרך [ראה גמ' לעיל (ה, א)], ולכן מטבעות הזהב שבתרומה זו היו רבים יותר מבשאר התרומות (רבינו משולם; תקלין חדתין). ולדעת המפרשים שכל המעות שבאו ללשכה היו ניתנות בקופות גדולות ומהן היה תורם, והמעות שבשלישית באו באותו זמן שבאו המעות שבראשונה ובשניה [ראה ביאורנו לעיל (ע"א ד"ה תרם)], יש לדחוק שכוונת הברייתא היא שכשבאו לתרום את התרומה השלישית בפרוס החג, היו בלשכה הרבה מטבעות זהב, שבאו מהרחוקים ששקלו שקליהם מאוחר יותר, ולכן נקראת 'עשירה שבכולן', אף שלא תרמו ממטבעות אלו [שכל השקלים שלא ניתנו בתחילת השנה בקופות הגדולות נחשבו שיירי לשכה (ראה רמב"ם שקלים ב, ד)] (שקל הקודש בה"ל שם ז ד"ה עד. וראה חזו"א מנחות כח, יג, שהניח בצ"ע).

אַף עַל פִּי שֶׁיֵּשׁ בָּרִאשׁוֹנָה נוֹטֵל מִן הַשְּׁנִיָּה וְכוּ' - שהיה נוטל מעות לצורך הקרבנות מהקופה שנתרמה ראשונה, ולא היה משתמש בכל המעות שבה, אלא בעוד שיש בה מעות היה נוטל מהקופה שנתרמה שניה, ובעוד שיש מעות בשניה היה נוטל מהקופה שנתרמה שלישית, שמצוה ליטול מעות מכל שלשת הקופות (תקלין חדתין; מהרש"ל קידושין נד, א). ויש שפירשו, שאין כוונת הברייתא לשלש הקופות שנתן לתוכן את השקלים, אלא כוונת הברייתא 'בראשונה' היא לתרומה הראשונה שהיתה בפרוס הפסח, ו'השניה' היינו התרומה השניה בפרוס העצרת, ו'השלישית' – בפרוס החג, והיה משתמש במעות שתרם בתרומה הראשונה עד התרומה השניה בפרוס העצרת, ולאחר מכן, אף שנשארו מעות מהתרומה הראשונה לא היה משתמש בהן, וכן בתרומה השלישית (מהרש"א קידושין שם; חזו"א מנחות כח, יב).

ולדעת המפרשים שאת המעות שבאו ללשכה היה נותן תחילה בשלש קופות גדולות ומהן היה תורם שלש קופות קטנות [ראה ביאורנו לעיל (ע"א ד"ה תרם)], יש שפירשו שכוונת הברייתא היא לקופות הגדולות, שלא יתרום את כל שלש הקופות הקטנות מהקופה הגדולה הראשונה, אלא מהקופה הגדולה הראשונה תורם רק קופה אחת מהקטנות, ומהקופה הגדולה השניה תורם קופה שניה מהקטנות, וכן הלאה (קרבן העדה; חזו"א שם, ראה שם שכתב, שלדעת הרמב"ם אין לפרש כפי שהובא לעיל, שהכוונה לשלשת הפרקים שבהם תורמים את הלשכה, שהרי כתב [שקלים ב, ה] שמסתפק מן הקופות הקטנות עד שיכלו, ואף לאחר שתרם את הלשכה שנית [ראה שקל הקודש שם]).

שְׁלְמוּ שִׁלְשְׁתָּן חוֹזֵר וְשׁוֹקֵל - צריכים כל ישראל לשקול מחדש שקלים אחרים (ר"ש סיריליאו; קרבן העדה). אבל המעות שנשארו בלשכה לאחר שתרמו את שלש הקופות הן חולין [בדומה לפירות טבל שהופרשה מהן תרומה, שהפירות הנותרים הם חולין], ואינן כשרות לקנות מהם קרבנות, שהגזברים נחשבים כבעלים ויש להם כח לזכות לכל ישראל את השקלים שבאו ללשכה, ונמצא שבשעת תרומת הלשכה השקלים הניתנים בקופות הם של כל ישראל, והקדושה שבשקלים שלא נתרמו בקופות מתחללת עליהם (ר"ש סיריליאו, ראה ביאורנו לעיל ד"ה גמרא). ויש שגורסים 'יחזור ויתרום', ופירשו, שלא היו צריכים לשקול שקלים אחרים, אלא היה נותן בקופות מהמעות שהגיעו לבית המקדש לאחר שתרמו את התרומה האחרונה בחג הסוכות (תוס' קידושין נד, א ד"ה מועלין, ע"פ המהרש"א שם, ראה ביאורנו לעיל ד"ה אף. וראה עוד שקל הקודש בה"ל ב, ו ד"ה חוזרין).

רַבִּי מֵאִיר אוֹמֵר חוֹזֵר לַשִּׁירַיִים וְכוּ' - שאין בית דין מחללים את הקדושה שבמעות שנשארו בלשכה לאחר שתרמו את הקופות, שמא יצטרכו למעות אלו לבסוף (ר"ש סיריליאו), כשיכלו כל המעות שבקופות (קרבן העדה). ■ להלכה, לא הספיקו להם השקלים שבקופות, חוזרים ותורמים משיירי הלשכה [כדעת רבי מאיר (רמב"ם שקלים ב, ו)]. ויש אומרים, שאין תורמים משיירי הלשכה אלא מהמעות שבאו בין סוכות לפסח [כדעת חכמים, וכפי' תוס'] (שקל הקודש שם, עא), ויש אומרים, שחוזרים ושוקלים מחדש [כדעת חכמים, וכפי' ר"ש סיריליאו] (שם).

רוּחַ הַקּוֹדֶשׁ מְבִיאָה לִידֵי תְּחִיַּת הַמֵּתִים - שכאשר הקב"ה יתן את רוח קדשו במתים, יקומו לתחיה על ידה (מהר"א פולדא). ויש שפירש, שכיון שהגיע האדם בדבקותו בהקב"ה ובהשכלתו למעלה מן הטבע האנושי, יכול להגיע למעלה גדולה כל כך עד שימסר בידו מפתח של תחיית המתים, שכמו שהקב"ה הוא מקור החיים הנותן חיים לכל חי, כך גם האדם הדבק בו בדבקות גמורה יכול למשוך ממנו את החיים עצמם (מסילת ישרים כו. וראה תקלין חדתין).

■ המשך במילואים עמ' 99 ■

מִשֶּׁל צִבּוּר - וכיון ששומרי הספיחים ששמרו עליהם בחינם עשויים להתכוון לזכות בהם, נמצא שכשיביאום לקרבן, לא יהיה הקרבן משל ציבור, שלדעתם 'אין קרבן יחיד משתנה לשל ציבור' (קרבן העדה; תקלין חדתין). ורבי יוסי חולק וסובר ש'קרבן יחיד משתנה לקרבן ציבור' (קרבן העדה לעיל ט, ב), וכמבואר מדברי הגמ' להלן בסמוך. ביאור זה במחלוקתם, הוא כדעת רבא [בב"מ (קיח, א), לפי לישנא קמא], שאמר שיסוד המחלוקת הוא האם חוששים שמא השומר 'לא ימסרם יפה יפה' לציבור, שלדעת חכמים חוששים שמא לא ימסור [-יתרום] את הספיחים בלב שלם [כיון שנוח לו שיקרבו משלו (רש"י שם ד"ה ורבנן)], ולדעת רבי יוסי אין חוששים לכך (רבינו משולם; תלמיד הרשב"ש; ר"ש סיריליאו. וראה בב"מ שם ביאורים נוספים במחלוקתם).

ולחכמים החוששים שמא לא ימסור בלב שלם, אף שבפיו הוא אומר שמוסרם להקדש ו'דברים שבלב אינם דברים' [כמבואר בגמ' (קידושין מט, ב)], כאן אלו 'דברים שבלבו ובלב כל אדם', שנחשבים 'דברים' (המגיה למשנה למלך שקלים ד, ו. ומה שחכמים נקטו לשון 'חוששין', ראה באר יצחק אה"ע י, ו, שאינו בגדר ספק, אלא אומדנא דמוכח ובגדר ודאי).

ומה ששנינו לעיל (ג, ב) שנשים ועבדים וקטנים ששקלו, מקבלים מידם, הוא גם לדעת חכמים, ואין חוששים שמא לא מסרוהו יפה יפה, שדוקא בקרבן העומר ובשתי הלחם שגם לשומר יש חלק בהם, חוששים שלא ימסרם יפה יפה, שסבור שהטעם שבית דין אמרו לו שימסרם יפה הוא כדי שלכל הציבור יהיה חלק בהם, וכיון שנוח לו שיהיו קרבים משלו, חוששים שלא ימסרם יפה יפה, אבל נשים עבדים וקטנים, שאין להם חלק במחצית השקל, אין חוששים שלא ימסרוהו יפה כדי שיהיה קרב משלהם, שהרי הם רואים שאין הקב"ה חפץ שיהיה להם חלק בקרבנות ציבור אפי' בשותפות, ולאו ברשיעי עסקינן (משנה למלך שם. וראה תוס' יו"ט כאן).

גְּמָרָא. דְּרַבִּי יוֹסָה הִיא וְכוּ' - דברי הברייתא שיחיד יכול לתרום עצים לצורך הציבור, הם כדעת רבי יוסי הסובר ששומרי הספיחים מסרום לציבור, אבל לדעת חכמים שאין השומרים יכולים לתורמם לציבור [לפי שחוששים שמא לא ימסרום יפה יפה], אף לענין עצים אין היחיד יכול לתרום לצורך הציבור (תקלין חדתין). ולדעת חכמים, 'זמן עצי כהנים והעם' [המוזכר במשנה בתענית (כו, א)] נקבע ליום טוב כזכר לכך שכשעלו מן הגולה משפחות אלו תרמו עצים למערכה, אבל לדורות הבאים לא קיבלו מהן עצים לציבור [ורק בשעה שעלו מהגולה הותר להן לתרום, שהיתה זו שעת הדחק] (רבינו משולם; ר"ש סיריליאו. וראה שיירי קרבן).

מַה פְּלִיגִין בְּגוּפוֹ שֶׁל קָרְבָּן אֲבָל בְּמַכְשִׁירֵי קָרְבָּן כָּל עַמָּא מוֹדַיי וְכוּ' - וטעם החילוק, שדוקא בגופו של קרבן סוברים חכמים שאין ליקח משל יחיד, שדין זה שקרבן ציבור צריך להיות קרב משל ציבור הוא לעיכובא [שאם לא יהיה משל ציבור, לא יצאו הציבור ידי חובתם בקרבן שאינו שלהם], ולכן חששו חכמים שמא לא ימסרם לציבור יפה יפה, אבל במכשירי קרבן, שהדין שצריכים להביאם משל ציבור אינו לעיכובא, לא חששו חכמים לכך (ע"פ מקדש דוד קדשים לה, א ד"ה אמרינן).

מַתְנִיתָא פְּלִיגֵי עַל רַבִּי יוֹסֵי וְכוּ' - הברייתא חולקת על רבי יוסי בשם ר' אילא שסובר שבעצים שהם מכשירי קרבן חכמים מודים לרבי יוסי שהיחיד יכול לתרום לשל ציבור, שהרי בברייתא מבואר שחכמים סוברים שיום טוב של נדבת העצים נוהג גם בזמן שאין בית המקדש קיים, ובהכרח שיום טוב זה אינו על תרומת העצים שבכל שנה ושנה, שאילו היה כן, לא היה נוהג לאחר החורבן, ומוכח שלדעת חכמים לא היו היחידים תורמים עצים, ויום טוב זה הוא על כך שתרמו בשעת בנין הבית, ולכן הוא נוהג גם לאחר החורבן [ולדעת רבי יוסי, יום טוב של נדבת העצים אינו נוהג לאחר החורבן, כי לשיטתו יום טוב זה הוא על תרומת העצים שאותם יחידים היו תורמים בכל שנה ושנה גם לאחר בנין הבית, ולכן לאחר החורבן שאין תורמים עצים, אין יום טוב זה נוהג] (רבינו משולם; ר"ש סיריליאו. ראה גם מהר"א פולדא ופני משה).

ובהגהות הגר"א גרס '**מַתְנִיתָא פְּלִיגָא עַל רַבִּי אַחָא**', ולגירסא זו הגמ' מקשה מהברייתא על ר' אחא שסובר שחכמים חולקים על רבי יוסי גם בעצים שהם מכשירי קרבן, שמלשון הברייתא 'בשעת הקרבן', משמע שגם לדעת חכמים היחידים היו מביאים קרבן עצים, כלומר עצים ממש (ע"פ קרבן העדה וביאור הגר"ח קניבסקי; תקלין חדתין).

רַבִּי יִשְׁמָעֵאל כְּדַעְתֵּיהּ דְּרַבִּי יִשְׁמָעֵאל דְּאָמַר אֵין הָעוֹמֶר בָּא מִן הַסּוּרְיָא כְּדַעְתֵּיהּ דְּאָמַר יָצָא קְצִיר הָעוֹמֶר שֶׁהוּא מִצְוָה - כשם שאמר רבי ישמעאל שאין העומר בא אלא מתבואת הארץ, ולכן סובר שמצות קצירת העומר דוחה שביעית [ואין אומרים שיקצור מתבואת חוץ לארץ בלי לדחות את איסור קצירה בשביעית], כך סובר שמצות קצירת העומר דוחה שבת (קרבן העדה. וראה מהר"א פולדא ותקלין חדתין). ויש שפירש, שכשם שסובר רבי ישמעאל שהדין שצריך להביא את העומר מתבואת ארץ ישראל אינו רק לכתחילה אלא הוא לעיכובא, כך סובר שהדין שצריך לקצור את העומר ביום ט"ז הוא לעיכובא, ואי אפשר לקוצרו קודם זמנו, שאם לא כן, לא היתה קצירתו דוחה שבת, שהרי מלאכה שאפשר לעשותה בהיתר קודם השבת אינה דוחה את השבת (ר"ש סיריליאו).

מַאן תַּנָּא שׁוֹמְרֵי סְפִיחִית בַּשְּׁבִיעִית נוֹטְלִין שְׂכָרָן מִתְּרוּמַת הַלִּשְׁכָּה רַבִּי יִשְׁמָעֵאל הִיא - שסובר שהעומר ושתי הלחם אינם באים מתבואת חוץ לארץ, שאילו היה אפשר להביאם מתבואת חוץ לארץ, לא היו טורחים להעמיד שומרים בארץ ישראל לשמור על הספיחים, אלא היו מביאים מחוץ לארץ משדות זרועות (רבינו משולם; קרבן העדה). ויש שפירש, שאילו היה אפשר להביאם מתבואת חוץ לארץ, היה אסור להביאם מספיחי שביעית, משום שבשריפתם על גבי המזבח נדחה איסור הפסד פירות שביעית (ר"ש סיריליאו, בפי' שני). או משום שספיחים אלו אסורים באכילה [לדעת רבי עקיבא (פסחים נא, ב) שספיחי שביעית אסורים באכילה מן התורה], ודבר שאסור באכילה אינו קרב על גבי המזבח (שם, בפי' ראשון).

הָהֵן עוֹמֶר מַהוּ שֶׁיִּזָּרַע בַּתְּחִילָּה - כשאין ספיחין, האם מותר לזרוע בשביעית לצורך העומר, כשם שמותר לקצור בשביעית לצורך העומר (תקלין חדתין). ויש שפירש, שספק הגמ' הוא האם מותר לזרוע בסוריא [ששביעית נוהגת בה רק מדרבנן] לצורך העומר (תלמיד הרשב"ש), אבל בארץ ישראל ודאי שאסור, שלא מצינו שהותרה לצורך העומר אלא קצירה, שיש בה מצוה, אבל זריעת העומר שאין בה מצוה, לא הותרה (חזו"א שביעית כב, ג).

המשך במילואים עמ' 99

משל צבור: גמ' [א] מה[א] ראה זמן עצי כהנים והעם להימנות אלא בשעה שעלו ישראל מן הגולה ולא מצאו עצים בלשכה [א]ועמדו אלו ונתנדבו עצים משל עצמן ומסרום לצבור וקרבו מהן קרבנות צבור והתנו עמהן נביאים שביניהן שאפי' לשכה מליאה עצים ועמדו אלו ונתנדבו עצים משל עצמן שלא יהא קרבן מתקרב אלא משלהן תחילה אמר רבי אחא דרבי יוסה היא דרבי יוסה אומר אף הרוצה מתנדב שומר חנם ר' יוסי (אסי) בשם רבי אילא דברי הכל היא מה פליגין בגופו של קרבן אבל במכשירי קרבן כל עמא מודיי שהוא משתנה קרבן יחיד לקרבן צבור תני[ב] [ב]אשה שעשתה כתונת לבנה (צריכה למסור) כשירה ובלבד שתמסרנה לצבור אמר רבי אחא דרבי יוסי היא דרבי יוסי אומר אף הרוצה מתנדב שומר חנם רבי יוסי (אסי) בשם ר' אילא דברי הכל היא מה פליגין בגופו של קרבן אבל במכשירי קרבן כל עמא מודיי שהוא משתנה קרבן יחיד לקרבן צבור [ב] מתני' פליגי על רבי יוסי אותן[ג] הימים נוהגין בשעת קרבן ושלא בשעת קרבן רבי יוסי אומר אינן נוהגין אלא בשעת קרבן בלבד [ג] ועוד מן הדא דתניא (א) אמר[ד] רבי אליעזר בי רבי צדוק אנו היינו מבני סנאה בן בנימין וחל תשעה באב להיות בשבת ודחינו אותו למוצאי שבת [ג]והיינו מתענין ולא משלימין: [ד] העומר ושתי הלחם ולחם הפנים וכל קרבנות הצבור: (מתניתא דר' ישמעאל דר' ישמעאל אמר אין העומר בא מן הסוריא) תמן[ה] תנינן [ד]כל קרבנות היחיד והצבור באין מן הארץ ומן חוצה לארץ מן החדש ומן הישן [ה]חוץ מן העומר [ו]ושתי הלחם שאין באין אלא מן החדש ומן הארץ (ב) רב חונה בשם רבי ירמיה דרבי ישמעאל היא דרבי ישמעאל אומר אין העומר בא מן הסוריא תמן[ו] תנינן עשר קדושות הן [ז]ארץ ישראל מקודשת מכל הארצות ומה היא קדושתה שמביאין ממנה העומר והביכורים ושתי לחם מה שאין מביאין כן מכל הארצות (ג) ר' חייא (חונה) בשם רבי ירמיה דרבי ישמעאל היא דרבי ישמעאל אמר אין העומר בא מן הסוריא תמן[ז] תנינן ר' ישמעאל אומר מה חריש רשות אף קציר רשות [ה] [ח]יצא קציר העומר שהוא מצוה (ד) ר' ישמעאל כדעתיה דר' ישמעאל דאמר אין העומר בא מן הסוריא כדעתיה דאמר יצא קציר העומר שהוא מצוה מאן תנא שומרי ספיחית בשביעית נוטלין שכרן מתרומת הלשכה ר' ישמעאל היא א"ר יוסה דברי הכל היא לא מצאו בסוריא מביאין אותן מספיחין שבארץ ישראל ההן עומר (ה) מהו שיזרע בתחילה ר' חייא בר אדא בעי קומי רבי מנא לא נמצא [ט]כקומץ על השיריים שאינן נאכלין [א] א"ל נעשה כחמשה דברים שהן באין בטומאה ואין נאכלין בטומאה כיצד הוא עושה נוטל מעות מן השולחני (ו) ונותן לקוצרין ולשומרין עד שלא יקרב העומר ומביא מעות מתרומת הלשכה ומחללין עליו (ז) וטבות כן (ר' יוסי בשם) רבי אחא בשם רבי בא כל[ח] מה שיתן הן הן דמיו משעה הראשונה תנא[ט] אף בפתחי אבנים כן כיצד הוא עושה (ח) נוטל מעות משולחני ונותן לחוצבין ולסתתין עד שלא תינתן על גבי הדימוס ומשניתן על הדימוס [י]מביא מעות מתרומת הלשכה ומחללין עליה וטבות כן ר' יוסי (בשם רבי אחא) בי רבי בון בשם שמואל [ג] כל מה שיתן הן הן דמיה משעה הראשונה:

קרבן יחיד אינו משתנה לשל צבור: גמ' מה ראו וכו'. אמתני' דפ"ד דתענית קאי דתנן התם זמן עצי הכהנים והעם תשעה וקשיא ליה מה ראו להימנות הא אפי' כל יחיד יכול לנדב עצים כדתנן לקמן פ"ו: אלא בשעה וכו'. וקמ"ל שהעצים שלהן קודמין לכל שאר עצים שבלשכה: הנביאים שביניהן. שהיו באותו הדור כגון חגי זכריה ומלאכי ועזרא ונחמיה: אלא משלהן. מעצים שהתנדבו הן: דר"י היא. הא דאמרינן שעצים לקרבנות צבור באים בשל יחיד אתיא כר' יוסי דמתני': דברי הכל היא. ואפילו כרבנן דע"כ לא פליגי רבנן ור"י אלא בגופו של קרבן: אבל במכשירי קרבן. כגון עצים לקרבנות הכל מודים דמשתנה מיחיד לצבור: כתונת לבנה. הכהן לשרת בו בקדש: צריכה למסור לצבור. מיהו אם מסרה מותר לעבוד בו: במכשירי קרבן. כגון כתונת: ה"ג מתני' מסייעא לר' יוסי. וה"פ מהך ברייתא דמגילת תענית מוכח כדאמר ר' יוסי בשם ר' אילא דד"ה היא: בשעת הקרבן. בזמן שבהמ"ק קיים: ר"א אין נוהגין אלא בשעת הקרבן. ש"מ דרבנן דפליגי עליה דר"י סוברים דנוהג אפי' שלא בשעת הקרבן ופשיטא שמודים שהיו זמנים להבאת העצים וכמתניתין דתענית: והיינו מתענין ולא משלימין. מפני שיו"ט שלהן היה שבני סנאה בן בנימן הקריבו עצים בעשרה באב כדתנן בתענית פ"ד וזה היה ודאי אחר החורבן דבזמן הבית אין צום בט' באב ואס"ד דלא היו העצים אלו אלא לצורך קרבנות יחיד ודינו כקרבן יחיד למה יהיה להן יו"ט אף שלא בשעת קרבן בשלמא בשעת קרבן ניחא דאף יחיד שמביא קרבן הוה ליה כיו"ט כדאמרינן בריש פרק מקום שנהגו אלא לאחר החורבן מ"ט אלא ודאי דאף לקרבנות צבור התנדבו אלו ונשאר היו"ט לדורו' ומסתמא לא פליגי רבנן דמתני' עליה דראב"צ דקי"ל מעשה רב: מתני'. דתנן שומרי ספיחים בשביעית וכו' ש"מ דאין העומר ושתי הלחם באין אלא מארץ וכדפרישית במתני' אתיא כר"י דאמר שאין העומר בא מח"ל דאי כר"י בר' יהודה דאמר העומר בא מח"ל ל"ל שומרי ספיחים תיפוק ליה שאפשר להביאו מח"ל: אין השמר בא מן הסוריא. רבותא קמ"ל דאפילו מן הסוריא דדמיא לא"י במקצת אינו בא וכ"ש מחו"ל ממש: תמן תנינן. מנחות פ"ט: שאין באין אלא מן החדש. דכתיב מנחה חדשה: ומן הארץ. לגבי שתי לחם כתיב ממושבותיכם וגבי עומר כתיב וקצרתם את קצירה ולא קציר של ח"ל: תמן תנינן. בפ"ק דכלים: והביכורים. דכתיב ולקחת מראשית כל פרי האדמה אשר תביא מארצך: תמן תנינן. בפ"ק דשביעית: מה חריש רשות. דכתיב בחריש ובקציר תשבות ודרשינן מה חריש דהוא דוקא רשות שהרי אין לך חריש שיתרום לשם מצוה דאפילו גבי עומר אם מצא חרוש אינו חורש אף קציר נמי שהוא רשות הוא דאסור בשבת אבל קציר של מצוה כגון קציר העומר שמצוה לקצור לשם העומר דוחה שבת: ה"ג ר"י כדעתיה דאמר אין העומר בא מסוריא. וכ"ה במס' שביעית וה"פ ר"י לשיטתיה דסובר שאין העומר בא אלא מן הארץ ואפילו בשביעית קוצרין אותו בארץ דקציר דידיה דוחה שביעית מפני שהוא מצוה וה"ה לדוחה שבת: ד"ה היא. ומתני' איירי בשנת בצורת ולא מצאו תבואה בחו"ל וצריכין להביא מספיחי א"י: ההן עומר וכו'. האי עומר אם אין שם ספיחים מהו שיזרע לצרכו לכתחילה בשביעית: לא נמצא. אם נזרע בשביעית כקומץ על שיריים שאינן נאכלין שהרי השיריים אסורין באכילה וקומץ שאינו מתיר שיריים לאכילה אינו קומץ: נעשה כחמשה דברים וכו'. דתנן בפרק כילד צולין חמשה דברים באין בטומאה ואינן נאכלין בטומאה העומר ושתי הלחם וכו' וה"נ עומר שנזרע בשביעית אין שיריו נאכל כאילו בא בטומאה: כיצד הוא עושה. אמתני' קאי דתנן שומרי ספיחין בשביעית נוטלין שכרן מתרומת הלשכה וקשיא איך הקדש יוצא בלא חילול לכך קאמר שמתחילה לא היו הקוצרין והשומרין מקבלין שכר מהלשכה אלא משלחני ממעות חולין ואח"כ קודם הקרבה מחללין ממעות הלשכה: ופריך וטבות כן. וכי טוב הוא לעשות כן הרי כשפודה אותו אינו שוה כל כך כמה שהוציאו עליו לשומרין שהרי צריך לנפותו ומשתייר ממנו הרבה וגם עומר אחד אינו שוה מעות אלו: כל מה שיתן. הגזבר הן הן דמיו משעה הראשונה וה"ז כאילו הם נתנו מעות השומרין: אף בפתחי אבנים כן. המסתתין האבנים לצורך בנין הבית לא היו מקבלין המעות מן הגזברים מיד: לחוצבין. מן ההר: ולסתתין. המרבעין האבנים ומחליקן: הדימוס. שורה של בנין: וטבא היא כן. הא לפעמים מתקלקלין האבנים קודם שנתנו לבנין נמצא האבנים שנצרכו לבנין אינן שוים כ"כ כמו השכר שנתנו השלחנו':

משנת אליהו

ה"ג האשה שעשתה כתונת לבנה כשירה ובלבד שתמסרנה לצבור. וכ"ה בתוספתא ספ"ק דיומא מעשה בישמעאל ב"פ שעשתה לו אמו כתונת מאה מנה והיה עומד ומקריב ע"ג המזבח. שוב מעשה בראב"ח שעשתה לו אמו כתונת מב' רבוא והיה עומד ומקריב ע"ג המזבח כו' האשה שעשתה כתונת כו' כשרה ובלבד שתמסרנה לצבור. ומשמע בפשיטות דגם לעבודת צבור כשרה כדמוכח מהני עובדי דקאמר והיה עומד ומקריב ע"ג המזבח סתם. אך בסוגיין ליכא לאכוחי על קרבן גופיה שהתנדב יחיד לצבור אם כשר ומהני תרין אוקימתין משמע עכ"פ דבגופי' של קרבן פליגי והלכה כרבנן נגד ר"י. אבל בסוגיא דבבלי דר"ה ז' א' מפורש דגם קרבנות שהתנדב יחיד משלו כשרין ובלבד שימסרם לצבור. וכ"פ הרמב"ם פ"ח מהל' כלי המקדש ה"ג. אבל בסוגיא דיומא שם ל"ה ב' מוכח בברייתא דתני ר"ה ב"י אחר שכלתה עבודת צבור כהן שעשתה לו אמו כתונת לובשה ועובד בה עבודת יחיד ובלבד כו' פשיטא כו'. והוא כלפי לייא נגד סוגיא דר"ה. דגם דבבלי לא מחלק בין גופו של קרבן ובין מכשירין אבל שיהיה מכשירין חמורין מקרבנות דאמר כאן דוקא עבודת יחיד. ובמשנה למלך בהל' שקלים ושם בפ"ח מהל' כה"מ האריך הרבה בפלפוליו בדברי התוס' דיומא שם ד"ה ניחוש ע"ש. ומ"ש דסוגיא דירושלמי אתיא כחדא עם סוגיא דר"ה. אינו מובן. דהא לירושלמי לאוקימתא קמא אף במכשירין פליגי ולמסקנא מחלק בין מכשירין אבל בגופי' דקרבן ודאי פליגי רבנן ואסרי. ומסוגיא דמנחות (כ"א ב') אין נ"מ לדינא דשם איכא דבן בוכרי ומשמע שם דלרבן יוחנן ב"ז לא בעינן כלל מסירה דילהו יפה אלא כיון דמייבין הן וכיון שבאים השקלים ללשכה הוו ככל השקלים ועיין בסוגיא דהכא פ"ק ה"ד. והרמב"ם פסק כסוגיא דר"ה. ומסקנת המ"ל דס"ל דפליגי הסוגיות ודחה כל הסוגיות משום סוגיא דר"ה המפורשת ואפשר דגי' אחרת היה לו להרמב"ם בסוגיא דיומא ול"ג יחיד. ולגי' זו שייך שפיר פשיטא דהאל"כ מאי פריך פשיטא טובא קמ"ל דרק עבודת יחיד עובד בה ואפשר דגם גי' התוס' היתה כן וממורץ כל תמיהת המ"ל שם. ע"ש: ה"ג מתני' פליגא על ר' אחא כו' אמר רבי אליעזר בר רבי צדוק כו'. ול"ג ועוד מן הדא דהדא מתני' היא וכמו שפירש בקונטרס ובק"ע נדחק מאד בזה:

ריבב"ן

תיבטל אמר ליה ומי קאמינא [אנא] תיבטל ליתי משל אשתקד בעינא כרמל וליכא שכבר יבש וליתי כרמל משל אשתקד בעינן כרמל בשעת הקרבה וליכא דר' יוחנן אמר [כרמל] תקריב ור' אלעזר אמר ראשית קצירך ולא סוף קצירך בשעת הבאתה תהא תחלת קצירה שלאותה תבואה שבאתה ולא סוף קצירך [ואם מייתי] מדאשתקד הויא לה שעת הבאתה סוף קצירך כך פירש רבינו שלמה: ר' יוסי אמר אף הרוצה מתנדב ושומר חנם אמרו לו אם אתה אומר כן אינן באין משל צבור. בפ' הבית והעליה (דף קיח) מפרש טעמייהו ומסיק דכ"ע הבטה בהפקר לא קני פי' מה שאדם שומר בראייה בעלמא בלא זכייה אחרת או חזקה לא קני והכא בחוששין לבעלי זרועות קמפלגי ת"ק סבר תקינו רבנן ד' זוזי למיתב להו מלשכה כי היכי דלא ליתו בעלי זרועות ולשקלו מינייהו ור' יוסי סבר לא חיישינן לבעלי זרועות ומאי אתה אומר הכי קאמרי ליה מדבריך שאתה אומר מתנדב ושומר חנם לדברינו דחיישי' לבעלי זרועות אין תמידין ומוספין באין משל צבור דאחר גם כן יכול לידור תמידין ומוספין א"כ אותן ד' זוזי שהיינו נותנין לשומרין אנו קונין תמידין ונמצא שהן של שומרים:

תקלין חדתין

גמ' ה"ג תמן תנינן. בתענית (כ"ו א'): תשעה. באלו הט' זמנים היו הכהנים והעם מתנדבים להביא עצים והיו מקריבים קרבן אותו היום ואפילו היו עצים הרבה למערכה היו אלו מתנדבים ומקריבין באלו ט' זמנים: מה ראו. למה הוצרכו לימנות אלו זמנים מיוחדים דכל יחיד יכול להביא נדבה עצים כדלקמן פ"ו: עמדו אלו כו'. ולהכי הוצרכו לימנות משום שהיא תקנה דעביד להו הני נביאים כי היכי דלא לידחינהו מאתרייהו: ומסרום לצבור. שיהא של צבור וזהו דאמר והקריבו מהן קרבנות צבור: מלאה עצים. של צבור: משל עצמן. שיהא קרבן נדבתם כדתנן לקמן פ"ו האומר הרי עלי עצים כו': משלהן תחלה. מעצים שהתנדבו ובבבלי שם סמיך לה בקרא דנחמיה שנאמר והגורלות הפלנו על קרבן העצים הכהנים הלוים והעם להביא לבית אלהינו לבית אבותינו לעתים מזומנים שנה בשנה לבער על מזבח ה' אלהינו ככתוב בתורה: דר"י היא. הא דאמר שעצים דיחיד קרבים לשל צבור הואיל ומסרי לצבור כדקאמר ומסרום לצבור דאילו לרבנן לא מהני גבי שומר חנם אף שמוסר לצבור: במכשירי קרבן. כגון עצים לקרבנות: תני האשה כו'. בתוספתא ספ"ק דיומא: ה"ג כשרה ובלבד שתמסרנה כו'. ובגמרא דיומא (ל"ה ב') פריך פשיטא ומשני מ"ד ניחוש שמא לא ימסרנה יפה קמ"ל: ה"ג מתניתא פליגא על רבי אחא: אותן הימים. ברייתא שנויה במגילת תענית והובאה בתענית (י"ב) ובעירובין (מ"א): נוהגין בשעת קרבן. יו"ט דקרבן עצים: מבני סנאה. הכי גרסי לה התוספתא שם: בן בנימין. משבט זה: והתענינו ולא כו'. ובבבלי שם מקיים מפני שיו"ט שלנו היה. והתם רבנן הוא דאמרי לה דפליגי אר' יוסי וראב"צ בשטת רבנן קאמר לה דס"ל אף שלא בזמן קרבן דהא איהו היה לאחר החורבן מדהזכיר צום ט"ב ולרבי אחא הא לא היה לרבנן קרבן יחיד דעצים דאיהו לא מחלק בין מכשירין לגופו של קרבן. ובברייתא מוכח דהיה קרבן עצים דיחידים כדקאמר ראב"צ אנו היינו כו' החזיקו אותו יום טוב דקרבן עצים דיחידים שלהם ליו"ט: תמן תנינן. מנחות פ"ג ב': מסוריא. דהיא מקצת א"י כ"ש מכל חו"ל ממש: תמן תנינן. פ"ק דכלים: ה"ג דתנן ר"י אומר מה חריש כו'. והוא בפ"ק דמ"ק (ג' ב' ד' א' ובמנחות ע"ב א' פ"ג ב' ור"ה ט' א') דת"ק דריש ליה בגאס אינו ענין לשבת תנהו לשביעית ולאסור הקצירה במוצאי שביעית ור"י מתיר הקצירה במוצאי שביעית ודריש לקרא אשבת וע"כ ס"ל דאסור להביא מסוריא דאי מותר להביא מסוריא למה התיר לקצור בשביעית: ר"י היא. דס"ל אין העומר בא מסוריא ולכן הוצרכו לשמור הספיחים: לא מצאו מסוריא כו'. וגם לרבנן צריכים לשמור הספיחין שבא"י שמא לא ימצאו בסוריא ויצטרכו לספיחין דא"י: מהו לזרוע בתחלה. כשאין ספיחין אם מותר לזרוע בשביעית בא"י דהא קצירה הותרה בשביעית לצורך העומר: כקומץ על השיריים כו'. דקומץ שאין מתיר שיריו לאכילה אינו קומץ והכא נמי יהיו השירים אסורין כשיזרע בשביעית: כחמשה דברים כו'. דתנן בפסחים (ע"ו ב') ועומר וב' הלחם מיחשב שם והתם ודאי אין שיריו נאכלין ואפי' הכי הוי עומר כשר ה"נ הכא ושפיר מיבעיא להו: כיצד הוא עושה. אמתני' מהדר לפרושי כילד פורעין לשומרי ספיחין דמלשכה א"א להוציא הקדש לחולין להדיא: ומחללין עליו. כלומר על העומר שמרוהו ונעשו המעות חולין ומסלקין אותן לשולחני: וטבות כן. וכי טוב הוא לחלל מעות הלשכה על העומר דהא מן העומר ילך הרבה לאיבוד נקיותו מפסולת שבו ולשירים: הן הן דמיו כו'. מה שישאר ממנו לעומר הן דמיו שנתן הנזכר משעה ראשונה: בפתחי אבנים. אומני הבנין שמסתתין אבנים גם כן היו נוטלין מן השלחני כנ"ל: חוצבין. אבנים מסרטן: מפתתין. לתקן האבנים:

מסורת הש"ס

א) תענית פ"ד הל"ד מגילה פ"ק הל"ד ובבלי תענית כח א: ב) עי' יומא לה ב ולקמן הל"ב: ג) ר"ה יט ב: ד) תענית יב א: ה) מנחות פג ב: ו) כלים פ"א מ"ו: ז) ירושלמי שביעית פ"א הל"ב: ח) עי' תוספתא מנחות פ"י: ט) ע' מעילה יד א ב:

עין משפט נר מצוה

ד א מיי' פ"ו מכלי המקדש הל"ט:
ה ב מיי' שם פ"ח הל"ז:
ו ג מיי' שם פרק ו הלכה ט:
ז ד מיי' פרק ו מאיסורי מזבח הלכה טו:
ח ה מיי' שם ופ"ז מתמידין הל"ה:
ט ו מיי' פרק ח מתמידין הל"ב:
י ז מיי' פ"ז מבית הבחירה הל"ב:
יא ח מיי' פרק ז מתמידין הל"ו:
יב ט מיי' פרק י"א מפה"מ ה"כ:
יג י מיי' פרק ח ממעילה הל"ג ד:

נוסחת הבבלי

(א) א"ר אלעזר בר צדוק אנו היינו מבני סנאב כו' ודחינוהו לאחר השבת והתענינו ולא השלמינו: (ב) רב הונא בשם ר"י דר"י היא דאמר כו': (ג) רב הונא בשם ר"י דר' ישמעאל היא דאמר כו': (ד) ר"י כדעתיה דאמר כו' מסוריא מאן תנא כו': (ה) מהו לזרוע לכתחילה כו' בעא קדם ר' מני כו': (ו) ונותן לקוצרין (ולעומרין) ולשומרין עד כו': (ז) וטבות כן ר' יוסי בשם ר' אחא כל כו': (ח) מביא מעו' מן השולחני ונותן לחוצבין כו' הדימוס אח"כ מביא כו' ר' יוסי בשם ר' אחא כל כו':

הגהות הגר"א

[א] צ"ל תמן תנינן זמן עצי כהנים וכו'. והוא בתענית (כו:): [ב] ה"ג מתני' פליגא על ר' אחא: [ג] מלות ועוד מן הדא דתניא. ל"ג דהא הדא מתני' היא וכק"ע נדחק מאוד בזה: [ד] מן העומר ושתי הלחם עד תמן תנינן נמחק: [ה] ה"ג יצא קציר העומר שהוא מצוה מאן תנא שומרי ספיחין וכו'. והשאר שבינתיים נמחק וגרס דתנן ר' ישמעאל:

גליון הש"ס

[א] עי' ש"ק ועיין תוס' מנחות דף פל ע"א ד"ה שומרי: [ג] עי' ש"ק ועיין תוס' מעילה דף יד ע"א ד"ה בונין ותוס' ב"ק דף עז ע"ב ד"ה אומר:

הלכה ב מתני' פרה אדומה ושעיר המשתלח לעזאזל באין מתרומת הלשכה. אע"ג דפרה אינה נשחטת בעזרה באה מתרומת הלשכה דחטאת קרייא רחמנא ושעיר המשתלח לפי שצריך ליקח שני שעירים ואין ידוע על איזה מהם יעלה הגורל לה': ולשון של זהורית. שני תולעת שמשליכין אל תוך שריפת הפרה וה"ה לעץ ארז ואזוב אלא נקט לשון של זהורית לבד לחלק בין לשון של זהורית זה ללשון של שעיר המשתלח: כבש פרה. שהיו עושין שני גשרים זה ע"ג זה מפני קבר התהום מהר הבית להר המשחה ועליהן היו מוליאין את הפרה: וכבש שעיר. שהיו עושין כמין גשר ועליו היה הולך המשלח את השעיר מפני הבבליים שהיו תולשים בשערו ואומרין טול וצא שלא תשהה עונותיו: ולשון שבין קרניו. לידע אם הלבין ונתכפרו עונותיהן של ישראל והאי אינו צורך קרבן לפיכך אינן באין מתרומה שהופרשה לשם קרבנות אלא ממה שנשתייר בלשכה אחר הפרשת התרומה: ואמת המים. העוברת בעזרה אם צריכין תיקון: וכל צרכי העיר. לחפור בורות שיחין ומערות ותיקון רחובותיה ושווקיה ושמירת העיר: מותר שירי הלשכה. מה שנשאר אחר שנעשה מהן תיקון צרכי העיר: לוקחין מהן יינות שמנים וסלתות. ומוכרין אותן למי שצריך יין לנסכים ושמנים למנחות: אין משתכרין בשל הקדש. שאין עניות במקום עשירות וגנאי הוא להקדש: ואף לא בשל עניים. דלמא מתרמי עני וליכא למיתב ליה: מותר התרומה. היינו מה שנשאר בקופות בר"ח ניסן שאז מביאין קרבנות מתרומה חדשה: צפוי לבית קדשי קדשים. לרצפה ולכותלים: מותר הפירות. מפרש בגמ': קיץ למזבח. כשהמזבח בטל מביאים מהן עולות כמו שדרך בני אדם להעלות מיני מתיקה על השלחן בגמר סעודתם כך אחר שגמרו להביא חובת היום מביאין עולות הללו כשאין נדרים ונדבות והמזבח בטל: מותר תרומה לקיץ המזבח. שלצורך קרבנות הופרשה: מותר הנסכים. מפרש בגמ': מותר נסכים לקיץ המזבח. שהנסכים כליל והעולה כליל: זה וזה. ר"ע ור"ח: גמ' של שעיר המשתלח. דבעי חלוקה כדתנן ביומא מה היה עושה חליו קשר בסלע וחליו קשר בקרניו לפיכך היה משקלו סלע: ושל מצורע. דלא צריך חלוקה די לו בשקל: ושל פרה. דבעי כובד ליפול אל תוך שריפת הפרה בעיא משקל שני סלעים: ואית דמפקין לישנא. כלומר יש אומרים בלשון אחר של פרה בי' זוזין והיינו הך דסלע ד' זוזין ושני סלעין ומחצה הן י' זוזין: מבקרי מומי קדשים נוטלין שכרן מתרומת הלשכה. דאילו ליטול שכר מכל בהמה בפני עצמה אסור דתנן הנוטל שכר להיות רואה בכורות אין שוחטין על פיו הלכך נוטל מתרומת הלשכה תהיה הבהמה תמימה או בעלת מום אין לו תועלת: שני דייני גזלות. שבירושלם: האורגות בפרכות. שבין היכל לקדשי הקדשים: מה פליג. במאי פליגי: ר"י גרוגרות. כך שמו: מזבח הזהב. כלי הוא ולא בנין שאינו מחובר לאדמה ויכולין לטלטלו לפיכך נידון ככלי: ממותרי הנסכים. לקמן פ"ה מפורש מה מותר נסכים: מזבח העולה. שהוא בנין: חוץ לעזרות. כל מה שהוא חוץ לעזרת ישראל כגון עזרת נשים והחיל וחומת העיר ומגדלותיה: מועלין בהן. ואם"ד דמשירי הלשכה הן באין קשיא וכי יש מעילה בשירים: ומשני אלא כר"מ. אתיא הך ברייתא: אמר ר' חיננא. אפי' כר"מ לא מצי אתיא: אלא בתוך שנתו. הוא דמועלין בשיריים דשמא יצטרכו לקנות מהן קרבנות צבור וכדאמרינן לעיל פ"ג ה"ד: והכא חוץ לשנתו אנן קיימין. דבתוך שנתו אסור להוציאן לצורך דברים אחרים דשמא יצטרכו לקרבנות צבור: מעכבין את הקרבן. שאסור להקריב קרבן אם אין אלו במקומן ויותר נראה שאסור להקריב עליהן קרבן כגון לחם הפנים על השולחן ונרות במנורה וקרבנות על המזבחות וזריקת הדם על הפרוכת וריחוץ ידים ורגלים בכיור: כל הן. כל היכא דכתיב נכח כגון במנורה דכתיב ואת המנורה (תתן) נוכח השלחן: צלע אינו מעכב. כגון בשלחן

נוסחאות ישנות

הלכה ב מתני' [א]פרה ושעיר המשתלח ולשון של זהורית באין מתרומת הלשכה [ב]כבש פרה וכבש שעיר המשתלח ולשון שבין קרניו ואמת המים וחומות [ה] העיר ומגדלותיה וכל צרכי העיר באין משירי הלשכה אבא שאול אומר כבש פרה כהנים גדולים עושין משל עצמן מותר [ו] שירי לשכה מה היו עושין בהן לוקחין בהן יינות שמנים וסלתות והשכר להקדש דברי רבי ישמעאל רבי עקיבא אומר אין משתכרין בשל הקדש [ג]אף לא משל עניים מותר התרומה מה היו עושין בה רקועי זהב ציפוי לבית קודש הקדשים רבי ישמעאל אומר מותר הפירות קיץ המזבח מותר תרומה לכלי שרת רבי עקיבא אומר [ד]מותר תרומה לקיץ המזבח מותר נסכים לכלי שרת רבי חנניה סגן הכהנים אומר [ה]מותר נסכים [ג] קיץ המזבח מותר התרומה לכלי שרת זה וזה לא היו מודים בפירות: גמ' כבש פרה כו' (א) ר' ישמעאל בר נחמן בשם רבי יונתן (נתן) ג' לשונות הן של [ד] שעיר בסלע [ו]של מצורע בשקל [ז]של פרה בשתי סלעים (ב) רבי חוניה דברת חוורין רבי בא בר זבדא בשם רבי שמעון בן חלפתא של פרה בשתי סלעים ומחצה ואית דמפקין לישנא בעשרה זוז (מותר שירי לשכה כו') (ג) ר' [ה] יהודה בשם ר' שמואל [ח]תלמידי חכמי' המלמדין את הכהנים הלכות שחיטה הלכות קבלה הלכות זריקה נוטלין שכרן מתרומת הלישכה (ד) רבי יצחק בר רדיפה בשם רבי אימי מבקרי מומי קדשים נוטלין שכרן מתרומת הלישכה רבי אחא ר' תנחום בר חייא בשם ר' שמלאי [ט]מגיהי *ספר העזרה [א] נוטלין שכרן מתרומת הלשכה (ה) גידל [ו] בר בנימין בשם ר' אסי שני דייני גזילות נוטלין שכרן מתרומת הלשכה שמואל [ז] אמר [י]נשים האורגות בפרוכת נוטלין שכרן מתרומת (ו) הלשכה רבי חונה אמר מתרומת בדק הבית מה פליג שמואל [ב] עבד לה [ב] כקרבן רב *הונא עבד לה כבנין אמר רבי חזקיה תנא ר' יהודה (גרוגרות) גרגדות הקטרת [ח] וכל קרבנות הצבור [כ]באין מתרומת הלשכה מזבח הזהב וכל כלי שרת [ל]באין ממותר נסכים [מ]מזבח העולה וההיכל והעזרות [ג] באין משירי הלשכה חוץ לעזרות באין מלשכת בדק הבית והא תני אבני [ד] המזבח ההיכל והעזרות מועלין בהן וכי יש מעילה בשיריים [ה] אלא כר"מ דר' [ט] מאיר אמר מועלין (ז) בשיריים א"ר חייא (חיננא) כלום אמר ר"מ אלא בתוך שנתו והכא חוץ לשנתו אנן קיימין א"ר חזקיה (ח) תנא רבי יהודה *גדגניות השלחן והמנורה והמזבחות והפרוכת מעכבים את הקרבנות דברי ר' מאיר וחכמים אומרים [ו] אין לך מעכב את הקרבן אלא [ב] הכיור והכן בלבד ולא כן א"ר *אליעזר ור' יוסי בן חנינה תריהון אמרין כל הן דכתיב נכח מעכב צלע אינו מעכב ואמר רבי שמואל בר נחמן בשם רבי יונתן ואפילו צלע מעכב (ט) וא"ר אילא בשם ר'

חונה | גרוגרות | אלעזר

ריבב"ן

מתני' ב פרה אדומה ושעיר המשתלח. פרה אדומה על שנקראת חטאת באה מתרומת הלשכה ושעיר המשתלח ממקום שבא שעיר הנעשה בפנים כדתניא בפ' שני שעירי (דף סג) ולקח את שני השעירים שיהיו שניהן שוין במראה ובקומה [ובדמים] ולקיחתן כאחת: ולשון של זהורית. בעוד שהיה מלבין ונותנין אותו באולם כדאמר ביומא בפ' שני שעירי [דף סז]: כבש פרה. שהיו עושין מירושלים להר המשחה כיפה מול אוטם מפני קבר התהום כדאמר במסכת פרה פ"ג: וכבש שעיר המשתלח. דתנן ביומא בפ' שני שעירי עזים וכבש היו עושים מפני הבבליים שהיו מתלשין בשערו ואומרים לו טול וצא ולשון שבין קרניו לאחר שמת שמעון הצדיק שראו שלפעמים היה מלבין ופעם לא היה מלבין התקינו שהיו מניחין בין קרניו ובסלע כל הראוי לפנים ואף פרה אדומה ושעיר המשתלח באין מתרומת הלשכה אבל כבש השעיר אע"פ שהיה בפנים הואיל שלא הוצרך לעשותו אלא מפני הבבליים לא היה בא מתרומת הלשכה וכל שהוא צורך חוץ נעשה משירי הלשכה לפי שלא היה בו מעילה לר' יהודה אבל לר' מאיר יש מעילה גם בשירי הלשכה לפי שלפעמים כשהיה נחסר תרומת הלשכה לקנות קרבנות צבור מביאין לו מן השירים: מתני' ג שירי לשכה. הכסף שנשאר שם שלא בא בקופות לוקחין בהן יינות כדי להשתכר: אין משתכרין בשל הקדש. מפרש במסכת כתובות בפרק בתרא (דף קו) לפי שאין עניות במקום עשירות ואף לא בשל עניים מפני שפעמים היו צריכין מעות לעניים ואין בידם: מתני' ד מותר. תרומת הכסף שנשאר בקופות: מותר פירות. ר' ישמעאל לטעמי' דאמר לעיל שהיו לוקחין יינות ושמנים וסלתות להשתכר קיץ המזבח בשעה שהמזבח בטל שאין בו מה להקריב לוקחין עולות ומקריבין ונקראין קיץ המזבח כאדם שאוכל פירות בקינוח סעודה כדאמרי' בשבועות פ"ק [יב] כבנות שבע לאדם: לכלי שרת. דס"ל להאי תנא מכשירי קרבן כקרבן לפיכך באין ממקום שהקרבנות באין ובכתובות פ' בתרא מפרש טעמא דכתיב את שאר הכסף איזהו כסף שיש בו שירים הוי אומר זו תרומה ואימא שירים גופייהו כדאמר רבא העולה עולה ראשונה ה"נ הכסף כסף ראשון: מותר נסכים. מפרש במנחות פרק שתי מדות ר' חייא בר יוסף אמר בירוצי המדות פי' שהיה הגזבר לוקח סולת ויין ושמן במדה טפופה וגדושה ומחזיר לקונין ממנו לצורך מזבח במדה מחוקה ר' יוחנן אמר כאותה ששנינו המספק סלתות מארבע ועמדו משלש יספק מארבע דמעות קונות דכתב רחמנא ונתן הכסף וקם לו קיבל משלש ועמדו מארבע יספק מארבע שיד הקדש על העליונה ולא יהיה כח הדיוט חמור מן ההקדש דהדיוט כל זמן שלא משך יכול לחזור בו וזה וזה לא היו

תקלין חדתין

מתני' פרה. פרה אדומה אע"ג דאינה נשחטת בעזרה באה מתרומת הלשכה דחטאת קרייה רחמנא: שעיר המשתלח. לפי שצריך ליקח ב' שעירים וא"י על איזה יעלה הגורל לה': ולשון של זהורית. שני תולעת שמשליכין אל תוך שריפת הפרה וה"ה עץ ארז ואזוב אלא נקט לשון של זהורית לחלק ביני ובין לשון של שעיר המשתלח: כבש פרה. הגשר שהיו עושין א' ע"ג שלמטה הימנו מפני קבר התהום מהר הבית להר המשחה ועליהן היו מוליאין הפרה: וכבש שעיר. שהיו עושין גשר שעליו יוליך המשלח את השעיר מפני הבבליים שהיו תולשין בשערו ואומרים טול וצא שלא תשהה עונותיו: ולשון שבין קרניו. לידע אם הלבין והאי אינו צורך קרבן לכן אינן באין מתרומת הלשכה שהופרשה לשם קרבנות אלא משירי הלשכה: ואמת המים. העוברת בעזרה אם צריכה תיקון: וכל צרכי העיר. לחפור בורות שיחין ומערות ותקון רחובותיה: גמ' בסלע. שצריך לחלקו כדאמרינן ביומא חליו קושר בסלע וחליו בין קרניו: בשקל. דלא בעי חלוקה די בשקל: בב' סלעים. דכתיב והשליך אל תוך שריפת הפרה דבעינן קצת כובד ליפול לתוך שריפת הפרה ובעינן יותר: ואית דמפקין. לשנא אחרינא: בעשר זוז. הדא שיעורא הוא דהסלע ד' דינרין: מומי קדשים. של קרבנות שנתקדשו. דליטול מכל בהמה בפ"ע אסור דהא תנן הנוטל שכר לראות בכורות אין שוחטין על פיו אבל כשנותנין לו מתרומת הלשכה ש"ד דאין לו תועלת אם תהיה תמימה או בעלת מום: ספר העזרה גרסינן. ספר שבעזרה: בפרכת. כגון אותן פרוכת שתחת בנין דהיינו פרכת המבדילין בין היכל לק"ק שהיו במקדש שני במקום אמה טרקסין שעשה שלמה בבנין ראשון ואנשי הגולה עשו את הבנין גובה מאד ולא יכול בנין בעובי החומה להתקיים בגובה כזה והרחיבו לא יכלו לפי שמקצרין את ההיכל ואת ק"ק ועשו ב' פרכות וביניהן אמה ואותן פרכות ס"ל לרב הונא דבאין מב"ה: ה"ג עביד לה כבלים. דתנא דבי ר"י כלי שרת באים מתרומת הלשכה ול"ג כקרבן דלכלים מסתבר למותן יותר מלקרבן אע"ג דקרבן נמי אתי מתרומת הלשכה: כבנין. הואיל ועשויות תחת בנין: ר"י בר גרוגרות. שם אדם: הקטורת כו'. ברייתא זו הובאה בבבלי כתובות (ק"ו ב') וה"ג לה נמי הכא: מזבח הזהב. שהוא כלי ולא בנין שיוכל להטלטל לכן נידון ככלי: מזבח העולה. שהוא בנין. בא מקדשי ב"ה: חוץ לעזרות. כגון חומות העיר ומגדלותיה באין משירים הנותרים בלשכה: ה"ג והתני אבני ירושלים מועלין בהן. וזה ודאי חוץ לעזרות וקשה וכי יש מעילה בשירים: ה"ג כר"מ דר"מ אמר כו'. ול"ג אלא דמירוצא קמא הוא דקאמר לה וגם למיפרך ולא אסיק לה הכי: בתוך שנתה. כדאמר לעיל שמא יצטרכו לקנות בהן קרבנות ואבני ירושלים ודאי תוך לשנתה קיימי ואמאי מועלין בהן: מעכבין את הקרבן. שאם אינן במקומן ואינן שלמין אסור להקריב: ה"ג אלא ברכוב וקרן. כרכוב אית דסבר זהו הסובב וכתיב ביה המזבח לעכב דהכי משמע המזבח זהו המזבח העשוי כן. ורבנן ס"ל זהו הכיור. וקרן נמי כתיב ביה על קרנות המזבח. והכי אמרי' בזבחים פ' קדשי קדשים (ס"ב א'): נכח. דכתיב ואת המנורה תתן נוכח השלחן על צלע המשכן תימנה והשלחן תתן על צלע צפון. וא"כ נכח היינו מנורה: צלע. היינו שלחן:

משנת אליהו

ה"ג ספר העזרה. ועי' רש"י בכתובות ק"ו א' ד"ה מגיהי ספרים של כל אדם ואדם. שאסור להשהות ספר שאינו מוגה משום אל תשכן באהליך עולה ולאו ב"ד שהיו מתעצלין בדבר והפקירו תרומת הלשכה לכך. עכ"ל. ולשנא דספרים דקאמר שם דייק. ועי' מ"ק י"ח ב' אפי' בספר עזרה שפירש"י שהיה להם ס"ת שממנו מגיהים שאר ס"ת. והריטב"א פי' שם ס"ת שהיה כ"ג קורא בעזרה ביוה"כ. ועי' רמב"ם וכ"י שם. וגי' עזרא ט"ס הוא דשל עזרא ודאי א"צ להגיה שהי' כל התורה עוברת על פיו וכל סדר כתיבת התורה ממנו קבלנו. והרמב"ם בשקלים נקט לשון סוגיא דבבלי ספרים שבירושלים ועמו כפי' רש"י ודמי לגוזרי גזירות בסמוך לזה שהיו נוטלים שכרן מתרומת הלשכה דהטעם כמ"ש התוס' שם ק"ה א' ד"ה גוזרי כו' לפי שכל שעה היו יושבין בדין ולא היו עוסקין בשום מלאכה ולא היה להם במה להתפרנס והיה מוטל על הצבור לפרנסם וה"נ מגיהי ספרים שבירושלים תמיד היו עוסקין בזה והיה מוטל על הצבור לפרנסם ועיין תוספות בשבועות י' ע"ב ד"ה קדושה כו' דייני גזירות וכן מגיהי ספרים דלב ב"ד מתנה עליהן וקצ"ע אשתמיטתיה דברי התוספות דשבועות ופסק הרמב"ם דשקלים ותוספות דמעילה י"ד א' ד"ה בונין ע"ש: עבוד לה כבנין. לפי שלא קדשו קדושת הגוף. ובבבלי שם פריך עליה מברייתא דתניא נשים האורגות בפרכת כו' נוטלים שכרן מתרומת הלשכה. ומשני לה דבי דברייתא מיירי בפרוכת דעבידי לצניעותא נגד הפתחים ואינן תחת בנין. וע"כ ר"ה דהכא הכי ס"ל דלא מקשי עליה מברייתא. ושמואל פליג גם בפרוכת המבדיל בין היכל לק"ק דג"כ מתרומת הלשכה דודאי בחד גוונא פליגי וכ"ש דבפרוכת דפתחים ס"ל לשמואל דמתרומת הלשכה ולדידיה ההיא ברייתא איירי בכל גוונא אף בפרכת דתחת הבנין: ה"ג מזבח העולה וההיכל והעזרות באין מבד"ה. וכ"ה בבבלי שם בברייתא להדיא והרמב"ם בפ"ד דשקלים ה"ח כתב על מזבח כו' משירי לשכה והוא נגד סוגיא דבבלי דגרם בירושלמי כגי' הישנה ג"כ תמיה וכבר תמה הכ"מ עליו: חוץ לעזרות. בבבלי הגי' חוץ לחומת העזרה ודייק רש"י דקאי על עזרת ישראל אבל עז"נ והחיל כו'. אבל כאן דנקט חוץ לעזרות לא קאי אלא על חומת העיר ומגדלותיה וכ"מ ברמב"ם שם דלא נקט אלא חומת העיר כו' וכן היה מפרש בבבלי דעז"נ בכלל עזרה: ה"ג אלא קרן וכרכוב. וטעם רבינו הגאון. מסוגיא דזבחים ס"ב א' ת"ר קרן כו' אלא מעתה כו' ותניא איזהו כרכב רבי אומר

א) כתובות קו ע"ב קדו' לד ב: ב) כתובות קו א: ג) מנחות ל א: ד) יומא מב א וירו' שם פ"ד הלכה ב: ה) כתובות קו א: ו) ע"ש קה א: ז) שם קו א: ח) שם ע"ב: ט) לעיל פ"ג:

עין משפט נר מצוה

יד א מיי' פרק ד משקלים הל"א:
טו ב מיי' שם הל"ח:
טז ג טור שו"ע יו"ד סימן רנט סעיף א בהג"ה:
יז ד מיי' שם הל"ט:
יח ה מיי' פ"ז מכלי המקדש הל' י"ג ובהשגות וכ"מ:
יט ו מיי' פרק י"א מטומאת צרעת הלכה א:
כ ז מיי' פרק ג מפרה הל"ב:
כא ח מיי' פרק ד משקלים הל"ד:
כב ט מיי' שם הל"ז:
כג י מיי' שם הל"ב:
כד כ מיי' שם הל"א:
כה ל מיי' שם הל"ב:
כו מ מיי' שם הל"ח:

נוסחת הבבלי

(א) רב שמואל בר נחמני בשם ר' נתן ג' לשונות כו' שעיר משתלח בסלע כו': (ב) ר' ביבא בר זבדא בשם ר"ש בר תחליפא של כו': (ג) א"ר הונא בשם ר' שמעון ת"ח כו': (ד) ר"י בר רדיפא אמר מבקרי כו': (ה) גידול בר מניומי בשם ר' אסי אמר שני דייני גזירות כו': (ו) הלשכה רב הונא אמר מתרומת ב"ה כו': (ז) בשיריי' א"ר (חיננא) כלום כו': (ח) תני ר"י גדגדות השלחן כו': (ט) ור' אילא בשם ר' נחמני אפי' כו' שבחרן א"ר חנין כו':

גליון הש"ס

[א] הגר"א הגיה ועי' במדרש חזית ובמ"ר פרשה י"א: [ב] הגר"א הגיה שצ"ל כרכוב וקרן. וצ"ע דהרי ביומא פ"ד הל"ה אמרו ג"כ הכיור והכן מעכבין ושם א"א להגיה ע"ש ועי' בקונטרס מים חיים להפר"ח פ"ג מעיוה"כ הלכה ה:

הגהות הגר"א

[א] ספר העזרה. כצ"ל ועי' רש"י כתובות (קו.) ד"ה מגיהי ספרים של כל אדם ואדם ועי' במ"ק (יח:) אפילו בספר עזרה פירש"י שהיה להם ס"ת שממנו מגיהים שאר ס"ת. והריטב"א פי' שם ס"ת שהיה כ"ג קורא בעזרה ביוה"כ. ועי' רמב"ם וכ"י שם. וגי' עזרא ט"ס הוא דשל עזרא ודאי א"צ להגיה שהי' כל התור' עוברת על פיו וכל סדר כתיבת התורה ממנו קבלנו: [ב] צ"ל עבד ליה כבלים. כי כן תנא דבי ר"י כלי שרת באין מתרומת הלשכה ול"ג כקרבן דלכלים מסתבר למותן יותר מלקרבן אע"ג דקרבן נמי אתי מתרומת הלשכה: [ג] ה"ג מזבח העולה כו' באין מבדק הבית חוץ לעזרות באין משירי הלשכה. וכ"ה בבבלי שם בברייתא להדיא ועי' ברמב"ם פ"ד דשקלים הל"ח מה שתמה הכ"מ עליו: [ד] ה"ג והא תני אבני ירושלים מועלין בהן כו'. וזה ודאי חוץ לעזרות: [ה] ה"ג כר"מ דר"מ אמר כו'. ול"ג אלא דמירוצא קמא הוא דקאמר לה וגם למיפרך ולא אסיק לה הכי: [ו] ה"ג אין לך מעכב את הקרבן אלא כרכוב וקרן בלבד. וטעם הגאון הנ"ל בהג"ה זו מסוגיא דזבחים (ס"ב.) ת"ר קרן כו' אלא מעתה כו' ותניא איזהו כרכב ר' אומר זה כיור ר"י בר"י אומר זה הסובב. וגבי כרכב כתיב המזבח לעכב ובכרכב נכללים שתיהן אי כמר אי כמר אבל מ"ש בספרים כיור וכנו שבוש הוא דאיך ממעט קרן דכתיב ביה המזבח וגם דכן לא כתי' בי' לעיכובא ונראה למנקט כרכב דלא אתיא בפלוגתא:

מִשְׁנָה. הקדמה: משנתנו מבארת מה היו עושים במעות השונות שהיו בלשכה. והן: תרומת הלשכה - השקלים שנתרמו לצרכי הקרבנות והיו ניתנים בלשכה [וכפי שנתבאר בסוגיות לעיל]. מותר התרומה - המעות שנותרו בלשכה לאחר שהגיע זמן התרומה של השנה החדשה בראש חודש ניסן [שאי אפשר להשתמש בהן לצרכי הקרבנות של השנה החדשה] (רש"י כתובות קו, ב ד"ה מותר תרומה; ר"ש סירילאו). שיירי הלשכה - המעות שנשתיירו בלשכה לאחר שנתנו את הכסף בקופות (קרבן העדה). מותר שיירי הלשכה - המעות שנשארו בלשכה לאחר שלקחו מהן לתיקון צרכי העיר (תקלין חדתין).

וְשָׂעִיר הַמִּשְׁתַּלֵּחַ - היו קונים אותו מתרומת הלשכה אף שלא היה קרבן, מפני שיחד עמו היו קונים את השעיר שהיה קרב לה', וכיון שלא היו יודעים איזה מהם יעלה בגורל להקריבו לה', היו צריכים לקנות את שניהם ממעות התרומה (תקלין חדתין) [והמשנה לא הזכירה שגם את השעיר שהיה קרב לה' היו קונים ממעות הלשכה, שנקטה לשון דומה למובא בסיפא - 'כבש שעיר המשתלח' (ר"ש סירילאו)]. ויש שפירשו, שהיה נקנה מתרומת הלשכה, מפני שאף הוא היה מכפר על הציבור (רבינו משולם; תלמיד הרשב"ש).

וְלָשׁוֹן שֶׁל זְהוֹרִית - שני תולעת שהיו משליכים אל תוך שריפת הפרה (תקלין חדתין). ויש שפירשו, שמדובר בשעיר המשתלח, ומלבד הלשון שהיו קושרים בין קרניו המוזכרת להלן, היו קושרים לשון של זהורית על ראשו, כדי שלא יתחלף עם השעיר שקרב לה', וכיון שהוא צורך הקרבן, מביאים אותו מתרומת הלשכה (תוס' ישנים יומא סז, א ד"ה חולק; פני משה. וראה גם רמב"ם שקלים ד, א, ושקל הקודש שם, יא, וציה"ל שם). ויש שפירש, שזו הלשון שהיו קושרים על פתח האולם מבחוץ לדעת האם נתכפרו עוונותיהם [כמבואר בגמ' (יומא סז, א)] (ריבב"ן).

וְכָל צָרְכֵי הָעִיר בָּאִין מִשְּׁיָרֵי הַלִּשְׁכָּה - כגון חפירת בורות, ותיקון הרחובות (תקלין חדתין). והטעם לכך, לפי שיש קדושה בכל ירושלים לענין אכילת קדשים קלים (ר"ש סירילאו).

אֵין מִשְׁתַּכְּרִין בְּשֶׁל הֶקְדֵּשׁ, שמא יפסיד בסחורתו, ויבוא הקדש לידי הפסד (תקלין חדתין, וראה ביאורנו להלן יא, א ד"ה אלא). ויש שפירשו - וכן מבואר בבבלי בכתובות (קו, ב) - מפני שאין עניות במקום עשירות, וגנאי הוא להקדש שיעשו סחורה בממונו [משום שנראה כאילו ההקדש צריך לכך, כעני הנצרך להשתכר בממונו (שיטה מקובצת שם, בשם רש"י מהדו"ק)] (תלמיד הרשב"ש; רא"ש; קרבן העדה).

ולדעת רבי עקיבא, דין מעות מותר שיירי הלשכה כדין מעות מותר התרומה, שלשיטתו להלן היו קונים בהן קרבנות לקיץ המזבח (רמב"ם שקלים ד, ט). ויש שסובר, שלדעתו דין מעות אלו כדין מעות שיירי הלשכה עצמם [וממתינים עד שיצטרכו להן לתיקון צרכי העיר] (מאירי בשם רבותיו). ויש שסובר, שלדעתו היו מוכרים את היינות השמנים והסלתות לאנשים שצריכים להם לנסכים, בשער שקנו בו, מבלי להשתכר בהם (תפארת ישראל ד יכין טז).

מוֹתַר הַתְּרוּמָה מַה הָיוּ עוֹשִׂין בָּהּ רִקּוּעֵי זָהָב צִיפּוּי לְבֵית קוֹדֶשׁ הַקֳּדָשִׁים, לרצפתו ולכתליו (תקלין חדתין). וגם לדעת רבי שמעון שזורי (לעיל ה, א) שהיו עושים את ריקועי הזהב ממעות הקלבונות, פעמים שמעות אלו לא הספיקו, והיו נוטלים גם ממעות מותר התרומה (תלמיד הרשב"ש).

גְּמָרָא. שֶׁל מְצוֹרָע בְּשֶׁקֶל, ודי בכך, שהרי אין צריך לחלקה לשתים כמו את הלשון של שעיר המשתלח (תקלין חדתין). ושיעור זה הלכה למשה מסיני (רמב"ם טומאת צרעת יא, א).

שֶׁל פָּרָה בִּשְׁתֵּי סְלָעִים - שכיון שכתוב בה (במדבר יט, ו) 'והשליך אל תוך שריפת הפרה', צריך שיהיה בה קצת כובד, כדי שתיפול לתוך האש של שריפת הפרה (תקלין חדתין), ולא תישרף מהחום בעודה למעלה, קודם שתיפול לעומק האש (ר"ש סירילאו).

תַּלְמִידֵי חֲכָמִים הַמְלַמְּדִין אֶת הַכֹּהֲנִים וְכוּ' נוֹטְלִין שְׂכָרָן מִתְּרוּמַת הַלִּשְׁכָּה - ושכר זה אינו עבור מה שלימדו את הכהנים, שהרי אסור ליטול שכר על תלמוד תורה [כמבואר בגמ' (נדרים לז, א)], אלא כיון שהם בטלים ממלאכתם בשעה שמלמדים את הכהנים, מוטל על הציבור לפרנסם, בגדר צדקה (תוס' כתובות קה, א ד"ה גוזרי, ע"פ שקל הקודש ד, ד, בה"ל ד"ה מבקרי). ואף שהוא בגדר צדקה, נטלוהו מתרומת הלשכה, הואיל וברצונם היו עוסקים במלאכתם, ונתבטלו ממנה רק לצורך הקדש [ולכן באמת לא נטלו שכר כשווי מלאכתם, אלא רק כפי צורך פרנסתם] (שקל הקודש שם).

מַגִּיהֵי סֵפֶר הָעֲזָרָה נוֹטְלִין שְׂכָרָן מִתְּרוּמַת הַלִּשְׁכָּה - וזהו ספר התורה שכהן גדול היה קורא בו ביום הכפורים [ראה מסכת יומא (סח, ב)], והמלך בזמן ה'הקהל' (תלמיד הרשב"ש. וראה הגהות הגר"א בשם ריטב"א מו"ק יח, ב), והגהתו נחשבת מצרכי בית המקדש (שקל הקודש ד, נח). ויש שפירש, שהיו מגיהים את כל ספרי התורה שבירושלים על פי ספר התורה שהיה בעזרה (רבינו משולם, ושקל הקודש שם בדעתו. וראה הגהות הגר"א בשם רש"י מו"ק שם ד"ה אפילו) [וכעין זה מבואר בגמ' (כתובות קו, א), ש'מגיהי ספרים שבירושלים היו נוטלין שכרן מתרומת הלשכה']. וההיתר ליטול לשם כך מעות מתרומת הלשכה, הוא שכיון שאסור להשהות ספר שאינו מוגה [כמבואר בגמ' (כתובות יט, ב)], והיו מתעצלים בדבר, הפקירו בית דין את מעות תרומת הלשכה לשם כך (רש"י שם קו, א ד"ה מגיהי). ויש שפירשו, שדבר זה נחשב צורך עבודה, שהכהנים היו לומדים בספרים אלו את סדר העבודה, ואם תהיה בהם טעות, עלולים לעבוד שלא כדין (שיטה מקובצת שם בשם הראב"ד; חזו"א מנחות כח, ה). ויש שפירש, שכיון שהיו עסוקים תמיד במלאכה זו לצורך הציבור, מוטל על הציבור לפרנסם, ולכן מותר ליטול לשם כך מתרומת הלשכה (משנת אליהו).

שְׁנֵי דַיָּינֵי גְזֵילוֹת נוֹטְלִין שְׂכָרָן מִתְּרוּמַת הַלִּשְׁכָּה - שכיון שהיו יושבים בדין כל שעה, ולא היו עוסקים בשום מלאכה, מוטל על הציבור לפרנסם, ולכן מותר ליטול לשם כך מתרומת הלשכה (ע"פ תוס' כתובות קה, א ד"ה גוזרי, ומשנת אליהו). ויש שפירש, שההיתר ליטול מתרומת הלשכה הוא מפני שהיו דנים גם עוברי עבירות שבמקדש, כגון כהנים שפיגלו, ולכן נחשב צורך עבודה (שיטה מקובצת שם, בשם הראב"ד, הובא בשקל הקודש ד ס"ק נט). או מפני שאם לא היו דנים את הגזלנים היו מתרגלים לגזול, ויביאו לבסוף קרבנות מן הגזל, ולכן נחשב צורך עבודה (חזו"א מנחות כח, ה).

[גירסת הגר"א] אַבְנֵי יְרוּשָׁלַיִם מוֹעֲלִין בָּהֶן - לאחר שנשרו, אבל קודם שנשרו לא, שאין מעילה במחובר לקרקע (תלמיד הרשב"ש). ועוד, שלא ניתנה תורה למלאכי השרת [וקשה מאד להזהר בכך] (ר"ש סירילאו).

המשך במילואים עמ' 99

רַבִּי שְׁמוּאֵל בַּר נַחְמָן וַאֲפִילוּ שִׂימָה מְעַכֵּב - אפילו דבר שכתוב בו לשון 'שימה', כגון הארון, הפרוכת, והמזבחות, מעכבים את הקרבנות (תקלין חדתין). ואף שבבית שני לא היה ארון, הקריבו אז קרבנות, שכיון שהארון היה גנוז, נחשב שיש ארון [ובפרט אם נאמר שמקום גניזת הארון היה בבית המקדש עצמו] (פרדס יוסף שמות לח, כב).

כָּאן בַּעֲבוֹדוֹת שֶׁבִּפְנִים כָּאן בַּעֲבוֹדוֹת שֶׁבַּחוּץ - בעבודות הנעשות בפנים, כולם מעכבים, ובעבודות הנעשות בחוץ, אין מעכבים אלא כרכוב וקרן (תקלין חדתין). ונמצא, שמחלוקת רבי מאיר וחכמים האם השולחן המנורה והמזבחות מעכבים או רק כרכוב וקרן, היא רק לענין עבודות הנעשות בחוץ, וטעמו של רבי מאיר הוא שכשם שבשבעת ימי המילואים משה רבינו העמיד את השולחן המנורה והמזבחות קודם שהקריב בחוץ, כך לדורות הם מעכבים גם בעבודות הנעשות בחוץ, וחכמים סוברים שמשה רבינו העמידם למצוה בפני עצמה, ולא משום שהם מעכבים את העבודה, ולכן אין ללמוד משם (ר"ש סיריליאו).

אִית לָךְ לְמֵימַר שִׁמְעוֹן הַצַּדִּיק שַׁחָץ הָיָה, ומדוע בנה כבש חדש לפרה הראשונה שעשה, ולא השתמש בכבש שכבר היה. ועוד, מדוע בנה כבש חדש לפרה השניה שעשה, ולא השתמש בכבש שבנה הוא עצמו לפרה הראשונה [שבזה אין טעם אף מצד שחץ] (תלמיד הרשב"ש).

עַל שֵׁם מַעֲלָה הִיא בְּפָרָה סִלְסוּל הִיא בְּפָרָה - שהחמירו כמה חומרות בפרה, שכיון שהיו מטמאים את הכהן השורף את הפרה כדי שיטבול ביום עשייתה ותהיה נעשית בטבול יום, להוציא מליבם של צדוקים שהיו אומרים שאינה כשירה בטבול יום [כמבואר בגמ' (יומא ב, א)], החמירו בה חומרות אחרות כדי שלא יבואו לזלזל בה, ולכן החמירו גם שצריך לבנות כבש חדש לכל פרה ופרה (תלמיד הרשב"ש; מהר"א פולדא. וראה תקלין חדתין).

אֶלָּא אִם רָצָה יִהְיֶה הַהֶפְסֵד שֶׁלּוֹ וְהַשָּׂכָר לַהֶקְדֵּשׁ מוּתָּר - שהטעם שאמר רבי עקיבא שאין משתכרין בשל הקדש, הוא שמא יפסיד בסחורתו, ויבוא לידי הפסד להקדש, ולכן אם מקבל עליו שאם יבוא הדבר לידי הפסד ישלם מכספו, מותר, שאין חשש הפסד להקדש. אך לפי הטעם המבואר בבבלי (כתובות קו, ב) שאין משתכרין בשל הקדש משום ש'אין עניות במקום עשירות', אין חילוק בזה, וגם אם קיבל עליו את ההפסד, אסור (מהר"א פולדא. וראה ביאורנו במשנה לעיל י, ב ד"ה אין).

ויש שפירש, שאין מחלוקת בין הירושלמי לבבלי, ולדעת רבי עקיבא אסור להשתכר בשל הקדש בכל אופן, והגמ' כאן עוסקת בדעת רבי ישמעאל שהתיר לעשות סחורה במעות שיירי הלשכה, ואומרת הגמ' שרבי ישמעאל התיר זאת רק אם קיבל עליו את ההפסד. ואף שיש בכך אבק ריבית האסור מדרבנן, שהרי ההפסד כולו שלו וחולק עם ההקדש ברווח, כדי שלא יהיה הפסד להקדש התירוהו חכמים (ע"פ קרבן העדה, ושיירי קרבן. וראה תלמיד הרשב"ש).

מוֹתַר נְסָכִים לְבֵירוּצִין - 'מותר נסכים' ששנינו, הכוונה 'לבירוצין', שמוכרי הנסכים להקדש היו מוכרים אותם במידות גדושות, וההקדש היה מוכר אותם ליחידים המביאים קרבנות במידות מחוקות, והמותר נקרא 'מותר נסכים' (תקלין חדתין). ואף לסוברים שהבירוצין נתקדשו קדושת הגוף [ראה בגמ' מנחות (פח, א, ו-צ, א)], יכולים למוכרם ולקנות בדמיהם כלי שרת או עולות לקיץ המזבח, שלב בית דין מתנה עליהם מתחילה, שיהיה אפשר למוכרם (תוס' שם ד"ה בירוצי).

לֹא הָיוּ מוֹדִים בַּפֵּרוֹת בְּקַיִץ לַמִּזְבֵּחַ אֲבָל מוֹדִין הָיוּ בִּכְלֵי שָׁרֵת - כוונת המשנה 'לא היו מודים בפירות' - שהם דמי הסאה הרביעית לדעת רבי יוחנן - היא שרבי עקיבא ורבי חנניה סגן הכהנים לא הודו לרבי ישמעאל בכך שה'פירות' היו הולכים לקיץ המזבח, אבל שניהם מודים שה'פירות' היו הולכים לקניית כלי שרת (קרבן העדה; תקלין חדתין). ומה שאמרה הגמ' ששניהם מודים בכלי שרת, זה רק לענין מותר הפירות, אבל לא לכל דבר, שהרי נחלקו במשנה לגבי מותר נסכים ומותר התרומה, שלרבי עקיבא מותר נסכים לכלי שרת ומותר התרומה לקיץ המזבח, ולרבי חנניה סגן הכהנים מותר נסכים לקיץ המזבח ומותר התרומה לכלי שרת (פני משה).

וַאֲפִילוּ בֵּירוּצֵי יָבֵשׁ - האם גם בירוצי יבש נתקדשו, או שמא כיון שלא נכנסו לתוך הכלי לא נתקדשו (קרבן העדה). ויש שפירש, שפשוט לגמ' שלא נתקדשו, וספק הגמ' הוא האם אף על פי שלא נתקדשו קרבים לקיץ המזבח (תקלין חדתין).

כְּהַהִיא דְּתָנֵינַן תַּמָּן הַנְּסָכִים שֶׁקָּדְשׁוּ בִּכְלִי וְכוּ' - ומשמע שדוקא אם קידשו בכלי קרבים עם הזבח ונפסלים בלינה, אבל אם לא קידשו בכלי, אינם קדושים, ואם כן בירוצי יבש שלא נתקדשו בכלי, אינם קדושים (קרבן העדה). ויש שפירש להיפך, ש'נסכים' הם סולת יין ושמן, ועל כולם שנינו שנפסלים בלינה, ומוכח שגם סלתות שהם דבר יבש, דינם כיין ושמן שהם דברים לחים (ר"ש סיריליאו).

ובהגהות הגר"א גרס **'דְּתָנֵינַן תַּמָּן בֵּירוּצֵי לַח קוֹדֶשׁ בֵּירוּצֵי יָבֵשׁ חוּלִּין וְכוּ' כָּל בֵּירוּצֵי מִדּוֹת הַלָּלוּ אִם יֵשׁ זֶבַח אַחֵר יַקְרִיבוּ עִמּוֹ וְכוּ' וְאִם לָאו יִמָּכְרוּ לְקֵיץ הַמִּזְבֵּחַ'**, ומלשון 'כל בירוצי מדות הללו' משמע, שגם בירוצי יבש - אף שלא נתקדשו - הולכים לקיץ המזבח (תקלין חדתין). ויש שפירש, שהוכחת הגמ' היא להיפך, ומהרישא של הברייתא, שכיון ששנינו ש'בירוצי יבש חולין', אם כן אינם הולכים לקיץ המזבח (תלמיד הרשב"ש).

מִשְׁנָה. מַפְרִישִׁין מִמֶּנָּה שְׂכַר הָאוּמָנִין - מפרישים ממותר הקטורת, כדי שיעור שכר האומנין (תקלין חדתין; רמב"ן ורשב"א שבועות י, ב, בפי' ראשון). ויש שלא גרסו 'ממנה', ופירשו, שהיו מפרישים מעות מתרומת הלשכה לשכר האומנין (רש"י ותוס' שבועות שם ד"ה מפרישין; רמב"ן ורשב"א שם בשם יש אומרים).

וּמְחַלְּלִין אוֹתָהּ עַל מָעוֹת הָאוּמָנִין וְנוֹתְנִין אוֹתָהּ לָאוּמָנִין בִּשְׂכָרָן - והטעם שאין נותנים אותה לאומנים בשכרם בלי לחללה תחילה, לדעת בן עזאי [במשנה להלן (יב, א)] שאין נותנים חפצים שהוקדשו לאומנים בשכרם לפי שאין הקדש מתחלל על המלאכה, אף את הקטורת אין נותנים לאומנים בשכרם, ואף לדעת רבי עקיבא [במשנה (שם)] שאפשר לתת חפצים שהוקדשו לאומנים בשכרם ולחללם על המלאכה, דוקא חפצים שהוקדשו על ידי יחיד אפשר לחללם על המלאכה, אבל בקטורת שהיא של ציבור, החמירו יותר (תוס' שבועות י, ב, בתי' ראשון). ועוד יש לפרש, שכאן מדובר לגבי שכר האומנים שפיטמו את הקטורת של השנה החדשה, שצריך לשלמו ממעות התרומה של השנה החדשה, ולכן אי אפשר לתת להם את הקטורת של השנה שעברה אלא לאחר חילולה (שם, בתי' שני).

המשך במילואים עמ' 99

דכתיב ואת השלחן תתן על צלע צפון אינו מעכב: ואפילו שימה מעכב. כגון ארון ופרוכת ומזבחות דכתיב בהו ויסם מעכבין וקשיא עלייהו מהא דאמרו רבנן שאינו מעכב אלא הכיור והכן בלבד: כאן בעבודות שבפנים. כשבא לעבוד בפנים כולם מעכבין אבל בעבודת חוץ אינו מעכב אלא הכיור והכן בלבד: שחצית. גאוה: היו מוציאין. בבנין כבש של פרה ואע"פ שהיתה כבש עומדת היו סותרין אותה ובנו חדשה: אית לך מימר וכו'. וכי אפשר לך לומר על שמעון הצדיק משום גאוה ח"ו עשה שני כבשים אלא ודאי שיש איסור בדבר להוציא שניה בכבש שהוציאו בה פרה אחרת: מאי כדון. וטעמא מאי: סלסול. כבוד: זיזין וכתלין. היו יוצאין מכבש הפרה כדי שלא יבאו כהנים ויציצו ויבאו ליגע בעוסקים בהפרה ויטמאו אותן: אלא אם רצה. לעשות סחורה בשל הקדש ובשל עניים ע"מ שיהיה ההפסד שלו והשכר להקדש מותר: בר זמינא. כך שמו: אתפקיד גביה וכו'. הפקידו אצלו אוצר ופקדון של יתומים: אתא ושאיל לר' מנא. אם מותר לעשות בו סחורה: אמר ליה. אם אתה רוצה שיהא ההפסד לך לבדך והריוח לשניכם שרי דלאו רבית ממש הוא אלא אבק רבית ואע"ג דבדיקנני אסור ביתמי לא גזר שלא יכלו מעותיהן וה"ה בשל הקדש לא גזרו: כולה דר' ישמעאל היא ל"ג ליה והוא מראה מקום על המתני' א"נ ה"ק גם דברי ר"י אלו כדעתיה ברישא: מותר הפירות. דקאמר ר"י היינו מה שהשכיר ההקדש והוא ממותר שירי הלשכה כדאר"י לעיל: זו סאה רביעית. דתנן לקמן בפירקין המקבל עליו לספק סלתו' מד' סאין בסלע ועמדו בשלשה יספק ארבעה ומה שהקדש משתכר בזה הוא הנקרא מותר הנסכים: ברוצים. גדושת המדה שהיה ההקדש מקבל בגודש ומוכר במחוק: ופריך ולית ליה לר' חייא בר"י. שהיו ברוצי המדות ולדידיה מה היו עושין בהן: מה דנפל לסאה רביעית וכו'. מה שהיו עושין בסאה רביעית היו עושין בברוצי המדות דשניהן נקראין מותר הנסכים: ופריך על דעתיה דר"ח ב"י וכו'. בשלמא לר"ח ב"י דאמר מותר הפירות דקאר"י היינו מותר השכר תני שפיר בסיפא זה וזה לא היו מודים בפירות דסברי אין משתכרין בשל הקדש וכדאמר ר"ע לעיל אלא לר"י קשיא דהא תנן לקמן המקבל עליו לספק מד' יספק מד' ולא פליג ר"ע משמע דכ"ע מודים בה והכא תנן זה וזה ולא היו מודים בפירות: ומשני לא היו מודין בפירות. שיהיו לקיץ המזבח אבל מודין הן שהפירות לכלי שרת: עד כדון בירוצי צבור. כלומר הניחא בירולי צבור באין לכלי שרת אלא הבירולין שנותרו מקרבנות היחיד איך אפשר שכלי שרת יהיו נעשין משל יחיד ולתרוייהו פריך בין לר"י ובין לר"ח ב"י: ומשני כדא דתני וכו' צריכה למסור לצבור. ה"נ בירולי יחיד כיון שמסרן לצבור מותר לעשות מהם כלי שרת: עד כדון בירוצי הלח. הם קדושים לפי שהבירולין נכנסים לתוך הכלי ונתקדשו בו ושוב נעקרו ממנו כשנפלו לחוץ: ואפילו בירוצי יבש. מי אמרינן דאף הן קדושים או דילמא כיון דלא נכנסו לתוך הכלי לא נתקדשו והן חול: ופשיט בהאי דתנינן תמן. במנחות פ' התודה: הנסכים שקדשו בכלי. שנתנו בכלי ונמצא הזבח פסול: אם יש שם זבח אחר. שאין לו נסכים יקריב אלו נסכים עמו: ואם לאו. משקדשו בכלי נפסלו בלינה שמעינן מיהת דאם לא נתקדש בכלי אינו מקודש א"כ ה"ה בירולי יבש אינן קדושים:

הלכה ג מתני' מותר הקטרת. הנותר בכל שנה שאין לך שנה שאין בה מותר שהקטורת היתה שס"ח מנים שס"ה כמנין ימות החמה וג' מנין שמהם מכנים כה"ג מלא חפניו ביוה"כ ולא היו נכנסין כולן בחפניו ועוד בכל שנה פשוטה היה מותר שנת פשוטה ימיה שנ"ד: מה היו עושין בה. להקטירה לשנה הבאה: מפרישין ממנה. מן הלשכה: שכר האומנין. מפרש בגמ': וחוזרין ולוקחין וכו'. והכי נניעא מילתא טפי ולא למכרם ולחזו' ולקנותם: אם בא החדש בזמנו. שהביאו שקלים חדשים קודם ר"ח ניסן שהוא זמן תרומה החדשה לוקחים מותר הקטורת מתרומה החדשה על ידי חילול: ואם לאו. שלא הביאו שקלים חדשים עדיין לוקחין אותה מתרומה הישנה: **גמ'** ולא נמצא הקדש מתחלל על הקדש. דקס"ד דמחללין על שכר האומנין שעשו מלאכת הקדש ואותן מעות נמי קדש הן. ל"א ה"ג ולא נמצא ההקדש מתחלל על המלאכה וכ"ה בתוספתא דמעילה וה"פ כיון שאין בה ממש אין מחללין עליה: על הבנין. דקי"ל בונין בחול ואחר כך מקדישין וכשמונין

נוסחאות ישנות

ר' שמואל בר נחמן ואפי' שימה מעכב א"ר *חנינא [חנניה] [א] כאן בעבודות שבפני' כאן בעבודות שבחוץ אמר רבי חנינא שחצית גדולה היתה בבני כהנים גדולים שיותר [א] מששים ככרי זהב (ס"א כסף) היו מוציאין בה שהיה כבשה של פרה עומד ולא היה אחד מהן מוציא פרתו בכבשו של חבירו אלא סותרו ובונה אותו משלו התיב רבי עולא קומי ר' מנא והא תני שמעון הצדיק שתי פרות עשה לא בכבש שהוציא את זו הוציא את זו אית לך למימר שמעון הצדיק שחץ היה מאי כדון על שם מעלה היא בפרה סלסול היא בפרה תני זיזין וכתלים היו יוצאין מכאן ומכאן כדי [ג] שלא [יצאו ו]יציצו הכהנים ויטמאו: ר' עקיבא אומר אין משתכרין כו': אלא אם רצה יהי' ההפסד שלו והשכר להקדש מותר כהדא בר זמינא איתפקד (א) גבי' מדל דיתמין אתא ושאל לרבי מנא אמר ליה אין [ב] בעית די ההפסדה דידך ואגרה דתרויכון *שרי רבי חייה בר אדא איתפקד גבי' מדל דיתמין ועביד כן: מותר פירות כו': (כולה דר' ישמעאל היא) מתני' דר' ישמעאל היא *דרבי חייה בר יוסף פתר מתניתא [רבי] מותר [ג] פירות שכר להקדש מותר נסכים זו סאה רביעית רבי יוחנן פתר מתניתא מותר פירות זו סאה רביעית מותר נסכים לבירוצין ולית ליה לרבי חייה בר יוסף לבירוצין אמר רבי חזקיה מה דנפל לסאה רביעית [ה] נפל לבירוצין על דעתיה דרבי חייה בר יוסף ניחא אין משתכרין בשל הקדש אף לא בשל עניים לפיכך זה וזה לא היו מודין בפירות על דעתיה דרבי יוחנן קשיא והא תנינן [ו] עמדו מג' יספק מד' ותנינן זה וזה לא היו מודים בפירות לא היו מודים בפירות בקיץ למזבח אבל מודין היו בכלי שרת [א] עד כדון בירוצי צבור ואפילו בירוצי יחיד ולא נמצאו כלי שרת באין משל יחיד כהדא דתנינן [ז] אשה שעשתה (ב) כתונת לבנה כשרה ובלבד שתמסרנה לציבור עד כדון בירוצי לח ואפילו בירוצי יבש [ג] כהדא דתנינן [ח] תמן [ב] הנסכים [ד] שקדשו בכלי ונמצא הזבח [פסול] אם יש שם זבח אחר יקרבו עמו ואם [לאו] לנו יופסלו בלינה:

הלכה ג מתני' [ה] מותר [ט] הקטורת מה היו עושין בה מפרישין ממנה שכר האומנין ומחללין אותה (ג) על (שכר) מעות האומנין ונותני' אותה לאומנין בשכרן וחוזרין ולוקחין אותה מתרומ' חדשה [ואם בא חדש בזמנו לוקחין אותה מתרומה חדשה] ואם לאו מן הישנה: **גמ'** ולא נמצא הקדש מתחלל על ההקדש כיצד הוא עושה אמר [ז] (ד) רבי שמעון בר *ביסנא [ברסנא] מביא מעות ומחלל על הבנין ומביא

ריבב"ן

מודין בפירות להשתכר דאין עניות במקום עשירות: **מתני'** הקטורת. שס"ח מנין היו כדתניא בכריתות פ"ק פיטום הקטורת כילד הצרי והצפורן וכו' כל המנין דהנהו סממנין דחשיבי התם הם שס"ח מנין מקטירין כל השנה בין שנים פשוטות ומעוברות חצי מנה בבקר וחצי מנה בערב [משום דכתיב] בבוקר בבוקר בהטיבו את הנרות יקטירנה וכתיב ובהעלות אהרן את הנרות בין הערבים יקטירנה נשארו שלשה מנין ומהן היה מקטיר כ"ג ביוה"כ לפני ולפנים כדכתיב ומלא חפניו קטרת סמים וכו': מחללין אותה על מעות האומנין. לאומני בית אבטינס היו פורעין אותן ממעות חולין ואח"כ האומנין היו קונין מותר הקטורת מן הגזבר וחוזרין ולוקחין אותה מהן: מתרומה חדשה ואם לאו קונין מן הישנה. כדאיתא במס' ר"ה פ"ק מצוה להביא מן החדש ואם הביא מן הישן יצא אלא שחסר מצוה:

תקלין חדתין

שימה. היינו ויסם דסוף פרשת ויקהל האמור בארון ומזבחות ופרכת ושארי דברים דכולם מעכבים. ואיך פליגי עם חכמים: כאן בעבודת פנים. כולהו מעכבים שיהיו בפנים: בעבודת חוץ. ס"ל כחכמים דאינו מעכב אלא קרן וכרכוב: שחצית. גסות: מששים ככרי זהב ול"ג כסף. דהכי תניא לה בתוספת' דשקלים יותר מס' ככרי זהב: שחץ היה. בתמיה: מאי כדין. כלומר אלא מאי טעמא: סלסול. כבוד: שלא יציצו הכהנים. המוליכים הפרה בדברים המביאין אותן לידי טומאה ע"י ראיה: **מתני'** מותר שירי לשכה. מה שנשאר מהן אחר שנעשה מהן תיקון צרכי העיר: יינות שמנים. ומוכרים למי שצריך יין לנסכים ושמן למנחות: אין משתכרין בשל הקדש כו'. שמא יהיה הפסד: **גמ'** אין משתכרין בשל הקדש כו'. אלא א"כ רצה יהא ההפסד שלו והשכר להקדש מותר: כהדא בר זמינא. כמו עובדא דאדם אחד ששמו בר זמינא: מלאי דיתמי. אוצר של יתומים הפקידו אצלו: ושאיל לר"מ. אם רשאי לסחור בהן: די הפסדא דידך כו' דתרווייכון. והכי מסיק בבבלי פ"ה דב"מ (ע' ע"א) מעות של יתומים מותר להלוותן קרוב לשכר ורחוק מהפסד והיינו כדפירש רש"י שהיו נוטלין היתומים חלק בשכר ואין נוטלין חלק בהפסד אבל רבית ממש לא אלא מה שישתכרו מעותיהם יחלוקו ואע"ג דבדיקנני אסור לאו רבית ממש הוא אלא אבק רבית הוא ומדרבנן וביתמי לא גזור שלא יכלו מעותיהם פרוטה אחר פרוטה וקאי הכא האי סוגיא אהקדש ועניים דחדא דינא הוא הקדש ויתומים כדאמר בפ"ד דב"ק: **מתני'** מותר התרומה. מה שנשאר בקופות בר"ח ניסן שמביאין מתרומה חדשה: לבית ק"ק. לרצפה ולכתלים: מותר הפירות. מפרש בגמ': קיץ למזבח. כשהמזבח בטל מביאין מהן עולות כדרך ב"א להביא מיני מתיקה אחרי גמר סעודתם כן כשנגמרו חובות היום מביאין עולות קיץ למזבח כשהוא בטל מנדרים ונדבות: מותר התרומה לקיץ כו'. דלצורך קרבנות הופרשה: מותר נסכים. מפרש בגמ': מותר נסכים לקיץ כו'. שהנסכים כליל והעולה כליל: זה וזה. ר"ע ור"ח: **גמ'** ה"ג ר"ח בר יוסף פתר לה כו' מותר פירות שכר להקדש. מה דאמר ר"י מותר פירות היינו מהן שהשכר להקדש כשיטתיה לעיל זהו מותר פירות: סאה ד'. כדאמר לקמן בפרקין המקבל עליו לספק סלתות מד' סאין בסלע ועמדו בג' יספק ד' ומה שמשתכר ההקדש סאה ד' נקרא מותר נסכים: מותר נסכים לבירוצין. היינו בירולי הגודשין שניתן להקדש וההקדש מוכר בלא גודש זהו מותר נסכים והכי מוקי לה בבבלי מנחות (צ' ע"א) והגירסא איתלפא שם דר"י לדרחב"י: ולית ליה לר"ח ב"י לבירוצין. פריך עליה משום דהיא תוספתא מפורשת דבירולים לקיץ המזבח: ומשני מה דנפיל כו'. מה שנוהג בסאה ד' כן בבירולים רק דניחא ליה לפרש משנתינו בסאה ד' דהוא מותר נסכים: לפיכך זה וזה כו' בפירות. דס"ל אין משתכרין בשל הקדש ור"ח נמי ס"ל כר"ע בהא ולכן לית להו מותר פירות דהוא שכר להקדש כדקאמר רחב"י: ע"ד דר"י קשיא תנינא עמדו מג' יספק כו'. ועליה לית מאן דפליג והיכא שייך למימר זה וזה לא היו מודין בפירות אי פירושא דפירות הוא סאה ד': ומשני לא היו מודין בפירות לקיץ המזבח. שיהיה לקיץ המזבח לא ס"ל אלא לר"ש: ה"ג בעי ר"ח בר בא עד כדין בירוצי צבור. דסתמא נקט לבירולין ולא זו בירולין דצבור אלא אפי' דיחיד: ופריך ולא נמצאו כ"ש באין כו'. דתני מותר נסכים לכ"ש וא"כ כ"ש באין משל יחיד: ומשני כהדא דתני כו'. וה"נ כשנמסר לצבור כמה שהיא של צבור: עד כדון בירוצי לח. לא מיבעיא ברולי לח שהן קודש כמ"ש במנחות (צ' ע"א) מדת הלח בירוליהן קדש אי משום דנמשחו מבפנים ומבחוץ משא"כ מדת היבש אי משום דלא נעקר שהבירולין נכנסו בתוך הכלי ונתקדש בו ושוב נעקרו ממנו כשנפלו חוץ לפיכך הן קודש דנכנסו בכלי ונתקדשו בו והיבש אינו נעקר: אפילו בירוצי יבש. ג"כ לקיץ המזבח אף דאמרינן התם בירולי יבש חול: ה"ג דתנינן תמן. והוא תוספתא בספ"י דמנחות והובאה בקולר במנחות שם (צ' ע"ב): בירוצי לח נמשחה מבפנים. משמע דס"ל בהא כר"י דמתני' דמנחות ומטעמא דר"ע דבלא כיון דנמשחה עכ"פ מבפנים נתקדש בקדושת כלי וגם הבירולין נתקדשו ביחד: בירוצי יבש לא נמשחו בין מבחוץ בין מבפנים. הוא בהדיא כמה דאמר ר"ע וחול הוא ומה שבפנים בכלי קדושת פה הוא דמקדש ליה הלכך מה דאצטריך ליה מקדש בירולין דלא צריך ליה לא מקדש לפיכך בירוליהן חול: כל בירוצי מדות כו'. אפילו דיבש ימכרו לקיץ המזבח הרי דאפי' דיבש אתי לקיץ המזבח: **מתני'** מותר הקטורת. מה שנשאר בכל שנה שאין לך שנה שאין בה מותר שהקטורת היתה שס"ח מנים שס"ה כמנין ימות החמה וג' מנים שמהן מכנים כה"ג מלא חפניו ביוה"כ ולא היו מכניסין כולו בחפניו וגם בכל שנה פשוטה היה מותר שנת הפשוטה שנ"ד ימים: מפרישין ממנה. כלומר מן מותר הקטורת כדי שכר האומנין: ומחללין אותה. מה שהפרישו ממותר הקטורת: על מעות האומנין. ס"ד על מעות דהקדש השייכים ליתן להאומנין: ונותנין אותה. היינו מותר הקטורת לאומנין בשכרן: וחוזרין ולוקחין אותה מתרומה חדשה. אם הביאו קודם ר"ח ניסן שהוא זמן תרומה חדשה לוקחין אותה מהן מת"ח וא"ל מן הישנה: **גמ'** ולא נמצא הקדש מתחלל על ההקדש. דקס"ד דמה דקתני על שכר האומנין היינו מה שנוטלין מן ההקדש ליתן לאומנין בשכרן ולכן פריך הא אין הקדש כו': ה"ג אר"ש בר ביסנא מביא מעות ומחלל אבנין כו'. דהכי אמרינן בבבלי במסכת מעילה (י"ד א') אמר שמואל בונין בחול ואח"כ מקדישין (פי' רש"י)

משנת אליהו

אומר זה כיור ר"י בר"י אומר זה הסובב. וגבי כרכוב כתיב המזבח לעכב וכרכוב נכללים שתיהן אי כמר אי כמר אבל מ"ש בספרים כיור וכנו. שיבוש הוא דאיך ממעט קרן דכתיב ביה המזבח וגם דכן לא כתיב ביה לעיכובא וניחא למינקט כרכוב דלא אתיא כפלוגתא. ועי' בסוכה מ"ח א' והרמב"ם פ"ב מהל' בית הבחירה פסק כת"ק דבבבלי שם ע"ש: **אלא** אם רצה כו'. אר"ע קאי כדמליין גמרא עלה דאין משתכרין כו' ואתיא כחדא עם סוגיא דבבלי פ"ה דב"מ ע' ע"א דמסיק מעות יתומים קרוב לשכר ורחוק מהפסד שרי ללוותן וכן בענין שלא יכלה הקרן כמ"ש חזינן גברא כו' ובבבלי כתובות ק"ו ב' מפרש טעמא דאין משתכרין בשל הקדש משום דאין עניות במקום עשירות כו' ובשל עניים דלמא אתרמי ליה עניא וליכא למיתבא ליה ועי' בטוש"ע יו"ד סי' רנ"ט ס"א דמחלק הרב שם בכה"ג דאין עומד לחלק רק הקרן קיימת והריוח לעניים ע"ד ועי' בביאורי הגאון שם אבל אינו מדמה להקדש כמ"ש שם דאין הצדקה כהקדש. ובסוגין משמע דהקדש ולדקה דמיין אהדדי דיתומים ועניים ודאי חדא אינון כדאמר ברפ"ד דב"ק אנן יד עניים כו' דאר"ש יתומים כו' ע"ש ועי' רמב"ם פ"ח מהל' מ"ע ועי' במנחות צ' ע"א בתוס' ד"ה מארבע כו' דא"כ אמאי לא אשכחן רבית בהקדש כו' ע"ש ואע"ג דאם רצה כו' הוי שכר להקדש והוי מצי לאשכוחי בכה"ג מותר פירות לר"ע ולא נקט גמרא משום דמותר פירות משמע שלעולם יהיה ולא תלי בדעת אחרת וכמו בירולין וסאה ד' משא"כ בכה"ג דתליא באם רלה ולא שכיחא כדמשמע מסוגיא דב"מ שם ובק"ע נדחק מאד בזה לתרץ: **מה** דנפיל לסאה רביעית נפיל לבירוצין. בבבלי מנחות צ' ע"ב איתלפא דר' יוחנן לרחב"י והן מסוגיות המתחלפות. ושם מביא ת"כ לר"י ות"כ לרחב"י משני ברייתות. והא דפריך הכא ול"ל לרחב"י לבירולין ולא פריך על ר"י ול"ל שכר להקדש דהא מותר פירות כדברי ר' ישמעאל והוא איהו דס"ל והשכר להקדש ויותר ניחא לפרש בזה מסאה ד' דלא איירי ר"י בהכי י"ל דעדיפא מיניה פריך דבסאה ד' למוקי ר' יוחנן לא א"ש זה וזה מודים בפירות כו' ובתירולא דמשני דס"ל דלכ"ש אזלא מיושב ממילא הא דאוקמי מותר פירות בהכי דקמ"ל דס"ל דמ"ש לא היו מודים ה"ק דלאו לקיץ המזבח אלא דלכ"ש והכי משמע ליה יותר דלרחב"י לא היו מודים היינו משום דלא ס"ל שכר להקדש ול"ל מותר פירות כלל ויותר ניחא ליה לפרש לא היו מודים כמה דאית להו אלא דאינו מודים לר' ישמעאל דלקיץ המזבח וכהכי ניחא בסוגיא דבבלי דלא פריך מסייעתא דר"י לרחב"י וכן להיפוך ועיין שם: **ולא** נמצא הקדש כו'. הגירסא כמו בפנים

מסורת הש"ס

(א) עי' תוספתא פ"ב: (ב) עי' ב"מ ע א: (ג) עי' מנחות צ א: (ד) לעיל הלכה א: (ה) מנחות עט א: (ו) כריתו' ו א. [שבועו' י ב מעילה יד ב]: (ז) עי' מעילה שם:

עין משפט נר מצוה

כז א מיי' פרק ד ממלוה ולוה הל' יד טור שו"ע יו"ד סימן קס סעיף יח:
כח ב מיי' פרק ג ממעה"ק הל"י:
כט ג מיי' פרק ז מהל' המקדש הלכה ט והלכה יג:
ל ד מיי' פרק ג ממעה"ק הלי"ב ופרק י"ב מפסה"מ הלכה ו:
לא ה מיי' פרק ד משקלים הלי"ב:

נוסחת הבבלי

(א) גביה מלאי דיתמי כו' גביה מלאי דיתמי ועבד כן: (ב) כתונת לבנה צריכה שתמסרנה לצבור כו' ואם לאו יפסלו בלינה: (ג) אותה על שכר האומנין ונותנין לאומנין כו' חדשה ואם בא החדש בזמנו לוקחין אותה מתרומה חדשה ואם לאו מן הישנה: (ד) ר"ש ברבי בסנא כו' על הבהמה כו' ומחללו עליהן ונותן לאומנין כו':

הגהות הגר"א

[א] צ"ל בעי ר"ח בר בא עד כדון בירוצי צבור וכו': [ב] מכאן עד הל"ג נמחק וכן צ"ל דתנינן תמן בירוצי לח קודש בירוצי יבש חולין. ולמה בירוצי לח קודש מפני שמדת הלח נמשח מבפנים. למה בירוצי יבש חול מפני שמדת היבש לא נמשח בין מבפנים בין מבחוץ כל בירוצי מדות הללו אם יש זבח אחר יקריבו עמו. ואם לנו נפסלו בלינה ואם לאו ימכרו לקייץ המזבח. וכן הוא בתוספתא בספ"י למנחות והובאה בקולר במנחות שם (צ:):

ציון ירושלים

אין משתכרין בשל הקדש אף לא בשל עניים. עיין ש"ס דילן כתובות קו ועי' שו"ת מוהרי"ט לשבועות סימן קמ"ד ועי' מיי' פרק ח ממתנות עניים הל"ד ועי' בחי' פ' שמיני וגם מהירושלמי כאן קשה על מהרי"ט:

גליון הש"ס

[א] היינו מש' דבלי' שבפנים מעכבין זה את זה כמבואר בתוספתא דמנחות פ"ו אבל אין להם שייכות לעכב עבודת חוץ ומש"ה לא חשיב להנך בזבחים דף קב ע"א: [ג] הק"ע נדחק ונראה שלא יציצו הכהנים העוסקים בפרה מן הכבש ולחוץ ויטמאו הייינו בטומאת קבר התהום וכעין דאמרו בסוכה דכ"א שמא יוציא ראשו וכו', וח"ע: [ג] הייינו כי הימי דהכהם לא היה תנאי ב"ד [illegible]

מסורת הש"ם

א) ירושלמי יומא פ"ה הל"א: **ב)** כריתות ו א: **ג)** לקמן הל"ד: **ד)** עי' שבועות יא א: **ה)** שבועות י ב: **ו)** ע"ש יב א: **ז)** שם ע"ב:

עין משפט נר מצוה

לב א מיי' פרק ד משקלים הל"ב:
לג ב מיי' פרק ג מכלי המקדש הלכה ו:
לד ג מיי' פרק ד משקלים הל"א:

נוסחת הבבלי

(א) ר' חייא כו' אתא ר' ביבא ור' חייא בשם ר' יוחנן מקייצין כו' חביבא בר כהן שאיל לר' יוסי מחלפתא כו': **(ב)** ר"י בר' חנינא כו' כשירה הוא דעתיה דר' יוסי בר' חנינא קודש היא כדי שתהא הוייתה בקדש (שעשו) דעתיה דריב"ל קדש היא כו' הלשכה אתיא דר' יוסי בר' חנינא כשמואל אתיא דריב"ל כר"י דהא תנינא המקדיש כו': **(ג)** א"ר יוסי דר' אבין אמר' ר' זעירא קמיה דרב הונא דבר שהוא קדוש בכ"ש נפדה כו': **(ד)** נפדית כל שכן חטאת כו' שמואל בר יצחק כו' א"ר חנינא תנאי כו':

גליון הש"ם

[א] עי' תוס' שבועו' דף יב ע"ב ד"ה ואף דהוא מטעם דלב ב"ד מתנה עליהם. ומכאן לא נראה כן

קרבן העדה

מן האומנין נותנין להן בעד הבנין ובעד השבח יחד: אותן המעות. שחיללו בו הקטורת והיה בראשונה לצורך האומנין מה יעשו בהן: ינתנו לבית גרמו וכו'. שמקבלין שכרן מתרומת הלשכה: והן וכו'. והוא שיהו חייבין להן לבית גרמו מעות משנה שעברה דאי משנה הבאה אף שכרן בא מתרומה חדשה: בעי. שאל אם לא היו וכו' מה יעשו במעות הראשונות: תמן צריכא ליה. מעיקרא מיבעיא ליה והשתא פשיטא ליה דר' בא בשם ר' חייא בר בא אמר למילתייהו: ומשני הן צריכא ליה. הא דקמבעיא ליה אם הן באין לכלי שרת כשירי הלשכה או דהוו להו כמותר תרומת הלשכה אבל לקיץ המזבח ודאי באין דאף מותר תרומת הלשכה לקיץ המזבח באה: דאיתפלגון. דפליגי ר"י ב"ח ור"י ב"ל: פיטמה. לקטורת בכלי חול: קדש היא. קדש תהיה לכם: שתהא הווייתה בקדש. שכל מעשיה לא יהיו אלא בקדש: שתהא באה מתרומת הלשכה. אבל אין צריך לעשותה בקודש: דתנינן. בסיפא: המקדיש נכסיו. וקי"ל סתם הקדשות לבדק הבית: והיו בהן דברים ראוין לקרבנות צבור. וכל המקדיש דבר הראוי למזבח אינו יוצא מידי מזבח לעולם והראוי לקרבן יחיד מוכרין אותו ליחיד והראוי לקרבן צבור שאי אפשר להקריבו כך דצריך לקנות מקופת הלשכה הלכך נותנין אותן לאומנין בשכרן: רבי יוחנן אמר. הא דתנן והיו בהן דברים ראוין לקרבנות צבור היינו קטורת דאי בהמה הא תני לה בסיפא והיא ראויה ליחיד כמו לצבור ואי יינות ושמנים וסלתות הא תני להו אלא קטרת דאינה ראויה אלא לצבור אלמא עושין קטורת מחולין ובחוץ וקשיא לר"י ב"ח: באומן של בית אבטינס. שהיה נוטל בשכרו מותר הקטרת שניתותר אלא שהיו לוקחין ממנו אחר כך ולא הספיקו ליקח עד שהוקדשה ולעולם בקדש נעשית וכר"י ב"ח: מכתשת. שדקו בה הקטרת היתה כלי שרת לקדש דכל מעשיה בקדש: דבר שקדש בכלי שרת נפדה. בתמיה ואנן תנן נותנין אותה לאומנין בשכרן: א"ל ולאו שמואל היא. כלומר מאן אמרה להך שמעתא שמואל ושמואל הוא דאמר שהקילו במותר קדשים: דאיתפלגון. דפליגי שמואל ור"י: הותירו תמידין. שלקחו ממעות צבור מתרומת הלשכה דתנן בערכין אין פוחתין מששה טלאים מבוקרין בלשכת הטלאים וכשמגיע ר"ח ניסן לא היו מקריבין שוב קרבנות צבור ממעות התרומה של אשתקד שנאמר חדש בחדשו חדש והבא קרבנות מתרומה חדשה ונמצא בכל שנה ושנה ד' טלאים בלשכת הטלאים ממעות התרומה הישנה והיינו שהותירו שלא הוצרכו להקריבו בשנה שעברה: שמואל אמר נפדין כתמימין. להכשירן בשנה זו ומחללין אותן על מעות חולין ואותן המעות ילכו למותר התרומה הישנה וכיון שיצאו לחולין חוזרין ולוקחין אותן מתרומה חדשה ויקרבו בשנה זו ואע"ג שאין בהמת קדשי יחיד מתחללת בלא מום כדקי"ל מואס כל בהמה טמאה דאמר מר בבעלי מומין שנפדו הכתוב מדבר אילו של צבור נפדין דלב ב"ד מתנה עליהן ובלא חולין אי אפשר לפדותן ממעות תרומה חדשה שאין הקדש מתחלל על הקדש: נפדין כפסולי המוקדשין. וירעו עד שיסתאבו וימכרו ויפלו דמיהן לנדבה דקדושת הגוף שבהן להיכן הלכה ואינן מתחללין בלא מום: הותירו שעירים. שקנו הצבור מתרומת הישנה כגון שעיר של ר"ח אדר שנאבד ונמצא בניסן: אם עולה נפדית. להקריבה עולה ואע"ג שאם מניחין אותה לרעות עד שיסתאב נמי דמיה נופלין לקיץ המזבח להקריב עולה אפ"ה נפדית להקריבה עצמה עולה: לא כ"ש חטאת. שאם מניחין אותה שאינה קריבה אלא עולה: ר"ז אומר ירעו. השעירים כמו העולות: מקייצין בהן. בשעירים שנתותרו משנה לשנה את המזבח כשהמזבח בטל מקריבין אותן לנדבות צבור: וקשיא יש חטאת קריבה עולה. דשעירי הצבור חטאת הן וקיץ המזבח עולות הן: שנייא היא. שאני קרבנות צבור שאינן נקבעין לשם מה שיהיו אלא בשחיטתן וכל זמן שהן חיים רשות ביד צבור לשנותן למה שירצו: תנאי ב"ד על המותרות. אפילו חטאת שיקריבו עולות אבל שאר חטאות של צבור אין משנין להיות עולות:

תלמוד ירושלמי

ומביא קטורת ומחלל עליהן ונותנים אותה לאומנין בשכרן [א] אותן המעות מה יעשה בהן רבי אומר אומר אני ינתנו לבית גרמו ולבית אבטינס שהיו בקיאין בפיטום הקטורת ובמעשה לחם הפנים א"ר שמואל בר רב יצחק והן שיהו חייבין [ב] להן מעות משעה ראשונה (א) רבי חייה בר בא בעי לא היו חייבין להן מעות משעה הראשונה [ג] אתא רבי (ביבי) בא בשם ר' חייה בשם ר' יוסי (יוחנן) [א]מקייצין בהן את המזבח ר' בא בר כהן בעי קומי ר' יוסה מחלפא שיטתי' דר' חייא בר בא [ד] תמן צריכה ליה וכה פשיטא ליה הא דצריכה ליה בכלי שרת הא דפשיטא ליה בקיץ למזבח דאיתפלגון פיטמה[ה] בחולין (ב) ר' יוסי בי רבי חנינה אמר [ב]פסולה רבי יהושע בן לוי אמר כשירה[ג] מה טעמא דרבי יוסי בי רבי חנינה קודש היא שתהא הווייתה בקודש מה טעמא דרבי יהושע בן לוי קודש היא שתהא באה מתרומת הלשכה אמר רבי יוסי בי רבי בון אתיא דרבי יוסי בן חנינה כשמואל ודרבי יהושע בן לוי כר' יוחנן דתנינן [ג] המקדיש נכסיו והיו בהן דברים ראוין לקרבנות צבור רבי יוחנן אמר קטורת אמר רבי הושעיה תיפתר באומן משל בית אבטינס שהיה נוטל בשכרו קטורת ודרבי יוסי בי ר' חנינה כשמואל דאמר רב הונא בשם שמואל מכתשת[ד] עשו אותה ככלי שרת לקדש (ג) א"ר יוסי בי רבי בון אמרה (ר' זעירא קמיה) רבי חונא קומי רבי יוסי דבר שקדש בכלי שרת נפדה א"ל ולא דשמואל היא דשמואל אמר קל הוא במותר דאיתפלגון הותירו[ה] תמימים שמואל אמר [ג]נפדין כתמימים ורבי יוחנן אמר נפדין כפסולי המוקדשים הותירו[ו] שעירים על דעתיה דשמואל אם עולה (ד) נפדית לא כ"ש חטאת על דעתיה דר' יוחנן א"ר זעירא ירעו אמר רבי שמואל בר רב יצחק מקייצין בהן את המזבח וקשיא יש חטאת שקריבה עולה אמר ר' יוסה [א] שנייא[ז] היא שאין קרבנות צבור נקבעין אלא בשחיטה אמר רבי חייא (חנינה) תנאי ב"ד הוא על המותר שיקרבו עולות:

המקדיש

תקלין חדתין

כלומר כשהן בונין בבדק הבית היו קונין כל צרכי הבנין ממעות חולין כו' ולאחר שנגמר היו מקדישין אותו כן שהיו מביאין מעות של הקדש כשיעור דמי כל הבנין והשבח שהשביחו האומנין בבנין ושכר האומנין ואמר שתחול קדושה שיש במעות הללו על הבנין ונמצא קדוש והמעות יצאו לחולין ופורעין מהן שכר האומנין כו'. מ"ט מאן דמתנדב מעות מקדש להו דאמר תיחול קדושת מעות אבנין ויהיב להו לאומנין בשכרן. כיון דמתנדב מעות מקדש להו לאלתר וכיון דמקדש להו שוב א"י לקנות בהן דבר של חולין בהדיא לפי שהמוכר היה מועל בהן לפיכך צריך שיאמר תיחול כו' שיהא מחללן קודם שיבואו לידי המוכר מיתבי מותר הקטרת מה היו עושין כו' מפרישין ממנה ממותר הקטרת כנגד שכר האומנין דקס"ד לאלתר כשקנו צרכי הבנין מיד היו מחללין מעות הקדש בשעת קניה על העצים ועל האבנים ועל כל צרכי הבנין שקנו ופורעין אבל לא שכר האומנין שבונין בבנין שהכל היה קודש חוץ מן השבח שהיו משביחין בכל יום ובכל יום היה הגזבר מביא מעות הקדש כשיעור השבח שהשביחו האומנין בבנין באותו יום ומחללן על שבח הבנין שהשביחו באותו יום והיינו טעמא דעושין בכל יום והייט טעמא כו' משום דאמרו לעיל מאן דמתנדב מעות כו' והיה המעות חולין והבנין קודש אבל לא היה הגזבר נותן להם המעות לאלתר דשכירות אינו משתלמת אלא לבסוף כשיגמור הבנין כו' ועדיין לא היה שם מותר הקטרת על המעות אבל כשמגיע ניסן שיש שם מותר הקטרת שצריכין ללקחו מתרומה חדשה מחללין אותו מותר הקטרת על אותן מעות חולין שיש ביד הגזבר שחילל על השבח שהשביחו האומנין והוי הקטרת חול ומעות חזרו לקדושתן כבתחלה וחוזרין ולוקחין כו' ופריך ואמאי ליחליה אבנין. ואס"ד כדאמר שמואל בונין בחול ואח"כ מקדישין ליחליה לקטרת אבנין עצמו ואמאי מפרישין כו': ומשני דליכא בנין שלא בנו אותה כלום. והא על מעות האומנין קתני. אלמא דבנו בנין ומשני דליכא בנין כשיעור מעות. עכ"ל גמרא שם. והכי מתפרשת סוגיין מביא מעות של בדק הבית מה שצריך ליתן לאומני הבנין ובעד הבנין ומחללן אבנין. הייט לאחר גמר הבנין אומר תיחול קדושת מעות אבנין וכמסקנא דהתם: ומביא קטרת. הייט מותר הקטרת הנ"ל: ומחללן עליהן. ר"ל על מעות הנ"ל שיצאו לחולין והן ביד הגזבר: ונותנן לאומנין בשכרן. הייט המותר הקטרת שחילל על המעות והקטרת יצאו לחולין נותנין לאומנין בשכרן והמעות אזלי לתרומה ישנה כדפירש הרמב"ם ולכן ל"ג הכא אותן מעות מה יעשה בהן. דפשיטא דשם מותר הקטרת עליהן ואזלי לתרומה ישנה: אמר רבי אומר אני יתנו לבית גרמי כו'. כלומר דרבי לא ניחא ליה שיבואו הקטרת ליד אומני הבנין רק דוקא ליד אומני הקטרת וס"ל דמ"ש במתני' על מעות האומנין אע"ג דאמר סתם אומנין יתנן לאומני הקטרת וה"ק שמפרישין מעות מתרומה ישנה לשכר בית אבטינס כפי שמגיע להם בעד מלאכת הקטרת משנה שעברה והוי השכר חולין תכף כשמוכה להן הגזבר. ואחר כך מביא הגזבר מותר הקטרת ומחללן על המעות האומנין הנ"ל ונותן הקטרת שנעשו חולין לידי אומני לתרומה ישנה וחוזרין ולוקחין כו': והן שהיו חייבין להן מעות משנה ... חייבין לאומני בית אבטינס מעות משנה ראשונה ושפיר מחללן על ... ישנה: ה"ג ר"ח בר בא בעי לא היו חייבין להם מעות משעה ראשונה

משנת אליהו

טעמת רבינו הגאון נ"ע. וכדפרשית מה דמהפיך בגירסתו תמן פשיטא ליה דקאי אדלעיל והכי גריס לעיל בעי

אוֹתָן הַמָּעוֹת מַה יַּעֲשֶׂה בָּהֶן - לאחר שחילל עליהן את הקטורת, וכעת יש בהן קדושת תרומה ישנה שהיתה בקטורת (רבינו משולם; תלמיד הרשב"ש; קרבן העדה).

וְהֵן שֶׁיְּהוּ חַיָּיבִין לָהֶן מָעוֹת מִשָּׁעָה רִאשׁוֹנָה, על המלאכה שעשו בשנה שעברה, אבל אין לתיתן לאומנים כתשלום על המלאכה שעשו בשנה זו, שצריך לשלם עליה מהתרומה החדשה של שנה זו דוקא (קרבן העדה). ויש שפירש, שההיתר לתת את המעות לאומנים הוא משום שבשעת חילול מותר הקטורת על המעות, לב בית דין מתנה עליהן שיהיה אפשר לתיתן לאומנים בשכרם, ולכן דוקא אם כבר היו חייבים להם מעות אפשר לתיתן להם, שאז בית דין מתנים על כך, אבל אם עדיין לא היו חייבים להם מעות, אין בדעת בית דין להתנות על כך (מהר"א פולדא).

דברי הגמ' נתפרשו כפי שיטת רוב המפרשים, אולם לגר"א יש גירסא אחרת בכל הסוגיא, ופירוש אחר בכל המשא ומתן. לרוב המפרשים הגמ' דנה בדין המעות שחיללו עליהן את מותר הקטורת, מה יעשה בהן, אולם הגר"א מחק את התיבות 'אותן המעות מה יעשה בהן', שהרי פשוט שכיון שחיללו עליהן את הקטורת, הרי הן מותר הקטורת, ודינן כדין מעות שנותרו מהתרומה הישנה. ומה שאמר רבי 'ינתנו לבית גרמו ולבית אבטינס וכו'', בא לחלוק על רבי שמעון בר ביסנא הסובר [ראה לעיל (לעיל ע"א)] שהיו נותנים את הקטורת [לאחר שחיללוה על המעות] לאומנים שעסקו בבנין, ואילו רבי סובר שהיו נותנים אותה לאומנים שעסקו בפיטום הקטורת או בלחם הפנים (תקלין חדתין).

ולפי דעת רבי שואל רבי חייא בר בא, כיצד יש לנהוג במעות שחילל עליהן את מותר הקטורת אם **'לֹא הָיוּ חַיָּיבִין לָהֶן מָעוֹת מִשָּׁעָה הָרִאשׁוֹנָה',** שהרי באופן זה אי אפשר לחלל על מעות מהתרומה הישנה אלא מהתרומה החדשה, ומאחר שחלה עליהן קדושת קטורת מהתרומה הישנה, מה יעשו בהן, שכן להחזירן לתרומה הישנה אי אפשר, שהרי נלקחו מהתרומה החדשה, וגם להחזירן לתרומה החדשה אי אפשר, שהרי כדי לקנות קטורת צריך ליטול מעות מהתרומה החדשה, ועל מעות אלו חלה קדושת הקטורת מהתרומה הישנה. ושאלה זו היא רק לדעת רבי, אבל לדעת רבי שמעון בר ביסנא שהיו נותנים את הקטורת לאומנים שעסקו בבנין, גם אם לא היו חייבים להם מעות משעה ראשונה, כיון שעל המלאכה שעושים בשנה זו, משלמים להם מהמעות שבאו בשנה זו כתרומה לבדק הבית, אפשר לקחת מעות אלו ולחלל עליהן את הקטורת, ולאחר מכן להחזירן לתרומה הישנה (תקלין חדתין).

מִחְלְפָא שִׁיטָּתֵיהּ דְּרַבִּי חִיָּיא בַּר בָּא תַּמָּן צְרִיכָה לֵיהּ וְכָה פְּשִׁיטָא לֵיהּ - מתחילה רבי חייא בר בא הסתפק מה הדין אם לא היו חייבים לאומנים משעה ראשונה, וכעת דין זה פשוט לו שהמעות הולכות לקיץ המזבח (קרבן העדה).

ובהגהות הגר"א גרס **'תַּמָּן פְּשִׁיטָא לֵיהּ וְכָה צְרִיכָא לֵיהּ',** ופירש ששאלת הגמ' היא מדברי רבי חייא בר בא (לעיל ע"א, ראה גם הגהות הגר"א שם) 'עד כדון בירוצי לח, ואפילו בירוצי יבש', וכיון שמסקנת דבריו שם שאף על פי שבירוצי יבש הם חול, ילכו לקיץ המזבח, אם כן מדוע כאן הוא מסתפק מה יעשו במעות. ובתירוץ הגמ' גרס הגר"א **'הָא דִּפְשִׁיטָא לֵיהּ בִּכְלֵי שָׁרֵת וְהָא דִּצְרִיכָא לֵיהּ בְּחוֹל',** והיינו שדוקא בבירוצי יבש, שנמצאים בכלי שרת, שמה שבתוכו קדוש ורק מה שמעליו אינו קדוש, בזה סובר רבי חייא בר בא שיש להם דין קודש והולכים לקיץ המזבח, מה שאין כן במעות אלו, שלא נתקדשו כלל, הסתפק מה יעשו בהן באופן זה (תקלין חדתין).

דְּאִיתְפַּלְגוּן פִּיטְמָהּ בְּחוּלִּין וְכוּ' - ואף רבי חייא בר בון הסתפק בדין קטורת שפיטמה בחולין, ומכח ספק זה הסתפק גם האם אפשר לקנות כלי שרת מהמעות שחילל עליהן את מותר הקטורת, שאם קטורת שפיטמה בחולין פסולה, שהווייתה צריכה להיות בקודש בכלי שרת, אף מותרה הולך לכלי שרת, אבל אם קטורת שפיטמה בחולין כשירה, שאין הווייתה צריכה להיות בכלי שרת, אף מותרה אינו הולך לכלי שרת אלא לקיץ המזבח (ר"ש סיריליאו; מהר"א פולדא).

קוֹדֶשׁ הִיא שֶׁתְּהֵא בָּאָה מִתְּרוּמַת הַלִּשְׁכָּה - ואף שכל קרבנות ציבור באים מתרומת הלשכה, צריך פסוק מיוחד שהקטורת באה מתרומת הלשכה, משום שתרומת הלשכה היא רק עבור הקרבנות שבאים באותה שנה, ואת הקטורת היו מפטמים בשיעור שס"ה מנים, כנגד ימות החמה, ונמצא שהיו קונים שיעור שמספיק ליותר משנה [ואף שמותר הקטורת היה נפדה בא' בניסן, מתחילה היו קונים שיעור שמספיק ליותר משנה], ולכן צריך פסוק מיוחד לומר שמביאים אותה מתרומת הלשכה (מקדש דוד קדשים לה, א).

שְׁמוּאֵל אָמַר נִפְדִּין כִּתְמִימִים - מחללים אותם על מעות חולין, ואותן המעות הולכות למותר התרומה הישנה, וחוזרים ולוקחים את הטלאים שנתחללו ממעות התרומה החדשה. ואף שבהמה שיש בה קדושת הגוף אינה מתחללת בלא מום, לב בית דין מתנה עליהם שאם לא יוצרכו לציבור, יהיו קדושים רק בקדושת דמים, ויפדו אותם (תקלין חדתין, ע"פ גמ' שבועות יא, א ורש"י שם). וכמו כן אף את מותר הקטורת מחללים, שלב בית דין מתנה על מותר הקטורת, שאין בו צורך לציבור, שיפדה (ר"ש סיריליאו).

ותנאי בית דין זה, אין גדרו שהתנו שהקטורת שלא הוצרכה לציבור, הוברר למפרע שאינה קדושה מעיקרא, שהרי לאחר שהיו מחללים את הקטורת, היו חוזרים ולוקחים אותה ממעות התרומה החדשה, ואם הוברר שמעיקרא לא היתה קדושה, שוב אינה כשרה, שהרי לא נתקדשה בכלי שרת מתחילה. ובהכרח שגדר התנאי הוא שאם לא הוצרכה לציבור, תפקע קדושת הגוף שבה מכאן ולהבא [ואף על פי שבשעה שנתחללה כבר אין בה קדושה, מכל מקום נחשבת שנתפטמה בקודש, שרק ב'פטמה חולין' אין בה קדושה כיון שהוא חיסרון במעשה הפיטום, אבל כאן בשעת מעשה הפיטום היתה בה קדושה] (חזו"א מנחות כח, ז. וראה קהלות יעקב שבועות ח).

אָמַר רַבִּי שְׁמוּאֵל בַּר רַב יִצְחָק מְקַיְּיצִין בָּהֶן אֶת הַמִּזְבֵּחַ - מקריבים אותם בעצמם עולות לקיץ המזבח, ואין צריך לפדותם (קרבן העדה; תקלין חדתין). ודוקא בטלאים של עולת התמיד שנותרו, סובר רבי יוחנן שירעו עד שיסתאבו ואינם נפדים בלא מום, משום שמצאנו דין 'ירעה עד שיסתאב' לגבי עולה, ולכן גם טלאים אלו דינם כן, אבל שעירי חטאת, כיון שלא מצינו בחטאת דין 'ירעה עד שיסתאב', יקרבו הם עצמם לקיץ המזבח (ר"ש סיריליאו).

ויש שפירש, שרבי שמואל בר רב יצחק חולק על האמור לעיל בדעת רבי יוחנן שטלאים של עולת התמיד שנותרו ירעו עד שיסתאבו ויפדו, ולדעתו אינם צריכים פדיון, אלא מקייצים בהם את המזבח והם עצמם קריבים עולות, שאם את שעירי החטאת שנותרו מקריבים עולות לקיץ המזבח, כל שכן בתמידים שתחילתם עולה (משנת אליהו).

מִשְׁנָה. הַמַּקְדִּישׁ נְכָסָיו וְהָיוּ בָּהֶן דְּבָרִים רְאוּיִין לְקָרְבְּנוֹת הַצִּבּוּר וְכוּ' - ואי אפשר לקנותם מיד הקדש ממעות תרומת הלשכה, לפי שמעות אלו קדושות הן, ואין הקדש מתחלל על הקדש (מלאכת שלמה ד, ו, בשם ה"ר סולימאן).

וְחוֹזְרִין וְלוֹקְחִים אוֹתָהּ מִתְּרוּמָה חֲדָשָׁה - ודין זה אינו רק לבן עזאי, אלא גם לרבי עקיבא, לאחר שנתנו אותם לאומנים בשכרם, חוזרים ולוקחים אותם מהם (רא"ש; תוס' יו"ט ד, ו. וכן נראה ברמב"ם ערכין ה, י. וראה בביאורנו לעיל יא, א ד"ה ומחללין, שיש שפירש שבשל ציבור מודה רבי עקיבא לבן עזאי). ואף שכבר נתחללו, אי אפשר להשאירם ביד האומנים, ש'כל הראוי למזבח, אינו יוצא מידי מזבח לעולם' [כמבואר בגמ' (מנחות קא, א)], ולכן כיון שחלה עליהם קדושה והם ראויים למזבח, צריך לחזור ולקחתם ולהקריבם על גבי המזבח (ע"פ תקלין חדתין להלן ד"ה המקדיש כו' ודמיהן).

רַבִּי אֱלִיעֶזֶר אוֹמֵר זְכָרִים יִמָּכְרוּ לְצָרְכֵי עוֹלוֹת - ואף שהזכרים ראויים גם לשלמים, צריך להביא מהם את הקרבן שקדושתו גדולה יותר, לפי שיש להעלות בקדושת מזבח ככל האפשר, וקדושת העולה שקרבה כליל, גדולה מקדושת שלמים (שיטמ"ק תמורה כ, א).

רַבִּי יְהוֹשֻׁעַ אוֹמֵר וְכוּ' וּנְקֵבוֹת יִמָּכְרוּ לְצָרְכֵי זִבְחֵי שְׁלָמִים וְיָבִיא בִּדְמֵיהֶן עוֹלוֹת - שכיון שהן ראויות למזבח, דעתו להקדישן למזבח, וחלה עליהן קדושת מזבח, ויביא בדמיהן עולות. ואין אומרים שיקריב אותן לשלמים, שדעת המקדיש להקדישן לעולה, משום שהיא הקרבן החשוב מכל הקרבנות (רש"י תמורה כ, א ד"ה ונקבות, ע"פ הגהת השיטמ"ק שם). או, משום שהיא קריבה כולה כליל (תוס' תמורה שם ד"ה ורבי; תקלין חדתין. וראה גם רש"י זבחים קג, א ד"ה ונקבות).

שֶׁרַבִּי אֱלִיעֶזֶר הַשְׁוָה אֶת מִדּוֹתָיו וְרַבִּי יְהוֹשֻׁעַ חִלֵּק - שלדעת רבי אליעזר כל הנכסים שהוקדשו דינם שווה, ובין חפצים ובין בהמות קדושים בקדושת בדק הבית, ואילו לרבי יהושע דינם חלוק, יש שקדושים בקדושת בדק הבית, ויש שקדושים בקדושת מזבח (פיה"מ לרמב"ם ד, ז; רבינו משולם). ויש שפירש, שלדעת רבי אליעזר זכרים ונקבות שהוקדשו דינם שווה, וימכרו ודמיהם ילכו לבדק הבית, ואילו לרבי יהושע דינם חלוק, שזכרים יקרבו בעצמם, ונקבות ימכרו ויביאו קרבן בדמיהן (ר"ש סיריליאו).

רַבִּי אֱלִיעֶזֶר אוֹמֵר יִמָּכְרוּ לְצָרְכֵי אוֹתוֹ הַמִּין וְיָבִיא בִּדְמֵיהֶן עוֹלוֹת - ומה שאמר רבי אליעזר לעיל שהמקדיש נכסיו ויש בהם בהמות שראויות למזבח, ימכרו ודמיהן ילכו לבדק הבית, ולא אמר שיביא בדמיהן קרבן כפי שאמר כאן לגבי יינות שמנים ועופות, הוא משום שבבהמה שראויה למזבח, כיון שאם נפל בה מום, אפשר לפדותה, לכן כשהקדישה בסתם, אנו אומרים שימכרנה ודמיה ילכו לבדק הבית, מה שאין כן יינות שמנים ועופות, כיון שאילו נפסלו, אי אפשר לפדותם, לכן כשהקדישם בסתם אי אפשר למוכרם ולתת את דמיהם לבדק הבית, אלא יש להביא בדמיהם עולות (רמב"ם ערכין ה, ט, ע"פ מראה הפנים).

ויש שגרסו מחמת קושי זה 'רבי אלעזר', ולשיטתם אכן אין חילוק בין מקדיש בהמה למקדיש יינות שמנים וסלתות, ובשניהם סובר רבי אליעזר שיש למוכרם ולתת את דמיהם לבדק הבית, ורק לדעת רבי אלעזר יש להביא בדמיהם עולות (תקלין חדתין להלן סוף ע"ב; רע"ב ד, ח; רדב"ז וכסף משנה ערכין שם, ח, בדעת הראב"ד שם).

גְּמָרָא. מַה טַעֲמָא דְּבֶן עַזַּאי שֶׁאֵין הַהֶקְדֵּשׁ מִתְחַלֵּל עַל הַמְּלָאכָה וְכוּ' - ומדאורייתא אף לבן עזאי הקדש מתחלל על המלאכה [כפי שדרש רבי עקיבא מהפסוק (שמות כה, ח) 'ועשו לי מקדש', שהמלאכה תהיה נעשית מדבר שהוא הקדש (ראה תקלין חדתין ד"ה ינתנו)], ורק מדרבנן אינו מתחלל על המלאכה (רא"ש; קרית ספר מעילה ח), ותיקנו כן, משום שחילול המעות על המלאכה נראה כזלזול בהקדש (חזו"א מעילה לח, ה, וכע"ז גם במנחות כח, טז. וראה שם, שזהו הידור לכתחילה במקום שאפשר). ויש שביאר, שגדר הדין שאין הקדש מתחלל על המלאכה הוא, שהקדושה פוקעת דוקא ב'דרך חילול', והיינו שיש דבר אחר שתחול עליו, ולכן כיון שאי אפשר שהקדושה תחול על המלאכה, אין ההקדש מתחלל בכך [ורבי עקיבא סובר שההקדש מתחלל גם בדרך קנין, שכל שנקנה להדיוט פקעה הקדושה, ולכן כיון שהאומנים זכו בהקדש, פקעה הקדושה] (קהלות יעקב ערכין ו).

שֶׁסְּתָם הֶקְדֵּשׁוֹת לְבֶדֶק הַבַּיִת - ואף שאסור להקדיש לבדק הבית בהמה שראויה להקרבה, ו'המקדיש תמימים לבדק הבית עובר בעשה' [כמבואר בגמ' (תמורה ז, ב)], מכל מקום אנו נוקטים שבסתם כוונתו להקדיש לבדק הבית גם את הבהמות שראויות להקרבה, משום שאיסור זה אינו אלא כשמקדיש על דעת שהבהמה עצמה תלך לבדק הבית, אבל כאן כוונתו להקדיש לבדק הבית על דעת שימכרו לצרכי עולות (הערות הגרי"ש אלישיב שם לא, ב. וראה ר"ש סיריליאו ד"ה וקשיא על ר' בא, שפירש שזו קושיית הגמ' להלן על רבי בא).

כִּי אֲנַן קַיְימִין בְּמַקְדִּישׁ נְכָסָיו, ו'ביתו' האמור בפסוק, פירושו - 'כל אשר בביתו' (תלמיד הרשב"ש).

אֲבָל בְּמַקְדִּישׁ עֶדְרוֹ כָּל עַמָּא מוֹדַיי שֶׁהוּא לַמִּזְבֵּחַ - במקדיש בהמות בלבד, גם רבי אליעזר מודה שקדושות בקדושת מזבח, הואיל והן ראויות למזבח (קרבן העדה; תקלין חדתין). ואף שיש בעדרו גם נקבות, שאינן קרבות לעולה, מכל מקום הואיל וראויות לקרבן שלמים, אנו אומרים שדעתו שכל הבהמות יהיו קדושות בקדושת מזבח, הזכרים יקרבו עולות, והנקבות ימכרו לשלמים ויביא בדמיהן עולות (רש"י תמורה לא, ב ד"ה אלא בהמה).

ורבי זעירא שאמר שרבי אליעזר מודה במקדיש עדרו שהוא למזבח, חולק על רבי חנניה שאמר לעיל שהמשנה 'סתם הקדשות לבדק הבית' היא כדעת רבי אליעזר, שהרי לטעם זה של רבי חנניה, גם במקדיש עדרו בלבד סובר רבי אליעזר שסתמו לבדק הבית (ר"ש סיריליאו).

מַתְנִיתָא אָמְרָה כֵּן וּלְדָן וַחֲלָבָן מוּתָּר לְאַחַר פִּדְיוֹנָן - וממשנה זו יש ראיה לדברי רב ורבי יוחנן שקדשי בדק הבית שפדאן תמימים יצאו לחולין, ואף שהמשנה עוסקת בקדשי מזבח שהקדישם לאחר שנפל בהם מום, ואילו רבי יוחנן אמר שקדשי בדק הבית יצאו לחולין אף אם פדאם בעודם תמימים, מכל מקום כיון שדיניהם של קדשי מזבח שנפל בהם מום חמורים מדיניהם של קדשי בדק הבית תמימים, יש ללמוד את דינם של רב ורבי יוחנן מהמשנה ב'כל שכן', שאם קדשי מזבח בעלי מום שנפדו אין בהם קדושה, כל שכן קדשי בדק הבית תמימים (תקלין חדתין, וראה שם שהוכיח מהגמ' בבכורות יד, א, שקדשי מזבח בעלי מום חמורים יותר. וראה קרבן העדה).

הלכה ד מתני' המקדיש נכסיו. וסתם הקדש לבדק הבית: והיו בהם דברים הראוים לקרבנות צבור. היינו קטורת: ינתנו לאומנין בשכרן. ויוצאין לחולין אע"פ שאין דבר אחר נכנס תחתיו דקסבר הקדש מתחלל על המלאכה דכתיב ועשו לי מקדש שתהיה המלאכה נעשית מן ההקדש: אינה מן המדה. כלומר אין מדה זו שאתה אומר כמדה האמורה לעיל בקטורת ואין ראוי אלא שתשוה מדותיך הלכך מפרישין מהן שכר האומנין וכו' כדאמרינן לעיל גבי מותר הקטורת שאין הקדש מתחלל על המלאכה: ודמיהן יפלו וכו' לבדק הבית. דסבר סתם הקדש לבדק הבית ואפי' במידי דחזי למזבח אבל הראוי למזבח אינו יוצא מידי מזבח שהמקדיש תמימים לבדק הבית אין נפדים אלא למזבח והדמים יפלו לבד"ה: ויביא בדמיהן עולות. קסבר מידי דחזי למזבח מסתמא למזבח אקדשינהו הלכך זכרים עצמן יקרבו עולות אבל נקבות אין קרבות שלמים דדעתיה דמקדיש שיהיו כולן לגבוה הלכך ימכרו לצרכי זבחי שלמי' דכיון דראויי' למזבח חלה עלייהו קדושת המזבח ויביא בדמיהן עולות: המקדיש בפי'. שאמר בהמה ונכסי להקדש דכיון שהפרישן והבדילן זו מזו ואעפ"כ לא אמר בהמה למזבח ונכסי לבדק הבית שמעינן שדעתו שהכל ילך אל מקום א' לבדק הבית אבל המקדיש סתם כל נכסיו אמרינן שדעתו להקדיש כל דבר למה שהוא ראוי: יינות שמנים וסלתות. שהן ראויין למנחות ולנסכים: ועופות. תורים ובני יונה: ר' ליעזר וכו'. טעמו מפרש בגמ': **גמ'** קטורת. הייט דברים הראוין לקרבנות צבור דבהמה ויינות ושמנים וסלתות ככר תני להו וקסבר יחיד מתנדב קטורת ור' הושעיא פליג כדפי' לעיל: תמן תנינן. בתמורה פ"ז: ומועלין בגידוליהן. שהמקדיש בהמה לבדק הבית מועלין בחלבה: ואין בהן הנאה לכהנים. משא"כ בקדשי מזבח הבשר או העור לכהנים: דר"א היא. הא דתנן סתם הקדשות לבד"ה דמשמע אפילו על בהמה אתיא כר"א: מה אנן קיימין. במאי איירי הך קרא אם במקדיש בית ממש: ה"ג כי פליגי במקדיש נכסיו. וה"פ דוקא במקדיש נכסיו הוא דאר"א שאף דמי הבהמות יפלו לבדק הבית שאין אדם חולק נדרו ומדשאר נכסיו לבדק הבית אף בהמה נמי: אבל במקדיש עדרו. כלומר במקדיש בהמות לחוד אף ר"א מודה שהן למזבח כיון שראויין למזבח: כל עמא מודיי. אפי' ר"י מודה שהוא לבדק הבית שאין אדם חולק נדרו: בהמה לא למזבח היא. בתמיה וכיון דבהמה למזבח נימא הכל למזבח אפי' שאר נכסיו שאין אדם חולק נדרו וספיקא לחומרא: ומשני בהמה. ודאי למזבח היא אלא הכא אזלינן לקולא ואמרינן לבדק הבית הוא מדסתם המקדיש הזה ולא פי' שמקדיש בהמות אלא אמר נכסיו ה"ל כאומר בפירוש שיהו לבדק הבית: לא שנייא וכו'. ל"ש המקדיש נכסיו ול"ש המקדיש עדר בתרוייהו פליגי ר"א ור"י: שפודין תמימים. כגון שעבר והקדיש תמימי' לבדק הבית כשהן נפדין בעוד שהן תמימים יוצאין לחולין: *) (מתני'. דחולין פ' הזרוע נמי דייקא): מתניתא אמרה כן. בתמיה הא לא תנן אלא ולדן וחלבן של בעל מום שנפדו של בעל מום קבוע הוא דמותרין לאחר פדיונן אבל של

*) כ"ה בכל דפוסים הקודמין והוא נעתק מפירוש מהרא"פ כי לפירוש הק"ע האי מתני' הוא קושיא ולא סייעתא. ודו"ק:

נוסחאות ישנות

הלכה ד מתני'

הלכה ד מתני' המקדיש נכסיו והיו בהן דברים ראוין לקרבנות הצבור ינתנו לאומנין בשכרן דברי ר"ע אמר לו בן עזאי אינה היא המדה אלא מפרישין מהן שכר האומנים ומחללין אותן על מעות האומנין ונותנים אותן לאומנין בשכרן וחוזרין ולוקחים אותה [אותן] מתרומה חדשה המקדיש נכסיו והיה בהן בהמה ראויה על גבי מזבח זכרים ונקבות רבי אליעזר אומר זכרים ימכרו לצרכי עולות ונקבות ימכרו לצרכי זבחי שלמים ודמיהן יפלו עם שאר נכסיו לבדק הבית רבי יהושע אומר זכרים עצמן יקרבו עולות ונקבות ימכרו לצרכי זבחי שלמים ויביא בדמיהן עולות ושאר נכסים יפלו לבדק הבית [ויביא בדמיהן עולות ושאר נכסים יפלו וכו'] אמר ר"ע רואה אני את דברי ר' אליעזר מדברי רבי יהושע שר' אליעזר השוה את מדותיו ור' יהושע חלק א"ר פפיים שמעתי את דברי שניהן המקדיש בפירוש כדברי ר' אליעזר והמקדיש סתם כדברי ר' יהושע המקדיש נכסיו והיו בהן דברים ראוים לגבי מזבח יינות ושמנים ועופות ר' אליעזר אומר ימכרו לצרכי אותו המין ויביא בדמיהן עולות ושאר נכסים יפלו לבדק הבית:

גמ' המקדיש וכו' לקרבנות צבור: ר' יוחנן אמר קטורת אמר רבי הושעיה תיפתר באומן משל בית אבטינס שהיה נוטל בשכרו קטורת מה טעמא דבן עזאי שאין ההקדש מתחלל על המלאכה אלא על המעות: תמן תנינן יש בקדשי בדק הבית שסתם הקדשות לבדק הבית הקדש בדק הבית חל על הכל ומועלין בגידוליהן ואין בהן הנייה לכהנים אמר רבי חנניה דר' ליעזר היא דתנינן המקדיש נכסיו והיתה בהן בהמה ראויה ע"ג מזבח זכרים ונקבות רבי ליעזר אומר זכרים ימכרו לצרכי עולות ונקיבות ימכרו לצרכי זבחי שלמים ודמיהן יפלו עם שאר נכסים לבדק הבית אמר רבי יוחנן טעמא דרבי ליעזר ואיש כי יקדיש את ביתו קודש לה' במה אנן קיימין אם בבית דירה כבר כתיב ואם המקדיש יגאל את ביתו אלא כי אנן קיימין במקדיש נכסיו מכן שסתם הקדשות לבדק הבית אמר רבי זעירא רב חונה בשם רב במה פליגין במקדיש נכסיו אבל במקדיש עדרו כל עמא מודיי שהוא למזבח רבי בא רב חונה בשם רב מה פליגין במקדיש עדרו אבל במקדיש נכסיו כל עמא מודיי שהוא לבד"ה על דעתיה דרבי זעירא ניחא וקשיא על דרבי בא בהמה לא למזבח היא בהמה למזבח היא ולמה סתם האיש הזה שהוא כאומר לא יהיה אלא לבד"ה רבי יוחנן אמר לא שנייא היא המקדיש נכסיו היא המקדיש עדרו היא המחלוקת (רבי אבא בשם רבי אבהו בשם ר' אחא) רב חונה בשם רב רבי אבהו בש' רבי יוחנן קדשי בד"ה שפודאן תמימין יצאו לחולין מתני' אמרה כן ולדן וחלבן מותר לאחר פדיונן רב

ריבב"ן

מתני' ראויין לקרבנות צבור. מפרש בירושלמי קטורת ינתנו לאומנין בשכרן לאומני בית אבטינס בן עזאי לא סבירא ליה ליתן הקטורת לאומנין וטעמא מפרש בתוספתא ובירושלמי לפי שאין ההקדש מתחלל על המלאכה ומתני' דלעיל סתמא כבן עזאי: **מתני'** המקדיש נכסיו. סתם זכרים ימכרו לצרכי עולות אע"פ שאין פודין תמימין דוקא קדשי מזבח אבל קדשי בדק הבית נפדין תמימין דקי"ל בתמורה המתפיס תמימים לבדק הבית כשהן נפדין אין נפדין אלא למזבח שכל הראוי למזבח אינו יוצא מידי מזבח לעולם וכן מפרש בירושלמי ר' חזקיה בשם ר' יוסי קדשי בדק הבית נפדין תמימין יצאו לחולין אין תימר לא יצאו לחולין היאך קדשי מזבח חלין על קדשי בדק הבית דס"ל לר' אליעזר דסתם הקדשות לבדק הבית ואין אדם חולק הקדשו לקדשי מזבח ולקדשי בדק הבית והכי מוכח בזבחים בפרק טבול יום דר' אליעזר סבר אין אדם חולק הקדשו *) דלא שביק אינש קדשי מזבח ועביד קדשי בדק הבית: ירושלמי אמר ר' יוחנן מ"ט דר' אליעזר ואיש כי יקדיש את ביתו קדש לה' מה אנן קיימין אם בבית דירה כבר כתב אם המקדיש יגאל את ביתו אלא כך אנן קיימין במקדיש נכסיו (כל עמא מודו) [מכאן שסתם הקדשות] שהוא לבדק הבית ר' זעירא בשם רב מה פליגן במקדיש נכסיו אבל במקדיש עדרו כל עמא מודו דלמזבח ר' בא בר הונא בשם רב מה פליגן במקדיש עדרו אבל במקדיש נכסיו כל עמא מודו לבדק הבית ר' יוחנן אמר היא המקדיש נכסיו היא המקדיש עדרו היא המחלוקת: **מתני'** נקבות ימכרו לצרכי זבח שלמי'. טעמא דר' יהושע לפי (שאין אדם) [שהאדם] חולק הקדשו ולא שביק קדשי מזבח ועביד קדשי בדק הבית להכי זכרים הן עצמן יקרבו עולות אבל נקבות אינו יכול הוא להקריבן שיאכל הבשר והעור שלו כשאר שלמים שהכל הקדש לפיכך ימכרו והם יקריבום (ודמיהן לבד"ה) **) וגם עור הזכרים שהן עולות לבד"ה והכי מסיק בפ' טבול יום הנ"מ בשר דלא תפיס לקדשי בדק הבית אבל עור תפיס אע"ג דאמר ר' יהושע אדם חולק הקדשו מה שראוי למזבח ושאינו ראוי למזבח לבדק הבית לא שיהו כשאר קדשי מזבח שעורותיהן לכהנים דמודה הוא שהעור לבדק הבית כשאר נכסים אפי' עור העולה וכן פירש רבינו שלמה ז"ל: ירושלמי אמר ריש לקיש טעמא דר' יהושע דכתיב דבר אל אהרן ואל בניו וגו' אשר יקריב לה' לעולה הכל קרב עולה. לרצונכם תמים זכר מנין אפילו נקבות ת"ל בבקר לרבות את הנקבות ובתמורה פ"ג [דף כ] א"ל ר' חייא בר אבא לר' יוחנן לר' יהושע דאמר זכרים עצמן יקרבו עולות ש"מ דקדושת הגוף אקדשינהו נקבות היכי קרבי שלמים הני מכח קדושה דחוייא אתיין פי' דהא אינו ראוי להקריבן הוא אלא דמיהן נבעי רעייא א"ל ר' יהושע ס"ל כר' שמעון דאמר כל מילי דלא חזו להקרבה לא נחתא קדושה לגופיה דתנן התם המפריש נקבה לאשם תרעה עד שתסתאב ותמכר ויביא בדמיה אשם אם קרב אשמו יפלו דמיו לנדבה ר"ש אומר תמכר שלא במום אלמא לא קדוש אלא דמיה: **מתני'** השוה את מדתו. הכל לבדק הבית ואינו חולק הקדישו ור' [יהושע] חלק הקדישו לקדשי מזבח ולבדק הבית: בפירוש. שפירש לבדק הבית: **מתני'** ר' אליעזר אומר ימכרו לצרכי אותו המין ויביא בדמיהן עולות. ירושלמי אמר ר' אבהו בשם ריש לקיש טעמא דר' אליעזר דכתיב דבר אל אהרן ואל בניו וגו' אשר יקריב לה' לעולה. הכל קרב לעולה בבקר ולא עופות פי' אין מקריבין הן עצמן. להקריבו אין את יכול דכתיב בבקר ולא בעופות לפדותו אין את יכול שאין לעוף פדיון לפום כן צריך למימר לא קדשה אלא קדושת דמים ועוף דאין לו פדיון מנא לן דתניא בפרק המנחות והנסכים העופות והעצים והלבונה וכלי שרת אין להם פדיון שלא נאמר אלא בבהמה כדכתיב אם בבהמה הטמאה ופדה בערכך ובבהמה בעלת מום משתעי קרא:

*) הדבר צ"ע דלר"א דס"ל דאין אדם חולק הקדישו א"כ ע"כ דלא ס"ל הך סברא דלא שביק איניש וכו' ואולי צ"ל ולא אמרינן דלא שביק וכו'. **) הדבר צ"ע דהא בהדיא תנן דמביא בדמיהן עולות ואולי דט"ס וצ"ל ויביא בדמיהן עולות ועור הזכרים וכו'.

תקלין חדתין

מותרי חטאות שיקרבו עולות אבל עיקר הקרבן אינו משתנה: **מתני'** המקדיש נכסיו. וסתם הקדש לבד"ה: לקרבנות צבור. מפרש בגמ': ינתנו לאומנין בשכרן. ויוצאין לחולין אע"פ דאין דבר אחר נכנס תחתיו דקסבר הקדש מתחלל על המלאכה דכתיב ועשו לי מקדש שתהיה המלאכה נעשית מן ההקדש: אינה מן המדה. לאו מדה שוה היא לדתניא לעיל אלא מפרישין כו' כמו גבי קטורת דלמעלה: **גמ'** המקדיש כו' ר"א קטרת. הייט ראוין לקרבנות צבור דבהמה ושארי דברים הא קתני לה וס"ל יחיד מנדב קטרת: ר"ה אמר תפתר באומן שהיה נוטל כו'. ועד שלא לקחו ממנו הקדישה ובבבלי במסכת כריתות ו' ע"א פריך עלה למה לא תני הכי וחוזר ולוקחין כו' אע"כ דהכא איירי בסממני קטורת שעדיין לא נתפטמה כלל: **מתני'** המקדיש כו' ודמיהן יפלו כו' לבד"ה. דסבר סתם הקדשות לבד"ה ואפי' במידי דחזי למזבח אבל הראוי למזבח אינו יוצא מידי מזבח שהמקדיש תמימים לבד"ה אינן נפדין אלא למזבח והדמים יפלו לבדק הבית: ויביא בדמיהן עולות. ס"ל מידי דחזי למזבח מסתמא למזבח אקדשינהו הלכך זכרים עצמן יקרבו עולות אבל נקבות אין קריבות שלמים דדעתיה דמקדיש שיהיו כולן לגבוה הלכך ימכרו לצרכי זבחי שלמים דכיון דראויות למזבח חלה עלייהו קדושת מזבח ויביא בדמיהן עולות: המקדיש בפירוש. שאמר בהמה ונכסי להקדש דכיון שהפרישן והבדילן זו מזו ואעפ"כ לא אמר בהמה למזבח ונכסי לבד"ה שמעי' שדעתו שהכל ילך אל מקום אחד לבד"ה אבל המקדיש סתם כל נכסיו אמרינן דעתו להקדיש כ"ד למה שהוא ראוי: **גמ'** תמן תנינן. במסכת תמורה (ל"א ב'): שסתם ההקדשות. היכא שלא פירש כשהקדיש כדלקמן: בגידוליהן. תרנגולת בבילתה ובהמה בחלבה נקרא גידוליהן: לכהנים. דבקדשי מזבח הבשר או העור לכהנים: דר"א. הא דתני שסתם הקדשות לבד"ה אתי כר"א דס"ל הכי: טעמא דר"א. דס"ל הכי: מה אנן קיימין. היכא איירי האי קרא: במקדיש את נכסיו. דהייט בכה"ג דתניא דר"א: ה"ג קודש לה' שסתם הקדשות לבד"ה. דהקדש סתמא כתוב והכל לה' ומקדש לה' הוא דקמוכח לה: במקדיש נכסיו. סתמא התם פליג ר"א וס"ל דאף הבהמות לבד"ה כמו שאר נכסיו שהן לבד"ה: עדרו. שהן בהמות ראויות למזבח אף ר"א מודה שהן למזבח: אבל מקדיש נכסיו כו' לבדק הבית. לפי שאין אדם חולק נדרו. ולדידיה צ"ל דלא תני עם שאר נכסים במתניתין דהאי מוקי בכה"ג דליכא שאר נכסים פליגי והכי מתרץ לה בתמורה שם: ע"ד דר' בא קשיא. למה פליג ר"א במקדיש עדר שיהיה לבד"ה והא בהמה שייכי למזבח ומשני: ה"ג המקדיש בהמה למזבח כו' מפרש שהוא למזבח ומדסתם האיש הזה ש"מ שכוונתו לבד"ה: ר"י ל"ש כו'. דבשתיהן פליגי במקדיש נכסיו ודאי ניחא כדלעיל ובמקדיש עדרו טעמא דר"א מדסתם כו' כוונתו לבד"ה ור"י פליג: הקדש בד"ה שפדאן תמימים. איירי בהקדים כגון בכה"ג דמתני': מתני' אמרה כן וולדן וחלבן מותר אחר פדיונן. מתניתין היא בחולין (ק"ל א') ובבכורות (י"ד א'). וקשיא טובא דהא התם איירי בקדם מום קבוע להקדשן כדתני שם בהדיא כל שקדם מום קבוע להקדשן כו' והיאך מביא סייעתא להכא דאיירי בתמימין. ויש לפרש דבבכורות שם מהדר גמרא לפרושי מה דתני במתני' שם כל שקדם מום קבוע להקדשן ונפדו כו' יוצאין לחולין ליגזז וליעבד וולדן וחלבן כו'. טעמא דנפדו הא לא נפדו אסורין בגיזה ועבודה מסייע לר"א דאמר קדשי בד"ה אסורין בגיזה ועבודה (ופי' רש"י שם) והני כקדשי בד"ה דמי דהם עצמם לא הוקדשו מתחלה אלא לדמיהן. ודחי שם. אמרי לא קדושת דמים הוא דמיחלפא בקדושת הגוף למזבח גזרו רבנן אבל קדשי בד"ה לא. (שם) לא תסייעיה מהכא לקדושת דמים למזבח הוא דהוקדשו לשם כן שיהיו הדמים קריבים למזבח ולכן אסור בגיזה ועבודה משום דמחלפא בקדושת הגוף למזבח (ובתוס' ד"ה כל כו') לאו בקדשי בד"ה איירי אלא בהקדשן למזבח לדמיהן כו'. חזינן דלמסקנא דגמרא

משנת אליהו

פליגא ר"ש בר"י דהכא אמה דבבבלי מביא בשם ר"ש בר"י גופיה דבשעירים ירעו דהתם אליבא דר"י לר"ש קאמר לה ורבי חנינא קאמר מנאי ב"ד על המותרות שיקרבו עולות ג"כ אליבא דרבנן דר"ש ל"ל מנאי ב"ד ומלשון דקאמר שאין קרבנות צבור נקבעין כו' משמע דעיקר כפי' הערוך שמביא התוס' שם י"ב ב' ד"ה ואף ולא כפירש"י: **מתני'** אמרה כן וולדן וחלבן מותר לאחר פדיונן. עיין מה שכתבתי בקונטרס. ועיין במסכת תמורה ל"ב ב' ברש"י ד"ה וד"ה ועוד כו' דבקדשי ב"ה לא שני לן בין בעל מום מעיקרא לתם ונעשה בעל מום שהרי על עצים ואבנים הן חלין ושם ל"ג א' ד"ה ואמר רחמנא כו' דאי בד"ה תמימה נמי מיפרקא דמאי איכפת להו אי תם אי בעל מום ואפשר לייתב קייעתא דר"י בשם רב חסדא ממתני' דתמורה גם על תמימין לפי אוקימתא דגמרא בבכורות י"ד א' אף לדיחוייא דמפתר כו' והכי משמע הסוגיא דאמר רבי חזקיה בשם רבי יוסי קדשי בד"ה תמימין שפדאן יצאו לחולין כו' ואין להאריך:

מסורת הש"ס

א) כריתות ו ע"א: ב) ב"ב קנא א וזבחים קג א תמורה כ א ודף לא ב: ג) ב"ב שם זבחים שם: ד) כריתות ו א ולעיל הל"ג: ה) תמורה לא ב: ו) שם: ז) חולין קל א:

עין משפט נר מצוה

לה א מיי' פרק ה מערכין הל"י:
לו ב מיי' שם הל"ז:
לז ג מיי' שם הל"ח:
לח ד מיי' שם הל"ז ופ"ו הל"א:
לט ה מיי' שם פ"ו הלכה ח:
מ ו מיי' פרק ה ממעילה הל"ו:
מא ז מיי' פרק ה מערכין הל"ז:

נוסחת הבבלי

(א) השוה את מדתו כו' שמעתי כדברי שניהן כו': (ב) המקדיש נכסים כו' ר' אלעזר כו': (ג) קטורת ר' יהושע אמר כו' לבד"ה וחלין על הכל כו' אמר ר' חנינא דר' אליעזר כו' ר' אליעזר כו' ימכרו לזבחי שלמים כו': (ד) כבר נאמר כו' במה אנן קיימין במקדיש את נכסיו מיכאן כו' רב הונא כו' אבל המקדיש עדרו כו' ר' בא כו' ר' הונא כו': (ה) על דעתיה דר' יוחנן לא שניא כו' ר"א בשם ר' אבהו בשם ר' אחא קדשי כו':

הגהות הגר"א

[א] ה"ג אלא במה אנן קיימין במקדיש את נכסיו קדש לה' שסתם הקדשות לבדק הבית. כצ"ל. דהא הקדש סתמא כתיב והכל לה' ומקדש לה' הוא דקמוכח לה: [ב] ה"ג ע"ד דרבי בא קשיא בהמה לא למזבח היא המקדיש בהמ' למזבח אומר למזבח ולמה סתם האיש הזה וכו'. כצ"ל:

גליון הש"ס

[illegible]

תורה אור השלם

א) וְאִישׁ כִּי יַקְדִּשׁ אֶת בֵּיתוֹ קֹדֶשׁ לַה' וְהֶעֱרִיכוֹ הַכֹּהֵן בֵּין טוֹב וּבֵין רָע כַּאֲשֶׁר יַעֲרִיךְ אֹתוֹ הַכֹּהֵן כֵּן יָקוּם: [ויקרא כז, יד]

ב) וְאִם הַמַּקְדִּישׁ יִגְאַל אֶת בֵּיתוֹ וְיָסַף חֲמִישִׁית כֶּסֶף עֶרְכְּךָ עָלָיו וְהָיָה לוֹ: [ויקרא כז, טו]

מסורת הש"ס

א) תמורה כ א: ב) שם ע"ב: ג) שם יט ב: ד) ע"ש כ א:

עין משפט נר מצוה

מב א מיי' פרק א מתמורה הלכ"א:
מג ב מיי' פרק ד מפהמ"ק הלכ"ו:
מד ג מיי' פרק ה מערכין הל"ט:

(א) רב חזקיה בשם רב חסדא תיפתר [א] שפדאן תמימין והוממו רבי יוסה בשם רב חסדא מתני' אמרה כן ולדן וחלבן אסור לאחר פדיונן [ב] רבי חזקיה בשם רבי יוסה קדשי בדק הבית שפדאן תמימין יצאו לחולין (ב) אין תימר לא יצאו לחולין היאך קדשי מזבח חלין על קדשי בדק הבית בעלי מומין קדשי מזבח חלה עליהן לײדה מילה [ג] לגיזה ולעבודה הפריש[א] נקבה לעולתו ולפסחו ולאשמו [א]עושה תמורה ר"ש אומר לעולתו עושה תמורה לפסחו ולאשמו אינו עושה תמורה רבי[ב] שמעון בן יהודה אומר משום ר"ש לעולתו ולפסחו ולאשמו אינו עושה תמורה אמר רבי יוחנן טעמא דר"ש שכן מצינו נקבה בעוף כשירה לבא עולה וא"ר יוחנן טעמא דר"ש בן יהודה אם מין במינו הוא חלוק עליו כ"ש מין בשאינו מינו איזהו מין במינו שהוא חלוק עליו כהדא (ג) דתני[ג] [ד] אשם בן שנה והביא בן שתים (יצא) בן שתים והביא בן שלש לא יצא (רבי שמעון אומר [ב]כל עצמן אינן קדושים) א"ר[ד] יוחנן ר"ש ור' יהושע שניהם אמרו דבר אחד כמה דר' יהושע אמר נקבה לעולה לא קידשה אלא הקדש דמים כן ר"ש אמר נקבה לעולה לא קידשה אלא הקדש דמים אין תימר קדשה קדושת הגוף ירעו אמר ר' אני רואה את דברי ר"ש בפסח (שמא הקדש) שהמותר פסח בא שלמים ולימא אין אני רואה דברי ר"ש באשם (שמא הקדש) שהמותר אשם בא עולה אמר רבי אבין אם הקדיש פסח בא שלמים גופו קרב שלמים אם הקדיש אשם בא עולה אין גופו קרב עולה [ה] מהו כדון ההין אמר הקדש דמים (קדוש) הקדיש וההן אמר הקדש גופו (קדוש) הקדיש: [ו] ר' זעירא בשם ר"ש בן לקיש טעמא דרבי יהושע [א]דבר אל אהרן ואל בניו ואל כל בני ישראל ואמרת אליהם איש איש מבית ישראל וגו' אשר יקריב לה' לעולה הכל קרב לעולה לרצונכם תמים זכר מנין אפילו נקבות ת"ל [ב]בבקר לרבות את נקבות רבי יצחק בי ר"א שאל כתיב זכר ואת אמרת בבקר לרבות את הנקבות ודכוות' כתיב תמים ואת אמרת בבקר לרבות בעלי מומין מה בינידון (ד) רב אמר שבטא הכדכדא בינידון: ר"א אומר ימכרו כו' המין: ר' אבהו בשם ר"ש בן לקיש טעמא דר"א [א]דבר אל אהרן ואל בניו וגו' אשר יקריבו לה' לעולה הכל קרב עולה לרצונכם תמים זכר יכול אפילו עופות ת"ל [ג]בבקר ולא עופות רבי ירמיה ור' (ה) בון בר חייה הוון יתיבון ואמרין תמן אמר ר' יוחנן טעמא דר' שמעון שכן נקבה שבעוף כשירה לבא עולה וכא אמר הכין א"ר

קרבן העדה

תמימים אפילו לאחר פדיון אסור: תיפתר. הא דקאמר ר' יוחנן שפודין תמימין ואח"כ הוממו יולאין לחולין וקמ"ל אע"ג דבשעת פדיון תמימין היו יולאין לחולין ופי' הרא"פ בזה אינו מחוור כלל: מתניתא. דפ"ז דתמורה אמרה כן דתנן התם יש בקדשי מזבח וולדן וחלבן אסור לאחר פדיון משא"כ בקדשי בדק הבית והיינו בשקדם הקדשן למומן ה"נ אם נפדו תמימים והוממו יולאין לחולין: אין תימר וכו'. דאם נאמר לא יצאו לחולין א"כ לעולם בקדושת בדק הבית קיימין איך תנן במתני' לר"א זכרים שהוקדשו לבד"ה ימכרו לצרכי זבחי עולות: בעלי מומין. המקדיש בעלי מומין למזבח אע"ג שהוא עובר משום חמשה שמות מ"מ קדושת מזבח חל עליהן: לײדה מילה. לאיזה דבר חל עליהן קדושת המזבח: ומשני לגיזה ועבודה. דאילו קדשי בדק הבית מותרין בגיזה ועבודה וקדשי מזבח אסורין: לעולתו לפסחו ולאשמו. ואלו אינן באין אלא זכרים: שכן מצאנו עולת נקבה בעוף כשרה. דאמר מר תמות וזכרות בבהמה ואין תמות וזכרות בעוף הלכך חל עליה שם עולה שתרעה ותעשה תמורה: ואר"י טעמא דר"ש. אליבא דרשב"י: אם מין במינו הוא חלוק עליו. אפי' באיל גופיה שמביא לאשם אם שינה אינו חל עליו שם אשם כדמסיק כ"ש אם מקדיש נקבה לאשם שאינו קדוש: ה"ג הביא בן שתים לא יצא. וכ"ה בבבלי וברמב"ם: כן ר"ש אמר. לשיטת ר"ש בן יהודה דכל מידי דלא חזי ליה לגופיה לא נחתי ליה קדושת הגוף ואפילו עולה הלכך אינן צריכין לרעות אלא ימכרו מיד לצרכי אותו המין ואינן עושין תמורה: ה"ג א"ר אין אני רואה וכו'. וכ"ה בבבלי: שמא הקדש פסח בא שלמים. שכן מותר פסח קרב שלמים ושלמים באין נקבה ואע"ג דהך נקבה לא קרבה שלמים אפי' לאחר הפסח אלא תרעה מיהו שם שלמים עלה ונחתה לה קדושת הגוף: ופריך ולימא ולא אראה דבריו של ר"ש באשם. הואיל ומותר אשם קרב עולה ואישתכח דהך נקבה דאשם עולה היא ותיקדש קדושת הגוף: גופו קרב שלמים. הפסח עצמו לאחר הפסח קרב שלמים הלכך חל עליו שם שלמים: אין גופו קרב עולה. אלא ירעה עד שיסתאב ודמיו יפלו לנדבה לקיץ המזבח: מאי כדון. במאי פליגי ת"ק ור"ש ודברי הרא"פ בזה אין נראין: ההן אמר וכו'. ת"ק סבר קדושת דמים קדש אפי' אינו אלא קדושת דמים עושה תמורה דמגו דנחתא ליה קדושת דמים קדוש נמי קדושת הגוף ור"ש סבר דוקא אם קדש קדושת הגוף מתחילה הוא דקדש לרעיי' ולתמורה אבל קדושת דמים לא דלא אמרינן מגו: איש איש מבית ישראל. ומן הגר בישראל אשר יקריב קרבנו לכל נדריהם ולכל נדבותם אשר יקריבו לה' לעולה: הכל קרב לעולה. כל מה שהם נודרים ומתנדבים מדברים אשר יקריבו לה' אפי' יינות ושמנים וסלתות יהיה לעולה: ואת אמרת בבקר לרבות נקבות. בתמיה לא לכתוב זכר ולא בבקר: ומשני ודכוותה כתיב תמים. דכתיב תמים זכר ואפ"ה קדש לדמי דתנן המקדיש בעלי מומין למזבח אף על פי שהוא עובר בלא תעשה מה שעשה עשוי דכתיב ולנדר לא ירצה רצוי הוא דלא מרצה הא מיקדש קדשי לדמי ה"נ לכתחילה לא יקדיש נקבה מיהו אי מיקדש קדשי לעולה קדשי לדמי: מה בינידון. מאי איכא בין ר"ע לרבי פפיים: שיבטא דכדכדא בינידון. וכלכד היינו עץ שיש לאורגים שראשו חד ומעבירו על השתי כשהוא מתוח לפניו ושובט בו החוטין ומקרב המבדילין בין שני חוטין העליונים ותחתונים ומיד נוחים להתפרק ונפתח שער לירות בו חוט הערב וקאמר רב שיש הפרש גדול ביניהם דהא דקאמר ר' פפיים שהמקדיש בפירוש כדברי ר"א היינו שהקדיש בפירוש לבד"ה אבל הקדיש סתם כר"י ור"ע סובר שסתם הקדשות לבדק הבית א"נ ה"ק כשם שהכלכד מקרב המבדילין כך קרובים דברי ר"פ ור' עקיבא דהמקדיש בפירוש היינו שפירש נכסי ובהמה וכדפרישית במתני' ואפשר לומר דאף ר"ע מודה בזה ורא"פ פי' בענין אחר ודבריו תמוהים ע"ש: הכל קרב עולה. כל מה שנודרים ונודבים מדברים אשר יקריבו לה' אפי' יינות ושמנים וסלתות יהיו לעולה: יכול אפי' עופות. יקריב בדמיהן או אם הקדיש עוף יקריבנה עולה: ת"ל בבקר. הא אינו מקריב בכל מה שמתנדב אלא עולת בהמה בלבד: תמן אר"י וכו'. אהא דאר"ש המפריש נקבה לעולה עושה תמורה קאר"י דהיינו [illegible]

תקלין חדתין

שם דבעלי מומין דמזבח חמירי מתמימין דבד"ה ומה דאסר בבעלי מומין דמזבח בלא פדיון בבד"ה שרי בתמימין אף בלא פדיון ומינה מוכח הא דקתני במתני' שם גבי קדשי בעלי מומין דמזבח לאחר פדייה דוולדן וחלבן מותר. ה"נ בקדשי בד"ה אף תמימין שרי עכ"פ לאחר פדיון ומביא סתם מתני' וולדן וחלבן מותר לאחר פדייה משום דבעלי מומין דקדשי מזבח בעלי מומין שוין עם תמימים דבד"ה ודאי ולא חמיר בע"מ דקדשי מזבח מתמימין דבד"ה: ודאי סייעתיה וה"ג תפתר שהוממו ופדאן. כלומר גם שתשווה קדשי בד"ה למתני' הנ"ל היינו באותן שקודם פדייה עכ"פ הוממו ונהי דבבעלי מומין דקדשי מזבח בעינן שקדם מום קבוע להקדשן אבל הוממו קודם פדייה אסורין אף לאחר פדייה כדתני בסיפא הכא בבד"ה אף שהוממו קודם פדייה מותרין לאחר פדייה בוולדן וחלבן אבל לא בנפדין תמימים: ה"ג מתני' אמרה כן וולדן וחלבן אסור לאחר פדיונן. משא"כ בבד"ה והוא מתני' בתמורה (ל"א ב'): ור' יוסי בשם רב חסדא. מביא סייעתא דבהוממו ופדאן בקדשי בד"ה יולאין לחולין כדאמר רבי חזקיה בשם ר' אחא תפתר כו' מדקתני התם וולדן וחלבן כו' והתם בהוממו ופדאן איירי כדקתני בהדיא בגמרא דמתני' דבכורות שם כל שקדם הקדשן את מומן ועלה קתני משא"כ בבד"ה הרי דבבד"ה הוממו ופדאן יולאין לחולין: היאך קדשי מזבח חל על קדשי ב"ה. דקתני במתניתין ימכרו לצרכי עולות אם גם אחר פדיון אינם יולאין לחולין היאך יחול עליהן קדשי מזבח לאחר מכירתן הא קי"ל בתמורה אחד קדשי מזבח ואחד קדשי בדק הבית אין משנין אותן מקדושה לקדושה: ודאי בעלי מומין קדושת מזבח חלה עליהן. כשהקדיש בע"מ לבד"ה ופדאן קדושת מזבח חל עליהן: לײדה מילה. כלומר לאיזה דבר חל קדושת מזבח עליהן הא אינן ראוין למזבח: תפתר לגיזה ועבודה. דאסורין קדשי מזבח בגיזה ועבודה: הפריש נקבה כו'. איידי דתני במתניתין חילוקא דזכרים ונקבות סידר הכא פלוגתייהו בזה: לעולתו לפסחו כו'. שאלו כולן זכרים דוקא: טעמא דר"ש. דאמר לעולתו עושה תמורה. שכן מצינו נקבה כשירה בעוף לעולה. דקיי"ל תמות וזכרות בבהמה ואין תמות וזכרות בעופות ולכן חל שם עולה עליה לעשות תמורה: טעמא דר"ש בן יהודה. דס"ל דכולם אין עושה תמורה: אם מין עם מינו כו'. היינו באשם גופיה כדמפרש לה: דתנן. בתוספתא פ"ק דזבחים והובאה בש"ס דמנחות תמורה (י"ט ב'): ה"ג אשם בן שנה כו'. אשם בן ב' שנים אשם גזילות ומעילות ושפחה חרופה דכתיב בהו איל. אשם בן שנה אשם נזיר ומצורע דכתיב בהו כבש: ר"ש אומר כל עצמן אינן קדשים. כל עיקר אינן קדושים וזהו מין עם מינו דשניהם זכרים רק שחלוקין בזמן וס"ל דאינן קדושים כ"ש מין עם שאינו מינו ורשב"י משום ר"ש אמר לה: ר' יהושע. דמתניתין דאמר נקבות ימכרו לצרכי זבחי שלמים ויביא בדמיהן כו': אלא להקדש דמים. דקאמר נקבות ימכרו לצרכי שלמים ואי הוי קדיש בקדושת הגוף הוי בעי רעיה עד שיסתאב. וזהו דאמר אין תימר קדשה קדושת הגוף הל"ל ירעו עד שיפול מום וימכר ויקנה בדמיהן שלמים וס"ל כרשב"י אליבא דר"ש דאף בעולה אינו עושה תמורה דסבר כל מידי דלא חזיא ליה לגופיה לא נחתא ליה קדושת הגוף והכי מוקי לה בתמורה (כ' ע"ב) דר' יהושע ס"ל כרשב"י אליבא דר"ש: ה"ג א"ר אין אני רואה כו' שמותר פסח בא שלמים. כלומר הואיל ושייכי שלמים בפסח ושלמים באים נקבה ואע"ג דהך לא קרבה נקבה אפילו שלמים לאחר פסח כמ"ש בתמורה י"ח נשתיירה לאחר הפסח תרעה מיהו שם שלמים עלה הואיל והוא שלמים נקבה ונחתא לה קדושת הגוף: ה"ג ולימא אין אני רואה דר"ש באשם שמותר אשם בא עלה. וכ"ה בתמורה שם כלומר וכיון שמותר אשם בא עולה אשתכח דהך נקבה דאשם עולה היא ותקדיש קדושת הגוף בעולת נקבה דהא מצינו עולת נקבה בעוף: ודחי ר' בון אם הקדיש פסח כו' גופיה קרב שלמים. ושם שלמים עליה משא"כ באשם דאין גופו קרב עולה אלא ירעה עד שיסתאב ודמיו יפלו לנדבה לקיץ [illegible]

[illegible]

נוסחת הבבלי

(א) ר"ח בשם ר' אחא תפתר כו': (ב) וא"ת כו' הבית ועוד מן הדא הותירו תמימין ימכרו לגבי מזבח וא"ת לא יצאו לחולין היאך קדשי מזבח חלין על קדשי בד"ה בעלי מומין קדושת כו': (ג) דתני אשם כו' שתים יצא בן שנה כו' יצא א"ר יוחנן ר"י ור"ש אמרו כו' רואה אני כו' בפסח שמא הקדש כו' פסח בא שלמים ואיני רואה את דברי ר"ש באשם שמא הקדש אשם בא עולה א"ר בון אם הקדש כו' אם הקדש אשם כו' הקדש דמים קדש כו' הקדיש גופו קדש ר' זעירא בשם ריש לקיש כו' ישראל איש איש כו' ר"י בי ר"א שאל כו': (ד) ר"א דבר פדא ביניהון: (ה) ור' בון הוו יתבין כו' שאינה ראויה כו' רבי ייבו כו':

הגהות הגר"א

[א] ה"ג ר"ח בשם ר' אחא תיפתר שהוממו ופדאן. וה"פ אף אם תשווה קדשי בד"ה למתני' הנ"ל היינו באותן שקודם פדיה עכ"פ הוממו והי דבבעלי מומין דקדשי מזבח בעינן שקדם מום קבוע להקדשן אבל הוממו קודם פדיה אסורין אף לאחר פדיה כדתני בסיפא הכא בבד"ה אף שהוממו קודם פדיה מותרין לאחר פדיה בוולדן וחלבן אבל לא בנפדין תמימים: [ב] ה"ג מתני' אמרה בן ולדן וחלבן אסור לאחר פדיונן משא"ב בקדשי בד"ה. ר' חזקי' כו'. וכ"ה במשנה תמורה (לא:) ועי' בק"ע: [illegible]

תורה אור השלם

א) דַּבֵּר אֶל אַהֲרֹן וְאֶל בָּנָיו וְאֶל כָּל בְּנֵי יִשְׂרָאֵל וְאָמַרְתָּ אֲלֵהֶם אִישׁ אִישׁ מִבֵּית יִשְׂרָאֵל וּמִן הַגֵּר בְּיִשְׂרָאֵל אֲשֶׁר יַקְרִיב קָרְבָּנוֹ לְכָל נִדְרֵיהֶם וּלְכָל נִדְבוֹתָם אֲשֶׁר יַקְרִיבוּ לַיי לְעֹלָה: [ויקרא כב, יח] ב) לִרְצֹנְכֶם תָּמִים זָכָר בַּבָּקָר בַּכְּשָׂבִים וּבָעִזִּים: [ויקרא כב, יט]

תִּיפָּתֵר שֶׁפְּדָאָן תְּמִימִין וְהוּמְמוּ – שמהמשנה אין ראיה אלא כשהוממו לאחר הפדיון, שהרי במשנה זו מבואר שבהמה שקדושה בקדושת מזבח ויש בה מום ונפדית, יצאה לחולין, ויש ללמוד מכך שגם בהמה שהיתה קדושה בקדושת בדק הבית ונפדית ונפל בה מום, יצאה לחולין, שסוף סוף שתיהן אינן ראויות למזבח, זו מחמת המום שקודם הפדיון, וזו מחמת המום שלאחר הפדיון, אבל בהמה שקדושה בקדושת בדק הבית שנפדית ולא נפל בה מום, יתכן שאינה יוצאת לחולין, משום שמשנפדית היא ראויה למזבח (מהר"א פולדא).

ובהגהות הגר"א גרס '**תִּיפָּתֵר שֶׁהוּמְמוּ וּפְדָאָן**', ולגירסא זו דחיית הגמ' היא, שאין ללמוד ממשנה זו אלא שבהמה שקדושה בקדושת בדק הבית ונפל בה מום קודם הפדיון, יצאה לחולין, אבל אם נפדית בעודה תמימה, יתכן שלא יצאה לחולין, אפילו אם נפל בה מום לאחר מכן, שדין הבהמה נקבע לפי שעת הפדיון, ואז עדיין לא נפל בה מום (תקלין חדתין).

אִין תֵּימַר לֹא יָצְאוּ לְחוּלִין הֵיאַךְ קָדְשֵׁי מִזְבֵּחַ חָלִין עַל קָדְשֵׁי בֶּדֶק הַבַּיִת - אם נאמר שקדשי בדק הבית תמימים שנפדו לא יצאו לחולין, ויש בהם עדיין קדושה, קשה לענין מה חלה קדושת מזבח על קדושת בדק הבית [שהגמ' סוברת שהמקדיש בהמה לבדק הבית ב'הרי עלי', יכול לחזור ולהתפיסה בקדושת מזבח, כיון שחייב באחריותה ונחשבת כאילו היא שלו], הרי להקריבה אי אפשר, כיון שקדושת בדק הבית שיש בה מעכבתו מלהקריבה, וכיון שקדושת מזבח לא מועילה לכלום, אין לה לחול כלל, ורק אם נאמר שקדשי בדק הבית תמימים שנפדו יצאו לחולין, אז מובן שקדושת מזבח חלה עליהם כיון שהיא מועילה שלא יצאו לחולין בפדייתם (פירוש הגר"ח קניבסקי. וראה קרבן העדה ותקלין חדתין).

בַּעֲלֵי מוּמִין קָדְשֵׁי מִזְבֵּחַ חָלָה עֲלֵיהֶן לַיְּידָה מִילָּה לְגִיזָּה וְלַעֲבוֹדָה – לעולם קדשי בדק הבית תמימים שנפדו לא יצאו לחולין, ומכל מקום יכול להקדישם לקדושת מזבח, מפני שקדושת המזבח מועילה לענין שאם יפול מום בבהמה, תהיה אסורה בגיזה ובעבודה גם לאחר שיפדו אותה [שאילו היתה בה רק קדושת בדק הבית, היתה מותרת בגיזה ועבודה לאחר הפדיון] (פירוש הגר"ח קניבסקי. וראה קרבן העדה ותקלין חדתין).

הִפְרִישׁ נְקֵבָה לְעוֹלָתוֹ וּלְפִסְחוֹ וְלַאֲשָׁמוֹ עוֹשֶׂה תְּמוּרָה, שאף שאינה ראויה להקרבה, חלה עליה קדושת הגוף, שכן קרבנות אלו יש בהם איזו שייכות גם בנקבה כמבואר בגמ' להלן, שלגבי עולה - מצינו בעולת העוף שנקבה קריבה לעולה, ולגבי פסח - מצינו במותר הפסח שקרב לשלמים, ואף נקבה זו תחול בה קדושת שלמים, ולגבי אשם - מצינו במותר האשם שקרב לעולה, ובעולה הרי אמרנו שיש צד נקבה משום עולת העוף, ואף נקבה זו תחול בה קדושת עולה (תלמיד הרשב"ש). ויש שפירש, שאף שאינה ראויה להקרבה, חלה עליה קדושת הגוף, שהואיל וחלה עליה קדושת דמים, והיא בהמה תמימה, חלה עליה ממילא קדושת הגוף (רמב"ם תמורה א, כא).

אֵיזֶהוּ מִין בְּמִינוֹ שֶׁהוּא חָלוּק עָלָיו כַּהֲדָא דְּתָנֵי אָשָׁם בֶּן שָׁנָה וְהֵבִיא בֶּן שְׁתַּיִם יָצָא בֶּן שְׁתַּיִם וְהֵבִיא בֶּן שָׁלֹשׁ לֹא יָצָא - שהמחוייב להביא אשם בן שנה והביא אשם בן שתים, יצא, מפני שבהמה זו ראויה לקרבנו של המחוייב להביא אשם בן שתים, אבל המחוייב להביא אשם בן שתים שהביא אשם בן שלש, לא יצא, מפני שבהמה זו אינה ראויה לקרבן אשם בשום מקום. ויש ללמוד מכך למפריש נקבה, שאם כשהביא אשם בן שלש, אף על פי שהוא 'מין במינו' של האשם שחייב בו, כיון 'שהוא חלוק' ממנו בגיל הבהמה, לא יצא, כל שכן כשהפריש נקבה, שאינה מין זכר וחלוקה במינה מהקרבן שחייב בו, שלא חלה עליה קדושת הגוף, ואינה עושה תמורה (רבינו משולם; תלמיד הרשב"ש; ר"ש סיריליאו).

ובהגהות הגר"א גרס '**אָשָׁם בֶּן שָׁנָה וְהֵבִיא בֶּן שְׁתַּיִם, בֶּן שְׁתַּיִם וְהֵבִיא בֶּן שָׁנָה, כָּשֵׁר, אֶלָּא שֶׁלֹּא עָלוּ לַבְּעָלִים לְשֵׁם חוֹבָה, רַבִּי שִׁמְעוֹן אוֹמֵר כָּל עַצְמָן אֵינוֹ קָדוֹשׁ**', ולגירסא זו טעמו של רבי שמעון בן יהודה הוא, שכשם שלדעת רבי שמעון אדם שחייב אשם בן שנה והביא אשם בן שתים, או להיפך, לא חלה קדושה כלל, אף על פי ששניהם זכרים והם מאותו מין שחייב בו, כל שכן שאם הקדיש נקיבה שאינה מאותו מין שחייב בו, שלא חלה עליה קדושה, ואינה עושה תמורה (תקלין חדתין).

כָּל שֶׁאֵינָהּ יְכוֹלָה לִיקְרַב לֹא הִיא וְלֹא דָּמֶיהָ לֹא קָדְשָׁה אֶלָּא הֶקְדֵּשׁ דָּמִים, שכיון שאדם יודע שאינה ראויה להקרבה לא היא ולא דמיה, אין בדעתו להקדישה קדושת הגוף, אלא קדושת דמים בלבד (תלמיד הרשב"ש). ויש שפירש, שדין זה נלמד מן הכתוב (ויקרא כב, יח) 'אשר יקריבו לה' לעולה', שדרשו ממנו (לעיל יב, ב) שכל דבר שראוי למזבח, יש להקריבו לעולה, ואם נאמר שעופות שהקדישם קדושים בסתם קדושים בקדושת הגוף, לא יתקיים דין זה, שהרי להקריבם בעצמם למזבח אי אפשר, שנאמר 'בבקר' – ולא עופות, ולפדותם ולהביא בדמיהם בהמות לעולה גם כן אי אפשר, כיון שעופות הקדושים בקדושת הגוף אין להם פדיון, ולכן בהכרח שחלה עליהם רק קדושת דמים, וימכרום ויביאו בדמיהם עולות (ר"ש סיריליאו, ע"פ המשך דברי הגמ', וראה ביאור מהר"א פולדא להלן בסמוך).

חַבְרַיָּיא בְּשֵׁם רַבִּי יוֹחָנָן וְכוּ' טַעֲמָא דְּהֵין תַּנְיָא וְכוּ' אֲפִילוּ טְמֵאָה בְּאוֹתוֹ הַשֵּׁם - טעמו של רבי שמעון בן יהודה שאמר בשם רבי שמעון [בברייתא לעיל (יב, ב)] שהמפריש נקבה לעולתו או לפסחו או לאשמו, אינה עושה תמורה, הוא משום שמהייתור של תיבת 'טמאה' יש ללמוד, שאפילו בהמה שראויה מצד עצמה להקרבה, ורק מחמת 'שם' הקרבן שהקדישוה לשמו אינה ראויה, כגון נקבה שהקדישוה לעולה, אין בה קדושת הגוף [ואפשר לפדותה גם אם לא נפל בה מום], וכיון שאין בה קדושת הגוף, אינה עושה תמורה (רבינו משולם; קרבן העדה. וראה תקלין חדתין לעיל יב, ב, שאף הוא פירש שרבי יוחנן מביא מקור לדעת רבי שמעון בן יהודה בשם רבי שמעון, אלא שפירש את הלימוד מהפסוק באופן אחר).

והטעם שהגמ' לא הביאה ביאור זה לעיל שם, משום שעיקר הסוגיא שם עוסקת בדעת רבי יהושע, אלא שרצתה הגמ' לציין שגם רבי שמעון [כפי שאמר בשמו רבי שמעון בן יהודה] סובר כמותו. ומה שהביאה הגמ' כאן את דברי רבי יוחנן בטעמו של רבי שמעון, הוא אגב דעת רבי זעירא להלן שחולק על רבי יוחנן, ודברי רבי זעירא [שאמר 'כל שאינה ראויה ליקרב וכו' אינה עושה תמורה'] מובאים מחמת הדמיון לדבריו לעיל [שאמר 'כל שאינה ראויה ליקרב וכו' לא קדשה אלא הקדש דמים'] (ע"פ ר"ש סיריליאו. וראה הגהות הגר"א ותקלין חדתין לעיל שם, שאכן גרסו שם את דברי הגמ' האלו).

ויש שפירש, שדברי הגמ' כאן הם המשך לענין הקודם, שהטעם שהמקדיש עופות בסתם חלה עליהם קדושת דמים, הוא משום שמתיבת 'טמאה' יש ללמוד שאפילו אם הקדיש דבר שאינו טמא אלא רק לאותו 'שם' שהקדישו, כעופות שהקדישם בסתם, חלה עליהם קדושת דמים בלבד (מהר"א פולדא).

וְקַשְׁיָא בְּדָא כְּתִיב וְהֶעֱמִיד וְהֶעֱרִיךְ - לדעת המפרשים שרבי יוחנן הביא את הפסוק כמקור לדעת רבי שמעון בן יהודה בשם רבי שמעון, והפסוק עוסק בבהמה שהקדישה לקרבן שאינה ראויה לו, שאין בה קדושת הגוף וכרבי שמעון, קושיית הגמ' היא שהרי בפסוק מפורש שבהמה זו טעונה העמדה והערכה, ואם כן בהכרח שיש בה קדושת הגוף, שכן לדעת רבי שמעון עצמו [במס' תמורה (לב, א-ב)] רק בהמות שיש בהן קדושת הגוף טעונות העמדה והערכה (רבינו משולם).

ולדעת המפרשים שרבי יוחנן הביא מקור מהפסוק לכך שהמקדיש עופות בסתם חלה עליהם קדושת דמים, קושיית הגמ' היא כיצד אפשר לומר שהפסוק מדבר בעופות, הרי בהמשך הפסוקים שם מבואר שצריך העמדה והערכה, ועופות אינם טעונים העמדה והערכה (מהר"א פולדא).

רַבִּי זְעֵירָא בְּשֵׁם רַבִּי אֶלְעָזָר לֹא אָמַר כֵּן אֶלָּא וְכוּ' יָצָאת נְקֵבָה לְעוֹלָה אַף עַל פִּי שֶׁאֵינָהּ רְאוּיָה לִיקְרַב כָּאן רָאוּי לִיקְרַב בְּמָקוֹם אַחֵר - מתיבת 'קרבן' יש ללמוד שהכתוב ממעט רק שהמקדיש בהמה שאינה ראויה להקרבה בשום מקום, אין בה קדושת הגוף, אבל המקדיש נקבה לעולה, שראויה להקרבה במקום אחר, דהיינו בעופות, יש בה קדושת הגוף, ועושה תמורה (תקלין חדתין לעיל יב, ב), ואם כן מפסוק זה משמע שלא כדעת רבי שמעון בן יהודה בשם רבי שמעון, אלא כדעת התנא שאמר בברייתא בשם רבי שמעון שהמקדיש נקבה לעולה עושה תמורה, והמקדיש נקבה לפסח או לאשם אינה עושה תמורה, שכן המקדיש נקבה לעולה, ראויה להקרבה כעולה במקום אחר, והיינו בעולת העוף שקריבה נקבה, מה שאין כן המקדיש נקבה לפסח או לאשם, אינה קריבה בקרבנות אלו בשום מקום [אמנם ראה להלן, שלמסקנא כוונת רבי זעירא היתה להביא מפסוק זה ראיה לדעת תנא קמא] (מנחם משיב נפש. וראה שם בדעת הקרבן העדה).

ויש שפירש, שמפסוק זה משמע כדעת תנא קמא שהמקדיש נקבה עושה תמורה, בין שהקדישה לעולה או לשלמים או לאשם, שמתיבת 'קרבן' יש ללמוד שדוקא בהמה שאינה ראויה להקרבה במקום אחר, אין בה קדושת הגוף, אבל המקדיש נקבה, כיון שראויה להקרבה כשלמים, יש בה קדושת הגוף, ועושה תמורה [ולכן גם כשהקדישה לשם פסח או לאשם, אף שאינה קריבה בקרבנות אלו בשום מקום, הואיל וקריבה במקום אחר לשלמים, יש בה קדושת הגוף] (שם, בדעת הקרבן העדה).

אָמַר לוֹן אַף אֲנִי לֹא אָמַרְתִּי אֶלָּא טְמֵאָה מַמָּשׁ - רבי זעירא השיב, שכוונתו לא היתה להביא ראיה מפסוק זה לדעת רבי שמעון, אלא לדעת תנא קמא, שמתיבת 'קרבן' יש ללמוד שדוקא בהמה שמינה אינו ראוי להקרבה בשום מקום, כגון בהמה טמאה, עליה נאמר שלא חלה עליה קדושת הגוף, אבל בהמה שמינה ראוי לקרבן, כגון רובע ונרבע, או כגון המקדיש נקבה לעולה או לפסח או לאשם, שמינה ראוי להקרבה לקרבן אחר, חלה עליה קדושת הגוף, ועושה תמורה (ע"פ תקלין חדתין לעיל יב, ב, ומנחם משיב נפש).

מִשְׁנָה. מְשַׁלֵּשׁ וְעָמְדוּ מֵאַרְבַּע יְסַפֵּק מֵאַרְבַּע שֶׁיַּד הֶקְדֵּשׁ עַל הָעֶלְיוֹנָה - ואף שההקדש קונה בכסף, וכבר נתנו את המעות למוכרים, הואיל ובהדיוט - באופן זה שהחפץ הנקנה עדיין לא נמשך - הקונה משלם כשער הזול, שההדיוט אינו קונה אלא במשיכה, לא יהיה כח הקדש גרוע מכח הדיוט (תקלין חדתין). וטעם זה הוא רק לכך שההקדש משלם כשער הזול ואינו חייב לשלם כשער היקר, אבל הטעם לכך שהמוכר עצמו צריך לתת להקדש כשער הזול, ואינו יכול לחזור בו מהמקח, הוא משום שתנאי בית דין הוא שיצטרך לתת כשער הזול ולא יצטרכו הגזברים לטרוח וללכת למוכרים אחרים (תוס' יו"ט ד, ט. וראה לחם שמים).

אֵינוֹ מְקַבֵּל מָעוֹתָיו עַד שֶׁיְּהֵא הַמִּזְבֵּחַ מְרַצֶּה - אף שהמוכר קיבל לידיו את דמי המכר שמכר להקדש, אין המעות נחשבים שלו ולא זכה בהם, עד שהסולת או היין שמכר יעלו לרצון על המזבח, שאחריותם על המוכר, ואם התקלקלו עליו להחזיר הדמים [ו'אינו מקבל' אינו כפשוטו, אלא שאינו זוכה בהם] (קרבן העדה; תקלין חדתין), שתנאי בית דין הוא שתהיה אחריותם על המוכר, כדי שאם יתקלקלו, לא יצטרכו הגזברים לטרוח וללכת

המשך בעמוד הבא

קיימתיה. טעמא דר"א דמתני' כדר' שמואל: לא היא. עלמה: ולא דמיה. ע"י פדיון כשנפל בה מום: אלא הקדש דמים. דהיינו קדושת בדק הבית: ואמרת יאות. ושפיר קאמרת שעופות לבד"ה: להקריבו. לעולה לקייץ המזבח א"א דכתיב בבקר: שאין לעוף פדיון. אף שנפל בו מום כדאיתא בתו"כ: לפום כן וכו'. לפיכך לריך לומר דעופות לא קדש מתחילה אלא קדושת דמים: טעמא דהין תניא. טעמו דהך תנא דאמר אליבא דר"ש המפריש נקבה לעולה ולאשם ולפסח אינו עושה תמורה: אלא אפי' טמאה באותו השם. שלא קרא עליו שם קרבן הראוי לו: וקשיא בדא כתיב והעמיד והעריך. בתמיה וכי קרבן כזה שהוא תם בעי העמדה והערכה דהא בסיפא דהך קרא כתיב והעמיד והעריך וכאן ממ"נ לא בעי העמדה והערכה או שאינו קדוש כלל או שהוא עלמו קרב למזבח: ה"ג יצאה נקבה שבעולה. וה"פ אם הקדיש נקבה לעולה הרי היא ראויה למזבח לשם שלמים: הרי הרובע והנרבע. דתני בתוספתא פ"ק דתמורה דעושין תמורה ואינה ראויה להקרבה כלל: אלא. דומיא דטמאה ממש שאין במינה קרבן לאפוקי עולת נקבה שיש במינה קרבן: ה"ג בהדא כתיב והעמיד והעריך. סיומא דמילתא דר"ז הוא כיון דקרא איירי בטמאה ממש לריכה העמדה והערכה:

א"ר יוסי קיימתיה כהא דא"ר שמואל בשם ר' זעירא כל שאינה יכולה ליקרב לא היא ולא דמיה לא קדשה אלא הקדש דמים ואת אמרת יאות להקריבו אין את יכול דכתיב בבקר ולא עופות לפדותו אין את יכול [א]שאין לעוף פדיון לפום כן צריך מימר לא קדשה אלא קדושת דמים חברייא בשם רבי יוחנן ר' אייבו בר נגרי אמר קומי רבי אילא בשם רבי יוחנן טעמא דהין תניא [א] ואם כל בהמה טמאה אשר לא יקריבו ממנה קרבן לה' מה ת"ל טמאה אלא אפילו טמאה באותו השם וקשיא בדא כתיב [א] והעמיד [ב] והעריך ר' זעירא בשם ר"א לא אמר כן אלא [א] ואם כל בהמה טמאה אשר לא יקריבו ממנה קרבן לה' כל שאינה ראוי ליקרב לא כאן ולא במקום אחר אינו עושה תמורה יצאת נקבה (שבעוף) לעולה אע"פ שאינה ראויה ליקרב כאן ראוי ליקרב במקום אחר [א] רבי אבון ורבי בון בעון קומי רבי זעירא הרי [ב]הרובע והנרבע שאינן ראוין ליקרב לא כאן ולא במקום אחר והרי הן עושין תמורה אמר לון אף אני לא אמרתי אלא טמאה ממש (ס"א ממום) וקשיא בדא כתיב [א] והעמיד [ב] והעריך:

הלכה ה מתני'

[ג]אחת לל' יום משערין את הלשכה כל [ה] המקבל עליו לספק סלתות מארבע עמדו משלש יספק מד' משלש ועמדו מד' יספק מד' שיד הקדש על העליונ' אם התליעה סולת התליעה לו ואם החמיץ יין החמיץ לו אינו מקבל מעותיו עד שיהא המזבח מרצה: גמ' תני [ג] בשם ר"ש מיד היו מקבלין את מעותיהן והכהנים זריזין הן:

הדרן עלך פרק התרומה

הלכה א מתני'

[ד]אלו הן הממונים שהיו במקדש יוחנן בן פנחס על החותמות אחיה על הנסכים [ב] מתיה בן שמואל על הפייסות פתחיה [ג] על הקנין פתחיה זהו מרדכי ולמה נקרא שמו פתחיה שהיה פותח דברים ודורשן ויודע בשבעים לשון. בן אחייה על חולי מעיים נחוניה חופר שיחין גביני כרוז בן גבר על נעילת שערים בן [ד] בבי ממונה על הפקיע בן ארזא על הצלצל הוגרס בן לוי על השיר בית גרמו על מעשה לחם הפנים בית אבטינס על מעשה הקטורת ואלעזר על הפרוכת ופנחס המלביש [ה]: גמ' ר' [ו] חזקיה א"ר סימון ורבנן חד אמר כשירי דור ודור בא למנות עליהן וחרנה אמר מי שהיה באותו דור מנה מה שבדורו [א] (מאן דאמר כשירי כל דור ודור בא למנות על כולן הוא אומר [ג] זכר צדיק לברכה מאן דאמר מי שהיה באותו דור מנה מה שבדורו על כולן הוא אומר [ג] ושם רשעים ירקב ועל מי נאמר זכר צדיק לברכה על בן קטין וחביריו) אמר

ריבב"ן

מתני' משערין את הלשכה. לפרוע את חובת ההקדש כדתניא בתוספתא אחת לל' יום משערין את הלשכה. כל מי שמכר להן ייעות ושמנים וסלתות ואמר תנו לי מעותי אין שומעין לו [*]) אלא הולך אלל גזבר וגזבר מעמידו אלל שולחני: שיד ההקדש על העליונה. אם נתיקרו אינו מפסיד ההקדש שהמעות קונות כדכתיב ונתן הכסף וקם לו. הוזלו אין ההפסד להקדש לפי שאין כח הדיוט חמור מן ההקדש שאינה קונה אלא במשיכה: התליעה. סולת התליעה לו למוכר ואסור למזבח דתנו רבנן במנחות בפרק כל קרבנות סולת שהתליעה רובה פסולה חטין שהתליעו רובן פסולות וכן אם נשפך היין נשפך למוכר כדתניא בתוספתא פ"ב אינו מקבל את מעותיו עד שיהא המזבח מרלה. ירושלמי תני ר' שמעון אומר מיד היה מקבל מעותיו והכהנים זריזין הן:

מתני' אלו הן הממונים. ירושלמי רבי חזקיה ורבנן חד אמר כשירי כל דור ודור בא למנות וחרנא אמר מי שהיה באותו הדור מנה מה שבדורו: על החותמות. שהיה נותן חותם למי שרולה סולת ויין ושמן מן הגזבר דלמיהן ידוען לכל ומי שבא לקנות מן ההקדש נותן מעות ליוחנן והוא נותן לו חותם והיה כתוב בו דמי נסכי כבש או איל או פר כדמפרש לקמן וכתב בו שם היום ושם המשמר ואחיה היה נותן לו הסולת והיין והשמן: על הפייסות. כדמפרש ביומא פ"ב כשהיו באין להפיס זקן ויושב במערבה בלשכה חליה בנויה בקודש וחליה בנויה בחול ומלמד להם דרך הפייס א"נ הוא היה נוטל מלנפת מראשו של א' מהן וממנו היה מתחיל המנין כדמפרש התם: פתחיה זה מרדכי. בלשן ולמה נקרא שמו פתחיה שהיה פותח דברים ודורשן ויודע בשבעים לשון היכי דמי פותח דברים ודורשן כדאמר במנחות בפרק ר' ישמעאל (דף סד:) מעשה שבא העומר מגגות לריפין ושתי הלחם מבקעת עין סוכר מטא עומר לא הוו ידעי מהיכא לייתוי אכרוז אתא ההוא חרשא אותיב חדא ידיה אאיגרא וחדא ידיה אלריפא אמר להו מרדכי מי איכא דוכתא דשמיה גגות לריפין או לריפין גגות בדוק ואשכח מטא לאתויי שתי הלחם לא הוו ידעי מהיכא לייתוי מפרש בירושלמי לפי שכל התבואות נשדפו באותה שנה בארץ ישראל אכרוז אתא ההוא חרשא אותיב חדא ידיה אעיניה וחדא ידיה אסכרא אמר להו מרדכי מי איכא דוכתיה דשמיה עין סוכר או סוכר עין בדוק ואשכח הנהו ג' נשים דאתיין ג' קנין חדא אמרה לזיבתי וחדא אמרה לימתי וחדא אמרה לעינתי. סבור זיבתי זיבה ממש לימתי שספעה כים לעינתי שופעת כמעין דכלהו חדא לחטאת וחדא לעולה אמר להו מרדכי שמא בזוג סיכנה בים סיכנה בעינא סיכנה וכולן עולות דבנדר הביאום בדוק ואשכח היינו דתנן פתחיה על הקנין שהיה עומד לפרש כילד מביאות הנשים קיניהם: מתני' על חולי מעיים. ירושלמי על ידי שהכהנים הולכין יחפין על הרלפה ואוכלין בשר ושותין מים שאסורין לשתות יין כדכתיב יין ושכר אל תשת וכו' הוו באין לידי חולי מעיים והוו ידע הידין חמר טב למעיא: נחוניא

[*]) עי' בתוספתא בפ"ב דליתא שם כהך ליטנא ונראה שחסר כאן בהעתקת לשון התוספתא וע"ש היטיב.

הלכה ה מתני'

משערין את הלשכה. נותנין שיעור לייעות ושמנים וסלתות שיעמיד זה השער לשלשים יום ולוקחין מהם הגיזברין מה שלריכין באותו סכום שפסקו ואם נתייקר המקח אין מוסיפין דמים ואם הוזל לוקחין לפי הזול: המקבל עליו לספק סלתות. בימות קליר חטים ובלירת ענבים ומסיקת זתים היו הגזברים מקדימין מעות לחנוני והיה החנוני מקבל עליו לספק יינות ושמנים וסלתות כל השנה ואם היו אז נמכרים ד' סאין בסלע והוקרו ועמדו ג' סאין לריך ליתן ד' סאין דהקדש קונה בכסף דכתיב ונתן הכסף וקם לו ואם קיבל לספק ג' סאין בסלע והוזלו ועמדו ד' בסלע נותן ד' בסלע דלא גרע מהדיוט דלא קני אלא במשיכה: התליעה לו. ואפילו משך הגזבר ונתן מעות אחריותם על החנוני: אינו מקבל מעותיו. כלומר אין נחשבין מעותיו של חנוני ולא זכה בהם אע"פ שקבלום מהגזבר: עד שיהיה המזבח מרצה. שיעלה לרלון על המזבח הלכך אם התליעה הסולת או שהחמיץ היין אחריותם על החנוני: גמ' מיד היו מקבלין את מעותיהן. דלא חיישינן שיפסלו שהכהנים זריזין הן:

הדרן עלך פרק התרומה

הלכה א מתני'

על החותמות. ועל הסלתות כדמפרש לקמן במתני': על הפייסות. להורות סדר הגורל מי יזכה בעבודה זו ומי בזו כמפורש במס' יומא: על הקינים. מחוסרי כפרה כגון זב וזבה ויולדת שמביאין קני חובה דהיינו תורים ובני יונה נותנים מעותיהם לשופרות שבמקדש והממונים על השופרות לוקחים המעות ומביאין בהן הקנים והיה לריך שיתמנה על זה חכם גדול ובקי כדאמרינן במסכת אבות קנים ופתחי נדה הן הן גופי הלכות: שהיה פותח דברים וכו'. והוא מרדכי בלשן שעלה מן הגולה ונקרא כן שהיה בולל לשונות הרבה כדמפרש בגמרא: על חולי מעיים. מפרש בגמרא: חופר שיחין. היה בקי בחפירות שיחין כדמפרש בגמרא והיה ממונה לחפור שיחין כדי שיהיו מים מלויין לעולי רגלים: גביני. כך שמו של האיש המכריז כדמפרש בגמרא: על נעילת שערים. לנעול השערים בערב ולפתחן בבקר: על הפקיע. מפרש בגמ': צלצל. כלי שיר שיש לו קול גדול לשון תצלינה אזניו לימבל"ו בלע"ז וכשהיו שומעין קולו היו הלוים מתחילין בשיר: על השיר. להתחיל את השיר וכשהיה מסיים היו כולן מסיימין: בית גרמו וכו'. כולה מפרש בגמרא: גמ' כשירי דור ודור בא למנות. שאי אפשר שאלו הנזכרים היו ממונים בכל זמן הבית דבכל דור דור היו משתנים הממונים לכן פירש דאותן הכשרים שבכל מינוי ומינוי מנה התנא במשנתנו: מי שהיה באותו הדור. כשעלו ישראל מן הגולה מנה אותן שהיו בדורו ולא כל הממונים שהיו בזמן הבית: על כולן הוא אומר וכו'. אהא דתנן בפ"ג דיומא בית גרמו לא רלו ללמד על מעשה לחם הפנים בית אבטינס לא רלו ללמד וכו' הוגרס בן לוי היה יודע פרק בשיר ולא רלה ללמדו בן קמלר לא רלה ללמד על מעשה הכתב על הראשונים הוא אומר זכר לדיק לברכה ועל האחרונים הוא אומר שם רשעים ירקב וקאמר דלמ"ד דכשרים מנה התנא א"כ ע"כ לומר דאף בית גרמו ובית אבטינס היו כשרים שהרי מנה התנא אותם כאן ושם רשעים ירקב אבן קמלר למודיה קאי: על כולן הוא אומר שם רשעים ירקב. אפילו על בית גרמו: על בן קטין וחביריו.

מסורת הש"ס

(א) בבא מציעא מ ב מנחות ל א: (ב) לעיל פ"ב הל"ב: (ג) מנחות קה א: (ד) יומא כג א: (ה) בש"ס בבלי איתא עצל המלבוש: (ו) ירושלמי יומא פ"ג הלכה ט:

עין משפט נר מצוה

מה א מיי' פרק ו מאיסורי מזבח הלכה ז:
מו ב מיי' פרק א מתמורה הל"ח:
מז ג מיי' פ"ז מכלי המקדש הלי"ג ובהשגות:
א ד מיי' שם הל"א:

נוסחת הבבלי

(א) רבין ורבי בון כו' והנרבע הרי אינן ראויין כו': (ב) מתתיה בן שמואל כו':

הגהות הגר"א

[א] ה"ג תמן תנינן על הראשונים נאמר זכר צדיק לברכה ועל אלו נאמר שם רשעי' ירקב מ"ד כשירי דור ודור בא למנות עליהן הוא אומר זצ"ל מ"ד מי שהיה באותו דור מנה מה שבדורו על מי נאמר זצ"ל על בן קטין וחביריו. כצ"ל. והוא ביומא פ"ג וגי' הספרים משובשת ועי' בס' מ"ח טעם מרווח ועיין בק"ע שהביא הגמרא דיומא שם:

ציון ירושלים

הוגרס בן לוי על השיר. עי' תוספות יו"ט מ"ש בזה ועי' שו"ת אא"ז סימן טו בהגהת בנו הרב שם:

תורה אור השלם

א) וְאִם כָּל בְּהֵמָה טְמֵאָה אֲשֶׁר לֹא יַקְרִיבוּ מִמֶּנָּה קָרְבָּן לַיְיָ וְהֶעֱמִיד אֶת הַבְּהֵמָה לִפְנֵי הַכֹּהֵן: [ויקרא כז, יא]

ב) וְהֶעֱרִיךְ הַכֹּהֵן אֹתָהּ בֵּין טוֹב וּבֵין רָע כְּעֶרְכְּךָ הַכֹּהֵן כֵּן יִהְיֶה: [ויקרא כז, יב]

ג) זֵכֶר צַדִּיק לִבְרָכָה וְשֵׁם רְשָׁעִים יִרְקָב: [משלי י, ז]

תקלין חדתין

יוחנן גופיה דדריש טמאה לאותו השם שאינה ראויה לעולה. ורמי דידיה אדידיה דכיון דאמר סברא דיליה שכן כשרה כו' א"כ אינה טמאה לאותו השם ואיך מפרש טעמיה דרשב"י מטעם זה ולהכי גרסינן למימרא דחברייא סמוך לעיל מינה וגירסת הספרים שיבוש הוא דאיך פריך מר' יוחנן אדר"ל וגם דכל שקלא וטריא שייכא לעיל דעסקינן בטעמייהו דר"ש: א"ר יוסא קיימתיה כההיא דאמר שמואל כל שאינה קריבה כו'. רבי יוסא אמר שהוא קיים דבריו דלא ליסתור כל כך דמה שאמר טמאה מאותו השם היינו דבהקדיש סתם כמו המקדיש נכסיו והיו בהן עופות אינה קדשה לא היא ולא דמיה היינו בין תמימה דהא בבקר כתיב ולא עופות. ודמיה היינו כשנפלה בה מום ג"כ לא קדשה שאין לעוף פדיון אף בנפל בה מום כדתניא בספרא ולכן נקרא טמאה לאותו השם דאינה ראויה בכולה שם עולה ולכן דריש לה בקרא הכי טמאה באותו השם וכו' והעמיד לאורויי דאינו עושה תמורה ולעיל גבי טעמא דר"ש הכי פריש לה הואיל ופעם בהקדיש עוף תמימה בפירוש לעולה קדשה קדושת הגוף ולהכי תלה הכא גבי נקבה קדושת הגוף לענין לעשות תמורה ולהכי נטר בסדר השקלא וטריא ותירולי דר"י אדר"י עד דאמר טעמא דר"א דמפורש בבקר ולא עופות: מתני' משערין את הלשכה. קובעין שער לייעות ושמנים כו' על ל' יום והגזברין לוקחין מהם מה שלריכין באותו הזמן ואם נתייקר המקח אין מוסיפין דמים ואם הוזל לוקחים כפי הזול: המקבל כו'. בימות הקליר והבליר היו לוקחים מעות אלל הגזברין והיו מקבלין עליהם להספיק סלתות ושמנים כל השנה ואם היה אז נמכרים ד' סאין בסלע והוקרו עד שעמדו ג' סאין בסלע לריכים ליתן ד' להקדש קונה בכסף דכתיב ונתן הכסף וקם לו וכן אם הוזלו נותן כשער שהוזל דלא גרע מהדיוט שאינו קונה אלא במשיכה: התליעה לו. ואפי' משך הגזבר ונתן מעות אחריותם על החנוני: אינו מקבל מעותיו. אינם נחשבים מעותיו של חנוני ולא זכה בהם אע"פ שקבלם מהגזבר: עד שיהיה המזבח מרצה. שיעלה לרלון על המזבח הלכך אם התליעה הסולת או שהחמיץ היין אחריותם על החנוני: גמ' תני בשם ר"ש מיד כו'. דלא חיישי' שיפסלו שהכהנים זריזין הן: הדרן עלך התרומה פרק רביעי

מתני' אלו הן הממונים כו'. לשון רבינו הגאון. כולם נקראו ע"ש הראשון וכן במלכים פרעה ואבימלך ומלכי לדק וכמ"ש במנחות במרדכי. ובירושלמי בפנחס המלביש: הפייסות. להורות סדר הגורלות מי יזכה בעבודה זו ומי באחרת: הקנים. כגון זב וזבה ויולדת שמביאין קני חובה נותנים מעותיהם לשופרות שבמקדש והממונים על השופרות לוקחים המעות ומביאין בהן קינין והיה לריך שיתמנה על זה חכם גדול ובקי כדתנן קינין ופתחי נדה הן הן גופי הלכות: ויודע בשבעים לשון. הוא סיומא דמילתא דלהכי מינוהו לזה לפי שכל הנשים שמביאין הקינים לשונם משונים לארלותם ללשונותם ומשובש ג"כ והוא היה מבין כל ע' לשון וממילא הבין כל שיבושי אותן הלשונות וכמפרש בגמרא על אחת שאמרה לזיבתי ופירש הוא כוונתה שבא זאב ליטול את בנה: על חולי מעים. מפרש בגמרא: חופר שיחין. כדי שיהא מים מלויין לעולי רגלים: גביני. שם אדם המכריז: צלצל. לימב"ל בלע"ז וכשהיו שומעין קולו היו מתחילין הלוים בשיר: בן לוי. משבט לוי על השיר להתחיל ובסיומו היו כולן מסיימין: גמ' כשרי כל דור ודור. שלא מנה רק הכשרים המיוחדים. ולכן מנה אלו בלבד אע"פ שהיו עוד בדורות אחרים ממונים אחרים לא מנה אלא המעולים כמ"ש ראיתי בני עליה והמה מועטים במספר: מי שהיה באותו הדור כו'. ולאו דוקא משום שהן כשרי כל דור אלא המונה מנה אלו שהיה בדורו: ה"ג תמן תנינן. ביומא פרק ג': עליהן הוא אומר זכר כו'. דאיהו ס"ל שכל הממונין כאן היו כשרים וא"כ לדידיה לריך לפרושי מ"ש ביומא על הראשונים נאמר זצ"ל על כולם גם אבית גרמי ובית אבטינס אף שמוזכירים שם במשנה לגנאי. אך דבברייתא אמרו שמלאו תשובה לדבריהם וכ"ה בסוגיין ולכן נאמר גם עליהם זצ"ל ועל בן קמצר שלא מלא תשובה לדבריו נאמר ושם רשעים כו': מ"ד מי שהיה כו'. ול"ד כשרים א"כ מתני' דיומא כפשטיה דעל הראשונים קאי על בן קטין וחבריו דחשיב שם ברישא דמתני' דמוזכרן לשבח עליהן קאי מ"ש זצ"ל וגירסת הספרים חסרה

למוכרים אחרים (תוס' יו"ט ד, ט). ויש שפירשו, שהמוכר אינו מקבל לידיו את המעות, עד שהסולת או היין שמכר יעלו לרצון על המזבח. והטעם לכך, כדי שאם יתקלקלו, לא יצטרכו הגזברים לדון עמו (ע"פ תלמיד הרשב"ש ור"ש סיריליאו).

פרק חמישי - אלו הן הממונים

הקדמה: לאחר שנשלמו הלכות שקלים בארבעת הפרקים הראשונים של המסכת, יבוארו בפרק חמישי ושישי עניינים שונים השייכים לסדרי המקדש. כגון, הממונים, החותמות, הלשכות, השופרות והשולחנות שהיו במקדש (מאירי הקדמה למסכת והקדמה לפרק).

מִשְׁנָה. אֵלּוּ הֵן הַמְּמוּנִּים שֶׁהָיוּ בַּמִּקְדָּשׁ, ולכל אחד מהם היו תחת ידו אנשים רבים שסייעו לו בתפקידו (רמב"ם כלי המקדש ז, ב, ראה דרך חכמה שם בבה"ל, שהאריך לבאר מנין לו להרמב"ם דבר זה). ולא רק כהנים ולויים כשרים להיות ממונים, אלא גם ישראלים (תוספתא ב, טו), וכפי שמצינו להלן במשנה שאחד הממונים היה מרדכי הצדיק, שהיה משבט בנימין (הגהות יעב"ץ מנחות סה, א). ומינויים אלו הם מינויים של שררה (ראה תוספתא שם; רע"ב), ויש בהם דין ירושה, וכל הקודם לנחלה קודם לירש את המינוי, ובלבד שינהג כמנהג אבותיו (תוספתא שם), דהיינו, שימלא את מקומו בחכמה או ביראה (רמב"ם שם ד, כ).

אֲחִיָּה עַל הַנְּסָכִים - על נתינת יין לנסכים וסולת ושמן למנחות, לאלו שחפצים לקנותם במקדש (ריבב"ן, ע"פ המבואר בהרחבה במשנה להלן יד, ב. וראה בביאורנו שם, מחלוקת ראשונים, האם הוא היה הקונה והמוכר של דברים אלו, או שהוא היה רק הגזבר על כך), ונכללו הסולת והשמן במילה 'נסכים' בלשון מושאלת, לפי שכאשר צריכים להביאם יחד עם קרבן, הרי הם מעכבים זה את זה (תוס' יו"ט, ע"פ הקדמת הרמב"ם למסכת מנחות).

פְּתַחְיָה עַל הַקִּנִּין - 'קן' היינו שני תורים או שני בני יונה (מפרש קנים כב, א), ופתחיה היה ממונה על הבאתם למחוסרי כפרה שחייבים להביא קרבן עופות, ששילמו על כך והכניסו את המעות בקופות שנקראו 'שופרות' [על שם צורתן, שהיו עשויות כשופר (ראה משנה להלן יח, א)] (תקלין חדתין). ויש שפירש כעין זה, ש'על הקינים' היינו שהיה אחראי על אותם 'שופרות' שנקראו 'קנין', ו'גוזלי עולה' על שם ייעודן של המעות הניתנות לתוכם [כמבואר במשנה להלן (שם)] (רש"י מנחות סה, א; ראה ראב"ד כלי המקדש ז, ט), ויש שפירש, שפתחיה היה אחראי לספק את הקנים לגזברים שהיו מוסרים אותם לאלו שהוצרכו להם לקרבן, והגזברים היו משלמים לפתחיה מהמעות שבשופר הקינים (רמב"ם שם, ע"פ מרכבת המשנה).

פְּתַחְיָה זֶהוּ מָרְדְּכַי הצדיק שהיה בימי אחשוורוש (פיה"מ לרמב"ם; רש"י מנחות סד, ב; תוס' ב"ק פב, ב ד"ה ועל), שכאשר נבנה בית המקדש השני עזב את תפקידו כמשנה למלך ועלה לארץ ישראל [וזהו שנאמר (אסתר י, ג) 'כי מרדכי היהודי משנה למלך אחשורוש וגדול ליהודים', שאף לאחר שנעשה 'משנה למלך', העדיף להיות 'גדול ליהודים', להיות ממונה בבית המקדש על הקנים (חתם סופר דרשות ח"א עמ' רז)]. ויש שהוסיפו, שכל הממונים על הקינים במשך כל הדורות נקראו על שמו של מרדכי, לפי שאין ממנים אלא בקיאים בעלי שכל ומדע כמותו (תוס' מנחות שם ד"ה אמר, וראה ביאורנו להלן ד"ה גמ' מי שהיה).

נְחוּנְיָה חוֹפֵר שִׁיחִין - שהיה חופר שיחין ומערות (גמ' להלן ע"ב) והמים שהיו מתכנסים בהם שימשו לעולי הרגלים ולבהמותיהם (תקלין חדתין; רש"י יבמות קכא, ב), בדרכם לירושלים (רש"י ב"ק נ, א). ויש מפרשים, שחפר את הבורות בירושלים כדי שיהיו המים מצויים בה לכל תושביה ולכל עולי הרגלים שבה (רמב"ם כלי המקדש ז, טו), וכיון שעיקר חפירת השיחין נעשתה עבור עולי הרגלים, היה הממונה עליה יושב במקדש עם שאר הממונים [שכן העליה לרגל היא מצרכי המקדש], ומטעם זה גם היה נוטל את שכרו מתרומת הלשכה [שאילו צרכי ירושלים נעשו משיירי הלשכה], אלא שממילא השתמשו במים גם תושבי ירושלים (דרך חכמה בהה"ל שם).

גְּבִינִי כָּרוֹז - שהיה מכריז שהגיע זמן הקרבת התמיד (גמ' להלן יד, א), בין בשחרית ובין בין הערביים (ערוך השולחן העתיד כלי המקדש כז, ו), שהוא ואנשיו היו אחראים על בדיקת הזמנים, ובהגיע זמן הקרבת הקרבן היו מכריזים על כך, הוא או אחד מאנשיו (רמב"ם כלי המקדש ז, ב).

בֶּן גֶּבֶר עַל נְעִילַת שְׁעָרִים - שהיה מכריז בשעת השקיעה לנעול את השערים (פיהמ"ש לרמב"ם), וכן בבוקר פותחים את השערים על פי ציוויו (רמב"ם כלי המקדש ז, ג) [שנעילת ופתיחת השערים היתה נעשית על ידי הלויים השוערים, ובחלק מהשערים על ידי הכהנים (ראה דרך חכמה שם)], וכן היה מורה לכהנים לתקוע את התקיעות לפתיחת השערים (רמב"ם שם).

בֶּן אַרְזָה עַל הַצִּלְצָל - כלי נגינה שהיה לו קול חזק, והנגינה בו שימשה סימן ללויים לפתוח בשירה שעל הקרבן (תקלין חדתין. וראה משנה תמיד לג, ב), ובן ארזה עצמו היה תוקע בו (דרך חכמה כלי המקדש ז, ז בבה"ל), וכן היה בן ארזה ממונה להעמיד את כל המנגנים בשאר הכלים (רמב"ם כלי המקדש שם, ושם ז, א).

הוּגְרַס בֶּן לֵוִי עַל הַשִּׁיר - ממונה להורות ללויים מתי להתחיל ולסיים את השירה (תקלין חדתין), והיה יודע לשיר בצורה מיוחדת (ראה גמ' להלן יד, א). ויש שפירש, שהיה בורר בכל יום אלו משוררים יעמדו על הדוכן לומר שירה בפה (רמב"ם כלי המקדש ז, ה) [ולאחר מכן היה ראש בית אב של הלויים מעמידם בפועל (ראה חי' מרן רי"ז הלוי שם)]. כמו כן, על פיו היו תוקעים בחצוצרות את התקיעות שתוקעים על הקרבנות במקדש (רמב"ם שם), שאלו הן תקיעות דאורייתא, בניגוד לשאר כלי הנגינה שאינם מן התורה [שלהלכה, עיקר שירה בפה] והיו תחת אחריותו של בן ארזה (דרך חכמה שם).

גְּמָרָא. מִי שֶׁהָיָה בְּאוֹתוֹ הַדּוֹר מָנָה מַה שֶּׁבְּדוֹרוֹ, והממונים שנזכרו במשנה הם הראשונים שהיו בתחילת בית שני (קרבן העדה), שפתחיה הוא מרדכי הצדיק שהיה בתחילת בית שני (ראה תקלין חדתין במשנה בשם הגר"א), ומשנה זו נשנתה בתחילת תקופת בית שני, וכמו שמצינו שהיו משניות מתקופות קדומות שרבי סידרן לאחר מכן בדורו (תפארת ישראל בועז א). ויש שכתבו, שכל הממונים שבאו אחריהם נקראו על שמם (רע"ב בשם רבותיו. וכ"כ תוס' מנחות סד, ב לענין פתחיה זה מרדכי, ראה ביאורנו לעיל ד"ה פתחיה), וכעין מה שמצינו בשמות המלכים, שכולם נקראו על שם המלך הראשון, כגון פרעה מלך מצרים (תקלין חדתין שם; תפארת ישראל שם).

וְשֵׁם רְשָׁעִים יִרְקָב - רקבובית [חלודה] תעלה בשמם של רשעים, שלא יקרא אדם לבנו בשם של אדם רשע (יומא לח, ב ורש"י שם), שאדם שנקרא בשמו של אדם רשע אינו מצליח (רבנו חננאל שם). וזהו בגדר עצה טובה (הערות הגרי"ש אלישיב שם, ע"פ

משמעות רבנו חננאל הנ"ל), והפסוק הנ"ל נאמר בדרך קללה לרשעים, שלא יקראו בשמם, ולכן לא הובא דין זה בפוסקים (טעמא דקרא משלי י, ז). ויש סוברים, שיש איסור בקריאת שם אדם רשע (מהרש"א תענית כח, א, ראה הערות הגרי"ש שם וטעמא דקרא שם). והיינו דוקא באופן שהאדם הראשון שנקרא בשם זה היה רשע [אבל אילו יהיה רשע שיקרא אברהם וכדו', אין מניעה לקרוא לאחרים בשם אברהם] (תוס' שבת יב, ב ד"ה שבנא). ויש שכתב, שאם השם כשלעצמו נאה, שאין בו משמעות של כיעור וכיוצא בזה, מותר לקרוא בשם זה (שם הגדולים מערכת גדולים א, לד, בשם שו"ת בשמים ראש, ראה טעמא דקרא שם). אולם יש שכתב, דהיינו דוקא בדורות הראשונים בזמן התנ"ך, אבל בדורנו [ואפילו בדורם של התנאים], חלילה לסמוך על זה ולקרות בשם רשעים אפילו אם הוא שם טוב ונאה, ואין מתכוונים בקריאת השם לאותו רשע [ואם עברו וקראוהו בשם של אדם הנזכר לגנאי, כדרך המתחדשים בימינו, ראוי להוסיף שם אחר ולקרותו בו, וממילא יתבטל השם הקודם, ובפרט באופן שאופפות אותם צרות שונות] (טעמא דקרא שם). ויש שכתבו, שפסוק זה מלמד שיש לברך את הצדיק כשמזכירו, ולקלל את הרשע כשמזכירו, ומי שאינו עושה כן עובר ב'עשה מדברי סופרים' (חרדים מצוות עשה מדברי סופרים ד, א-ב, וראה בראשית רבה מח, א).

אמר רבי יונה כתיב [א]לכן אחלק לו ברבים ואת עצומים יחלק שלל (א) זה ר"ע שהתקין מדרש ההלכות והגדות ויש אומרים אלו אנשי כנסת הגדולה תיקנו אלא מה תיקן זה כללות ופרטות אמר ר' אבהו (ב) כתיב [ב]משפחת סופרים יושבי יעבץ מה ת"ל סופרים אלא שעשו את התורה [א] ספורות ספורות חמשה לא יתרומו תרומה ה' דברים חייבין בחלה חמש עשרה נשים פוטרות צרותיהן שלשים ושש כריתות בתורה שלש עשרה דבר נאמרו בנבלת העוף הטהור ד' אבות נזיקין אבות מלאכות ארבעים חסר אחת אמר רבי (אחא) אליעזר כתיב [ג]לעזרא הכהן הסופר מה ת"ל סופר אלא כשם שהיה סופר בדברי תורה כך היה סופר בדברי חכמים ר' חגי בשם ר' שמואל בר נחמן הראשונים חרשו וזרעו ניכשו כיסחו עדרו קצרו עמרו דשו זרו בררו טחנו הרקידו לשו קיטפו ואפו ואנו אין לנו [א] מה לאכול ר' אבא בר (יונה) זמינא בשם ר' זעירא אין [א] הוון קדמאין מלאכין אנן בני אנש ואין הוון בני אנש אנן חמרין א"ר מנא בההיא שעתא אמרין אפילו כחמרתיה דר' פנחס בן יאיר לא אידמינון חמרתיה [ב] דר"פ בן יאיר גנבתה ליסטאי בליליא עבדת טמירא גבון תלתא יומין ולא טעמא (ג) כלום בתר תלתא יומין אימלכון מחזרתה אמרי אפקינון מן הכא דלא תימות גבן אפקונה אזלת וקמת לה על תרעא דמרה שריית מנהקת אמר לון פתחון להדא עלובתא דאית לה תלת יומין דלא טעמא כלום פתחין לה ועלת לה אמר לון יהבו לה כלום תיכול יהבון קומה שערין ולא בעית למיכל אמרין ליה רבי לא בעית למיכל אמר לון מתקנין אינון אמרו ליה אין אמר לון וארימתון דמיין אמרון ליה לא כן אלפון רבי [א]הלוקח [ג] זרע לבהמה קמח לעורות שמן לאור פטור מן הדמאי אמר לון [ב] מה נעבד לה להדא עלובתא דהיא מחמרה על גרמה סגין וארימן דמיין ואכלת: פתחיה על הקינין: (ד) בא וראה מה גדול הוא כחו של אותו האיש פותח דברים ודורשן: יודע בע' לשון: תני [ד] [ב]סנהדרין שיש בה שנים שיכולין לדבר וכולן ראוין לשמוע הרי זו ראויה לסנהדרין ג' הרי זו בינונית ד' הרי זו חכמה וביבנה היו בה ד' בן עזאי ובן זומא ובן חכינאי ור"א בן מתיה (כ"א חנניה בן חנילא) א"ר [ה] חסדא פעם אחת יבשה א"י ולא ידעו מהיכן להביא עומר והוה תמן חד אלם דהוה יהיב חד ידיה על גגות וחד ידיה על צריפים אייתוניה קמיה דפתחיה אמר להו אית אתר דמתקריא גגות צריפין או צריפין גגות אזלין לתמן ואשכחן א"ר יוסה (ביבן) בי רבי בון פעם אחת [ג] נשדף כל העולם כולו ולא היו יודעין מהיכן להביא העומר והוה תמן חד אילם דהוה יהיב ידיה על עיניה וידיה על סוכרא אייתוניה לגבי פתחיה אמר לון אית אתר דמיתקריא עין סוכר או סוכר עין ואזלון תמן ואשכחון (ה) ג' נשים הביאו קיניהן אחת אומרת לעינתי ואחת אומרת לימתי ואחת אומרת לזיבתי זו שאומרת לעינתי סברין מימר שופעת כמעין אמר לון בעיינא סכנת זו שאומרת לימתי סברין מימר שופעת כים אמר לון בימה סכנת זו שאומרת לזיבתי סברין מימר זבה ממש אמר לון זאב בא ליטול את בנה: בן אחיה וכו': [ג]על ידי שהיו הכהנים מהלכין יחפים על הרצפה והיו אוכלין בשר ושותין מים היו באין לידי חולי המעים והוה ידע האי דין חמר טב למעייא והאי דין חמר סמם למעייא: נחוניא חופר שיחין: [ד]שהיה חופר שיחין ומערות והוה ידע האי

קרבן העדה

השנויים שם ברישא דמתני': לכן אחלק לו ברבים ואת עצומים יחלק שלל. תחת אשר הערה נפשו למות: שהתקין מדרש וכו'. שדורשין אותן ברבים ואף זה שמוסר נפשו לה' יהיה לו חלק בתורת ה' כר"ע: ה"ג ואת עצומים אלו אנשי כנסת הגדולה שהתקינו כללין ופרטין בתורה: מה ת"ל סופרים. מאי רבותייהו דשבחינהו קראי בהכי: ספורות ספורות. שקבלו בחכמתן כל החלוקות שבדינין ושמו להן מספר ככל הנך דמייתי: חמשה לא יתרומו. בריש מסכת תרומות: ה' דברים חייבין בחלה. ריש פ"ק דחלה: ט"ו נשים. רפ"ק דיבמות: ל"ו כריתות. ריש כריתות: י"ג דבר וכו'. ריש טהרות: ד' אבות נזיקין. ריש בבא קמא: ל"ט אבות מלאכות. שבת פרק כלל גדול: מה ת"ל סופר. דכתיב לעזרא הכהן סופר: סופר דברי מצות ה' וסופר בתרא ל"ל: אלא כשם שהיה סופר בדברי תורה. שמנה כל האותיות שבתורה שבכתב ועשה המסורת: כך היה סופר בדברי חכמים. למנות ההלכות: הראשונים חרשו כו'. איידי דמייתי שהראשונים עשו ספורות להקל על המעיינים מייתי נמי הא דר' חגי: ואנו אין לנו מה לאכול. כלומר אף על פי שהראשונים עשו כל הפעולות להקל עלינו עדיין קשה עלינו להבין ד"ת על בוריין: אין הוון וכו'. אם היו הראשונים מלאכים אנו בני אדם אבל אם היו הן בני אדם אנחנו כחמורים לרוב פחיתותינו: א"ר מנא. באותה שעה אמרו אפי' לחמורו של ר"פ בן יאיר לא דמיין: חמרתא דר"פ בן יאיר. גנבוה לסטים בלילה והיתה טמונה אצלם שלשה ימים ולא טעמה כלום: בתר שלשה ימים. נמלכו להחזירה אמרו הוציאוה מכאן שלא תמות אצלינו ויהיה ניכר הגניבה: אפקונה. הוציאו אותה והלכה מעצמה ועמדה על פתח ביתו של ר"פ והתחילה לצעוק: א"ל ר' פנחס. פתחו הדלת לעניה זו דהא שלשה ימים שלא אכלה כלום: פתחן לה. ונכנסה: אמר להן. ר"פ תנו לה לאכול ונתנו לפניה שעורים ולא רצתה לאכול: אמר לון. ר"פ וכי מתוקנים הם השעורים שאין בהם פסולת: וארימתון דמיין. הפרשתן מהם דמאי: אמרון ליה. לא כך למדתנו רבינו הלוקח פירות מעם הארץ לזרע או להאכילן לבהמה פטורין מן הדמאי דכיון דרוב עמי הארץ מעשרין הן לא גזרו באלו כיון שאינו אוכל מהן בעצמו: קמח לעורות. לעבדן ושמן לנר פטור מן הדמאי וזו נמי למה אינה אוכלת: אמר לון. ר"פ מה נעשה לעניה זו שהיא מחמרת על עצמה הרבה והפרישו דמאי ואכלה: שיודעין לדבר. בשבעים לשון וכו' ראויין לשמוע שהן מבינין שבעים לשון אע"פ שאין יודעין להשיב: ה"ז ראויין לסנהדרין. וכשרה על כל הדוחק: שלשה. שיודעין לדבר: ארבעה. שידעום לדבר ה"ז מעולה: יבשה א"י. שלא ירדו הגשמים ולא ידעו מאין להביא העומר: והוה תמן. שם: חד אלם. שאינו שומע ואינו מדבר: צריפין. הוא סוכה שאין לה גג אלא חדה מלמעלה ועשויה מערבה: אייתוני' וכו'. הביאוהו לפני פתחיה להבין ממנו באיזה מקום הוא: א"ל. מי איכא מקום בא"י ששמו גגות צריפין או צריפין גגות והלכו לשם ומצאו: נשדף. נלקה בשדפון: סוכרא. חור שבמזוזת הדלת שבו תוחבים הבריח לנעול: שופעת דמים כמעיין. ומביאה קן אחד חובה א' חטאת ואחד עולה כדין זבה: בעינה סיכנה. וזו קן נדבה וכולן עולות: בים סכנה. בעברה תוך הים היתה בסכנה וזו לנדרה ועולות הן: זאב בא ליטול את בנה. ונדרה קן אחד להצלת בנה: ע"י שהיו הכהנים וכו' והיו באין לידי חולי מעיים. לכך היו צריכין לרופא לרפאותן והלכך אף הוא נחשב מהממונים שהיו במקדש שאף הוא נטל שכרו מתרומת הלשכה דצרכי קרבן הוא שיאכלו הכהנים בשר קרבנות השמנים ולא יבוא לידי נותר: ושותין מים. שאסורים לשתות יין בעזרה: והוה ידע. בן אחיה איזה יין יפה למעיים לעצרן ואיזה יין טוב לרפואתן שע"י הלינה המעיים מתרפין או מתעצרים יותר מדאי: והוה ידע. איזה סלע מוציא מים צוננים ואיזהו מים חמים

משנת אליהו

שנים שיודעין לדבר. עיין סנהדרין י"ד ועיין תוספות מנחות ס"ה א' ד"ה ויודעים בשבעים לשון כו':

אחת אומרת לעינתי כו'. בבבלי מנחות ק"ד ב' מובא זו הסוגיא וכתוב בגמ' והלא אמרה לעונתי סבור מינה זיבתי זבה ממש לימתי ממש לעונתי לעונתה ממש ופרש"י שם על ימתה שופעת כים ועל לעונתה פי' לעונת קרבן זיבת' ליום ח' שלה והיינו משום דהגי' לעונתי ולפי סוגיא דירושלמי הגירסא לעינתי ואפשר דכן נ"ל בבבלי וק"ל שופעת כמעין כמ"ש בירושלמי דלפ"ז הוי א"ש טפי מה דפתר שמה בעינה סיכנא משא"כ אי גרסינן לעונתי לא משתמע על עינה. ועל מ"ש שם שמא בזוב סיכנה פירש רש"י ג"כ שהיתה שופעת דם יותר ונסתכנה למות ונדבה לקונה להביא כו'. ובירושל' מפור' זאב בא ליטול את בנה והיה צריך להגיה בבבלי שם שמא בזאב סיכנה וממש כירושלמי דעובדא חדא הוי ולא מסתבר שיפלוגו בזה התלמודים:

ריבב"ן

נחוניא חופר שיחין. שהיו מצויין מים לעולי רגלים: גביני כרוז. היה משכים ואומר עמדו הכהנים לעבודתכם כו' כדאיתא ביומא פרק א' (דף כ:): ממונה על הפקיע. ירושלמי שהיה מזויג את הפתילות כדתנן מבלאי מכנסי כהנים ומהמייניהן היו מפקיעין ובהן היו מדליקין לשמחת בית השואבה וקשה דבבבלי ביומא [דף כג] מפרש מאי פקיע אמר רב יהודה [*] מרעתרא מאי מרעתרא אמר רב פפא דתירקא דטייעי דפסיק רישיה כדתניא ולא עוד אלא שלוקה מן הממונה בפקיע: הצלצל. מלשון בצלצלי שמע כלי שיר על השיר נעימה יתירה היה יודע אמרו עליו על הוגרוס בן לוי שהיה מנעים את קולו בזמר וכשהיה נותן גודלו לתוך פיו היה מוציא כמה מיני זמר והיו אחיו הכהנים נזקרין בבת ראש: על מעשה לחם הפנים. שאין אדם יודע לרדות כמותם כדאמר ביומא פ"ג: ובית אבטינס על מעשה הקטורת. שאין אדם יודע כמותן שיהא מתמר ועולה כמקל: על הפרוכת. שהיה ממונה על אורגי פרוכת: פינחס המלביש. שהיה מלביש בגדי כהונה גדולה לכהן גדול בשעת עבודה. ירושלמי מעשה בכהן אחד שהלביש לסרדיוט אחד ונתן לו ח' זהובים ותיקנו שיהיה נאמן ממונה עליהן שלא יהא כהן רשאי להלבישן לאחר ויש מפרשים שהיה מלבישן לכהן גדול ומתקנן שיעמדו נאין לו ואינו כ"ל:

תקלין חדתין

חסרה ומשובשת: אר"י כתיב כו'. איידי דנקט מעלות המוחכרין לשבח וגם מעלת החכמים שמנו הכל נקט לה הכא: אחלק לו ברבים. זה ר"ע. שרבים היו תלמידיו כמ"ש בריש מגילה וכולהו סתימתאי אליבא דר"ע ואמרינן בגמ' והיה העולם שמם עד שבא ר"ע אצל רבותינו כו'. והעמיד תלמידים הרבה ולכן דריש עליו אחלק לו ברבים חלק עולם הבא לו ותלמידיו וסיפיה דקרא ואת עצומים קאי לפ"ז על הרוגי לוד שנתעלמו למסור נפשם על קידוש ה': יחלק שלל. שלל האויבים כמ"ש תחת רבי עקיבא וחביריו מה הן מביאין כו' וזהו שנאמר תחת אשר הערה למות נפשו שמסר נפשו למיתה וכמו שאמר בכל יום היה מצטער לקיים ואהבת כו' בכל נפשך וזה שאמר נפשו וזהו לישנא דקאמר והערה שעורר עליו שהיה מקהיל קהלות ואת פושעים נמנה. כמ"ש אוי לי כו' כמחללי שבתות כו': אנשי כנה"ג תיקנו. שהמשנה והמדרש היה מקובל מידם מימי אנשי כה"ג כמ"ש הגאונים: כללים ופרטים. כללים כמו כלל אר"ע וכלהו סתימתאי כללי הלכות ופרטות שהיה דורש על כל קוץ וקוץ תלי תלים של הלכות שהיה אחיזתו מתגין דאורייתא מענין שהיה בן גרים: מה ת"ל סופרים. דככר נקט משפחתו מפורש וכולי קרא לדרשא: סופרים כו' ספורות. כדי שיהיו נגד עיני העוסקים בה זכור ושמור: חמשה לא יתרמו כו'. והא דלא חשיב אלא הני דברים לתודייהו ואי משום סמנא בעלמא ליחשבו ב' או ג' אלא דהוא כולל כל הש"ס ומתחיל בסדר הראשון ונקט כסדר המספר אלא דסמיך קדשים לטהרות ואבות לאבות: לעזרא הכהן הסופר מה ת"ל סופר. דכתיב שם אשר נתן המלך ארתחשסתא לעזרא הכהן הסופר סופר דברי מצות ה' וחקיו וכיון דכתיב הסופר קמא מה ת"ל סופר בתרא: כשם שהיה סופר בדברי תורה כך היה סופר בדברי חכמים. וסיפא דקרא דברי מצות ה'. הוא תורה שבכתב כמש"ש והוא סופר מהיר בתורת ה'. וחקיו על ישראל. זהו תורת שבע"פ. שתורה שבכתב גם לאומות נכתבה באר היטב בשבעים לשון וכמ"ש לעתיד מביא הקדוש ברוך הוא ספר תורה בחיקו כו' כלום יש בכם מגיד זאת דקאי על תורה שבעל פה: הראשונים. אגב שזכר מעלת הראשונים הזכיר החילוק ביניהם לבינינו: חרשו כו'. חשיב ט"ו מלאכות הפת לפי שהתורה נקראת לחם כמ"ש לכו לחמו בלחמי ועיין בחידושי על אגדות ענין הט"ו מלאכות בארוכה: אין לנו פה לאכול. כמ"ש בפ"ה דערובין לחת האבן אם משים אדם לחייו כאבן הזה שאינה נמחית וכמ"ש פתח פומך קרי כו' תני כו' שנאמר כי חיים הם למוצאיהם בפה. ואנחנו מתעללים בזה: אין קדמאין מלאכים. שהאדם תלוי מלאך מצד הנשמה ותלוי בהמה מצד הגוף כידוע וכמה שהאריך הסמ"ג בהקדמתו לחלק עשין והראשונים הגבירו כח המלאך לעשות רצון קונם: בני אנש. כמ"ש בן חכם ישמח אביו וגו' וכמ"ש רבינו הגאון שחלק אביו גורס

חכמתו וכן אמרו קדשים תהיו המקדש עצמו כו' וכמ"ש בזוהר ווי למאן דגני בניינא כו' וכמ"ש במ"ר ע"פ כי אבי ואמי עזבוני רק שבכח האדם להתגבר ולהרגיז יצר טוב על יצר הרע כמ"ש דוד הרגזו כו' וז"ש בני אנש: ואי הוו ב"א. ואפ"ה זכו למדרגתם הנפלאה: אנן חמרין. שגבר החמר בגלות התורה ומצות שאין לנו הרמ"ח ללחם כי נגרעו רובי מצות בגלות וכן כתיב מלכה ושריה בגוים אין תורה: חמרתיה דרפב"י גנבוהו לסטים עבידת. היתה אצלם ג' ימים ולא טעמה כלום: מחזרתה. שנמלכו להחזירה: אפקנא. עליאה מכאן שלא תמות: תרעא. שער של רפב"י: מתקנין אינון. בלא פסולת: ארימתון. אם נתתם דמאי: לא כן אלפן. וכי לא למדתנו רבינו שהלוקח לבהמה פטור מדמאי לפי שרוב עמי הארץ מעשרין הן ולא גזרו כשאינו אוכל בעצמו: מחמרה על נפשה. שיקחו דמאי: בוא וראה כו'. לפי שמיעוט היו על הקינין שהן גופי תורה ונותן טעם למה שנקרא פתחיה שהיה פותח דברים הנסתרים וסגורים: שיודעין לדבר. בשבעים לשון: לשמוע. להבין אע"פ שא"י להשיב: חד אלם. שאינו שומע ואינו מדבר: צריפין. היא סוכה שאין לה גג ודלה מלמעלה: גגות צריפין. לפי שהניח ידו תחלה על גגות ואמר תחלה גגות צריפין: סוכרא. חור שבמזוזות הדלת שבו תוחבים הבריח לנעול: עין סוכר כו'. כדפרישית: שופעת כמעיין. דמים ומביאה ב' קנין א' חטאת וא' עולה כדין זבה: בעינא. בימא. והן לנדרה ועולות הן: זאב בא ליטול כו'. ונדרה קן א' להצלת בנה ומייתי לה שמתוך שהיה חכם גדול ויודע טיב הלשונות הבין דבר זה ואמר היה נכשל בזה: מים. שאסורין לשתות יין בעזרה: והוה ידע. בין אחיה: ממסמס. מרכך וממיס ומזיק ולא ישתו ממנו ומדאמר תחלה דין חמר טב למעייא משמע דממסמס רע למעיים ולא כים מפרשים

*) לפנינו ביומא שם איתא א"ר מרלא מאי מרלא אמר רב פפא מטרקי לטייעי וכו'.

מסורת הש"ס

א) שבת קיב ב וירו' דמאי פ"א הל"ג: ב) ירושלמי שם וב"ר פ' ס' ועי' חולין ז ב: ג) דמאי פ"א מ"ג: ד) עי' סנהדרין יז ב: ה) מנחות קד ב:

עין משפט נר מצוה

ב א מיי' פרק י"ג ממעשר הל"ד:
ג ב מיי' פרק א מסנהדרין הל"ו:
ד ג מיי' פ"ז מכלי המקדש הל"ד:
ה ד מיי' שם הלט"ו:

נוסחת הבבלי

(א) זה ר"ע שהתקין משנה ומדרש והלכות וכו': (ב) כתיב ומשפחות סופרים כו' סופרים שעשו כו' אמר רב אחא כתיב כו' סופר כשם כו' ר"ש בר נחמני כו' ר"א בר מונה בשם כו': (ג) כלום אמרו אפקנא מהכא כו' דמרה שריא מיתאנחת אמר ליה ר' פנחס בן יאיר פתחו לה לעלובה כו' ועיילה יהבן קמה שעורין ולא אכלת אמרו לי' ר' לא בעית למיכל אמר להון מתקנון אינון אמר ליה אין ארומתון דמאי א"ל לא כדין אלפינן הנותן זרע לבהמה פטור מן הדמאי אמר מה ניעבד לה דהיא מחמרא על נפשה ארומה דמאי ואכלת: (ד) תני פתחיה זה מרדכי בא וראה כמה גדול כחו של אותו האיש שפותח בדברים כו' סנהדרין שהיו בה שנים יודעין לדבר כו' זומא ור' אליעזר בן מתתיה וחנניה בן חנילאי פ"א כו' ולא היו יודעין להביא כו' א"ר יוסי בר ביבין פ"א נשדפה א"י ולא ידעו כו' יהיב חדא ידיה כו' וחדא על סוכרא אייתיניה קמיה דפתחיה אמר להו אית כו': (ה) ג' נשים הביאו שלש קינין כו':

הגהות הגר"א

[א] נ"ל אנו אין לנו פה לאכול. וכ"ה בעירובין פ"ה לחת האבן אם משים אדם לחייו כאבן הזה שאינה נמחית וכמ"ש פתח פומך קרי וכו' תני וכו'. שנא' כי חיים הם למוצאיהם בפה ואנחנו מתעללים בזה:

גליון הש"ס

[א] עי' תוספות קדושין ל ע"א ד"ה נקראו: [ב] עיין תוס' חולין דף ז ע"ב ד"ה הא: [ג] עי' תוס' מנחות דף קד ע"ב ד"ה ועל ותוס' ב"ק דף פב ע"ב ד"ה ועל:

תורה אור השלם

א) לָכֵן אֲחַלֶּק לוֹ בָרַבִּים וְאֶת עֲצוּמִים יְחַלֵּק שָׁלָל תַּחַת אֲשֶׁר הֶעֱרָה לַמָּוֶת נַפְשׁוֹ וְאֶת פֹּשְׁעִים נִמְנָה וְהוּא חֵטְא רַבִּים נָשָׂא וְלַפֹּשְׁעִים יַפְגִּיעַ: [ישעיה נג, יב]

ב) וּמִשְׁפְּחוֹת סֹפְרִים יֹשְׁבֵי יַעְבֵּץ תִּרְעָתִים שִׁמְעָתִים שׂוּכָתִים הֵמָּה הַקִּינִים הַבָּאִים מֵחַמַּת אֲבִי בֵית רֵכָב: [דברי הימים א ב, נה] ג) וְזֶה פַּרְשֶׁגֶן הַנִּשְׁתְּוָן אֲשֶׁר נָתַן הַמֶּלֶךְ אַרְתַּחְשַׁסְתְּא לְעֶזְרָא הַכֹּהֵן הַסֹּפֵר סֹפֵר דִּבְרֵי מִצְוֹת יְיָ וְחֻקָּיו עַל יִשְׂרָאֵל: [עזרא ז, יא]

יְחַלֵּק שָׁלָל זֶה רַבִּי עֲקִיבָא וְכוּ', שרבים היו תלמידיו (ראה יבמות סב, ב), וספרי התנאים שבידינו כתבו תלמידיו על פי משנתו [וכמו שאמרו (סנהדרין פו, א) סתם משנה רבי מאיר, סתם תוספתא רבי נחמיה, סתם ספרא רבי יהודה, סתם ספרי רבי שמעון, וכולהו אליבא דרבי עקיבא] (תקלין חדתין), שהיה רבי עקיבא שלם גם בכח העיון והפילפול וגם בכח ידיעת התורה וסידור הדברים, ומסר לכל תלמיד חלק אחר ממשנתו לפי טבעו של התלמיד (העמק שאלה קדמת העמק, ב, ח).

מַה תַּלְמוּד לוֹמַר סוֹפְרִים. שאין לפרש שנקראו סופרים על שם שהיו סופרים את תרי"ג מצוות התורה [שהיא חכמה נעלמה ונפלאה ביותר, כמו שכתבו הראשונים], משום שעצם המספר 'תרי"ג מצוות' הוא דבר המסור בידינו ממשה מפי הגבורה בסיני (ראה רמב"ן ספר המצוות שורש א), והחכמים שעסקו לאחר מכן בבירור פרטי המנין [אלו הן המצוות הראויות להימנות], אינם ראויים להיקרא בשם 'סופרים' אלא בשם 'חכמים' ו'נבונים' (מבוא הגרי"פ פערלא לספר המצוות, א).

שֶׁעָשׂוּ אֶת הַתּוֹרָה סְפוּרוֹת סְפוּרוֹת וְכוּ' - שצירפו את ההלכות השונות וספרו אותן יחד כדי שלא ישתכחו (רש"י תמורה טז, א), וכפי שהזהיר הכתוב (דברים לא, יט) 'שימה בפיהם', ודרשו חז"ל (עירובין נד, ב) שתהא התורה סדורה בפיהם, שעל ידי ידיעת הכללים שם לבו לזכור גם את הפרטים [וכגון שאם שוכח את אחד מה'חמשה שלא יתרומו', מתייגע להיזכר במה ששכח], ואותם הסופרים נקראים גם 'בעלי אסופות', שעליהם אמר שלמה (קהלת יב, יא) 'נטועים בעלי אסופות', שהם כנטיעות, ששורשיהם מלמטה וענפיהם מתפשטים מלמעלה [בניגוד ל'חכמים' שנזכרו באותו הפסוק בקהלת, שכוחם בעיון ובהעמקה, וכמו שמצינו בכל דור שישנם 'חכמים' ו'בעלי אסופות', כגון בתקופת הראשונים, שהרמב"ם ועוד היו 'בעלי אסופות', שאספו וקיבצו את כל הידיעות מִיַּם התלמוד למקום אחד, ולעומת זאת בעלי התוס' היו 'חכמים', להוריד שפע ידיעות בעומק התלמוד] (העמק שאלה קדמת העמק, ב, ח).

ובגמ' קידושין (ל, א, ע"פ רש"י שם) פירשו באופן אחר למה נקראו אותם יושבי יעבץ בשם 'סופרים', לפי שהיו סופרים כל האותיות שבתורה.

וְאָנוּ אֵין לָנוּ מַה לֶאֱכוֹל [ויש גורסים 'אין לנו פה לאכול' (רבינו משולם; הגהות הגר"א)], והוא משל על דברי תורה, שלמרות שהראשונים סידרו לנו מדרש והלכה והגדה ועשו את התורה ספורות, קשה עלינו להבין דברי תורה על בוריים (ראה קרבן העדה וביאור הגר"ח קניבסקי), לפי שהתמעטו הלבבות (רבינו משולם), וחסרה לנו יראת שמים וקדושה שהיא ראשית החכמה [וכפי שממשיכה הגמ' 'אין הוון קדמאין מלאכין' וכו'] (מתא דירושלים). ויש שפירש, 'אין לנו פה', שסגולת התורה היא כאשר מוציאים את הלימוד בפה מלא, ואנו מתעצלים בזה (הגהות הגר"א).

אִין הֲווֹן קַדְמָאִין מַלְאָכִין אֲנַן בְּנֵי אֱנָשׁ, וְאִין הֲווֹן בְּנֵי אֱנָשׁ אֲנַן חֲמָרִין, שהאדם חציו מלאך מצד הנשמה וחציו בהמה מצד הגוף, והראשונים הגבירו את כח המלאך שבהם (תקלין חדתין). ויש שפירשו, שאם דברי הראשונים נחשבים בעינינו כדברי מלאכי אלוקים ואנו מתייגעים להבינם, הרי שאנו כבני אדם, אך אם אנו אומרים שהראשונים היו בני אדם כמונו שטעו בדמיונם, או שהיו חסרים בבקיאות ובהבנה, הרי שאנו כחמורים שאין בנו דעת להבחין, ואפילו לא כחמורו של רבי פנחס בן יאיר, שהבין לעמוד על דעת רבו שלא לאכול דבר שאינו ראוי (רעק"א, מובא בספר חוט המשולש [הוצאת דעת סופר] עמ' רכז; וכע"ז בשו"ת רב פעלים בפתיחת הספר).

חֲמָרְתֵּיהּ דְּרַבִּי פִּינְחָס בֶּן יָאִיר וְכוּ'. ממעשה זה למדו בגמ' בחולין (ז, א), שאין הקדוש ברוך הוא מביא תקלה אפילו לבהמתן של צדיקים, שחמור זה היה חמור ככל החמורים, ולא היה בו דעת ולא נביאות לידע שהאוכל אינו מעושר, וגם אינו מחוייב במצוות, אלא שמנעו הקב"ה מלאכול דבר שאין בעליו מאכילים אותו, לפי שקצת גנאי הוא לצדיק בכך (מהרש"א שם ע"ב; תורת חיים שם) [ובזה מיושבת קושית העולם, למה לא הפריש החמור מעשר במחשבתו, שהרי אין בו דעת כלל (מהרש"א שם)].

דְּהִיא מַחְמְרָה עַל גַּרְמָהּ סַגִּין – שהיא מחמירה על עצמה לעשר דמאי ממאכל בהמה, אף שאין הדבר מחויב על פי ההלכה (תקלין חדתין), שרבי פנחס בן יאיר החמיר על עצמו שלא להאכיל בהמה דמאי (ראה תורת חיים חולין ז, ב; דרך אמונה מעשר יג ציה"ל קמא), ולא הביא הקב"ה תקלה לצדיק שתאכל בהמתו דבר שאינו מאכילה בעצמו (תורת חיים שם). אכן, בגמ' בחולין (שם, ע"פ תוס' שם ד"ה הא) נחלקו על האמור כאן, ופירשו שהיו הפירות מחוייבים בהפרשה מעיקר הדין, כיון שקנו אותם מתחילה על דעת אכילת אדם.

יוֹדֵעַ בְּשִׁבְעִים לָשׁוֹן, ואף שכל חברי הסנהדרין היו צריכים להבין שבעים לשון [וכדלהלן בסמוך], מרדכי היה מיוחד בכך שהיה יודע לבלול ולערבב את הלשונות, וכמו שמוכח במעשים [המובאים גם כאן בהמשך הגמ'] של 'גגות צריפין' ושל 'עין סוכר' (ע"פ גמ' מנחות סה, א ורש"י שם).

סַנְהֶדְרִין שֶׁיֵּשׁ בָּהּ שְׁנַיִם שֶׁיּוֹדְעִין לְדַבֵּר וְכוּ', שצריך שדייני הסנהדרין ידעו לשמוע ולהבין את כל הלשונות (קרבן העדה), כדי שיוכלו להבין את דברי העדים המדברים בלשון לועז, ולא יצטרכו להעמיד מתורגמן ביניהם (סנהדרין יז, א, ע"פ רש"י שם), שיש בכך פסול של 'עד מפי עד' (רש"י שם), או שהמתורגמן עלול לשנות דברים מהעדות. וכן כדי שיוכלו הדיינים לחקור את העדים כראוי (נמוקי יוסף מכות ו, ב). ומטעם נוסף צריכים הדיינים לדעת שבעים לשון, שיוכלו לשמוע בעצמם את הטענות מבעלי הדין ללא סיוע מתורגמן (רמב"ם סנהדרין כא, ח), שבאופן זה תתברר האמת בצורה ברורה (סמ"ע יז, יד). ■ להלכה, צריכים הדיינים להבין את שפת העדים (שו"ע חו"מ כח, ו), ואת שפת בעלי הדין (שו"ע שם, יז, ו. וראה שם ושם פרטים נוספים).

אֲמַר לוֹן, בְּעֵינָא סַכָּנַת – שהיתה בסכנה מחמת חולי בעיניים ונדרה להביא קרבן לכשתבריא, והרי שני העופות עולות [ואילו היתה צריכה להביא לזיבתה, היה האחד חטאת והאחד עולה] (ריבב"ן לעיל ע"א). והבין מרדכי שזו היתה כוונת הנשים, משום שאין זה מדרך הנשים לגלות את קלונן שהיו שופעות דמים מרובים, וכן זו שאמרה 'לזיבתי', היה לה לומר 'לטהרתי' (שיירי קרבן).

עַל חוֹלִי מֵעַיִם, עַל יְדֵי שֶׁהָיוּ הַכֹּהֲנִים מְהַלְּכִין יְחֵפִים עַל הָרִצְפָּה, ובלא בגדים נוספים [בשעת העבודה] מלבד בגדי הכהונה (רמב"ם כלי המקדש ז, יד), לפי שאסור להם ללבוש בגדים נוספים (פיה"מ לרמב"ם), משום איסור 'יתור בגדים' שנאמר גם על בגדי חול (הגרח"י אייגעש, בשו"ת משיב דבר ב, צה), או משום שאסור להכניס בגדי חולין בעזרה לעבוד עמהם (משיב דבר שם, צו), ומתוך כך היו מצטננים ונחלים (ר"ש סיריליאו, ראה דברי הרמב"ם המובאים להלן ד"ה היו).

■ המשך במילואים עמ' 100 ■

וָמֵת בְּנוֹ בַּצָּמָא. שבדבר שבו האדם זהיר ביותר, נענש עליו אף על פגם קטן, וכיון שהיה נזהר להמציא מים לרבים, כשאירע שלא נזהר כראוי, נענש דוקא באותו ענין של מים [בבחינת 'מידה כנגד מידה'] (תקלין חדתין). ומה שאמרו בגמ' להלן 'אפשר מכבד את בוראו במים והוא מקפחו במים', אין זה אלא לענין שלא ראוי שימותו צאצאיו בבור המים שחפר, אבל לא לענין שלא ימות זרעו בצמא, שאין זה ממש אותו דבר שבו התעסק (ע"פ תוס' ב"ק נ, א ד"ה דבר). ויש מפרשים, שדוקא כאשר צדיק טוען טענה זו [וכדלהלן בגמ'] הקב"ה מסכים לסברת הצדיקים, ואילו במעשה זה שמת בנו בצמא, לא היה צדיק שטען כן לפני הקב"ה (ע"פ שיטה מקובצת שם).

מַאן דְּאָמַר דְּרַחֲמָנָא וַותְּרָן – מוותר על עבירות ולא איכפת לו מהן (תקלין חדתין), ואפילו על עבירה אחת קטנה, בלא תשובה מצדו של החוטא (ים של שלמה ב"ק ה, כג).

יִתְוַותְּרוּן בְּנֵי מְעוֹיי, שכל עיקר חיות האדם תלוי בבני המעיים [וכמו שאמרו שאם נהפך אחד מהם, אינו יכול לחיות (חולין נו, ב)], ובכך נענש על מה שאמר שהקב"ה מוותר על עבירה, בעוד שכל חיות וקיום העולמות תלוי במעשי האדם (תקלין חדתין). והטעם שאין לומר שהקב"ה וותרן [על אף שהוותרנות היא מידה טובה], לפי שהעונש אינו בגדר נקמה, אלא שסדרי הנהגת העולמות תלוים במעשה האדם, והוא מוכרח לקבל דינו על ידי כוחות הטומאה שהגביר במעשיו (נפש החיים א, יב), והשכר והעונש הם מטבע הבריאה, וכמו שאין ביד הרופא לוותר לחולה על מה שעבר על הוראתו ואכל דבר שטבעו לגרום למחלה [וחזרה בתשובה אינה בגדר ויתור, אלא שהיא סם רפואה לעוונות] (משיב דבר ג, יד). ומכל מקום מברכים 'הגומל לחייבים טובות' [-שהקב"ה גומל טובה גם לחוטאים שחייבים עונש], לפי שבודאי הרהר תשובה בשעת הסכנה, ועוד שהיסורים שהיו לו אז ממרקים עוונות (עיון יעקב ברכות נד, ב).

מְדַקְדֵּק עִמְּהֶן כְּחוּט הַשַּׂעֲרָה – שבהתאם לגודל הכרת הצדיקים את גדולת הקב"ה, אפילו חטא קל כחוט השערה נחשב אצלם כחטא גדול (פנים יפות שמות כח, לה). ויש שפירש, שמדקדק עמם כדי למרק את עוונם, שלא לקפח את שכרם לעולם הבא (ים של שלמה ב"ק ה, כג).

מַלְאָךְ יָרַד כִּדְמוּת רַבִּי פִּינְחָס בֶּן יָאִיר וְהִצִּילָהּ, ובבבלי (ב"ק נ, א; יבמות קכא, ב) מסופר, שכאשר נפלה בתו של נחוניא חופר שיחין לבור, ניצלה על ידי 'זכר של רחלים וזקן מנהיגו', הוא אילו של יצחק שמונהג על ידי אברהם (רש"י שם), שזכות העקידה עומדת לישראל לסלוח עוונותיהם ולהצילם מהפורענות (מהרש"א יבמות שם).

שָׁמַע קוֹלוֹ עַד שְׁמוֹנֶה פַּרְסָאוֹת, ובגמ' ביומא (כ, ב) אמרו שהכהן גדול היה משובח ממנו, שנשמע קולו [באומרו 'אנא השם' ביום הכיפורים] עד ליריחו שהיתה רחוקה מירושלים עשר פרסאות, למרות שהיה זה ביום, שהקול נשמע בו פחות מאשר בלילה [ואילו הכרזת גביני היתה בלילה], ולמרות חולשתו של הכהן גדול ביום הכיפורים. ומה שמצינו במשנה בתמיד (ל, ב) שאף את קולו של גביני כרוז היו שומעים מיריחו, היינו רק שמיעת קול בעלמא בלא שיהא ניתן לשמוע את דבריו (תוס' יומא כא, א ד"ה והיה).

שֶׁהָיָה מְזַיֵּיג פְּתִילוֹת – שהיה משווה את אורך הפתילות משום הידור מצוה (תקלין חדתין). ויש מפרשים, שהיה מתאים את עובי הפתילה כפי הנצרך לדליקת הנר במשך כל הלילה במדויק, שבכל ימות השנה היה שיעור השמן קבוע [-חצי לוג], ובלילות החורף הארוכים היה עושה פתילות דקות, ובלילות הקיץ הארוכים – פתילות עבות (פני משה על המשנה, וכן משמע בירושלמי יומא ב, ב, ראה תוס' ישנים יומא טו, א, ותוס' מנחות פט, א. וראה עוד רש"י מנחות שם שהביא דעה זו. ויש חולקים וסוברים שעובי הפתילות היה שווה בכל הלילות, ראה רש"י מנחות שם ויומא שם).

ובבבלי (יומא כג, א) אמר אביי, שבתחילה סבר כדברי הירושלמי כאן ש'פקיע' היינו פתילות, וכמו שמצינו לשון 'פקיע' על הפתילות, ששנינו (סוכה נא, א) שמבלאי מכנסי הכהנים היו 'מפקיעים' פתילות לשמחת בית השואבה. אך לאחר מכן חזר בו ופירש, ש'פקיע' היינו רצועה המשמשת להכאה [ו'פקיע' מלשון פיסוק, שראש הרצועה מחולק לרצועות דקות, שכך היא מכאיבה יותר], ובן בבי היה מלקה את אלו שניסו להונות בפייסות שהיו במקדש. ויש שפירשו, שהיה מלקה את שומרי המקדש הנרדמים על משמרתם בלילה (פיה"מ לרמב"ם, ע"פ תמיד כח, א, ש'איש הר הבית' היה מכה את הנרדמים על משמרתם).

בָּעוּ מִמַּנְיָיא עֲלֵיהוֹן פַּרְנָסִין וְלָא קִיבְּלוּן, וכפי ששנינו (אבות א, י) 'ושנא את הרבנות', ועוד, שחששו שמא יכשלו בהטלת אימה יתירה על הציבור שלא לשם שמים (תקלין חדתין). ועוד, שחששו מפני ביטול תורה, ושמא יבואו לזלזל בהם (יפה מראה לירושלמי פאה ח, א).

שֶׁאַתֶּם נִתְמַנִּין עַל חַיֵּי נְפָשׁוֹת לֹא כָּל שֶׁכֵּן, שזוהי מצוה רבה שראוי להכניס את עצמו אליה (תקלין חדתין), וגדול שכר פרנסי הציבור כשכר העוסקים בתורה, וגדול כבודם ולא יבואו לזלזל בהם (יפה מראה, ע"פ פירושו הנ"ל).

נִזְקָרִין לוֹ בַּת רֹאשׁ – נרתעים לאחור מחמת קולו שהיה יוצא בכח ובנעימה (ע"פ תקלין חדתין ופני משה; ראה רש"י יומא לח, ב), או מחמת הבושה, שלא היו יכולים לעשות כמותו (שפת אמת יומא שם).

וְלֹא רָצוּ לְלַמֵּד, ולכן הזכירו אותם חכמים במשנה לגנאי (יומא לח, א), שטעם האיסור לספר לשון הרע על מי שחטא הוא שיתכן שלא ידע את חומר האיסור, או שהתגבר עליו יצרו, אולם בית גרמו [וכן האחרים שנזכרו במשנה שם לרעה] שהודיעו להם חכמים את חומר האיסור, וגם נהגו כן בקביעות [ולא מחמת התגברות יצרם לפי שעה], הרי שאדרבה, יש לגנותם ולגלות את חטאם כדי להבאיש בעלי עבירות בעיני בני אדם (חפץ חיים באר מים חיים ד, לג).

וְהָיְתָה מִתְעַפֶּשֶׁת, שאף שנעשה נס בלחם הפנים שגם לאחר כמה ימים היה חם כבשעת אפייתו, מכל מקום בדבר התלוי ביד האדם, אין הקב"ה משנה את טבע הבריאה (תוס' ישנים יומא לח, א). ויש שכתבו, שלא היה נעשה נס זה בלחם הפנים אלא כשהיו עושים רצונו של מקום (ריטב"א שם).

וּבְמַעֲלֶה עָשָׁן לֹא הָיוּ בְּקִיאִין – שלא הכירו עשב שמעלה עשן זוקף ומיתמר כמקל (תקלין חדתין), אלא עירבו בקטורת עשב אחר שמעלה עשן ומתפזר, שאם לא היו מניחים כלל עשב שמעלה עשן, היו נכנסים בכלל 'אם חיסר אחת מכל סממניה חייב מיתה' (ע"פ תוס' ישנים יומא לח, א). ויש שפירש, שלא הניחו כלל מעלה עשן, לפי שאינו מאחד עשר סממני הקטורת ואינו מעכב (ב"י או"ח קלג).

האי דין כיף מקורד מיא והאי דין כיף אית ביה שרברובי ועד היכן שרברובותיה מטי' א"ר אליעזר (אחא) ומת בנו בצמא אמר[א] רבי חנינא מאן דאמר רחמנא וותרן יתוותרן בני מעויי אלא מאריך רוחיה וגבי דידיה א"ר אחא כתיב [ב] וסביביו נשערה מאוד מדקדק עמהן כחוט השערה א"ר יוסי (בר אבין) לא מטעם הזה אלא מן מה דכתיב [ג] ונורא הוא על כל סביביו מוראו על הקרובים יותר מן הרחוקים רבי חגיי בשם רבי שמואל בר נחמן מעשה[ג] בחסיד אחד שהיה חופר בורות שיחין ומערות לעוברים ושבים פעם אחת היתה בתו עוברת להנשא ושטפה נהר והוון כל עמא עללין לגבי בעון מנחמתיה ולא קיבל עלוי מתנחמא עאל רבי פנחס בן יאיר לגביה בעי מנחמתיה ולא קיבל עלוי מתנחמא אמר לון דין הוא חסידכון אמרו ליה רבי כך וכך היה עושה כך וכך אירע ליה אמר אפשר שהיה מכבד את בוראו במים והוא מקפחו במים מיד נפלה הברה בעיר באת בתו של אותו האיש אית דאמרי בסוכתא איתערית ואית דאמרי מלאך ירד כדמות ר' פנחס בן יאיר והצילה: גביני כרוז: שהיה[ד] מכריז בבית המקדש *מה היה אומר עמדו הכהנים לעבודה ולויים לדוכנן וישראל למעמדן אגריפס המלך שמע קולו עד ח' פרסאות ונתן לו מתנות הרבה: בן גבר על נעילת שערים: תירגם[ז] רב קומי דבית ר' שילא קרא גברא אכריז כרוזא *אמר ליה אמור קרא תרנגולא א"ל (אמרון) והתנינן בן גבר אית לך למימר בר תרנגולא: [ב]בן בבי על הפקיע: [6] שהיה (מזווג) מזיג פתילות ר'[ס] יוסי (אסי) עאל לכופרה בעו ממנייא עלייהון פרנסים ולא קיבלון מינהן [א] עאל ואמר קומיהון בן בבי על הפקיע ומה אם זה שנתמנה על הפתילות זכה להימנות עם גדולי הדור אתם שאתם נתמנין על חיי נפשות לכ"ש: בן ארזה על הצלצל: כי הא דתנינן [ז] תמן [ג]הניף הסגן בסודרין והקיש בן ארזה על הצלצל: הוגרם בן לוי על השיר: [ב] אמר[ז] ר' אחא נעימה יתירה היה יודע ואמרו עליו על הוגרם בן לוי שהיה מנעים את קולו בזמר וכשהיה נועץ גודלו בתוך פיו היה מוציא כמה מיני זמר והיו כל אחיו הכהנים נזקרין לו בבת ראש: בית [ס] גרמו על מעשה לחם הפנים: בית גרמו היו בקיאין במעשה לחם הפנים וברדייתו ולא רצו ללמד שלחו חכמים והביאו אומנים [ג] מאלכסנדריאה שהיו בקיאין במעשה לחם הפנים וברדייתו לא היו בקיאין בית [ד] גרמו [א] היו מסיקין מבפנים ורודין מבחוץ ולא היתה מתעפשת ואלו היו מסיקין מבפנים ורודין מבפנים והיתה מתעפשת כיון שידעו חכמים בדבר הזה אמרו כל מה שברא הקב"ה לכבודו ברא שנאמר [ג] כל פעל ה' למענהו שלחו אחריהם ולא רצו לבא עד שכפלו להם שכרן י"ב מנה היו נוטלים ונתנו להם כ"ד ר' יהודה אומר כ"ד היו נוטלים ונתנו להן מ"ח אמרו להן מפני מה אין אתם רוצים ללמד אמרו להן מסורת היא בידינו מאבותינו שהבית הזה עתיד ליחרב שלא ילמדו אחרים ויעשו לפני ע"ז שלהן בדברים הללו מזכירין אותן לשבח שלא יצא ביד בניהם פת נקיה מעולם שלא יהו אומרים ממעשה לחם הפנים הן אוכלים: בית אבטינס על מעשה הקטורת: של בית אבטינס היו בקיאין על מעשי פיטום הקטורת ובמעלה העשן ולא רצו ללמד [ה] שלחו והביאו אומנין מאלכסנדריאה של מצרים והיו בקיאין בפיטום הקטורת ובמעלה עשן לא היו בקיאין של בית אבטינס היתה מתמרת ועולה כמקל ופוסה ויורדת ושל אלו היתה פוסה מיד כיון שידעו חכמים בדבר אמרו כל מה שברא הקב"ה לכבודו ברא שנאמר [ד] כל הנקרא בשמי לכבודי בראתיו וגו' (נ"א כל מה שפעל הקב"ה לא פעל אלא למענהו שנאמר כל פעל ה' למענהו) שלחו אחריהם ולא רצו לבא עד שכפלו להן שכרן י"ב מנה היו נוטלין ונתנו להן כ"ד רבי יהודה אומר כ"ד היו נוטלין ונתנו להן מ"ח אמרו להן מפני מה אין אתם רוצין ללמד אמרו להן מסורת היא בידינו מאבותינו שהבית הזה עתיד ליחרב שלא ילמדו אחרים ויהיו עושין כן לפני ע"ז שלהן בדברים הללו מזכירין אותן לשבח שלא יצאת אשה משל אחד מהן מבושמת מעולם ולא עוד אלא כשהיה אחד מהן נושא אשה ממקום אחר היה פוסק עמה ע"מ שלא תתבשם שלא יהו אומרים ממעשה פיטום הקטורת הן מתבשמות לקיים מה שנאמר [ה] והייתם נקיים מה' ומישראל [ב] א"ר יוסי פעם אחת הייתי עומד בירושלם ומצאתי תינוק אחד משל בית אבטינס אמרתי לו בני מאיזו משפחה את אמר לי ממשפחת פלוני אמרתי לו בני אבותיך לפי שנתכוונו לרבות כבודן ולמעט כבוד שמים לפיכך כבודם נתמעט וכבוד שמים נתרבה אמר ר"ע שח לי שמעון בן לוגא מלקט הייתי עשבים אני ותינוק אחד משל בית אבטינס וראיתי אותו שבכה וראיתי אותו ששחק אמרתי לו בני למה בכיתה אמר לי על כבוד של בית אבא שנתמעט ולמה שחקתה אמר לי על הכבוד המתוקן לצדיקים לעתיד לבא ומה ראית מעלה עשן לנגדי נומיתי לו בני הראהו לי אמר לי רבי מסורת בידי מאבותי שלא להראותו לברייהו א"ר יוחנן בן נורי (מלקט הייתי עשבים אני וזקן א') פגע בי זקן א' משל בית אבטינס ומגילת סמנים בידו אמר לי רבי לשעבר היו בית אבא צנועין והיו מוסרין

ב) אַל נַעֲרָץ בְּסוֹד קְדֹשִׁים רַבָּה וְנוֹרָא עַל כָּל סְבִיבָיו: [תהלים פט, ח] ג) כֹּל פָּעַל יְיָ לַמַּעֲנֵהוּ וְגַם רָשָׁע לְיוֹם רָעָה: [משלי טז, ד] ד) כֹּל הַנִּקְרָא בִשְׁמִי וְלִכְבוֹדִי בְּרָאתִיו יְצַרְתִּיו אַף עֲשִׂיתִיו: [ישעיה מג, ז] ה) וְנִכְבְּשָׁה הָאָרֶץ לִפְנֵי יְיָ וְאַחַר תָּשֻׁבוּ וִהְיִיתֶם נְקִיִּם מֵיְיָ וּמִיִּשְׂרָאֵל וְהָיְתָה הָאָרֶץ הַזֹּאת לָכֶם לַאֲחֻזָּה לִפְנֵי יְיָ: [במדבר לב, כב]

קרבן העדה

ועד היכן מגיע תמימותיה: וותרן. לעבור על כל פשעס: יתוותרון בני מעוי. יוותרו קשרי בני מעיו ויצאו בתחלואים. ל"א יהיו לו בני מעים יתירים שהוא מורה לבריות לחטוא שסומכין שימחול להם המקום ואינו כן אלא כל דרכיו משפט: אלא. שמאריך אפו וגובה מונו אע"ג שאינו גובה אותו מיד: וסביביו. לדיקים הנדבקים בו: נשערה מאוד. לשון חוט השערה: ונורא על כל סביביו. מטיל אימת משפטיו עליהם יותר מן הרחוקים: והוון כל עמא. והיה כל העם נכנסין אצל החסיד לנחמו ולא רצה לקבל תנחומין: אמר. להן זהו חסידכם בתמיה הרי בוטע במדת הדין: והוא מקפחו במים. בתמיה וקיפוח הוא לשון חיתוך וקילור: מיד נפלה. קול בעיר: בסוכתא איתערית. בענף אחד אחזה עלמה ועלתה: קרא גברא. הא דתנן בפ"ק דיומא בכל יום תורמין את המזבח בקריאת הגבר מהו קריאת הגבר שהכריז הכרוז והיינו שקרא גביני כרוז: אמרון ליה. דבית ר' שילא שיתרגם קרא התרגול שהוא נקרא גבר: אית לך מימר בר תרנגולא. בתמיה אלא שם אדם שמו גבר ה"נ קריאת הגבר אאדם קאי: ה"ג שהיה מזווג את הפתילות. וכ"ה ביומא וה"פ שגדלן וקלען: בעי וכו'. רצה למנות עליהן פרנסים ולא רצו לקבל על עצמן להיות פרנסים על הצבור שאין זה כבודן: זכה להימנות עם גדולי הדור. עם הממונין החשובין שבישראל: כהאי דתנינן תמן. תמיד פ' בתרא: נזקרין לו בבת ראש. נרתעין מהכרעת קול: וברדייתו. ולרדות' מן התנור: היו מסיקין מבפנים. בתוך התנור ורודה מבחוץ לדפוס שהיה בתנור שכך שנינו במנחות ג' דפוסין היו שם נותנו לדפוס ועדיין הוא בצק כמין דפוס היה לה בתנור וכו' והיה הלחם דבוק מבחוץ לדפוס והיה נאפה יפה שחום התנור שולט בו: ואלו. אנשי אלכסנדריא לא היו בקיאין לרדותה מן התנור אם הוא דבוק חוץ לדפוס והיו דוחקין אותן בתוך הדפוס ולא היה נאפה כל צרכו מפני שעובי הדפוס מפסיק בין הבצק לתנור ונתעפש: למענהו. לכבודו שלא יהא לחם שולחנו מגואל בעיפוש: י"ב מנה היו נוטלים. כל יום מתרומת הלשכה: שלא יהיו אומרים ממעשה וכו'. וכתיב והייתם נקיים מה' ומישראל: היתה מתמרת ועולה. היה העשן עולה זקוף כתמר ומתפשט בשמי קורה ואח"כ יורד: היתה. מתפשטת מיד למטה בתחילת עליית העשן: ממקום אחר. שלא ידעה מנהגם: היה פוסק עמה שלא תתבשם. דהמדיר את אשתו שלא תתקשט בא' מכל המינין יוליא ויתן כתובה לכך התנו עמה קודם הנישואין: לרבות כבודם. שלא ימלאו בקיאין זולתם: נתמעט כבודם. בחורבן הבית: וכבוד שמים נתרבה. שאמרו העשרת שבטים הא אלהינו הא קשוט דאפי' לביתיה לא נסיב אפיה וגם האומות אמרו כן: על הכבוד המתוקן לצדיקים. בבנין דלעתיד: הרי מעלה עשן לנגדי. ונזכרתי ע"י כן חורבן הבית וגם בכבוד הלדיקים שנאמר בישעיה ועל כל מקראיה ענן יומם ועשן וגו' ועשן זה ע"כ היה כמעלה עשן דאל"כ האיך ישבו בחופה מפני העשן אלא ודאי שהיה העשן מתפשט למעלה

תקלין חדתין

מפרשים ממסמס ג"כ לטובה לרפותן: כיף. סלע: מקרד. מוליא מים קרים: שרברוב. תמימות ועד היכן התמימות מגיע: ומת בנו בצמא. כי במדה שאדם זהיר בה מאוד אם הוא פוגם קלת בזה נענש עליו ביותר כדמלינו בפ"ז דב"מ פ"ד ב' בר"א בר"ש יומא חד אזלי דקא נפיק רישא מאוליה אלא דעתאי כו' א"ל יומא חד שמעי בזילותא לצורבא מרבנן ולא מחאי כדבעי ליה כו'. והיינו לפי שהיה זהר הרבה בזה כדאמרינן במסכת מכות כ"ד א' אוטם אזנו משמוע דמים כגון ראב"ש דלא שמיע ליה בזילותא דרבנן ושתיק וכדפי' רש"י שם ולכן אמר הכא בב"מ ולא מחאי כדאבעי לי והכא נמי שהיה אוחז במדה טובה זו להמליא מים לרבים וכשאירע לו דלא נזהר כמה דבעי נענש בזה הענין גופיה: מ"ד רחמנא וותרן. מוותר על עבירות דלא איכפת ליה: יתוותרן בני מעיא. דאמרינן בפ"ג דסולין ע"פ הוא עשך ויכוננך מלמד שעשה הקב"ה כוניות באדם שאם נהפך א' מהם אינו יכול לחיות והוא בני המעיים כמ"ש הערוך מלשון הדורא דכותא וראיה לדבריו דסמיך לה בסוגיא עובדא דההוא גברא דנפל מאיגרא ונפיק מעייניה כו' וכמו שכל עיקר חיות האדם תלוי במעיו כדקאמר שאם נהפך כו'. כן כל העולמות תלוים במעשי ב"א לבנותם או להרסם וח"ש שמי שאומר שמוותר הש"י על עבירה יתוותרן כמו ויתר לבי כו'. שלא ישמש פעולתו ואז היה נחרב העולם הקטן: מאריך רוחיה. הן מלאכיו כמ"ש עושה מלאכיו רוחות ממיני הפורעניות והם רלים אך והוא רחום יכפר וגו' והרבה להשיב אפו מלאך האף: וגבי דיליה. כמ"ש עור ילדך תשי שמתישין כח פמליא של מעלה שהאדם נגנה מכולם כמ"ש כי בללם אלהים עשה וגו' וכו לדבר יתבל לו בכל כח פוגם שרשו וכל אחד גבי דיליה: כחוט השערה. כי יעקב איש חלק ועשו איש שעיר ולדיקים הם יסודי עולם כוללים הרבה ופגם קטן שלהן עושה רושם והן נשפטין במדת אמת ולכן היו יראים לדיקים הראשונים שמא יגרום החטא אף חטא כל דהו ומדקדק עמהם בעוה"ז כדי שלא יכנסו כלל לפתח חטאת רובץ: לעוברים ושבים. לזכות הרבים: ולא מקבל עליה תנחומין. שעל המת נגזר להשתכח מן הלב משא"כ על החי כמ"ש וימאן להתנחם והיא היתה בחיים: אפשר הוה מכבד בוראו במים. אם היה מכבד הכל בזהירות וכבוד לשם שמים ולא פגם כלל והוא מקפחו במים בתמיה אלא ודאי תעלה: עלתה. שנזדמן לה נס שאחזה בענף אחד ועלתה: אגריפס המלך שמע קולו בשמנה פרסאות. אף דקולו של כ"ג היו שומעין עשרה פרסאות כמ"ש מירימו היו שומעין קולו של גביני כרוז (תמיד ל' ע"ב) מ"מ ההיא עובדא הוה בסמוך שמנה פרסאות ושמע המלך שהיה שם אז: קרא גברא. היה מפרש מ"ש בפ"ק דיומא ולא היתה קריאת הגבר מגעת כו'. הייתו שקרא גברא ואכריז כרוזא האריך בלשונו דלא ליטעי שכוונתו תרנגולא וגם הטמין כוונתו לראיה מדאמר גביני כרוז מה היה אומר וז"ש אכריז כרוזא ובבבלי מסייע ליה מזה: א"ל קרא תרנגולא. משום דמלא ברייתא היולא לדרך קודם קריאת הגבר כו' בתרגול ביעוי כו' כדאמר ביומא (כ"א): והתנן בן גבר על בר. אית לך למימר כו' אלא ע"כ גבר שניהם במשמע ואינו ראיה מה שנמלא פעם גבר על תרגול ואדך ע"כ ס"ל דהכא ליכא למיטעי אבל התם אי הוי שם אדם ה"ל למינקט מפורש דלא ליטעי בתרגולא אלא ש"מ קריאת הגבר באמת תרנגולא ועובדא דגביני כרוז מלתא אחריתי ומה דאמר ולא היה קריאת הגבר מגעת קאי על תרגול וכ"מ בזמן: מזווג. רואה שיהא שוין משום הידור: ולא קבלון מיניה. משום ושנא את הרבנות. ורלו לברוח מן הכבוד. א"כ תרלו שלא יכשלו כמ"ש פרנס המטיל אימה כו': חיי נפשות עאכ"ו. שדומה הכל והמלוה רבה ולאוי להכניס א"ע בזה: דתנינן תמן. פרק בתרא דתמיד: נזקרין. נרתעין מהכרעת הקול: של אלו. של אלכסנדריא: ה"ג מבחוץ ואופין מבחוץ. וכ"ה בבבלי שם ופי' רש"י הללו שבאו מאלכסנדריא לפי שלא היו יודעים לרדות מן התנור שלא יהא נשבר לפי שהוא עשוי כמין תיבה פרוצה כמין ספינה והיו יראים לדבקם מבפנים לתנור ואופין אותו מבחוץ. וגירסת הספרים משובש בתוספתא והכא נמי האי שבשתא כיון דעל על: שכפלו להן. מתרומת הלשכה: בפטום. לכתוש הסממנין ולערבם יפה כמו שאמר ממולח: ובמעלה עשן. שלא היו מכירין בעשב שהוא מעלה עשן זוקף ומתמר כמקל: לשוק. כלומר שלא היו מתבסמין כלל ובבבלי אמר לא יצאה כלה מבושמת מבתיהן. והכא נמי קאמר ולא עוד כו': א"ר ישמעאל גרסינן: ונתרבה כבוד שמים. ובבבלי אמר כבוד המקום במקומו ומיעט כבודן: המתוקן לצדיקים לע"ל. והיינו שעתיד הקב"ה להחזיר לנו לע"ל ובבבלי הלשון שעתיד הקב"ה להחזיר לנו: מעלה עשן עומד לנגדי. עשב שמעלה עומד כנגדי ולאיתיו ונזכרתי: הראהו לי. לי בלבדי שאני בודאי אהיה זהיר שלא יגיע לע"ז וליכא טעמא שמא יעשה לע"ז: מסורת בידי. ובבבלי שבועה: לבריה. לשום אדם משום גדר בדבר: רבי יוחנן. ובבבלי גרסינן ר"י בן נורי ורבי ישמעאל בן לוגא במקום שמעון ב"ל לעיל: נאמנין

משנת אליהו

א"ל אפשר הוה מכבד בוראו. עיין מה שפירשתי בקונטרס וזה מתורץ קושיית תוס' ב"ק דהא גבי נחוניא מת בנו בצמא דהתם היה לו איזה נדנוד חטא שנענש עבורו כמו דמייתי עלה בסוגיא מ"ד רחמנא ותרן כו' והקב"ה מדקדק עם הלדיקים כחוט השערה וכ"מ בסוגיא דב"ק שם וכאן ה"ק אפשר הוה מכבד בוראו הכל בכבוד בלי פגם בההוא חסידא ויקפחנו במים אלא בודאי תנלל ע"י נס וכן הוה: אגריפס המלך שמע קולו ברחוק ח' פרסה כו'. עמ"ש ולא סתרא הא לדתנן בתמיד שקולו היו שומעין מיריחו דבאמת הוא כן רק דעובדא דאגריפס שהיה אז רחוק ח' פרסה ושמע ונחשב לו לדבר נפלא ונתן לו מתנות אבל סוגיא דבבלי יומא כ' ע"ב קשה דקאמר והיה קולו נשמע בג' פרסאות דמשמע תמיד לא יותר וכן מגאתי בת"י דיומא שם שדחו בזה תירץ הרב יוסף בר"מ וגם תירץ התוס' דחו ע"ש ומסקי דפליגי הסוגיות ומ"ש התוי"ט דבתמיד מייתי לא קול של כ"ג רק של העם דוחק רב ותימה שלא הזכיר כלל לדברי התוספות דיומא:

א) בבלי ב"ק נ א ירושלמי ביצה פ"ג הל"ח ותענית פ"ב הל"א: ב) ב"ק דף נ א יבמות קכא ב וירושלמי דמאי פ"א הל"ג: ג) יומא כ ב: ד) יומא כ ב וירושל' סוכה פ"ה הל"ה: ה) ירושלמי יומא פ"ב הל"ב ירושלמי פאה פ"א הלכה ו: ו) תמיד פרק ז: ז) יומא לח ב: ח) יומא לח א וירו' שם פ"ג הל"ט:

עין משפט נר מצוה

ו א מיי' פ"ז מכלי המקדש הל"ג:

ז ב שם הלכה ז וההשגות וכ"מ:

ח ג מיי' שם הל"א ופ"ו ממרדין הל"ז:

נוסחת הבבלי

(א) פתח ואמר קמיהון כו' ומה זה שלא נתמנה אלא על הפתילו' זכה למנו' כו': (ב) א"ר אחיא נעימה יתירה היתה לו אמרו כו' נזקרין בבת ראש: (ג) מאלכסנדריא של מצרים שהיו כו' ורדייתן לא היו כו': (ד) בית גרמו היו מסיקין את התנור מבפנים כו' כיון ששמעו חכמי' כו' ולא רצו לחזור כו' לשבח אמרו לא נמצאת מעולם פת נקיה ביד בניהן כדי שלא יאמרו מלחם הפנים היו אוכלין: (ה) שלחו חכמים והביאו כו' כיון ששמעו חכמי' כו' ולא רצו לחזור עד כו' מעולם לא יצתה אשה מהם כשהיתה מתבסמת לשוק ולא עוד אלא כשהיו נושאין ממקום אחר פוסקין עמה ע"מ שלא תתבסם כדי שלא יהו אומרין כו' תינוק א' (ממשפחת פלוני) ואמרתי לו בני של מי אתה א"ל ממשפחת של בית אבטינס אני אמרתי לו ע"י שאבותיך בקשו להרבות בכבודם ולמעט בכבודו של מקום עכשיו נתמעט כבודם ונתרבה כבוד שמים אר"ע כו':

הגהות הגר"א

[א] ה"ג היו מסיקין את התנור מבפנים ואופין מבפנים ולא היתה מתעפשת של אלו היו מסיקין מבחוץ ואופין מבחוץ והיתה מתעפשת. כל"ל וכ"ה בבבלי שם ופי' רש"י הללו שבאו מאלכסנדריא לפי שלא היו יודעים לרדות מן התנור שלא יהא נשבר לפי שהיא עשויה כמין תיבה פרולה כמין ספינה והיו יראים לדבקם מבפני' לתנור ואופין אותו מבחוץ. וגירסת הספרים משובש בתוספתא והכא נמי האי שבשתא כיון דעל על: [ב] אמר ר' ישמעאל. גרסינן:

גליון הש"ס

[6] עי' מוהרא"פ ומדברי התוס' מנחו' דף פט ע"א ד"ה וסיערו מוכח כפי' הק"ע דקאי על עובי הפתילה ודקות' ועי' ירושלמי יומא ועי' בת"י יומא טו ד"ה תנן ובריטב"א שם:

תורה אור השלם

א) יָבֹא אֱלֹהֵינוּ וְאַל יֶחֱרַשׁ אֵשׁ לְפָנָיו תֹּאכֵל וּסְבִיבָיו נִשְׂעֲרָה מְאֹד: [תהלים נ, ג]

תוך לסכך: המגילה הזאת. שכתובים בה סמני הקטורת איך להכירם וסדר פיטומו: מעתה. אין להזכירם לגנאי שהרי ניכר שכוונתם היתה לשמים שהרי עכשיו מסרה להגון אע"פ שאינו ממשפחתו: שהיה מלביש בגדי כ"ג. שיהיו נאין ומהודרין: לאיסטרטיאות. שר משרי החיילות:

הלכה ב מתני' גזברים. הם שממון הקדש תחת ידם והם פודין ערכין וחרמין וכל מלאכת ההקדש נעשה על ידם: אמרכלין. למעלה מן הגזברים והוא נוטריקון אמר על כלו ובגמ' יליף לה הממונים אלו מקרא: **גמ'** כתליקין. והוא שררה למעלה מן האמרכל: גזברין. אע"ג דבקרא לא כתיב גזברין מסברא ידעינן שהיו גזברין ג' דהא פסקו שכר ולדקות ופדויית ערכין

מוסרין את המגילה הזאת אלו לאלו ועכשיו שאינן בית אבא (א) נאמנים הילך את המגילה והזהר בה וכשבאתי והרציתי הדברים לפני ר"ע זלגו עיניו דמעות ואמר מעתה אין אנו צריכין (רשאין) להזכירן לגנאי: אלעזר על הפרוכת: [א]שהיה ממונה על אורגי פרוכת: [ב]פנחס המלביש: שהיה מלביש בגדי כהונה גדולה מעשה בכהן א' שהלביש לאיסטרטיות א' ונתן לו שמונה זהובים ואית דאמרין תרי עשרי יהב ליה:

הלכה ב מתני' אין[ו] פותחין [ג]משבעה אמרכולין ושלשה גזברין [ד]ואין[ז] עושין שררה על (ב) הצבור פחות משנים חוץ מבן אחיה שעל חולי מעיים ואלעזר שעל הפרוכת שאותן קיבלו רוב הצבור עליהן: **גמ'** אין פותחין מג' גזברין ומז' אמרכולין תני [ה]משני כתליקין הדא הוא דכתיב [א]ויחיאל ועזיהו ונחת גזברין ועשאל וירימות ויזבד ואליאל ויסמכיהו ומחת ובניהו אמרכולין פקידים מיד כונניהו ושמעי אחיו קתליקין במפקד יחזקיהו המלך ועזריהו נגיד בית אלהים המלך וכ"ג כשהוא חותם הגזבר חותם ונותנו (ג) לאמרכול אמרכל חותם ונותנו לקתליקון קתליקון חותם ונותנו לכהן גדול כ"ג חותם ונותנו למלך וכשהוא מתיר המלך רואה חותמו ומתיר כ"ג רואה חותמו ומתיר קתליקין רואה חותמו ומתיר אמרכל רואה חותמו ומתיר גזבר רואה חותמו ומתיר: אין עושין שררה על הצבור בממון פחות משנים: רב[ח] נחמן בשם רבי מנא על שם [ב]והם יקחו את הזהב ואת התכלת ואת הארגמן אמר ר' (נחמיה) חמא בי רבי חנינא מפסולת של לוחות העשיר משה הדא הוא דכתיב [ג]פסל לך שני לוחות אבנים פסל[ט] לך שתהא הפסולת שלך אמר[י] ר' חנין מחצב של אבנים טובות ומרגליות (גילה) ברא לו הקב"ה מתוך אהלו וממנו העשיר משה כתיב [ד]והביטו אחרי משה עד בואו האוהלה תרין[כ] אמוראין ח"א לגנאי וח"א לשבח מ"ד לגנאי חמון שקין חמון כרעין (ד) חמון קופד אכיל מן דיהודאי ושתי מן דיהודאי כל מדליה מן דיהודאי ומ"ד לשבח מחמי צדיקיא ומזכי טוביא דזכת למיחמי יתיה:

הלכה ג מתני' [ו]ד' חותמות היו במקדש וכתוב עליהן עגל זכר גדי וחוטא בן עזאי אומר ה' היו וארמית כתוב עליהן עגל דכר גדי חוטא דל וחוטא עשיר עגל[ל] משמש עם נסכי בקר גדולים וקטנים זכרים ונקבות גדי משמש עם נסכי הצאן גדולים וקטנים זכרים ונקבות חוץ משל אילים איל משמש עם נסכי אילים בלבד חוטא משמש עם נסכי שלש בהמות של מצורע [ז]מי שהוא מבקש נסכים הולך לו אצל יוחנן שהוא ממונה על החותמות ונותן לו מעות ומקבל ממנו חותם בא לו אצל אחיה שהוא ממונה על הנסכים ונותן לו חותם ומקבל ממנו נסכים לערב באין זה אצל זה ואחיי' מוציא את החותמות ומקבל כנגדן מעות [ח]אם פחתו פחתו לו וישלם יוחנן מביתו ואם הותירו הותירו להקדש שיד הקדש על העליונה מי שאבד חותמו ממתינין לו עד הערב ואם מצאו לו כדי חותמו נותנין לו ואם לאו לא היו נותנין לו ושם היום כתוב עליהן מפני הרמאין: **גמ'** [א] וכבן עזאי חוטא דל למה היה מביא לוגו עמו ברם כרבנן מביא גדי נסכי רחל מה מן מה דתנינן גדי משמש [ט]נסכי צאן גדולים וקטנים זכרים ונקבות הדא אמרי נסכי רחל כנסכי גדי דכתיב [ה]ככה יעשה לשור האחד או לאיל האחד או לשה בכבשים או בעזים לשור [מ] האחד למה נאמר מגיד שלא חלק בין נסכי עגל לנסכי שור שהיה בדין בן הצאן טעון נסכים ובן הבקר טעון נסכים אם מצאנו שחלק בין נסכי כבש לנסכי איל לכך

וחרמי' צריכין ג' דהיינו דין וכיון דקרא ממטה למעלה קחשיב ש"מ שהראשונים מן הגזברין שהן למטה מהאמרכלין והא דקחשיב בקרא כה"ג לסוף אע"ג דהמלך גדול ממנו היינו כדי לסיים נגיד בית האלהים שיהיה השם בתר כולם שהוא למעלה על כל: כשהוא חותם. הלשכה שהמעות בתוכו דהאי קרא בשמירת האוצרות איירי וילפינן מיניה דלכך כתיבי כולהו ללמד דכולם חותמין האוצרות וכדמסיק: והם יקחו את הזהב. מיעוט רבים שנים: שתהא הפסולת שלך. והלוחות של סנפירינון היו: מחצב. מקום שחוצבין ממנו: חמון שקין וכו'. ראו השוקים ראו הכרעיים ראו בשרו וכל זה ממה שהוא אוכל ושותה מן היהודים וכל רכושו מן היהודים: מיחמי צדיקא וכו'. כדי לזכות בראיית הצדיק הביטו אחריו דזכות גדול הוא שזכה לראותו:

הלכה ג מתני' ד' חותמות היו במקדש. ג' לג' נסכים חלוקין של בהמות חותם ראשון לנסכי בקר והן ג' עשרונים סולת בלול בחצי הין שמן ויין לנסך חצי ההין וחותמו עגל והב' זכר לנסכי איל שתרגום איל דכרא ונסכיו שתי עשרונים סולת בלול בשמן שלישית ההין ויין לנסך שלישית ההין והג' גדי לנסכי כבש בן שנתו והן עשרון סולת בלול ברביעית ההין שמן ויין לנסך רביעית ההין והד' חוטא והם נסכיו של מצורע עשיר שמביא ג' בהמות וצריך עשרה לוגין שמן תשעה לשלשה כבשים ואחד למתן תנוך ובהונות וקרי ליה חוטא משום דעל שבע עבירות נגעים באין: ה' היו. ב' חותמות היו למצורע: חוטא דל וחוטא עשיר. לפי שמצורע עני אינו מביא אלא בהמה אחת ואם לא היה למצורע אלא חותם אחד היו נותנים למצורע עני עשר לוגין ות"ק סבר למצורע עני נותנין חותם גדי ולוג רביעית היה מביא מביתו: וארמית כתוב עליהן. שרוב דבורם היה בלשון ארמי: זכרים ונקבות. בין לנסכי עולות שאינן באות אלא זכרים בין נסכי שלמים שבאין זכרים ונקבות ועולה ושלמים טעונין נסכים דכתיב עולה או זבח: נותן לו מעות. כפי הנסכים שהוא צריך: בא לו אצל אחיה. שהיה ממונה לקנות יינות ושמנים וסלתות שלא יהא כל מביא קרבן צריך לחזור אחר נסכים העשויין על טהרת הקדש: ואם הותירו הותירו להקדש. ולא אמרינן שמא מעותיו של יוחנן הם שנתערבו במעות של נסכים: ממתינים לו עד הערב. שיזדווגו יחד יוחנן ואחיה אם נמצאו מעות יתירים ביד יוחנן כנגד החותם שאמר זה שנאבד ממנו נותנים לו: ושם היום כתוב. על החותם יום פלוני בשבת: מפני הרמאין. שמא מצא חותם שנפל מחבירו או מאחיה או מיוחנן ובא עכשיו ליקח וביום שמוליאו אינו רשאי להוציאו שהאובד מחזר אחריו ועוד יש לחוש שמא לקח חותם בשער הזול והגיעו עד שער היוקר: **גמ'** ופריך ולבן עזאי חוטא דל למה ליה. חותם בפני עצמו היה לו להביא חותם גדי: ומשני היה מביא לוגו עמו. כדי שיביא גם לוג שמן שצריך המצורע למתן תנוך ובהונות והמותר נאכל לכהנים כדין קדשי הקדשים וצריך שיהיה על טהרת הקדש לפיכך נתנו לו חותם בפני עצמו שהוא נסכי גדי וד' לוג שמן: ברם כרבנן. אבל לרבנן לא היו נותנין לחוטא דל אלא חותם של גדי ולוג שמן למתן בהונותיו היה מביא מביתו קשיא א"כ אף לחוטא עשיר לא היו צריכין לתקן חותם בפני עצמו שיכולין ליתן לו ג' חותמות גדי: נסכי רחל. בכמה שאינן מוכרים במתני': ומשני מן מה דתני במתני' גדי משמש וכו'. שמעינן דנסכי רחל כנסכי גדי: שהיה בדין. שיהא חילוק בין נסכי עגל לנסכי שור: בין

ריבב"ן

מתני' מז' מרכולין. תניא בתוספתא פ"ב גזברין מה הן עושין פודין את הערכין ואת החרמין ואת ההקדשות וכל מלאכות הקדש בידן מרכולין מה הן עושין ז' מפתחות עזרה בידן רצה אחד מהן לפתוח אינו יכול עד שיכנסו כולן מרכולין פותחין וגזברין נכנסין ויוצאין ולפי כבוד הנכנסין היו יוצאין אמר ר' יהודה למה נקרא שמו מרכול מפני שהוא מר על הכל פי' מר אדון לשון מרות ירושלמי תנא אין פותחין מב' כתילקין הדא הוא דכתיב ויחיאל ועזיהו ונחת גזברין ועשהאל וירימות ויוזבד ואליאל ויסמכיהו ומחת ובניהו מרכולין פקידים מיד כנניהו ושמעי אחיו כתילקין כשהוא חותם הגזבר נותנו לאמרכול מרכול חותם ונותנו לקתלקוס וקתלקוס לכ"ג וכ"ג למלך ואין עושין שררה פחות משנים מפורש בבבא בתרא פרק א' דכתיב והם יקחו את הזהב:

מתני' ד' חותמות וכתוב עליהן עגל זכר גדי חוטא. מפרש ואזיל למה הוצרכו לפי שנסכיהן חלוקין זה מזה: ארמית. לפי שמלומדין בלשון כשדים בגלות בבל: חוטא דל וחוטא עשיר. מצורע עני מצורע עשיר ותנן בערכין על ז' דברים הנגעים באין לפיכך נקרא חוטא. עני מביא תורין או בני יונה אחד לעולה ואחד לחטאת ואשם זה הכבש שהיה צריך לנסכים אבל מצורע עשיר מביא ג' בהמות חטאת ועולה ואשם ואין חטאת ואשם טעונין נסכים אלא חטאתו ואשמו של מצורע לפי שאינן באין על חטא דבנגעיה איכפר ליה חטאיה והקרבנות אינן באין אלא להכשירו בקדשים: גדולים וקטנים. שאין חילוק בנסכים בין עגל לשור ולמה היה חותם לאשם ולחטאת של מצורע והלא נסכיהן כשאר כבשין שבאין נדבה דשניהן היו כבשים שאשם מצורע כבש הוא אלא לפי שאשם מצורע טעון לוג שמן ליתן לבהונות לבד שמן שבא מן הנסכים:

מתני' לערב באין זה אצל זה. יוחנן אצל אחיה וכנגד החותמות שקיבל אחיה נותן [לו] יוחנן מעות אם פחתו פחתו ליוחנן אם הותירו הותירו להקדש: **מתני'** מי שאבד חותמו ממתינין לו עד הערב. שיבוא יוחנן אצל אחיה ויראה אם מצאו מעות יתירין כדי חותמו של זה שאבד נותן לו הנסכים: ושם של היום. פי' שם של היום היה כתוב ביום פ' נעשה חותם זה: מפני הרמאין. שמא ימצאנו אדם אחר זמן וילך אצל אחיה ויתן לו סולת: ירושלמי הגע עצמך שזיוג אותו היום שם המשמר היה כתוב עליו הגע עצמך שזיוג אותו המשמר שם היום שם שבת שם חדש כתוב עליהן:

תקלין חדתין

נאמנין כו' אלו לאלו. ולא היה בא ליד אחר שאינו הגון: שאינן נאמנין. ויראה אני שלא יגיע ליד אדם שאינו הגון: הא לך. שאתה נאמן ותיזהר בהם: בגנותן. שהרי טעמם אמת שעכשיו שהיה צריך למסור מסר. ובבבלי כ"ז שהיו בית אבא קיימין כו': **מתני'** אין פותחין וכו'. גזברין הן שממון הקדש בידם והם פודין ערכין וחרמין וכל מלאכות הקודש נעשה על ידם: אמרכלין. למעלה מהגזברין אמר על כולא: ואין עושין שררה כו'. לשון הגאון דכל הממונים היו עמהן אחרים למתני' חשב ראש הממונים לבד אלו השנים שהיו יחידים: **גמ'** תנא. ברייתא מוספת שאין פותחין מב' ממונים למעלה מן האמרכלין: הדא הוא דכתיב. מסמיך בכתוב: ויחיאל וגו'. שם מיירי בתרומת הלשכה וקדשים כו' וזה יחיאל ועוזיהו ונחת אלו ג' גזברין שעסקו בערכין וחרמין שצריכין ודאי ג' ואח"כ חשיב ז' אמרכלין מן ועשהאל וגו' עד ובניהו וכנניהו ושמעי אחיו נקראו פקידים והן ב' כתלקין: במפקד כו'. המלך וכ"ג שנגיד בית אלהים הוא כ"ג: כשהוא חותם. כשרוצה לחתום הממון בלשכה: והם יקחו. לשון רבים ואין פחות משנים: אר"ח מפסולת כו'. מייתי לה הכא להטעים דצריכים שנים שלא יבואו לידי חשד שהרי דורו של משה דיברו עליו כ"ש על אחרים בדורות אחרים: מחצב של אבנים כו'. לבד הלוחות ולא ס"ל מפסולת הלוחות: שקים. השוקים: קופריה. גידל בשרו: ומדליה. ממונו: הלואי מיזכי. הלואי שנזכה לראותו לדיקא טוב שזכיתי לראותו: **מתני'** ארבע חותמות כו'. ג' לג' נסכין חלוקין של בהמות חותם ראשון לנסכי בקר והן ג' עשרונים סולת בלול בחצי ההין שמן ויין לנסך חצי ההין וחותמין עגל והב' זכר לנסכי איל שתרגום דכרא ונסכיו ב' עשרונים סלת בלול בשמן שלישית ההין ויין לנסך שלישית ההין והג' גדי לנסכי כבש בן שנתו והן עשרון סלת בלול ברביעית ההין שמן ויין לנסך רביעית ההין והד' חוטא והם נסכיו של מצורע עשיר שמביא ג' בהמות וצריך י' לוגים שמן ט' לג' כבשים וא' למתן תנוך ובהונות וקרי ליה חוטא משום דאמרינן בערכין על ז' דברים נגעים באים: חמשה היו. ב' חותמות היו למצורע: חוטא דל כו'. בגמ' מפרש במאי פליגי: וארמית. שכן היה רוב דיבורם: זכרים ונקבות. בין לנסכי עולות שאינן באות אלא זכרים בין לנסכי שלמים שבאים זכרים או נקבות ועולות ושלמים הן שטעונין נסכים דכתיב עולה או זבח (לשון הרע"ב) חסר עוד קצת מפי' המתני': **גמ'** ה"ג ולבן עזאי חוטא דל למה. כלומר דלמה צריך לבן עזאי חותם דל חותם בפ"ע ולא לת"ק: מפני שמביא לוגו עמו. דהכי תניא בתוספתא פרק ב' דשקלים ד' חותמות היו במקדש חוטא היה מביא לוגו עמו חוטא דל כדברי בן עזאי היה מביא לוגו עמו ונראה דפליגי בהא דת"ק ס"ל דחוטא עשיר הוא שהביא הלוג יחידי לבהונות עם כל קרבנו אבל חוטא דל לא היה מביא הלוג עם העשרון שלו וטעם אפשר דת"ק ס"ל כיון דחוטא עשיר צריך ליקח מהממונה ג' עשרונות ושמן לזה ט' לוג אזי יקח עוד לוג עד עשר כיון שלוקח כל כך משא"כ מצורע עני שא"צ אלא עשרון א' בלול בשמן. א"כ הלוג לבהונות אינו לוקח אלא הממונה להביא עם העשרון וליתן ליד הקדש כשער היוקר דיד הקדש על העליונה אלא מביא בעצמו מביתו משא"כ בעשיר לא מסתבר שיקמץ משום דבר מועט אלא דרך עשירות יקח כל העשר לוגין אלל הממונה וכזה תליא פלוגתתם דכיון דב"ע ס"ל שמביא גם החוטא דל לוג יחידי עם העשרון וקונהו מיד הממונה משום דלא פלוג בין עשיר לעני א"כ צריך חותם בפ"ע ולא סגי בחותם גדי שהרי צריך לוג שמן משא"כ בחותם גדי: ברם כרבנן מביא גדי. חוטא דל הלוג מביא בעצמו מביתו לקמץ הריוח מועט שיקנה בעצמו בזול והוא דלא כגי' ופי' התוספות יום טוב והמפרשים שנדחקו מאד: נסכי רחל בבמה. כמה יין היא צריכה ואם יש הפרש בין זכר לנקבה ע"א בין רחלה לכבשה: הד"א כו'. שמאותו חותם שכתוב עליו גדי היינו לוקחין נסכים לקרבן כאן בין גדולים בין קטנים בין זכרים ונקבות דהיינו נמי לכבשה ורחלה דכולן נסכיהן שוין חוץ משל אילים שלא היו נוטלין משם לצורך נסכי אילים שאין נסכיהן שוין ודנסכי כבש רביעית ההין לעשרון א' משא"כ לאיל: דכתיב כו'. מוכיח מקרא כן ככה יעשה וגו' (במדבר ט"ו) מה ת"ל והלא כבר נאמר שם והקריב על בן הבקר מנחה וגו': מגיד שלא כו'. רבויא דקרא אתי לאשמועינן שלא נחלק בין עגל קטן לשור גדול: שהיה בדין כו'. שחלק

מסורת הש"ם

(א) תמיד כו א: (ב) בבא בתרא ח ב: (ג) שם: (ד) נדרים לח א: (ה) ויקרא רבה פ' לב: (ו) בבלי קדושין לג ב ירושלמי בכורים פ"ג הל"ג ועי' ש"ר פ' נא: (ז) מנחות צ א: (ח) מנחות לא ב:

עין משפט נר מצוה

ט א מיי' פ"ז מכלי המקדש הלט"ז:
י ב מיי' שם הל"כ:
יא ג מיי' שם פ"ד הלכה יח:
יב ד מיי' פרק ט ממ"ע הלכה ה:
יג ה מיי' פ"ד מכלי המקדש הלי"ז:
יד ו מיי' פ"ז שם הלי"ח:
טו ז מיי' שם הל"ו:
טז ח מיי' שם הלי"ב והשגות:
יז ט מיי' פרק ג ממעשה"ק הל"ד:

נוסחת הבבלי

(א) נאמנין הא לך זו כו' מעתה אין אנו רשאין לספר בגנותן של אלו: (ב) שררה על הצבור בממון פחות מב' כו' ואלעזר שעל הפרוכת כו': (ג) למלך המלך רואה כו': (ד) חמו קופריה אכיל כו' לשבח הלואי מחמי צדיקא כו':

הגהות הגר"א

[א] צ"ל ולבן עזאי חוטא דל למה מפני שמביא לוגו עמו ברם כרבנן וכו'. ועי' בק"ע שמפרש גם כן על דלך הגס"ה זו:

תורה אור השלם

א) וִיחִיאֵל וַעֲזַזְיָהוּ וְנַחַת וַעֲשָׂהאֵל וִירִימוֹת וְיוֹזָבָד וֶאֱלִיאֵל וְיִסְמַכְיָהוּ וּמַחַת וּבְנָיָהוּ פְּקִידִים מִיַּד כָּנַנְיָהוּ וְשִׁמְעִי אָחִיו בְּמִפְקַד יְחִזְקִיָּהוּ הַמֶּלֶךְ וַעֲזַרְיָהוּ נְגִיד בֵּית הָאֱלֹהִים: [דברי הימים ב לא, יג]

ב) וְהֵם יִקְחוּ אֶת הַזָּהָב וְאֶת הַתְּכֵלֶת וְאֶת הָאַרְגָּמָן וְאֶת תּוֹלַעַת הַשָּׁנִי וְאֶת הַשֵּׁשׁ: [שמות כח, ה]

ג) וַיֹּאמֶר יְיָ אֶל מֹשֶׁה פְּסָל לְךָ שְׁנֵי לֻחֹת אֲבָנִים כָּרִאשֹׁנִים וְכָתַבְתִּי עַל הַלֻּחֹת אֶת הַדְּבָרִים אֲשֶׁר הָיוּ עַל הַלֻּחֹת הָרִאשֹׁנִים אֲשֶׁר שִׁבַּרְתָּ: [שמות לד, א]

ד) וְהָיָה כְּצֵאת מֹשֶׁה אֶל הָאֹהֶל יָקוּמוּ כָּל הָעָם וְנִצְּבוּ אִישׁ פֶּתַח אָהֳלוֹ וְהִבִּיטוּ אַחֲרֵי מֹשֶׁה עַד בֹּאוֹ הָאֹהֱלָה: [שמות לג, ח]

ה) כָּכָה יֵעָשֶׂה לַשּׁוֹר הָאֶחָד אוֹ לָאַיִל הָאֶחָד אוֹ לַשֶּׂה בַכְּבָשִׂים אוֹ בָעִזִּים: [במדבר טו, יא]

שֶׁהָיָה מַלְבִּישׁ בִּגְדֵי כְהוּנָּה גְּדוֹלָה – מלביש את הכהנים בבגדיהם (פיה"מ להרמב"ם), בצורה מיוחדת של כבוד ותפארת (פני משה), ומפשיטם לאחר העבודה ושומרם בלשכות העשויות לכך, וכן היה מתעסק באריגת בגדי הכהונה ומזמינם לכהנים הצריכים להם (ראה פיה"מ מאירי ורע"ב ורמב"ם כלי המקדש ז, כ, וראה תשובות הגר"ח [קניבסקי] שקלים כאן, הטעם שנקטה הגמ' בגדי 'כהונה גדולה', משום שיש להקדים את הלבשת הכהן גדול).

מִשְׁנָה. אֵין פּוֹחֲתִין מִשִּׁבְעָה אֲמַרְכּוֹלִין – מלשון 'אמר כל' (תקלין חדתין, ע"פ הוריות יג, א), שאומר לכולם מה לעשות (רש"י שם), ויש מפרשים מלשון 'מר על הכל' (תוספתא ב, טו), שהוא ממונה על הכל (ריבב"ן). ומפתחות העזרה היו בידיהם, ולא היו פותחים את השערים עד שיתכנסו יחד שבעת האמרכלים (ריבב"ן, ע"פ תוספתא שם; רמב"ם כלי המקדש ד, יז), שהיו שבעה שערים לעזרה, וכל אחד מהם היה ממונה על שער אחר, ולאחר שהחליטו על פתיחת השערים, היו פותחים בזמן אחד את כל השערים [כי בכל אחד מהשערים היו ממתינים אנשים, ומהראוי לפותחם בזמן אחד] (שקל הקודש בה"ל שם).

וּשְׁלֹשָׁה גִּזְבָּרִין, הממונים על כספי הקדש, ועל פדיון ערכין וחרמים, וכל מלאכת הקודש נעשית על ידם (תקלין חדתין, ע"פ תוספתא ב, טו), שהם היו מומחים לדבר, כדי שלא יבוא הפסד להקדש. והוצרכו לשלשה ממונים, כדי שיהיה להם כח של בית דין לקבוע את השומא של חפצי הקדש וכיוצא בזה. ומלבדם היו עשרה גזברים נוספים שהיו ממונים על עניינים שונים במקדש, ולכן היו צריכים שבעה אמרכלים שהיו משגיחים על י"ג הגזברים שתחתיהם, שכך ראוי הדבר שמנין הממונים הגבוהים מועט מאלו שתחתיהם (ראב"ד תמיד כז, א, ע"פ גירסתו שם שהיו י"ג גזברים). ויש שכתב, שאמנם מעיקר הדין לא היו ממנים אלא שלשה גזברים [ואם כן לא היה צורך בשבעה אמרכלים], אולם מותר היה למנות יותר גזברים לפי הצורך, ולכן מינו שבעה אמרכלים, שמא יהיו גזברים רבים. ועוד, שהאמרכלים היו ממונים על עניינים רבים מצרכי המקדש, ולכן היה צורך באמרכלים רבים [אף שהיו תחתיהם רק שלשה גזברים] (דרך חכמה בה"ל כלי המקדש ד, יח, בדעת הרמב"ם שם).

חוּץ מִבֶּן אֲחִיָּה וְכוּ', שאילו לשאר הממונים שבמקדש, היו ממונים אחרים עמהם בעבודתם (תקלין חדתין). ויש שכתב, שהיו מנויים נוספים יחידים, אך לא היה בידם ממון, או שהיה בידם רק מעט ממון כפי הנדרש לעבודתם המיידית, ואחיה ויוחנן שהיו ממונים על החותמות ועל הנסכים, אף שהיה בידם ממון רב, הרי היו באים לחשבון זה עם זה בכל ערב [כמבואר במשנה הבאה], ופתחיה היה ממונה רק להורות את הדינים, ונחוניה להראות היכן לחפור את הבורות, אך לא היה בידם ממון (תפארת ישראל יכין כב).

שֶׁעַל חוֹלֵי מֵעַיִם - שהיה קונה בכספי הקדש צרכי רפואה לכהנים החולים [לפי שלב בית דין מתנה עליהם שיטלו את צרכי רפואתם מהחולי שבא להם מרוב עבודת הקודש] (הון עשיר).

שֶׁאוֹתָן קִיבְּלוּ רוֹב הַצִּיבּוּר עֲלֵיהֶן. שממונה רגיל מתמנה על ידי בית דין, או מלך, או שבעה טובי העיר, וכיון שהמינוי לא נעשה על פי הציבור, הרי זה בכלל שררה על הציבור, אבל כשרוב הציבור נותנים עיניהם באחד ומבקשים ממנו להתמנות, הרי הוא ממלא את חפצם ומקבל את עבודתם ואין זו שררה על הציבור, ויכול להיות ממונה יחידי (חתם סופר השלם).

גְּמָרָא. כַּתְלִיקִין – סגנים של סגן הכהן הגדול (רמב"ם כלי המקדש ד, יז), אך בענייני הממונות של בית המקדש, היה הכהן הגדול ממונה ישירות על הכתליקין ולא היה הסגן ממצע ביניהם (ראה הר המוריה שם, ע"פ הגמ' להלן), והמינוי שלהם בענייני הממון שבמקדש לא היה בעסק שיש בו טורח, אלא שתפקידם היה לחתום על גנזי הקדש [כמבואר להלן בגמ'] (תוס' יו"ט).

עַל שֵׁם וְהֵם יִקְחוּ וְכוּ', ומבואר בגמ' בב"ב (ח, ב, ע"פ רש"י שם), שמה שאין עושים שררה בממון פחות משנים, אינו משום חסרון נאמנות, אלא משום גזירת הכתוב, ולכן אפילו שני אחים יכולים להיות ממונים יחד, למרות שלענין נאמנות הם חשובים כאחד. ■ להלכה, אין עושים שררה על הציבור בדבר שבממון פחות משנים, ושני אחים יכולים להתמנות (שו"ע יו"ד רנו, ג, וראה שם פרטים נוספים).

מִפְּסוֹלֶת שֶׁל לוּחוֹת הֶעֱשִׁיר מֹשֶׁה, ובבבלי (נדרים לח, א) למדו מכאן, שאין הקדוש ברוך משרה שכינתו אלא על עשיר [מלבד מה שהוא צריך להיות גיבור וחכם ועניו], שמאחר שהנביא מודיע את ציווי השם לשומעים, צריך שיהיה נכבד בעיניהם (דרשות הר"ן ה). ומה שמצינו שהשרתה שכינה על משה לפני שהעשיר מפסולת הלוחות, היה זה שלא בקביעות (מהרש"א ב"ב יב, א, ע"פ רא"ש נדרים שם), או משום שגם בתחילה היה עשיר, אלא שמיד כשנאמרה לו פרשת נדבת המשכן נדב את כל כספו וזהבו, ולאחר מכן חזר ונתעשר מפסולת הלוחות (יערות דבש א, דרוש ב).

וּמַאן דְּאָמַר לְשֶׁבַח וְכוּ', ולדעה זו ביארו בגמ' בקידושין (לג, ב), שהביטו אחריו עד בואו האהלה, לפי שכאשר נשיא עובר צריכים לעמוד מלפניו כמלוא עיניו, ואין יושבים עד שישב הנשיא במקומו.

מִשְׁנָה. הקדמה: תיקנו חז"ל שאת היינות והשמנים והסלתות של הנסכים יקנו במקדש מאת הממונה, כדי שלא יהא צריך כל מביא קרבן לחזר אחר נסכים העשויים על טהרת הקודש (רע"ב להלן ד).

אַרְבָּעָה חוֹתָמוֹת – חתיכת קלף חתומה בחותמו של הגזבר (תפארת ישראל יכין כג), ואף שלא היו עדים חתומים עליה, היו מכירים את החותם ונותנים על פיו (דרך חכמה בה"ל כלי המקדש ז, י).

גְּדִי – הוא 'עז', ונקרא חותם זה על שם העז למרות שהוא משמש גם לכבשים [כמבואר בהמשך המשנה], משום שבגדי אין חילוק בין קטנים לגדולים [בניגוד לכבשים שיש בהם חילוק בין כבשים לאילים] (ראה דרך חכמה כלי המקדש ז, נח).

וְחוֹטֵא - מצורע שנצטרע בגלל חטאיו, וכמו שאמרו בגמ' בערכין (טז, א) שעל שבעה חטאים נגעים באים (תקלין חדתין). ואף שהיסורים והבושה של הנגעים כבר כיפרו לו על חטאיו, והקרבן לא בא אלא להכשירו בקדשים [ולכן קרבנו טעון נסכים, בשונה מחטאת שאינה טעונה נסכים כדי שלא יהא קרבנו מהודר (ראה סוטה טו, א ורש"י שם)], מכל מקום כתבו על החותם 'חוטא', להזכיר לו שחטא ונתרפא, כדי שחטאו יעמוד לנגד עיניו ויהא לבבו נכנע, ויזכור חסדי הקב"ה שמחל לו על רשעו (ברכת פרץ מצורע).

שֶׁהוּא מְמוּנֶּה עַל הַנְּסָכִים - שהיה קונה נסכים מכספו הפרטי ומוכר אותם להקדש ומקבל דמים (הר המוריה כלי המקדש ז, י, בדעת הרמב"ם). ויש מפרשים, שההקדש היה קונה את הנסכים, והוא לא היה אלא גזבר למוכרם עבור הקדש (ראב"ד שם, ט).

וִישַׁלֵּם יוֹחָנָן מִבֵּיתוֹ, לפי שפשע בשמירתו, ולכן אבדו המעות או התערבו לו עם מעותיו (ראה ר"ש בר שניאור; דרך חכמה כלי המקדש ז, סד).

■ המשך במילואים עמ' 100 ■

נַחֲלוֹק בֵּין נִסְכֵּי שְׁנָתַיִם לְנִסְכֵּי שָׁלֹשׁ, שאיל כשר להקרבה מדאורייתא גם כשהוא בן שלש (משנה למלך איסורי מזבח ב, ו), כיון ששמו איל לעולם (ראה רש"י חולין כג, א), אכן מדרבנן הוא פסול להקרבה מבן שלש ואילך, שהוא נחשב לזקן ואין זה כבוד להביאו לקרבן [והוא פסול אחר מזקן ממש שרגליו רותתות, שפסול מהתורה], והגמ' דנה על הדין מדאורייתא, מהו שיעור הנסכים שמביאים עם איל כזה (משנה למלך הנ"ל, ע"פ הרמב"ם מעשה הקרבנות א, יא).

מִשְׁנָה. שְׁתֵּי לְשָׁכוֹת הָיוּ בַּמִּקְדָּשׁ, דהיינו בעזרה, או בבית המקדש (ראה ראב"ד תמיד ל, ב שהסתפק בכך), או בהר הבית (ר"מ קזיס מדות א, א; דרך הקודש ו, ג).

וְאַחַת לִשְׁכַּת הַכֵּלִים, והיתה זו לשכה נפרדת מ'לשכת הכלים' שבה שמרו את כלי המקדש (ראה ראב"ד תמיד ל, ב).

וַעֲנִיִּים בְּנֵי טוֹבִים מִתְפַּרְנְסִין מִתּוֹכָהּ בַּחֲשַׁאי – שהגזבר היה מחלק לעניים בני טובים בצנעה (פרישה יו"ד רמט, י), אך העניים לא היו רשאים לקחת לעצמם כסף מהלשכה ללא רשות. ועשו לשכה זו במקדש, משום שישראל בבואם למקדש מרבים בעשיית צדקה (חשוקי חמד. וראה שם הסברים נוספים). וכן היתה לשכה כעין זו בכל עיר ועיר (תוספתא שקלים ב, טז). ■ להלכה, מצוה לעשות לשכה כזו בכל עיר אם הדבר מתאפשר, ובזמננו עושים כעין זה, קופות של מתן בסתר (ראה רמב"ם מתנות עניים י, ח, ודרך אמונה שם בשם אחרונים).

גְּמָרָא. לֹא כֵן אַלְפָּן רַבִּי לֹא תַסִּיג גְּבוּל רֵעֶךָ, שטען לו, מפני מה הינך יוצא בלילה שהוא זמן שלטון הרוחות, והשיב לו ששלוחי מצוה אינם ניזוקים, ובפרט העוסקים במתן בסתר שנאמר בו 'יכפה אף' (תקלין חדתין). ויש שפירש, שטען לו, מפני מה אתה נותן צדקה בלילה, שהוא זמן שלטון הדינים ואינו זמן נתינת צדקה [וכמבואר מכתבי האר"י, שאין צריך ליתן צדקה קודם התפילה בלילה אם יכול ליתן בבוקר שלמחרת, אלא אם כן נזדמן לפניו עני (דברי תורה [לבעל המנחת אלעזר] א, קיז)], והשיב לו שמכל מקום צדקה מועילה בכל זמן (ברכי יוסף או"ח רלה; ראה כע"ז במהרש"ם ב, מג). ■ להלכה, כתבו המקובלים שצדקה ביום חשובה יותר, אכן אם נזדמן לו לתת צדקה בלילה, בודאי יתן, והיא מצוה גדולה (דרך אמונה מתנות עניים ז, א).

שֶׁשָּׁמַעְתִּי שֶׁנָּפְלָה לְךָ יְרוּשָּׁה מִמָּקוֹם אַחֵר, שמשמים מסבבים שאחרים ישפיעו לו צדקה כדוגמת אבות המשפיעים לבניהם (תקלין חדתין). ויש שכתבו, ששינה מהאמת, כדרך שמצינו שהדבר מותר במקום הצורך (תורה לשמה שסד, וראה צהה"ל להלן בסמוך). ■ להלכה, עני שאינו רוצה ליקח צדקה, מערימים ונותנים לו לשם מתנה או לשם הלואה (שו"ע יו"ד רנג, ט). וכן מותר לומר לו שנפלה לו ירושה וליתן לו הלואה ולא לתבוע אותה, אך יזהר שלא יצטער העני בסוף כשיוודע לו, ויצא שכרו בהפסדו (דרך אמונה מתנות עניים ז, סה, וצהה"ל שם).

מְבֵין רֵישׁ שַׁתָּא לְצוֹמָא רַבָּא הֲוֹון נָסְבִין – שאין קצבת המזונות לשנה זו נקבעת עד יום הכיפורים [ע"פ גירסת הירושלמי, שכל מזונותיו של אדם קצובים 'מראש השנה ועד יום הכיפורים', אך ראה גירסת הבבלי (ביצה טז, א)], ולאחר מכן לא רצו ליטול מהצדקה (תקלין חדתין). ויש שפירש, שלא רצו ליהנות מקופה של צדקה, משום שלא רצו להיות למשא על הציבור (אגדת אליהו), וכן משום שחששו שלא נותנים להם בלב שלם, אבל בעשרת ימי תשובה קיבלו, משום שבימים אלו מרבים בצדקה בלב שלם ובנפש חפצה (אגדת אליהו; משך חכמה ויקרא טז, לד). ■ להלכה, נהגו להרבות בצדקה בעשרת ימי תשובה (רמב"ם תשובה ג, ד).

דִּשְׁתָּן גַּבָּן – המזונות של כל השנה אצלינו [שכבר נקצבו מזונותינו למשך כל ימות השנה] (תקלין חדתין). ויש מפרשים, 'דשתן' היינו אישה נדה [כמו 'דשתנא' בלשון הבבלי (ראה ע"ז כד, ב)], וכפי שדרשו בגמ' על הכתוב 'ואל אשה נדה לא יקרב' (יחזקאל יח, י) – שלא נהנה מקופה של צדקה (סנהדרין פא, א), שנטילת צדקה דומה לאיסור נדה בכך שיש לה שעת היתר, בעשרת ימי תשובה (משך חכמה ויקרא טז, לד, לפי דרכו הנ"ל ד"ה מבין).

■ להלכה, ישתדל אדם שלא ליטול מן הצדקה, ויזכה בכך לעשירות עד שיפרנס אחרים משלו (שו"ע יו"ד רנה, א-ב), ולאריכות ימים [ובלבד שמניעתו מליטול אינה משום גאוה] (דרך אמונה מתנות עניים י, פא-פב, וראה שם ושם פרטים נוספים).

הֵא לָךְ טוּמִיתֵיהּ דְּקוּפָּד, ואף שהיה רגיל באכילת תרנגולים (ראה תקלין חדתין; תלמיד הרשב"ש), לא נתן לו כסף אלא עבור בשר שור, שהוא זול יותר (תלמיד הרשב"ש). שאף שמצינו שצריך ליתן לעני צדקה כהרגלו ו'די מחסורו' (ראה כתובות סז, ב), היינו דוקא כשהדבר ידוע שנזקק לכך במיוחד, ועוד, שדוקא גבאי צדקה צריכים ליתן לו 'די מחסורו', שאין לחשוש שהנתינה תביא את הציבור לידי עניות, אבל היחיד אינו חייב ליתן לו אלא כפי שהוא אוכל בעצמו (יפה מראה). ויש שכתב, שהחיוב לתת 'די מחסורו' היינו רק בעני שגדל בבית עשירים, ולא למי שהרגיל את עצמו במאכלים משובחים (אגדת אליהו).

בּוֹאוּ וְסִפְדוּ לַהֲרוּגוֹ שֶׁל נְחֶמְיָה, שאילו הייתי נותן לו בשר תרנגולת כהרגלו, היה נשאר בחיים (תקלין חדתין). ובגמ' בכתובות (סז, ב) מובא מעשה דומה, שהעני שבא לפני רבי נחמיה הרגיל את עצמו בבשר שמן ויין ישן, ורבי נחמיה הביא לו עדשים ומת, אולם שם נאמר שרבי נחמיה גינה את העני ואמר 'אוי לו לזה שהרגו נחמיה' [ולא אמר כלפי עצמו 'אוי לו לנחמיה שהרגו לזה'], שלא היה לו לפנק את עצמו יותר מדי.

■ להלכה, נותנין לעני צדקה 'די מחסורו' (שו"ע יו"ד רנ, א). ויש סוברים, שכאשר יש רבים שיכולים ליתן לו, או שיש גבאי צדקה, אין היחיד מחויב ליתן לו 'די מחסורו'. מאידך, יש סוברים שאם ידו של היחיד משגת, צריך הוא לתת לעני 'די מחסורו' (דרך אמונה מתנות עניים ז, י).

חֲזַר וְאַשְׁכְּחֵיהּ מִית וְכוּ', ולמדנו ממעשה זה, שאף שיש מעלה במתן צדקה בסתר, מכל מקום כאשר בא עני ומבקש, נותנים לו מיד ואין סומכים על הקופה של צדקה, שמא ימות בינתיים ברעב (יד רמה ב"ב י, א). ■ וכן נפסק להלכה (דרך אמונה מתנות עניים י, לז).

לֹא הֲוָה אִית בְּנֵי נָשׁ דְּיִלְעוּן בְּאוֹרַיְיתָא – וכי לא היו יכולים לתרום את הכסף עבור אנשים שיעסקו בתורה (תקלין חדתין). שהחזקת לומדי תורה עדיפה על בנין בית הכנסת (ראה תשב"ץ קטן, תקלג) [ולכן שכיב מרע שביקש ליתן את נכסיו לבית הכנסת על חשבון יורשיו שנצרכים לכסף בשביל לימוד תורה, אין שומעים לו, כדין שכיב מרע שביקש לעשות דבר עבירה בנכסיו (תשב"ץ ג, קצ)]. ויש שכתבו, שהחזקת תורה אינה קודמת אלא למצות 'זה קלי ואנוהו' של הידור בית הכנסת בציורים ובכיורים (יפה מראה פאה ח, יא), ועדיף לבנות בנין רגיל לבית הכנסת, ובשאר הכסף להחזיק לומדי תורה (אגדת אליהו; פלא יועץ, בנין). ויש שכתבו,

■ המשך במילואים עמ' 100 ■

בין נסכי כבש. שהוא בן שנה לנסכי איל שהוא בן שתי שנה: ת"ל ככה יעשה לשור האחד. כל נסכי שור אחד הן ושור בן יומו קרוי שור ורש"י במנחות פי' דמיתורא דלשון קדריש שכבר כתיב והקריב על בן הבקר מנחה וכן דריש בכולן והראשון נ"ל: ת"ל או לאיל הא'. כיון שהוא איל כל נסכיו אחד הן בין זקן או שהוא בן י"ג חדש: ת"ל או לשה בכבשים. כל שה שבכבשים שוות הם בנסכיהם: בין נסכי גדי. קטן לתיש גדול: הגע עצמך. ופריך הגע עצמך שהגיעו עד שיבוא היום ההוא בשבת הבאה ומאי מהני שכתוב עליו שם היום: ומשני שם משמר. של אותו שבת נמי היה כתוב עליו: ופריך הגע עצמך. שימתין אלי שנה עד שיבוא זמן המשמר שנית: ומשני שם היום. כמה ימים בשבת: שם השבת. כמה שבת בחודש: שם החדש היה כתוב עליהן. וגם שם המשמר שאינו מצוי שיזדמן שיהיו כולם ביום א' מכוון אלא להרבה שנים:

נוסחאות ישנות

לכך נחלוק בין נסכי עגל לנסכי שור ת"ל ככה יעשה לשור האחד מגיד שלא חלק בין נסכי עגל לנסכי שור או לאיל למה נאמר שהיה בדין אם מצאנו שחלק בין נסכי בן שנה לנסכי בן שנתיים לכך נחלוק בין נסכי שנתיים לנסכי שלש ת"ל א) או לאיל האחד או לשה בכבשים למה נאמר שהיה בדין אם מצאנו שחלק בין ניסכי כבש לנסכי איל לכך נחלוק בין נסכי כשבה לנסכי רחל ת"ל או לשה בכבשים או בעזים למה נאמר שהיה בדין אם מצאנו שחלק בין ניסכי כבש לנסכי איל לכך נחלוק בין נסכי גדי לנסכי תיש ת"ל או בעזים הקיש קטן שבעזים לגדול שבתישים מה זה בשלשת לוגין אף זה בשלשת לוגין: ושם היום כתוב כו': (א) הגע בעצמך שזייג אותו היום שם משמר היה כתוב עליו הגע בעצמך שזייג אותו המשמר שם היום שם שבת שם חודש היה כתוב עליהן אפילו רוצה לזייג אין מצוי לזייג:

הלכה ד מתני' א) שתי לשכות היו במקדש אחת לשכת חשאין ואחת

לשכת הכלים לשכת חשאין יראי חטא נותנין לתוכה בחשאי ועניים בני טובים מתפרנסין מתוכה בחשאי לשכת הכלים כל מי שהוא מתנדב כלי זורקו לתוכה ואחת לשלשים יום הגזברין פותחין אותה וכל כלי שמצאו בו צורך לבדק הבית מניחין אותו והשאר (ב) נמכרין ודמיהן נופלין (ללשכת) לבדק הבית: גמ' ר' א) יעקב בר אידי ור' יצחק בר נחמן הוון פרנסים והוון יהבין לר' חמא אבוי (ג) דר' יהושעיה דינר והוא יהיב ליה לחורנין רבי זכריה חתניה דר' לוי היו הכל מליזין עליו אמרין דלא צריך והוא נסב מן דדמך בדקין ואשכחין דהוה מפליג ליה לחורנין רבי חיננא בר פפא הוה מפליג מצוה בליליא חד זמן פגע ביה רבהון דרוחייא א"ל לא כן אלפן ר' ב) לא תסיג גבול רעך א"ל ולא כן כתיב ג) מתן בסתר יכפה אף והוה מסתפי מיניה וערק מן קומוי אמר ב) רבי יונה אשרי נותן לדל אין כתיב כאן אלא ד) אשרי משכיל אל דל זה שהוא מסתכל במצוה היאך לעשותה כיצד היה רבי (יוחנן) יונה עושה כשהיה רואה עני בן טובים שירד מנכסיו היה אומר לו בני בשביל ששמעתי שנפלה לך ירושה ממקום אחר טול ואת פורע מן דהוה נסיב הוה א"ל מתנה היא לך חייא בר אדא אית הוה סבין ביומינון מאן דהוה יהיב להון מבין ריש שתא לצומא רבא הוון נסבין מן בתר כן לא הוון נסבין אמרין [א] דשתן גבן נחמיה ג) איש שיחין פגע בו ירושלמי א' א"ל זכה עמי חדא תרנגולתא א"ל הא לך (ד) טומיתיה דקופר וזבין קופר ואכיל ומית והיה צווח ואמר בואו וספדו להרוגו של נחמיה נחום ד) איש גם זו היה מוליך דורון לבית חמיו פגע בו מוכה שחין א' א"ל זכה עמי ממה דאית גבך אמר ליה מיחזור חזר ואשכחיה מית והוה אמר לקיבליה עינייא דחמינך ולא *יסבון (יהבון) לך יסתמיין ידיה דלא פשטן מיתן לך יתקטעון רגלייא דלא רהטן למיתן לך יתברון ומטתיה כן סליק לגביה ר' עקיבא אמר ליה אוי לי שאני רואה אותך בכך אמר ליה אוי לי שאין אני רואה אותך בכך אמר ליה מה את מקללני אמר ליה ומה את מבעט ביסורין רבי הושעיה רבה הוה רביה דבריה חד סגי נהורא והוה יליף אכול עימיה בכל יום חד זמן הוה ליה אורחין ולא מטא מיכול עימיה ברמשא סליק לגביה א"ל לא יכעוס מרי עלי בגין דהוה לי אורחין יומא דין דאמרית דלא ליבזוי ביקרא דמרי יומא דין בגין כן לא אכלית עם מרי יומא דין א"ל אתה פייסתה למאן דמתחמי ולא חמי דין דחמי ולא מתחמיים יקבל פיוסך א"ל הדא מנא לך א"ל מר"א בן יעקב דר"א בן יעקב עאל חד דסגי נהורא לקרתיה יתב ליה ר"א בן יעקב לרע מיניה דיימרון דאילולי דהוה בר נשא רבא לא יתב ליה ר"א בן יעקב לרע מיניה עבדין ליה פרנסה דאיקר אמר לון מהו הכין אמרון ליה ר"א בן יעקב יתב לרע מינך וצלי עלוי הדא צלותא אתה גמלתה חסד למאן דמתחמי ולא חמי דין דחמי ולא מתחמי יגמול יתך חסד: (דלמא) רבי חמא בר חנינה ורבי הושעיא (רבה) הוו מטיילין באילין כנישתא דלוד א"ר חמא בר חנינא לר' הושעיא כמה ממון שיקעו אבותי כאן אמר ליה כמה נפשות שיקעו אבותיך כאן ה) לא הוה אית בני נש דילעון באורייתא רבי אבון עבד אילין תרעייה דסדרא

הלכה ד מתני' לשכת חשאים. על שם שהנותנין בתוכה נותנין בסתר והמתפרנסים ממנה נוטלין בסתר: ללשכת בדק הבית. ללשכה שנותנים בה כל קדשי בדק הבית: גמ' הוון פרנסין. היו גבאי צדקה: והוה יהיב ליה. לאחרים שהיו העניים מתביישים לקבל מהגבאי: מליזין עליו. מדברין בו ואמרו שאינו צריך ליטול צדקה ונוטל: מן דדמך. כשמת בדקו ומצאו שלא נהנה ממה שקיבל אלא היה נותן לאחרים: הוה מפליג וכו'. היה מחלק צדקה בלילה ומוליכה אצל העניים שלא לביישן: חד זמן. פעם אחת פגע בו שר של רוחות וא"ל לא כן למדתנו רבינו לא תסיג גבול רעך ולילה גבול של רוחות לילך ואין לבני אדם לצאת בו: מתן בסתר יכפה אף. ויציאתו זו כדי ליתן צדקה בסתר ראוי הוא שיסתיר עצמו מפניו: והוה. הרוח מתיירא ממנו שלא יכפהו וברח מלפניו: זהו שמסתכל במצות. הצדקה היאך לעשותה שלא יתבייש העני: טול ואתה פורע. כשתקבל ירושתך: ה"ג א"ל יהא לך במתנה אר"ח בר אדא וכו'. וה"פ והוה א"ל אם לא יהיה לך לשלם הרי הוא לך במתנה כי היה חושש אולי יתאמץ העני לפרוע לו כשיראה שלא נפלה לו ירושה או כדי שלא יהיה לעני כגזל לפי דעתו: אית הוה סבין וכו'. היו זקנים בימינו כל מה שהיו נותנין להם מר"ה עד יוה"כ היו מקבלין ומשם ואילך לא היו מקבלין: אמרי דשתן גבן. מה שאנו צריכין לכל השנה כבר הוא אצלנו שהיו נותנין להם בימים אלו די פרנסתן לכל השנה כך נ"ל והיפה מראה פי' בזה פירושים דחוקים: זכה עמי. עשה עמי צדקה ותן לי תרנגולא חדא: ה"ג א"ל הא לך טימיתא וזיל זבין קופר. וה"פ הא לך מטבע זו וקנה לך בשר: ואכל. בשר שור ומת: להרוגו של נחמיה. שאילו נתן לו בשר תרנגולת שהיה רגיל בו היה חי: א"ל מיחזור. כשיחזור יתן לו לאכול: אמר. לנגד המת עיניו שראו אותו ולא קבלוהו יהיו סתומין: ידים. דלא פשטו עצמן ליתן לעני יתקטעון: רגלים. שלא רצו לקראתך ליתן לך ישברו: ומטתיה כן. ועלתה לו כך בעיניו וידיו ורגליו: א"ל. רבי עקיבא מה אתה מקללני: א"ל. נחום ולמה אתה מבעט ביסורין דקאמרת אוי לי: הוה רביה דבריה. מלמד של בנו היה סגי נהור והיה רגיל לאכול עם רבי הושעיא בכל יום: חד זמן וכו'. פעם אחת היה לו לר"ה אורחים ולא קרא לסגי נהור שיאכל עמו: ברמשא. לערב: א"ל. ר"ה לא יכעוס אדוני עלי שלא זמנתיך שתאכל עמי היום לפי שהיו אורחין אצלי ואמרתי שלא לזלזל בכבודך שיביישוך הלכך לא אכלתי עמך יום הזה: א"ל אתה פייסת. למי שנראה ואינו רואה אותו שרואה ואינו נראה והוא הקב"ה יקבל פיוסך ותפלתך: א"ל. מנ"ל הא לברך כן: מראב"י. מעובדא דראב"י: דראב"י. נכנס סגי נהור לעירו ישב ראב"י למטה ממנו שיאמרו הבריות אילו לא היה סגי נהור זה גברא רבא לא הוה ראב"י יושב למטה ממנו ועשו לו פרנסה וצדקה יקרה: אמר להון. הסגי נהור מהו זה שנותנין לי כל כך: וצלי עלוי. והתפלל סגי נהור זה על ראב"י האי תפלה: דלמא. מעשה: הוון מטיילין. בבתי כנסיות שבלוד: כמה ממון שיקעו אבותי בכאן. שהם בנו בתי כנסיות אלה משלהם: כמה נפשות שיקעו בבנין הזה. וכי לא היו בני אדם שיעסקו בתורה והיה ראוי להוציא ממון זה עליהם לפרנסתם ונראה שהיה ידוע לר' הושעיא שהיו עניים בני תורה בזמן ההוא שביטלו תורתם מדוחק הפרנסה והיה ראוי לאבותיו של ר' חמא לפרנסם ולא יקפידו על הציור של בנין בהכ"נ: עבד. אלו הפתחים

ריבב"ן

מתני' לשכות. חדרים: חשאים. על שם שעניים בני טובים מתפרנסין ממנה בחשאי בצנעא שלא יתביישו: כלי שמצאו בו צורך בדק הבית מניחין אותו. לבד"ה: ירושלמי תני קדשי מזבח מוציאין את הראוי להן מקדשי בדק הבית [ואין קדשי בה"ב] מוציאין את הראוי להן מקדשי מזבח. והתנין כלי שמצאו בו צורך לבדק הבית מניחין אותו והשאר נמכרין ודמיהן נופלין ללשכת בדק הבית ס"ד אותן שהקדישו לקדשי מזבח הקדישו וקתני ודמיהן נופלין ללשכת בד"ה *) כלומר בשעה שהקדישו עיקר קדושתן לבד"ה:

תקלין חדתין

הכתוב כו' לכבש עשרון א' ואיל ב' עשרונים: ת"ל ככה יעשה לשור האחד. דבין גדול בין קטן נסכיו שוין א"נ מהכא דשור בן יומו קרוי שור כדכתיב שור או כשב או עז כי יולד: או לאיל למה נאמר. והלא כבר נאמר או לאיל תעשה מנחה: בן שנה הוא כבש בן שנתים הוא איל: לבן שלש. שיהיה נסכיו יותר: ת"ל או לאיל. מריבויא אשמועינן. א"נ מעת שקרוי איל הכל אחד בן שנתים ובן ג': או לשה בכבשים למה נאמר כו'. והלא כבר נאמר או לזבח לכבש האחד: כבשה. נקבה דכבשים: רחלה. נקבה דעזים: ת"ל או גו'. מריבויא: או בעזים. והלא עזים בכלל כבשים הם: גדי. היינו בחור: תיש. זקן: בג' לוגין. הוא רביעית ההין שההין י"ב לוג וכ"ה הסוגיא בבבלי (מנחות צא ב צב א): הגע עצמך כו'. אמתניתין מהדר כלומר מה בכך שהיה כתוב עליו שם היום יכול הרמאי להמתין בשבוע האחרת שיגיע יום זה הכתוב בחותם: שם משמר. ומשני שהיה כתוב שם המשמר ובשבוע האחרת משמר אחר ולא יהיה יכול לרמאות. ופריך הרי יכול להמתין עד שיחזור חלילה זה המשמר וזה היום: ומשני שם יום ושבת וחדש כתוב שלא שייך שימתין זמן הרבה עד שיארע כך: מתני' לשכת חשאים. על שם שנותנין לתוכה בסתר והמתפרנסים ממנה נוטלים בסתר: ללשכת בד"ה. ללשכה שנותנין בתוכה כל בד"ה: גמ' לאוחרנין. מפני שהיו מתביישים לקבל מיד הגבאי ונתן להם מה שלקח שהוא לא היה צריך: מלעיזין. לשון לעז: מפליג. ממה שהיה נוטל: מצוה. צדקה: בלילא. משום מתן בסתר שלא לבייש המקבלים וכמ"ש טב דלא יהביה כו': לא תסיג. ובלילה זמן הרוחות ואמרו אל יצא ת"ח יחידי בלילה: מתן בסתר. חס כל כוונתי בהליכתי בלילה ושלוחי מצוה אינן ניזוקין ובפרט שכופה אף: שהוא מסתכל במצוה. בהשכל וחכמה שלא יהיה בה איזה פחיתות: שנפלה לך ירושה ממקום אחר. דכתיב בית והון נחלת אבות. וכשנפסק זה כגון זה שירד מנכסיו ירושתו ממקום אחר להתפרנס מאחרים המשפיעים לזה כאבותיו שהשפיעו לו: טול ואתה פורע. כדאמרי' בשבת (קנא ב) כי אתא עניא אקדים ליה ריפתא כי היכי דליקדמו לבניך כו' גלגל הוא שחוזר בעולם כו' שאם הוא לא בא בנו או בן בנו ואמרו במ"ר הקב"ה עושה סולמות מוריש לזה ומעשיר לזה וז"ש ואתה פורע בזימנא אחריתי: מן דהוה נסיב כו'. כדי שלא יסבור כפשוטו שהוא בע"ח וליטער כמ"ש בריש ע"ז בע"ח עלב כו': אית הוי סבין ביומינו. בימינו היו זקנים: מבין ריש שתא כו'. דגירסת הירושל' כל מזונותיו של אדם קצובין מר"ה ועד יוה"כ. והיה דעתם בזה שמר"ה ועד יוה"כ הוא קצבת מזונו לכל השנה ולכן עד יוה"כ היו נוטלין שעדיין לא נקצב להם במרום ורשות בידם ליטול משא"כ אחר יוה"כ שכבר נקצב להם פרנסתם על כל השנה מהסיבה שהיה בידם ולא היו רוצים ליטול וזהו דשתא גבן של כל השנה אצלנו כבר: זכה עמי. עשה עמי צדקה והוא כמ"ש יותר ממה שבעל הבית עושה עם העני העני עושה עם בעל הבית שנאמר ושם האיש אשר עשיתי וגו': הא לך. מטבע זו וקנה לך חילופה בשר: ואכל. בשר שור ומת: להרוגו של נחמיה. שאילו נתן לו בשר תרנגולת כהרגלו היה חי: נחום איש גם זו. סוגיא זו איתמרא בבבלי במס' תענית (כא א) וכאן יותר מדוקדקת: גם זו. שהיה אומר על כ"ד גם זו לטובה: דורון. בבבלי מפורש משא ג' חמורים מאכל ומשתה ומגדים: מוכה שחין א'. שהיה נראה לעין חולה גדול וחלש: זכה עמי. לא אמר כמוכרח לזה מאד אלא שתזכה עמי בנתינתך לי ולא הפליג בקשתו כההיא דאתיא לקמיה דבנימין הצדיק וא"ל הרי הם מוטלים בסכנת מיתה שבודאי היה מזורז ליתן תכף ועתה חשב בחזירתו יתן לו ומשום כבוד חמיו היה אץ לדרכו וז"ש לבית חמיו: אשכחיה. בחזירתו דמית: קאים כו'. עמד לנגדו: עיני דלא חמון כו'. האשים עצמו על שלא הביט גודל חוליו וחלישותו וה"ל להזדרז: דלא פשטן. כמ"ש פתוח תפתח את ידך וגו': לך. שהיית נראה חולה גדול ופניו העידו בו: דלא רהטין. בתחילה וגם אילו היה רץ יותר בחזירתו מיראתו ולדאגתו על העני היה מוצאו עדיין חי והיה מצילו: רביה דבריה. מלמד של בנו היה סגי נהור והיה רגיל לאכול עמו בכל יום משום כבודו: חד זמן כו'. פ"א היו לר' אושעיא אורחין ולא אכל עמו: לא יכעוס. לא יתרעם אדוני עלי: דלא ליבזו. שלא יבזו כבודך שאינם מכירים אותך: מנא לך. הא ברכתא שהוא דרך חכמה: דראב"י. בא חד סגי נהור למקומו וישב ר"א למטה הימנו כדי שיאמרו אילו לא היה סגי נהור זה גברא רבא לא היה יתיב רבי אלעזר בן יעקב למטה הימנו ועשו לו פרנסה בכבוד: מהו הכין. שראה שהפריזו על המדה כפי ערכו שהיו רגילים בני אדם ליתן לו: א"ל. רבי אלעזר בן יעקב יושב למטה ממך: וצלי כו'. התפלל הסגי נהור עליו: גמלת חסד. שישב למטה הימנו: שקעו אבותי. שבנו בתי כנסיות אלו: כמה נפשות כו'. וכי לא היו בני אדם שיפרנסו אותם שיעסקו בתורה:

*) נראה דחסר כאן וצ"ל ומשני כיני מתניתין לצורך בדק הבית כלומר בשעה שהקדישו וכו' כנ"ל ור"ל דהירושלמי משני דמתני' מיירי שעיקר קדושתן הי' לבה"ב:

מסורת הש"ס

א) ירושל' פאה פ"ח הל"ח: ב) ויק"ר פ' לד: ג) עי' כתובו' סז ב: ד) תענית כא א:

עין משפט נר מצוה

יח א מיי' פרק ג מערכין הל"ב ופ"י ממ"ע הל"א:
יט ב טוש"ע יו"ד סי' רמט סט"ז:

נוסחת הבבלי

(א) הגע עצמך (ששירות אותו היום ממש) כו': (ב) נמכרין בדמיהן ונופלין ללשכת בדק הבית: (ג) דר' אושעיא (זיני) דינר כו' הוו מלעיזין כו' דל"צ למינסב והוא כו' דדמך אשכחיה דהוה יהיב מן דליה לאחרנין כו' אר"י אשרי משכיל אל דל אשרי נותן כו' זה המשתכל בצדקה כו' נסיב יהיב ליה במתנה א"ר חייא בר אבא כו' למימר רשותא גבן כו': (ד) טומיתא תיזיל ותיכול קופר אכל קופר ומית כו' זכה עמי א"ל כו' עינים דלא חמין לך יסתמון כו' סליק ר"ע לבקרו ליה א"ל כו' אורחין לא סליק לגביה לרמשא כו' חמי תיפייס מן דחמא ולא מיתחמי אמר ליה כו':

הגהות הגר"א

[א] ויש גורסין רשותא גבן. ועוד חלופי גרסאות ועי' ביפ"מ סוף מס' פאה:

תורה אור השלם

א) כָּכָה יֵעָשֶׂה לַשּׁוֹר הָאֶחָד אוֹ לָאַיִל הָאֶחָד אוֹ לַשֶּׂה בַכְּבָשִׂים אוֹ בָעִזִּים: [במדבר טו, יא]

ב) לֹא תַסִּיג גְּבוּל רֵעֲךָ אֲשֶׁר גָּבְלוּ רִאשֹׁנִים בְּנַחֲלָתְךָ אֲשֶׁר תִּנְחַל בָּאָרֶץ אֲשֶׁר יְיָ אֱלֹהֶיךָ נֹתֵן לְךָ לְרִשְׁתָּהּ: [דברים יט, יד]

ג) מַתָּן בַּסֵּתֶר יִכְפֶּה אָף וְשֹׁחַד בַּחֵק חֵמָה עַזָּה: [משלי כא, יד]

ד) אַשְׁרֵי מַשְׂכִּיל אֶל דָּל בְּיוֹם רָעָה יְמַלְּטֵהוּ יְיָ: [תהלים מא, ב]

הפתחים של בהמ"ד הגדול: חמי מה דעבדית. היה משבח עצמו ראה מה שעשיתי: וישכח ישראל וכו'. טוב הוא ליתן לעניי תורה שעוסקין מצות בכל עת משיבנו בניינים והיכלות: מוציאין את הראוי להן מקדשי בדק הבית. כגון אם הקדיש בהמה או אבנים לבדק הבית וצריכין אותן למזבח נוטלין אותן למזבח אבל הקדיש בהמה אפי' בעלי מומים או אבנים למזבח אין מוציאין אותן לבדק הבית אלא ימכרו ודמיהן נופלין לבדק הבית: כלי שמצאו בו צורך לבד"ה מניחין אותו. הא ראוי למזבח מוכרין אותו שמעינן דקדשי בדק הבית אף ע"פ שראוין למזבח אין מוציאין מקדשי בדק הבית: כיני מתנית'. כן היא משנתנו כלי שמצאו בו צורך והיינו לצורך המזבח או לבד"ה ללשכת בד"ה מניחין אותו ומשם נוטלין אותו למה שצריכין אותו:

דסדרא רבא אתא ר' מנא לגביה אמר ליה חמי מאי עבדית א"ל א) וישכח ישראל את עושהו ויבן היכלות לא הוה בני נש [א] דילעון באורייתא א) [א] תני א קדשי המזבח מוציאין את הראוי להן מקדשי (א) בדק הבית אין קדשי בדק הבית מוציאין את הראוי להן מקדשי מזבח והא תנינן כלי שמצאו בו צורך לבדק הבית מניחין אותו והשאר נמכרין ודמיהן נופלין לבדק הבית א"ר חזקיה כיני מתני' (לצורך) ללשכת בדק הבית:

הדרן עלך פרק אלו הן הממונין

הלכה א מתני' ב שלשה עשר שופרות שלשה עשר שולחנות שלש ב) עשרה השתחוויות היו במקדש של בית ר"ג ושל בית רבי חנניה סגן הכהנים היו משתחוים בארבע עשרה והיכן היתה יתירה כנגד דיר העצים שכן מסורת בידן מאבותיהן ששם הארון נגנז מעשה ג) בכהן א' שהיה מתעסק וראה את הרצפה שהיא משונה מחברותיה בא ואמר לחבירו לא הספיק לגמור את הדבר עד שיצתה נשמתו וידעו בייחוד ששם הארון גנוז: **גמ'** תני ג השופרות הללו עקומות היו צרות מלמעלן ורחבות מלמטה מפני הרמאין תני ד) בשם ר"א הארון גלה עמהן לבבל מ"ט ב) לא יותר דבר אמר ה' אין דבר אלא שהדיברות לתוכו וכן הוא אומר ג) ולתשובת השנה שלח המלך נבוכדנצר ויביאהו בבלה עם כלי חמדת בית ה' איזהו כלי חמדת בית ה' זה הארון (תני ר"י בר אילעי) ד רבי שמעון בן לקיש אומר במקומו היה הארון נגנז הדא הוא דכתיב ד) ויאריכו הבדים ויראו ראשי (ב) הבדים אל הקדש אל פני הדביר ולא יראו החוצה [ב] כתיב ה) ויראו ואת אמרת ולא יראו אלא נראין ולא נראין בולטין ויוצאין כשני דדי האשה ורבנן אמרי בלשכת דיר העצים היה הארון גנוז מעשה בכהן אחד בעל מום שהיה עומד ומפצל עצים בלשכת דיר העצים וראה את הרצפה שהיא משתנה מחברותיה בא ואמר לחבירו בא וראה את הרצפה הזאת שהיא משתנה מחברותיה לא הספיק לגמור את הדבר עד שיצתה נשמתו וידעו בייחוד ששם הארון גנוז: תני (משום) ר' הושעיא הקיש עליה בקורנס ויצאת אש ושרפתו תני ו) רבי יהודה (בר אילעי) בן לקיש אמר [ג] ב' ארונות היו מהלכין עם ישראל במדבר [ג] אחד שהיתה התורה נתונה בתוכו ואחר שהיו שברי לוחות נתונין בתוכו זה שהיתה התורה נתונה בתוכו היה מונח באהל מועד הדא הוא דכתיב ה) וארון ברית ה' ומשה לא משו מקרב המחנה זה ז) שהיו שברי לוחות נתונין בתוכו היה נכנס ויוצא עמהן ופעמים שהיה מתראה עמהן ורבנן אמרי ארון א' היה ופעם אחת יצא בימי עלי ונשבה קרייא מסייע להו לרבנן ו) אוי לנו מי יצילנו מיד האלהים האדירים האלה מילה דלא חמון מן יומיהון קרייא מסייע לר' יודה בן לקיש ז) ויאמר שאול לאחיה הגישה ארון האלהים והלא ארון בקרית יערים היה מה עבדון ליה רבנן הגישה אלי הציץ קרייא מסייע לר' יודא (בר אילעי) בן לקיש ח) הארון וישראל ויהודה יושבין בסוכות

והלא

קרבן העדה

הדרן עלך פרק אלו הן הממונין

הלכה א מתני' שלשה עשר שופרות. תיבות צרות מלמעלה ורחבות מלמטה עקומות כעין שופר מפני הרמאים שלא יתנו ידן לתוכן להראות כאילו נותנין לתוכו ויטלו מתוכן ולקמן מפרש למה י"ג שופרות וי"ג שולחנות ובאיזה מקום מונחין: י"ג השתחויות. לקמן מפרש היכן היו: כנגד דיר העצים. לשכה שבה היו נותנין כל עצי המערכה והיא היתה במקצוע מזרחית צפונית של עזרת נשים: ששם ארון נגנז. ע"י יאשיהו כדמפרש בגמרא: שהיה מתעסק. במלאכתו מתליע את העצים שאין לבעלי מומין מלאכה במקדש כי אם להכין עצים למערכה דכל עץ שנמצא בו תולעת פסול למזבח: שהיא משונה. שלא היתה האבן שוה לשאר אבני הרצפה והבין שנסתלק משם והוחזרה: ביחוד. בבירור: **גמ'** ה"ג אלא הדברות שבתוכו: ולא יראו החוצה. סיפא דקרא ויהיו שם עד היום הזה: כתיב. ברישא ויראו וכתיב בסיפא ולא יראו וקשיא אהדדי: בולטין. ודוחקין בפרוכת ונראין כשני דדי אשה שבולטין מתחת חלוקה: ומפצע. ומבקע: ביחוד. בבירור: הקיש עליה בקורנס. על המקום ההוא ויצא אש ושרפו: התורה. ולוחות שניות מונחים בתוכו: לא משו וכו'. ואס"ד דהארון ההוא הוא שהיה הולך לפניהם במלחמה מסתמא גם המעפילים היו נוטלים אותו עמהם במלחמה: היה נכנס ויוצא עמהן. כשנסעו במדבר נסע לפניהם כדכתיב וארון ברית ה' נוסע לפניהם: ה"ג ופעמים הוא מתראה עמהן במלחמה. וי"ס דל"ג ליה והוא הנכון וכן הוא במס' סוטה: מילה דלא חמון וכו'. דבר שלא ראו מימיהם ואס"ד שהיה יוצא עמהן תמיד במלחמה מאי יום מיומיים שהיו מתייראין עתה: והלא ארון בקרית יערים היה. עד שבא דוד והעלוהו משם: ומשני הגישה אלי הציץ. והארון הזה לאו ארון ברית ה' אלא הארון שהיה בו החשן והאפוד והאורים והתומים וחכר הליך לפי שאסור לשאול באורים כי אם בלבישת

משנת אליהו

ח"ג תני קדשי מזבח כו'. ועיין רמב"ם פ"ד מהלכות שקלים הלכה י' והראב"ד השיג עליו ועיין כ"מ שנדחק וכתב שהירושלמי הזה צריך לימוד ורבינו הגדול אהדרינהו לעיינין בגירסתו ממש כשיטת הרמב"ם דתני קדשי מזבח מוציאין הראוי להן מקדשי בדק הבית ומפרש בכה"ג שלא הספיקו שקלים לקרבנות כו' ול"ק קושית הראב"ד דמתני' דמביא מלשכת כלים ומחלק בינייהו דלגירסת רבינו מה דפריך גמרא ממתני' דלשכת הכלים קאי אמ"ש ולא קדשי בדק הבית מקדשי בד"ה וכדפרישית ובכגא דקדשי בד"ה מבד"ה ג"כ לא הוא שיטת הרמב"ם בפירושו ודלא כרש"י שם אלא דפירושו כפשטא כמו בקדשי מזבח מקדושה לקדושה בדידי' קאי ה"נ בקדשי בד"ה ומינה דלפעמים מקדשי בד"ה מוציאין הראוי להן לקדשי מזבח כסוגיא דמעלין בקודש כו' וכדתניא בתוספתא המתפיס תמימים לבד"ה כו' רק דחילוק דבקדשי מזבח אין משנין אף לקדושה חמורה משום שינוי אכילתו משא"כ בקדשי בד"ה לקדושה קלה הוא דאין משנין משא"כ לקדושה חמורה הימנו ולפ"ז מתורץ פסק הרמב"ם בפ"ד מהלכו' תמורה הלכ' י"א כיצד אם הקדיש לבדק היכל לא ישנה לבדק המזבח וכן כל כיוצא בזה וכל מה שהשיג עליו הראב"ד ל"ק כלל דפסק כשיטתו בפירושו וכגירסתו ולא קדשי בדק הבית מקדשי בד"ה והיינו היכא דהקדיש בהדיא לבדק ההיכל לא ישנה לבדק המזבח וכפירושו במתני' דתמורה (ל"ג א') ומדפריך עלה ממתני' דסוף פ"ה דשקלים ומשני כיני ללשכת בד"ה שכיון שאין צורך לבד"ה ונופלין ללשכה חוזרו ונתערבו כמחדש ורשאי לשנות לבד"ה אחר משא"כ לשנות מזה לזה אסור ומה שהקשה הראב"ד ממתני' דשקלים לשכות ועזרות באין מקדשי בד"ה אלמא דאין חילוק בין קדשי היכל לשאר עזרות לק"מ דהתם מסתמא דקדשי בד"ה והרמב"ם מיירי בהקדיש בהדיא לבדק ההיכל לכן אין משנין והוא דומיא דהקדיש כלי לבד"ה בזמן שיש צורך וגם כשאין צורך דוקא ללשכה הוא דנופלין. והא דהקשה הראב"ד דהרי מודה הרמב"ם דמשנין קדשי בד"ה ל"ק דזהו כללא דמעלין בקדש כו' רק בקדשי מזבח אף להעלות אסור משום שינוי אכילתן משא"כ בקדשי בדק הבית מעלין ולא מורידין ומפרשי הירושלמי בק"ע והרא"פ נלחמו יחד בדחוקים רבים: **ח"ג** תני ר"י בר אלעאי שני ארונות היו מהלכין כו' אחד שהיו הלוחות נתונין לתוכו ואחד שהיו שברי לוחות כו'. כ"ה גי' רבינו הגדול וגי' הספרים באחד ס"ת מונח וכן בתוספתא פרק ז' דסוטה תני בזה שילא למלחמה ס"ת כו' ונראה הא דל"ג רבינו משום דלקמן בסוגיא מוכח דלר"י לא היה ס"ת מונח כלל בארון אלא מצד הארון וסתם ר"י הוא ר"י ב"א בר פלוגתיה דר"מ וט"ס בתוספתא ר"י בן לקיש ועיין תוספות דסוטה (מ"ב א') שכתב בזה שילא למלחמה ושברי לוחות כו' ומש"ס ר"ל ט"ס וצ"ל ר"י ב"א ועיין תוס' ביומא נ"ג ב' ד"ה תנן כו' ומוכח מדבריהם דגירסתם ר"י בר אלעאי דהוא סתם ר"י וכולה סוגיא במדת הלוחות הכל מייתי ללוחות ושברי לוחות מונחין בו כו'. ונראה דר"י בר אלעאי דלעיל דס"ל ארון במקומו נגנז לטעמיה אזיל דס"ל הכא שני ארונות היו וזה שהיה באהל מועד עם הלוחות וס"ת מצדו כשיטתיה נגנז במקומו והשני שהיו בו שברי לוחות ונכנס למלחמה זה גלה לבבל ולא קשיא עליה מקראי דר"א דכתיב ויבאהו בבלה עם כלי חמדת בית ד' דקאי על השני ולפ"ז צ"ל דתרי רבנן הוא רבנן דאמרי בלשכת דיר העצים לאו היינו רבנן דס"ל ארון אחד אלא ר"א דהתם ס"ל כרבנן דהכא דאמרי ארון אחד היה אך דבסוגיא דהכא קאמר במדת הארון גם לר"י לוחות ושברי לוחות וצ"ל ע"כ לדידיה דבזה שהיה יוצא למלחמה לא היו מניחין השברי לוחות רק בשעה שהיה יוצא למלחמה וכל"ז היה גם השברי לוחות בארון ששם הלוחות אבל בבבלי ביומא (נג ב) לא משמע הכי מדקאמר מאחר שר"א מלמדנו כו' אלא צ"ל דלא ק"ל דרשה דמחמדת כו' וגם דהדלה כו':

שהן

ריבב"ן

מתני' י"ג שופרות י"ג שולחנות. כלהו מפרש למאי אצטריכו: כנגד דיר העצים. מקום שהיו העצים לצורך המזבח: ששם הארון נגנז. שגנזו יאשיהו המלך כדאיתא ביומא (פ"ד) [פ"ה] (ד' נג) דכתיב (דה"ב לה) ויאמר ללוים המבינים לכל ישראל הקדושים לה' תנו את ארון הקודש בבית אשר בנה שלמה בן דוד מלך ישראל אין לכם משא בכתף: ירושלמי אמר להם אם גולה הוא עמכם לבבל אין עוד אתם מחזירין אותו למקומו אלא עבדו את ה' אלהיכם ואת עמו ישראל. תניא בתוספתא ר' יהודה אומר י"ג השתחויות כנגד י"ג פרצות. ירושלמי מתני' אבא יוסי בר חנין היא דאמר [אבא] יוסי בר חנין כנגד י"ג שערים ברם לרבנן ז' שערים הם בעזרה. על דעתיהון דרבנן היכן היו השתחויות הללו כהדא דתנינן י"ג פרצות היו בו שפרצום מלכי יון וחזרו וגדרום וכנגדן גזרו י"ג השתחויות: **מתני'** שהיה מתעסק. מפרש ביומא פ' הוציאו לו (ד' נד) מאי הוה עביד אמר ר' חלבו מתעסק בקרדומו הוה. תנא דר"י כהנים בעלי מומין היו מתליעין בעצים ונשמטה קרדומו של א' מהן ויצאתה האש ואכלתו ותנן במס' מדות (פ"ב מ"ה) ואיתא בפ"א דיומא (דף טו) ופ' כל קרבנות (דף פה) כל עץ שנמצא בו תולעת פסול ומפרש (שם) בפ' כל קרבנות ל"ש אלא לח אבל יבש גורדו וכשר: משונה מחברותי'. שהיתה גבוהה אותה טבלא של שיש שהיתה ברצפה והארון תחתיה ומת לפי שלא היה לו להראותו מקום הארון שמא ירגישו האומות: ביחוד. בבירור כדאי' בביצה פ"ב גבי אין אופין פת עבה ביו"ט:

תקלין חדתין

תרעיהו. שערי בהמ"ד הגדול: חמי מאי עבדית. מה עשיתי זה השער והיה משבח עצמו: ה"ג תני קדשי מזבח כו'. מוציאין את הראוי להן מקדשי בד"ה. כמ"ש בפרק ד' המקדיש נכסיו והיו בהן דברים הראוים למזבח כו' יקרבו עולות אע"ג דסתם הקדשות לבדק הבית ותניא בתוספתא פ"ק דתמורה המקדיש תמימים לבד"ה אין פודין אותן אלא למזבח וז"ש את הראוי להן: אין קדשי בד"ה מוציאין את הראוי להן מקדשי מזבח. דמקדושה חמורה לקדושה קלה אף בקדשי מזבח גופיה אסור לשנות כדתנן בתמורה (לג א): ה"ג ולא קדשי בד"ה מקדשי בדק הבית. מתניתין היא בתמורה (לג א) א' קדשי מזבח וא' קדשי בד"ה אין משנין אותן מקדושה לקדושה ופירשה הרמב"ם ז"ל כמו שאין משנין בקדשי מזבח גופיה משלמים לעולה וכן להיפך כן אין משנין בבדק הבית מקדושה לקדושה: ופריך והא תנינן כו' והשאר נמכרין ודמיהן נופלין לבד"ה. הרי דמשנין בבד"ה שנמכרין ולוקחין לבד"ה מזה: ומשני כיני מתני' ללשכת בד"ה. וה"ק והשאר מה שאין צורך למה שהוקדשה כעת נמכרין ודמיהן נופלין ללשכת בד"ה ומ"ש ולא קדשי בד"ה מקדשי בד"ה היינו דומיא דאיתך שישנה מזה לבדק הבית אבל ללשכה הוא אחר כך כמו דבר חדש כיון שאין צורך בזה כלל לבדק הבית וגירסת הספרים חסרה ומשובשת:

הדרן עלך פרק אלו הן הממונין

שלשה עשר שופרות. תיבות צרות מלמעלה ורחבות מלמטה ועקומות כשופר וכדמפרש בגמ': י"ג השתחויות. ומפרש בגמרא היכן היו: כנגד דיר העצים. לשכה שבה היו נותנין כל עצי המערכה והיא היתה במקצוע מזרחית צפונית של עזרת נשים: ששם ארון נגנז. על ידי יאשיהו כדמפרש בגמרא: שהיה מתעסק. בקרדומות במלאכתו מתליע את העצים: שהיא משונה. שהיה גבוה אבן אחת משאר אבני הרצפה והבין שנסתלקה משם והוחזרה: ביחוד. בבירור: **גמ'** מפני הרמאים. שלא יהיו הרמאים עושים את עצמם כמטילים לתוכם ויקחו מהם בנחת: תני בשם ר"א וכו' אין דבר כו'. דהא תחלה נאמר כל אשר בביתך והכל בכלל ולמה ליה למימר ולא יותר דבר אלא דקאי על הארון: וכן הוא אומר ולתשובת וגו' בבלה. בתוספתא שם נקט לה בשם ר"ש בפ"ע והכא מביא לראיה דמקרא קמא אפשר לומר דנתבטלה הגזירה מרעה לטובה כמ"ש שאני גוזר גזירה וצדיק מבטלה ודקרא תניין מפורש ויביאהו בבלה. ולכן נקט לה בתוספתא מהאי קרא: ה"ג וכתיב ויהיו וגו' עד היום הזה. דמשמע במקומו נגנז. וכ"ה הגירסא בתוספתא: כתיב ויראו כו' ולא יראו. איידי דמייתי קרא דולא יראו דריש ליה: בדיר העצים. הוא דעת חכמים דיומא שם: בעל מום. שאינו ראוי לעבודה אחרת: מפציל. בודק מתולעת ובבבלי גרסינן מתליע כדתנן כל עץ שיש בו תולעת פסול לעבודה: בלשכת דיר העצים וראה את כו'. מסייע לרבנן: משונה מחברותיה. א' מן הטבלאות של שיש שברצפה ראה גבוה מחברתה והבין שסילקוה מאחר שנסדרה שם: בקורנס. בבבלי הגירסא מתעסק בקרדומו: באוהל מועד. ול"ג שנאמר וארון וגו' דזה הפסוק במעפילים כתיב שלא ראה ה' בהליכתם: ה"ג ויוצא עמהן. ול"ג ופעמים היה מתראה כו' דנכנס כו' משמע כל זמן שהיו במלחמה: דלא חמון כו'. שלא ראו מימיהם ופעם אחד זה בלבד הוא שיצא וכרבנן: בקרית יערים. היה אז עד שהעלוהו דוד משם ומאי הגישה דמשמע שהיה שם אע"כ ב' ארונות היו ועל ארון שהיה עמהם במלחמה אמר הגישה: מאי עבדו ליה רבנן הגישה אלי הציץ. יש מפרשים

לארון

מסורת הש"ס

א) עי' תמורה לג א: ב) מדות פ"ב מ"ג: ג) יומא נד א: ד) תוספתא פרק ב ויומא נג ב: ה) שם נד א: ו) ירושלמי סוטה פ"ח הלכה ג ותוספתא סוטה פ"ז: ז) ספרי פ' בהעלותך:

עין משפט נר מצוה

ב א מיי' פרק ב מערכין הלכה יג והשגות ופרק ד משקלים הל"י וכס"מ ולח"מ:
א ב מיי' פרק ג משקלים הל"ב:
ב ג מיי' שם הל"א:
ג ד מיי' פ"ד מבית הבחירה הל"א:

נוסחת הבבלי

(א) מקדשי בד"ה (א"ר חייא כן הוא מתניתא קדשי מזבח מוציאין את הראוי להן לקדשי בד"ה) אין קדשי בדה"ב כו': (ב) הבדים מן הקודש על פני הדביר כו' מסייע ליה לר"י בר אילעאי כו':

גליון הש"ס

[א] עי' תשובת מהר"ם מרוטנבורג סימן תרלב: [ב] עי' תוספות עירובין דף סג ע"ב ד"ה כל וסוטה דף מג ע"ב ד"ה מפני:

הגהות הגר"א

[א] ה"ג תנן התם קדשי מזבח מוציאין את הראוי להם מקדשי בד"ה אין קדשי בדה"ב מוציאין את הראוי להן מקדשי מזבח ולא קדשי בדק הבית מקדשי בד"ה והא תנינן כלי שמצאו בו וכו'. א"ר חזקיה כיני מתני' ללשכת בדה"ב. כצ"ל וכ"ה במתני' תמורה (לג.) א' קדשי מזבח וא' קדשי בדה"ב אין משנין אותן מקדושה לקדושה ופירשה הרמב"ם ז"ל כמו שאין משנין בקדשי מזבח גופיה משלמי' לעולה וכן להיפוך כן אין משנין בבדה"ב מקדושה לקדושה. ופריך והא תניא וכו' והשאר נמכרין ודמיהן נופלין לבדק הבית הרי דמשנין בבדה"ב שנמכרין ולוקחין לבדה"ב מזה ומשני כיני מתני' ללשכת בדה"ב וה"ק והשאר מה שאין צורך למה שהוקדשה כעת נמכרין ודמיהן נופלין ללשכת בדה"ב ומ"ש ולא קדשי בדה"ב מקדשי בדה"ב היינו דומיא דאיתך שישנה מזה לבדק הבית אבל ללשכ' הוא אח"כ כמו דבר חדש כיון שאין צורך בזה כלל לבדק הבית. וגי' הספרים חסרה ומשובשת: [ב] ה"ג ויאריכו הבדים וגו' ולא יראו החוצה וכתיב ויהיו שם עד היום הזה. וכ"ה בתוספתא ועי' בפירוש מהרא"פ: [ג] ה"ג אחד שהיו לוחות נתונות לתוכו ואחד שהיו שברי לוחות נתונות לתוכו זה שהיו לוחות כו' זה שהיו שברי לוחות נתונות לתוכו היה נכנס ויוצא עמהן

ע"כ. ולא גרסינן ופעמי' שהי' מתראה עמהן ועי' בק"ע. וז"ל הרב בעל תקלין חדתין בתוספתא פ"ז דסוטה הגירסא א' שהיתה התורה נתונה בתוכה כמו בספרים שלנו. ונראה הא דלא גרס רבינו הגדול מהר"א ווילנא ז"ל כמו בתוספתא משום דלקמן בסוגיא דלר"י לא היה ס"ת מונח כלל בארון אלא מצד הארון וסתם ר"י הוא ר"י ב"א בר פלוגתיה דר"מ וט"ס בתוספתא ר"י בן לקיש ועי' תוס' דסוטה (מב.) שכתב בזה שילא למלחמה ושברי לוחות וכו' ומ"ש שם ר"ל ט"ס וצ"ל ר"י ב"א ועי' תוס' יומא (נג:) ד"ה תנן וכו' ומוכח מדבריהם דגירסתם ר"י ב"א דהוא סתם ר"י וכולה סוגיא במדת הלוחות הכל מייתי ללוחות ושברי לוחות מונחין בו וכו'. ועי' במס' שקלים עם פי' תקלין חדתין הנדפס מקרוב ותמצא דבריו ביתר ביאור:

תורה אור השלם א) וַיִּשְׁכַּח יִשְׂרָאֵל אֶת עֹשֵׂהוּ וַיִּבֶן הֵיכָלוֹת וִיהוּדָה הִרְבָּה עָרִים בְּצֻרוֹת וְשִׁלַּחְתִּי אֵשׁ בְּעָרָיו וְאָכְלָה אַרְמְנֹתֶיהָ: [הושע ח, יד] ב) הִנֵּה יָמִים בָּאִים וְנִשָּׂא כָּל אֲשֶׁר בְּבֵיתֶךָ וַאֲשֶׁר אָצְרוּ אֲבֹתֶיךָ עַד הַיּוֹם הַזֶּה בָּבֶלָה לֹא יִוָּתֵר דָּבָר אָמַר יְיָ: [מלכים ב כ, יז] ג) וְלִתְשׁוּבַת הַשָּׁנָה שָׁלַח הַמֶּלֶךְ נְבוּכַדְנֶאצַּר וַיְבִאֵהוּ בָבֶלָה עִם כְּלֵי חֶמְדַּת בֵּית יְיָ וַיַּמְלֵךְ אֶת צִדְקִיָּהוּ אָחִיו עַל יְהוּדָה וִירוּשָׁלָיִם: [דברי הימים ב לו, י] ד) וַיַּאֲרִכוּ הַבַּדִּים וַיֵּרָאוּ רָאשֵׁי הַבַּדִּים מִן הַקֹּדֶשׁ עַל פְּנֵי הַדְּבִיר וְלֹא יֵרָאוּ הַחוּצָה וַיִּהְיוּ שָׁם עַד הַיּוֹם הַזֶּה: [מלכים א ח, ח] ה) וַיַּעְפִּלוּ לַעֲלוֹת אֶל רֹאשׁ הָהָר וַאֲרוֹן בְּרִית יְיָ וּמֹשֶׁה לֹא מָשׁוּ מִקֶּרֶב הַמַּחֲנֶה: [במדבר יד, מד] ו) אוֹי לָנוּ מִי יַצִּילֵנוּ מִיַּד הָאֱלֹהִים הָאַדִּירִים הָאֵלֶּה אֵלֶּה הֵם הָאֱלֹהִים הַמַּכִּים אֶת מִצְרַיִם בְּכָל מַכָּה בַּמִּדְבָּר: [שמואל א ד, ח] ז) וַיֹּאמֶר שָׁאוּל לַאֲחִיָּה הַגִּישָׁה אֲרוֹן הָאֱלֹהִים כִּי הָיָה אֲרוֹן הָאֱלֹהִים בַּיּוֹם הַהוּא וּבְנֵי יִשְׂרָאֵל: [שמואל א יד, יח] ח) וַיֹּאמֶר אוּרִיָּה אֶל דָּוִד הָאָרוֹן וְיִשְׂרָאֵל וִיהוּדָה יֹשְׁבִים בַּסֻּכּוֹת וַאדֹנִי יוֹאָב וְעַבְדֵי אֲדֹנִי עַל פְּנֵי הַשָּׂדֶה חֹנִים וַאֲנִי אָבוֹא אֶל בֵּיתִי לֶאֱכֹל וְלִשְׁתּוֹת וְלִשְׁכַּב עִם אִשְׁתִּי חַיֶּךָ וְחֵי נַפְשֶׁךָ אִם אֶעֱשֶׂה אֶת הַדָּבָר הַזֶּה: [שמואל ב יא, יא]

לֹא הֲוָה בְּנֵי נָשׁ דִּילְעוֹן בְּאוֹרַיְיתָא [ראה ביאורנו לעיל (ע"א)]. ויש שהוסיפו בגירסת הגמ', 'או חולים המוטלים באשפה' [-עניים חולים] (תשב"ץ ג, קצ. מובא בביאור הגר"א יו"ד רמט, כ). ■ להלכה, צדקה לחולים עניים, או שאין להם לחם לאכול בזמן הרעב, עדיפה ממצות בית הכנסת [אך מצות צדקה לעניים בריאים, נחלקו הפוסקים האם עדיפה ממצות בית הכנסת] (שו"ע יו"ד רמט, טז, ודרך אמונה מתנות עניים ח, מ).

קָדְשֵׁי הַמִּזְבֵּחַ מוֹצִיאִין אֶת הָרָאוּי לָהֶן מִקָּדְשֵׁי בֶּדֶק הַבַּיִת - שאם נגמרו השקלים של תרומת הלשכה, קונים קרבנות ציבור מכסף המיועד לבדק הבית (משנת אליהו, ע"פ רמב"ם שקלים ד, י). ויש מפרשים, שהמקדיש לבדק הבית דבר הראוי להיקרב בעצמו על גבי המזבח [על אף שעבר על 'לא תעשה'], פודים אותו ומקריבים אותו על המזבח, והדמים יפלו לבדק הבית (תקלין חדתין, וראה רמב"ם ערכין ה, ה).

אֵין קָדְשֵׁי בֶּדֶק הַבַּיִת מוֹצִיאִין אֶת הָרָאוּי לָהֶן מִקָּדְשֵׁי מִזְבֵּחַ - דבר שהקדישוהו עבור המזבח, אין משתמשים בו לצורך בדק הבית, שאין משנים מקדושה חמורה לקדושה קלה (משנת אליהו ותקלין חדתין). ובהגהות הגר"א הוסיף (ע"פ רמב"ם תמורה ד, יא) **וְלֹא קָדְשֵׁי בֶּדֶק הַבַּיִת מִקָּדְשֵׁי בֶּדֶק הַבַּיִת** - שיש חילוק בדרגות הקדושה של בדק הבית, כגון שקדושת ההיכל חמורה מקדושת העזרה והמזבח, ולכן דבר שהוקדש לצורך ההיכל, אין משנים אותו לקדושה קלה יותר של קדושת העזרה או המזבח (חי' מרן רי"ז הלוי שם, בדעת הרמב"ם. וראה שם בדעת רש"י והראב"ד שאין חילוק בקדושת דברים שהוקדשו לבדק הבית).

וְהָא תָּנֵינָן כְּלִי שֶׁמָּצְאוּ בּוֹ צוֹרֶךְ לְבֶדֶק הַבַּיִת מַנִּיחִין אוֹתוֹ וְכוּ', ומאחר שלא הוסיפה המשנה שאפשר לקנות בדמי הכלי גם קרבנות [באופן שנגמרו השקלים], משמע שאין קונים קרבנות בכסף של בדק הבית. ומתרצת הגמ' שהמשנה אינה עוסקת באופן שצריכים כסף לקניית קרבנות, ולכן מניחים את הדמים בלשכת בדק הבית [ואכן אם יהיה צורך, יקנו בהם קרבנות] (בהה"ל שקלים ד, י, בדעת הרמב"ם שם).

ויש שפירש את קושית הגמ' [ע"פ גירסת הגר"א הנ"ל (ד"ה אין)], שבברייתא מבואר שאין משנים מקדושה לקדושה בקדשי בדק הבית, ואילו במשנה מבואר שמוכרים כלי שהוקדש עבור מטרה אחת וקונים בו דברים אחרים. ומתרצת הגמ', שהאיסור הוא דוקא כשמשנה מיד מקדושה לקדושה אחרת, ולא התירה משנתנו אלא למכור [חפץ שאין בו צורך כלל] ולהניח את הדמים בלשכת בדק הבית [שהדמים שבלשכה מיועדים לכלל צרכי בדק הבית], ואחר כך יהיה ניתן להשתמש בו כפי הצורך, ואין זה נחשב שינוי מקדושה לקדושה (משנת אליהו ותקלין חדתין).

פרק שישי - שלשה עשר שופרות

מִשְׁנָה. הָיוּ מִשְׁתַּחֲוִים בְּאַרְבַּע עֶשְׂרֵה וְכוּ', ואלו שלא השתחוו שם, סברו שהארון גלה לבבל ולא נגנז בדיר העצים (תוס' יו"ט).

גְּמָרָא. וְלֹא יֵרָאוּ הַחוּצָה. ובהגהות הגר"א הוסיף **'וּכְתִיב וַיִּהְיוּ שָׁם עַד הַיּוֹם הַזֶּה'**, שמשמעות הכתוב שהארון נגנז שם לעולם. אכן, בגמ' יומא (נד, א) הביאו דרשה זו והקשו שאין הכרח לומר כן במשמעות הכתוב.

בּוֹלְטִין וְיוֹצְאִין - שהיו דוחקים ובולטים בפרוכת, שאף בבית ראשון שהיה קיר מבדיל בין הקודש ובין קודש הקדשים, היתה פרוכת פרוסה כנגד הפתח (רש"י יומא נד, א). ואף שהבדים לא היו ארוכים כל כך, הם בלטו בדרך נס להראות חיבתם של ישראל (תוס' מנחות צח, ב ד"ה דוחקין).

שֶׁהִיא מִשְׁתַּנָּה מֵחַבְרוֹתֶיהָ, שהיה ניכר שהוציאו את המרצפת כדי לגנוז תחתיה את הארון והחזירוה (תקלין חדתין, ע"פ רש"י יומא נד, א). ואף שמעשה זה היה בבית שני, והארון נגנז על ידי יאשיהו עוד בימי בית ראשון [כמבואר להלן בגמ'], רצפת העזרה נשארה כמות שהיתה בבית ראשון. ויש שפירש, שמחמת קדושת הארון השתנה גוון המרצפת (רבינו משולם).

שְׁנֵי אֲרוֹנוֹת, שעוד קודם הציווי על מלאכת המשכן, עשה משה על פי ציווי ה' ארון עץ ללוחות השניות, ובתחילה היו מונחים בו גם שברי הלוחות, ולאחר מכן בנה בצלאל ארון מצופה זהב למשכן, והעבירו אליו את הלוחות, ושברי הלוחות נשארו בארון העץ (רש"י דברים י, א; תוס' עירובין סג, ב ד"ה כל זמן).

הָיוּ מְהַלְּכִין עִם יִשְׂרָאֵל בַּמִּדְבָּר, ונשארו עם ישראל אף לאחר כניסתם לארץ ישראל [כמבואר בהמשך הגמ'], עד שנבנה בית המקדש, שאז גנזו את ארונו של משה, והניחו את שברי הלוחות עם הלוחות בארון הזהב (תוס' עירובין סג, ב ד"ה כל זמן וריטב"א שם), שכבר באו אל המנוחה ואל הנחלה ולא הוצרכו לארון לצאת בו למלחמות (העמק דבר דברים לא, כו, בדעת תוס' שם).

אֶחָד שֶׁהָיְתָה הַתּוֹרָה נְתוּנָה בְּתוֹכוֹ - שמלבד הלוחות היה מונח בו גם ספר התורה שכתב משה (קרבן העדה). ובהגהות הגר"א גרס **'שֶׁהָיוּ הַלּוּחוֹת נְתוּנִין לְתוֹכוֹ'**, שלפי גירסתו נאמרה ברייתא זו על ידי רבי יהודה בר אלעאי, הסובר שספר התורה היה מונח מחוץ לארון (ראה משנת אליהו).

וְאַחֵר שֶׁהָיוּ שִׁבְרֵי לוּחוֹת נְתוּנִין בְּתוֹכוֹ. וגובהו של ארון זה היה תשעה טפחים, ולא היו עליו כרובים, ויתכן שגם כפורת לא היתה עליו, ולא היתה בו את מעלת הארון להיות 'נושא את נושאיו' (חתם סופר שבת צב, א). וארון זה היה מונח באהלו של משה (מרומי שדה סוטה מג, א), או שהיה מונח באחד מבתי הכנסת או מבתי המדרש במשמרת קדושה וכבוד (יפה מראה). וגם ארון זה נקרא 'ארון הברית' והיה עליו 'תורת ארון' לכמה דינים, ונשיאתו היתה בכתף על ידי הכהנים [והוא מלבד דין נוסף של נשיאת כלי המשכן על ידי בני לוי, הכולל גם את הארון השני שהיה בכלל כלי המשכן] (חי' מרן רי"ז הלוי מכתבים שבסוף הספר, בדעת הרמב"ם). אכן האיסור של תשמיש המיטה כאשר הארון אינו מונח במקומו, לא נאמר על ארון זה (תוס' עירובין סג, ב ד"ה כל זמן).

הָיָה נִכְנָס וְיוֹצֵא עִמָּהֶן - למלחמה (תקלין חדתין; ביאור הגר"ח קניבסקי). ועל ארון זה נאמר שהיה נוסע לפניהם דרך שלשת ימים (במדבר י, לג), שהיה מקדים לפניהם דרך שלשת ימים לתקן להם מקום חניה [בשונה מהארון שהיו בו הלוחות, שהיה נוסע עם הלויים באמצע המחנות] (רש"י שם, וכך פי' בקרבן העדה בדברי הגמ' כאן).

וּפְעָמִים שֶׁהָיָה מִתְרָאֶה עִמָּהֶן - שלפעמים היה נראה להם בשעת המלחמה, אך לא כל הזמן, משום שהיה מונח בריחוק מקום, אצל המלך ושוטריו (ע"פ מהר"א פולדא, מנחם משיב נפש וביאור הגר"ח קניבסקי, ובהגהות הגר"א לא גרס מילים אלו).

■ המשך במילואים עמ' 100 ■

סְכָךְ שֶׁהוּא כְּקֵירוּי שֶׁעֲדַיִין לֹא נִבְנָה בֵּית הַבְּחִירָה. שהיתה ביד דוד קבלה שבית המקדש יבנה בירושלים, ולכן כשהובא הארון לירושלים, לא רצה להכניסו לבית מקורה עד שיבנה בית המקדש (רד"ק שמואל ב ו, יז). וזו היתה כוונתו של אוריה באומרו 'הארון וישראל יושבים בסוכות', שכיון שהיה תרתי לריעותא, שישראל במלחמה, והארון יושב באוהל, החמיר על עצמו שלא לשמש מיטתו (ע"פ קרבן העדה, תקלין חדתין, ותוס' עירובין סג, ב. וראה בתוס' שם שנכון יותר לגרוס 'סכך שלא בקירוי', כגירסת הגר"א כאן).

וּמַקְלוֹ שֶׁל אַהֲרֹן וּפְרָחָיו, שאף שהפרחים הפכו לשקדים [כמבואר בכתוב (במדבר יז, כג)], נשארו מקצת פרחים שלא הפכו לשקדים (תוספות ישנים יומא נב, ב), כדי להגדיל את הנס (ריטב"א שם), וכמרומז בלשון הכתוב (שם), שבתחילה נאמר 'והנה פרח', בפרחים שנשארו לעולם, ובהמשך נאמר 'ויוצא פרח', שהוציא פרחים נוספים שגמלו לשקדים (דעת זקנים שם).

יֹאשִׁיָּהוּ גְּנָזוֹ, ולדעת הסוברים שהארון גלה לבבל, יש לפרש שמחריבי הבית מצאו את מקום הגניזה והוציאו משם את הארון והגלוהו (גבורת ארי יומא נג, ב).

כֵּיוָן שֶׁרָאָה שֶׁכָּתוּב יוֹלֵךְ ה' אוֹתְךָ וְגוֹ' – שמצאו בימיו ספר תורה [שהטמינו כשׂשרף אחז את התורה], ונפתח בפסוק זה (ראה רש"י מלכים ב כב, ח ואילך), והבין שזה סימן רע (ראה רבינו בחיי דברים י, א; יפה מראה).

עָמַד וּגְנָזוֹ, ואף שידע שגם שאר הכלים עתידים לגלות לבבל, גנז דוקא את הארון משום שהוא המקודש מכולם. ועוד, שראה בו סימן, שהבדים שהאריכו בימי שלמה בדרך נס [ראה ביאורנו לעיל (טו, ב ד"ה בולטין)] חזרו ונתקצרו למידתם הראשונה, ומזה הבין שהארון מזומן לנסיעה ומתכנס והולך (ראה רבינו בחיי דברים י, א, ראה שם טעם נוסף).

וַיֹּאמֶר לַלְוִיִּם הַמְּבִינִים וְגוֹ' תְּנוּ אֶת אֲרוֹן הַקֹּדֶשׁ בַּבַּיִת אֲשֶׁר בָּנָה שְׁלֹמֹה, שהפסוק אינו מתפרש כפשוטו, שהרי הארון היה מונח כבר בבית (תוס' רא"ש הוריות יב, א; קרבן העדה), ואף אם הוציאוהו מסיבה כלשהי, לא היה לו להאריך בדיבורו ולפרש 'בבית אשר בנה שלמה' וגו', ובהכרח יש לפרש שאמר להם שיוציאו את הארון ממקומו, ויניחוהו במקום סתר שהכין שלמה המלך תחת הבית בשעה שבנאו [לפי שידע שסופו ליחרב] (תוס' רא"ש שם, וראה רמב"ם בית הבחירה ד, א).

שֶׁבּוֹ שׁוֹלְקִין אֶת הָעִיקָּרִין, שבדרך נס הספיק מעט שמן ולא נבלע בעיקרין (ראה כריתות ה, א, ורבינו גרשום וחי' הגרי"ז שם). אכן, גם לדעה זו, אפשר היה לעשות את השמן שלא בדרך נס, על ידי שליקת העיקרים במים [ראה להלן בסמוך בגמ' ובביאורנו שם], ובאופן זה נאמר איסור עשיית שמן במתכונת שמן המשחה [שלא בא הכתוב להזהיר שלא יעשוהו בדרך נס] (חי' הגרי"ז שם).

שׁוֹלְקָן הָיָה בְּמַיִם וְנוֹתֵן שֶׁמֶן עַל גַּבֵּיהֶן – שכיון שהיה רק מעט שמן, הספיג תחילה את העיקרין במים כדי שלא יספגו הרבה שמן, ולאחר שהוציאם מהמים שפך עליהם את השמן כדי שיקלוט את ריחם (תקלין חדתין, ע"פ רש"י הוריות יא, ב). ויש מפרשים, שהשרה את העיקרים במים [לאחר שחיקתם] ופלטו את כוחם במים, ונטל את המים ועירב בהם את השמן, ובישל את המים ואת השמן, עד שהתאדו המים ונשאר השמן (רמב"ם כלי המקדש א, ב). ולשני הפירושים אין מחלוקת להלכה בין התנאים, אלא שנתנו עצה טובה לשלוק את העיקרים במים כדי לקיים את השמן (חי' הגרי"ז כריתות ה, א).

אֵין מוֹשְׁחִין הַמְּלָכִים אֶלָּא עַל גַּבֵּי הַמַּעְיָן, לסימן טוב, 'כדי שתימשך מלכותם' (הוריות יב, א), דהיינו שתימשך לזרעם אחריהם לעולם (אברבנאל מלכים א, א; כסף משנה מלכים א, יא), ודוקא את מלכי בית דוד מושחין על המעיין (רמב"ם מלכים שם; אברבנאל הקדמה לשופטים), שאילו מלכי ישראל בלאו הכי אין מלכותם נמשכת לעולם (כסף משנה שם, ע"פ הרמב"ם שם, ט). ויש שפירשו, שהסימן הוא שתימשך מלכותו של הנמשח עצמו (יפה מראה; מאירי ועיין יעקב הוריות שם), ולפי זה, גם את מלכי ישראל משחו על המעיין (יפה מראה, וראה שער יוסף [להחיד"א] הוריות שם, שתמה עליו מדברי הרמב"ם).

אֵין מוֹשְׁחִין מֶלֶךְ בֶּן מֶלֶךְ אֶלָּא מִפְּנֵי הַמַּחֲלוֹקֶת, שכאשר יש מחלוקת אין המלכות עוברת בירושה, ולכן צריכים למשוח את המלך כדי להמליכו בתחילה (רש"י כריתות ה, ב). ויש מפרשים, שמשיחת בן מלך מפני המחלוקת אינה אלא כדי לסלק את המחלוקת (רמב"ם מלכים א, יב), ולהודיע לכולם שהוא המלך לבדו (רמב"ם כלי המקדש א, יא).

מִפְּנֵי מָה נִמְשַׁח שְׁלֹמֹה, שאף שלא היה בנו הגדול של דוד, הרי היתה מלכותו על פי נתן נביא ה' (מהרש"א הוריות יא, ב), ועל פי ציויו של דוד המלך, ובכוח המלך להחליט מי מבניו ירש את מלכותו (ערוך לנר כריתות ה, ב).

אֵין מוֹשְׁחִין כֹּהֲנִים מְלָכִים וְכוּ' עַל שֵׁם לֹא יָסוּר שֵׁבֶט מִיהוּדָה, שלאחר שזכה שבט יהודה במלכות, שוב 'לא יסור' ממנו שבט המלוכה, ואין להמליך מלכים אלא משבט יהודה [אך קודם לבחירת דוד המלך, מלך שאול לפי שעה, אף שלא היה משבט יהודה], ואף אם הוצרכו להעמיד מלכים משאר השבטים לפי שעה, אין מושחים אותם, שלא יהא עליהם הוד מלכות, אלא יהיו כמו שופטים ושוטרים. ואף שהלכה זו נוהגת בכל השבטים, הזכירו 'כהנים' לומר שאף שהם בעצמם ראויים למשיחה, אין מושחים אותם לשם מלכות, וכל שכן שאר השבטים (רמב"ן בראשית מט, י, אולם ראה רמב"ם מלכים א, ח, שמלך ישראל שנמשח ע"פ נביא, 'הרי זה מלך וכל מצות המלכות נוהגות בו').

לֹא יִהְיֶה לַכֹּהֲנִים הַלְוִיִּם, שלדעה זו יש איסור מיוחד על הכהנים הלוים שיהיה להם כל מלכות שהיא [ומשמע שכל שבט לוי בכלל האיסור (חקרי לב או"ח קכ)], לפי שהופרשו לעבודת ה' בלבד ולא למלכות (רמב"ן שם). או כדי שלא ירום לבבו כשהוא מחזיק בגדולת המלכות והכהונה יחד (חתם סופר כתובות יג, ב). או כדי שמינויו למלך לא יסיח את דעתו מהדבקות בה' הנצרכת לכהן, וכדי שאם יחטא, לא ימשכו כל העם אחריו בהיותו המכפר והמרצה עליהם לאביהם שבשמים (משך חכמה ויקרא ד, כא).

צִדְקִיָּהוּ שֶׁצִּידֵּק עָלָיו מִדַּת הַדִּין וְכוּ' וַיַּסֵּב אֶת שְׁמוֹ צִדְקִיָּהוּ, שהקב"ה שם את הדבר בפיו של נבוכדנצר, על שם שצדקיהו צידק עליו את מידת הדין (יפה מראה), ובבבלי (הוריות יא, ב) מצינו, שנבוכדנצר אמר לו 'י-ה יצדיק עליך את הדין', שבני דורו של צדקיהו היו חוטאים, ומפני זכותו של צדקיהו ניצלו מהגלות (ראה ערכין יז, א), ואמר לו נבוכדנצר שאם גם הוא יחטא, יצדיק הקב"ה את הדין לקיים את גזירת הגלות [וכפי שהיה לבסוף שעבר על שבועתו וגלו] (מהרש"א הוריות שם).

המשך במילואים עמ' 101

השמונה בגדים והכין הוא המשוח שכהן: והלא הארון בציון היה. בימי דוד והיך קאמר והארון יושב בסוכות אלא ודאי דעל הארון השני שיוצא עמהם למלחמה קאמר: סכך שהוא בקירוי. שהיה יושב באוהל שעדיין לא נבנה בה"מ ולכך קורא אותו סוכה לשון סכך בעלמא והואיל והארון לא היה מיושב וישראל במלחמה המחיר אוריה על עצמו שלא לשמש המטה: נגנז עמו צנצנת המן. דכתיב בארון אשר אועד לך שמה וכתיב בצנצנת המן ותן שמה מלא העומר מן ויליף שמה שמה גזירה שוה: וצלוחית שמן המשחה. דכתיב בו שמן משחת קודש יהיה זה לי לדורותיכם וכתיב גבי צנצנת למשמרת לדורותיכם ויליף דורות דורות: ומקלו של אהרן. דכתי׳ למשמרת לאות לבני מרי ובצנצנת כתיב למשמרת: וארגז שהושיבו פלשתים אשם לאלהי ישראל. דכתיב תשימו בארגז מצידו אלמא

והלא ארון בציון היה מה עבדין ליה רבנן סכך שהוא [א] בקירוי שעדיין לא נבנה בית הבחירה משנגנז[ה] הארון [א]נגנז עמו צנצנת המן וצלוחית שמן המשחה ומקלו של אהרן ופרחיו ושקדיו וארגז שהשיבו פלשתים אשם לאלהי ישראל מי גנזו יאשיהו גנזו כיון שראה שכתוב [א] יולך ה׳ אותך ואת מלכך אשר תקים עליך אל גוי אשר לא ידעת אתה ואבותיך עמד וגנזו הדא הוא דכתיב [ב] ויאמר ללוים המבינים ולכל ישראל הקדושים לה׳ תנו את ארון הקדש בבית אשר בנה שלמה בן דוד מלך ישראל אין לכם משא בכתף אמר להם אם גולה הוא עמכם לבבל [ה] אין אתם מחזירין אותו עוד למקומו אלא [ב] עתה עבדו את ה׳ אלהיכם ואת עמו ישראל: [ב] פטום שמן המשחה [ג] ואתה קח לך וגו׳ וקידה חמש מאות וגו׳ שהן אלף וחמש מאות מנים: שמן זית הין שנים[ו] עשר לוג שבו שולקין את העיקרין [ג] דברי ר"מ רבי יהודה אומר [ב]שולקן היה במים ונותן שמן על גביהן משהיה קולט את הריח היה מעבירו כדרך שהפטמין עושין הדא הוא דכתיב [ד] שמן משחת קדש וגו׳ תני[ג] רבי יהודה בי רבי אילעי שמן המשחה שעשה משה במדבר מעשה נסים נעשה בו מתחלה ועד סוף שמתחלה לא היה בו אלא שנים עשר לוג שנאמר שמן זית הין אם לסוף בו את העיקרין לא היה בו ספק על אחת כמה וכמה שהאור בולע והעצים בולעים והיורה בולעת וממנו נמשחו המשכן וכל כליו השולחן וכל כליו המנורה וכל כליה וממנו נמשחו אהרן כהן גדול ובניו כל שבעת ימי המלואי׳ וממנו נמשחו כהנים גדולים ומלכים מלך בתחלה טעון משיחה [ד] מלך בן מלך [ג]אין טעון משיחה מ"ט [ה] קום משחהו כי זה הוא זה טעון משיחה ואין בנו טעון משיחה אבל [ד]כ"ג בן כ"ג אפי׳ עד עשרה דורות טעון משיחה וכולו קיים לעתיד לבא הה"ד [ו] שמן משחת קודש יהיה זה לי לדורותיכם: אין[ד] מושחין המלכים [ה]אלא ע"ג המעיין שנא׳ [ז] והרכבתם את שלמה בני על הפרדה אשר לי והורדתם אותו אל גיחון ומשח אותו שם צדוק הכהן ונתן הנביא למלך על ישראל אין[ו] מושחין מלך בן מלך אלא [ה] מפני המחלוקת מפני מה נמשח שלמה מפני מחלוקתו של אדוניהו יואש מפני עתליהו יהואחז מפני יהויקים אחיו שהיה גדול ממנו ב׳ שנים יהוא מפני יורם לא כן כתיב [ה] קום משחהו כי זה הוא זה טעון משיחה ואין מלכי ישראל טעונין משיחה [ו] אלא יהואחז מפני יהויקים אחיו שהיה גדול ממנו שתי שנים ולא יאשיהו גנזו הדא אמרה [ו]באפרסמון נמשח: אין מושחין המלכים אלא מן הקרן שאול[ז] ויהוא נמשחו מן הפך היתה מלכותן מלכות עוברת דוד ושלמה נמשחו מן הקרן היתה מלכותן מלכות קיימת: [ז] אין מושחין כהנים מלכים אמר רבי (יונה אמר ר׳ אבי) יודה ענתונדרייא על שם [ח] לא יסור שבט מיהודה אמר ר׳ חייא בר אדא [ט] למען יאריך ימים על ממלכתו הוא ובניו בקרב ישראל מה כתיב בתריה לא יהיה לכהנים הלוים א"ר[ז] יוחנן הוא יוחנן הוא יהואחז והא כתיב [י] הבכור יוחנן בכור למלכות א"ר יוחנן הוא שלום הוא צדקיהו והכתיב הג׳ צדקיהו והרביעי שלום ג׳ לתולדות ד׳ למלכות צדקיהו שצידק עליו מדת הדין שלום שבימיו שלמה מלכות בית דוד (ריש לקיש אמר) לא שלום הוה שמיה ולא צדקיהו הוה שמיה אלא מתניה הדא הוא דכתיב [כ] וימלך מלך בבל את מתניה דודו תחתיו ויסב את שמו צדקיהו: א"ר[ח] יוחנן [ג] באמה של ששה טפחים היה הארון עשוי מאן תנא באמה של ששה טפחים ר׳ מאיר היא דתנן [ט] ר׳ מאיר אומר [ז]כל האמות היו בבינונית ר׳ יהודה אומר אמות הבנין ששה של כלים חמשה על [י] דעתיה דר"מ דו אמר באמה של ו׳ טפחים היה הארון עשוי אורכו של ארון ט"ו טפחים דכתיב [ל] אמתים וחצי ארכו אמתא אשיתא ואמתא אשיתא ופלגות אמתא תלתא וארבעה[כ] לוחות היו בו שנים שלמים ושנים שבורים דכתיב [מ] אשר שברת ושמתם בארון הלוחות היו כל אחד וא׳ ארכו ו׳ טפחים [ד] רחבו [ו] (שלשה) ששה ותן ארכן של לוחות לאורכו של ארון נשתייר שם שלשה טפחים תן

משנת אליהו

שהן אלף ות"ק מנין. הך סוגיא פליגא אסוגיא דבבלי ריש כריתות (ה׳ א׳) דסוגיא דילן ס"ל כפשטיה דקרא דכתיב קח לך בשמים ראש מר דרור ת"ק וקנמן בשם מחציתו מחליתו דמר דרור שהוא ר"ן וקנה בשם ר"ן וקדה ת"ק הרי ט"ו מאות מנין. וסוגיא דבבלי שם מחליתו דכתיב בקנמון בשם ר"ל שיביא בב׳ פעמים משום הכרעות ובאמת יהיה ת"ק והוי ביחד אלף תש"ן וכ"פ הרמב"ם בפ"ק דהלכות כלי המקדש כגמרא דבבלי ולסוגיא דירושלמי לא קשה מידי ל"ל דקמ"ל פירושא דקרא להוציא מאוקימתא דבבלי כנ"ל: **ה"ג** ורחבן שלשה תן רוחבן של לוחות לאורכו של ארון כו׳. והכי גרסינן בירושלמי פרק במה דמעניק הלוחות היו אורכן ששה ורוחבן ג׳ כו׳ ובבבלי בב"ב (י"ד א׳) הגירסא אורכן ששה ורוחבן ששה ועוביין ג׳ ומפרש רש"י בדר"מ שהיו מונחות זה אצל זה ולא חשיב רק של הלוחות ולא דשברי לוחות וס"ל דשברי לוחות היו מונחים תחת הלוחות דגאורכען א"א

תורה אור השלם א) יוֹלֵךְ יְיָ אֹתְךָ וְאֶת מַלְכְּךָ אֲשֶׁר תָּקִים עָלֶיךָ אֶל גּוֹי אֲשֶׁר לֹא יָדַעְתָּ אַתָּה וַאֲבֹתֶיךָ וְעָבַדְתָּ שָּׁם אֱלֹהִים אֲחֵרִים עֵץ וָאָבֶן: [דברים כח, לו] ב) וַיֹּאמֶר לַלְוִיִּם הַמְּבִינִים לְכָל יִשְׂרָאֵל הַקְּדוֹשִׁים לַייָ תְּנוּ אֶת אֲרוֹן הַקֹּדֶשׁ בַּבַּיִת אֲשֶׁר בָּנָה שְׁלֹמֹה בֶן דָּוִיד מֶלֶךְ יִשְׂרָאֵל אֵין לָכֶם מַשָּׂא בַּכָּתֵף עַתָּה עִבְדוּ אֶת יְיָ אֱלֹהֵיכֶם וְאֵת עַמּוֹ יִשְׂרָאֵל: [דברי הימים ב׳ לה, ג] ג) וְאַתָּה קַח לְךָ בְּשָׂמִים רֹאשׁ מָר דְּרוֹר חֲמֵשׁ מֵאוֹת וְקִנְּמָן בֶּשֶׂם מַחֲצִיתוֹ חֲמִשִּׁים וּמָאתָיִם וּקְנֵה בֹשֶׂם חֲמִשִּׁים וּמָאתָיִם: וְקִדָּה חֲמֵשׁ מֵאוֹת בְּשֶׁקֶל הַקֹּדֶשׁ וְשֶׁמֶן זַיִת הִין: [שמות ל, כג-כד] ד) וְעָשִׂיתָ אֹתוֹ שֶׁמֶן מִשְׁחַת קֹדֶשׁ רֹקַח מִרְקַחַת מַעֲשֵׂה רֹקֵחַ שֶׁמֶן מִשְׁחַת קֹדֶשׁ יִהְיֶה: [שמות ל, כה] ה) וַיִּשְׁלַח וַיְבִיאֵהוּ וְהוּא אַדְמוֹנִי עִם יְפֵה עֵינַיִם וְטוֹב רֹאִי פ וַיֹּאמֶר יְיָ קוּם מְשָׁחֵהוּ כִּי זֶה הוּא: [שמואל א׳ טז, יב] ו) וְאֶל בְּנֵי יִשְׂרָאֵל תְּדַבֵּר לֵאמֹר שֶׁמֶן מִשְׁחַת קֹדֶשׁ יִהְיֶה זֶה לִי לְדֹרֹתֵיכֶם: [שמות ל, לא] ז) וַיֹּאמֶר הַמֶּלֶךְ לָהֶם קְחוּ עִמָּכֶם אֶת עַבְדֵי אֲדֹנֵיכֶם וְהִרְכַּבְתֶּם אֶת שְׁלֹמֹה בְנִי עַל הַפִּרְדָּה אֲשֶׁר לִי וְהוֹרַדְתֶּם אֹתוֹ אֶל גִּחוֹן: וּמָשַׁח אֹתוֹ שָׁם צָדוֹק הַכֹּהֵן וְנָתָן הַנָּבִיא לְמֶלֶךְ עַל יִשְׂרָאֵל וּתְקַעְתֶּם בַּשּׁוֹפָר וַאֲמַרְתֶּם יְחִי הַמֶּלֶךְ שְׁלֹמֹה: [מלכים א׳ א, לג-לד] ח) לֹא יָסוּר שֵׁבֶט מִיהוּדָה וּמְחֹקֵק מִבֵּין רַגְלָיו עַד כִּי יָבֹא שִׁילֹה וְלוֹ יִקְּהַת עַמִּים: [בראשית מט, י] ט) לְבִלְתִּי רוּם לְבָבוֹ מֵאֶחָיו וּלְבִלְתִּי סוּר מִן הַמִּצְוָה יָמִין וּשְׂמֹאול לְמַעַן יַאֲרִיךְ יָמִים עַל מַמְלַכְתּוֹ הוּא וּבָנָיו בְּקֶרֶב יִשְׂרָאֵל: לֹא יִהְיֶה לַכֹּהֲנִים הַלְוִיִּם כָּל שֵׁבֶט לֵוִי חֵלֶק וְנַחֲלָה עִם יִשְׂרָאֵל אִשֵּׁי יְיָ וְנַחֲלָתוֹ יֹאכֵלוּן: [דברים יז, כ-יח, א] י) וּבְנֵי יֹאשִׁיָּהוּ הַבְּכוֹר יוֹחָנָן הַשֵּׁנִי יְהוֹיָקִים הַשְּׁלִשִׁי צִדְקִיָּהוּ הָרְבִיעִי שַׁלּוּם: [דברי הימים א׳ ג, טו] כ) וַיַּמְלֵךְ מֶלֶךְ בָּבֶל אֶת מַתַּנְיָה דֹדוֹ תַּחְתָּיו וַיַּסֵּב אֶת שְׁמוֹ צִדְקִיָּהוּ: [מלכים ב׳ כד, יז] ל) וְעָשׂוּ אֲרוֹן עֲצֵי שִׁטִּים אַמָּתַיִם וָחֵצִי אָרְכּוֹ וְאַמָּה וָחֵצִי רָחְבּוֹ וְאַמָּה וָחֵצִי קֹמָתוֹ: [שמות כה, י] מ) וְאֶכְתֹּב עַל הַלֻּחֹת אֶת הַדְּבָרִים אֲשֶׁר הָיוּ עַל הַלֻּחֹת הָרִאשֹׁנִים אֲשֶׁר שִׁבַּרְתָּ וְשַׂמְתָּם בָּאָרוֹן: [דברים י, ב]

תן מהם חצי טפח לכל כותל. שהרי מבחוץ נמדד אמתיים וחצי ארכו: ה"ג תן רחבן של לוחות לרחבו של ארון: ה"ג חצי טפח מכאן וחצי טפח מכאן לכותל נשתיירו שני טפחים לשילוט. וה"פ לשילוט שתהא ס"ת נכנסת ויוצאת בריוח לפי שהיתה מונחת אורכה לרוחב הארון דהיינו באותן שני טפחים שנשתיירו באורך הארון וס"ת עביה שני טפחים וארכה ששה טפחים והיתה מונחת בדוחק באותן שני טפחים שבאורך לכך היה הארון רוחב יותר ב"ט לשילוט וליטלה כרצונו: וההן ארון. והאי ארון נמי כלי הוא שהרי מיטלטל בשעת הנסיעה: ה"ג ורחבן שלשה תן ארכן של לוחות לארכו של ארון: אצבע לכתלים מכאן. שהטפח ד' אצבעות: חצי טפח מכאן וכו' לשילוט. ליטול הלוחות מן הארון לעת הצורך: נתן של זהב. הפנימית בשל עץ האמצעי ושל עץ נתן בשל זהב החיצון: להביא שפתו העליונה. של

נוסחאות ישנות

תן מהם חצי טפח לכל כותל נשתייר שני טפחים לספר תורה רחבו של ארון תשעה טפחים דכתיב א) אמה וחצי רחבו אמתא אשיתא ופלגות אמתא תלתא [א] וארבעה לוחות היו בו שנים שלימים ושנים שבורים דכתיב ב) אשר שברת ושמתם בארון הלוחות היו כל אחד ואחד ארכן ששה טפחים ורחבן ששה טפחים [ב] תן רחבן של לוחות לרוחבו של ארון נשתייר שם שלשה טפחים חצי טפח מכאן לכותל זה וחצי טפח מכאן לכותל זה וטפחיים לשילוט מקום שספר תורה (א) מונח ר"ש בן לקיש אמר באמה בת חמשה טפחים היה הארון עשוי מאן תנא באמה בת חמשה טפחים ר' יהודה דתנינן תמן ר' יהודה אומר אמת הבנין ששה* של הכלים חמשה וההן ארון כלי הוא על דעתיה דרבי יהודה דו אמר באמה של חמשה טפחים היה אורכו* עשוי שנים עשר טפח ומחצה דכתיב א) אמתים וחצי ארכו אמתא חמשא ואמתא ה' ופלגות אמתא תרי ופליג וד' לוחות היו בו שנים שלימים ושנים שבורים דכתיב ב) אשר שברת ושמתם בארון והלוחות היה כל אחד ואחד ארכן ששה טפחים ורחבן [ג] ששה טפחים תן (רחבן) ארכן של לוחות לארכו של ארון ונשתייר שם חצי טפח אצבע לכותל מכאן ואצבע לכותל מכאן רוחבו של ארון שבעה טפחים ומחצה דכתיב אמה וחצי רחבו אמתא חמשה ופלגות אמתא תרי ופליג [ד] וד' לוחות היו בו שנים שלימים ושנים שבורים דכתיב ב) אשר שברת ושמתם בארון הלוחות היה כל אחד ואחד ארכן ששה טפחים ורחבן ששה טפחים תן רחבן (ארכן) לרוחבו של ארון ונשתייר שם טפח ומחצה אצבע לכותל מכאן ואצבע לכותל מכאן חצי טפח מכאן וחצי טפח מכאן לשילוט כיצד ה) עשה בצלאל את הארון [ה] ר"ח (בן גמליאל) אמר שלש תיבות עשאו שתים של זהב ואחת של עץ נתן של זהב בשל עץ ושל עץ בשל זהב וציפהו דכתיב ג) וצפית אותו זהב טהור מבית ומחוץ מת"ל תצפנו להביא שפתו העליונה רשב"ל ו) אמר תיבה אחת עשאו וציפהו דכתיב וצפית אותו זהב טהור מבית ומחוץ מת"ל תצפנו א"ר פנחס להביא בין נסר לנסר [6] כיצד היו הלוחות כתובים [ו] ר' ז) (ב) חנינה (בן אחיה ר' יהודה) בן גמליאל אומר חמשה על לוח זה וחמשה על לוח זה הה"ד [ז] ד) ויכתבם על שני לוחות אבנים חמשה על לוח זה וחמשה על לוח זה ורבנן אמרי עשרה על לוח זה ועשרה על לוח זה [ח] הה"ד ד) ויגד לכם את בריתו אשר צוה אתכם לעשות עשרת הדברים עשרה על לוח זה ועשרה על לוח זה ר"ש בן יוחאי אומר עשרים על לוח זה ועשרים על לוח זה [ט] דכתיב ויכתבם על שני לוחות אבנים עשרים על לוח זה ועשרים על לוח זה רבי סימאי אמר ארבעים על לוח זה וארבעים על לוח זה דכתיב ה) מזה ומזה הם כתובים טטרוגה חנניה בן אחי רבי יהושע אומר בין כל דבור ודבור דקדוקיה ואותיותיה של תורה דכתיב ו) ממולאים בתרשיש כימא רבא ר"ש בן לקיש כד הוה מטי הדין קרייה הוה אמר יפה למדני חנניה בן אחי רבי יהושע מה הים הזה בין גל גדול לגל גדול גלים קטנים כך בין כל דבור ודבור דקדוקיה ואותיותיה של תורה אמר ר' תנחומא [י] איתקשיית קומי רבי פנחס אתיא כר' יהודה ולא אתיא כר"מ מ"ט דר' יהודה דכתיב ז) לקוח את ספר התורה הזה ושמתם אותו מצד ארון ברית ה' וגו' [כ] על דעתיה דר' יהודה דו אמר היכן היה ספר תורה נתון כמין גלוסקיי' עשוי לו מבחוץ והיה ספר תורה נתון בתוכו מ"ט דר"מ דכתיב ח) ונתת את הכפורת על הארון מלמעלה ואל הארון תתן את העדות אשר אתן אליך על דעתיה [ל] דר"מ דו אמר אין מוקדם ומאוחר בתורה אלא ואל הארון תתן את העדות אשר אתן אליך ואח"כ ונתת את הכפורת על הארון מלמעלה רבי פנחס (ג) בשם רשב"ל [מ] התורה ז) שנתן לו הקב"ה למשה נתנה לו אש לבנה חרותה באש שחורה היא אש מובללת באש חצובה מאש ונתונה מאש *דכתיב ט) מימינו אש דת למו:

טפחים | של ארון | הדרא הוא

הלכה ב מתני' י) היכן היו השתחויות האלו ארבע בצפון וארבע בדרום שלש במזרח וב' במערב כנגד ס) שלשה עשר שערים דרומיים סמוכים למערב שער העליון שער הדלק שער הבכורות שער המים ולמה נקרא שמו שער המים שבו מכניסין צלוחית של

העץ שיחפנו בזהב: להביא בין נסר לנסר. נמי יצפה זהב דקמ"ל קרא בכל היכא דאפשר לצפותו זהב יצפה אבל ציפוי העליון לרשב"ל א"ל ריבוי דלא גרע משאר מקומות: ויכתבם על שני לוחות אבנים. מיעוט לוחות שנים מה ת"ל שני שיהיו שניהם שוים חמשה על לוח זה וחמשה על לוח זה: עשרת הדברים. ויכתבם על שני לוחות אבנים משמע דעשרה על כל אבן כתב דאל"כ עשרת הדברים ל"ל: דכתיב ויכתבם. משמע שיהו כתובים שני פעמים על כל לוח: מזה ומזה הם כתובים. הייני ב' בארכו וב' פעמים על שני צידי רחבו ועל שטח שלמעלה ושלמטה לא היו נכתבים שכל לוח ארכו ו' ורחבו ג' ועביו ג' א"כ השטחיים שלמעלה ושלמטה לא היו כ"א שלשה על שלשה ולא היו ראוין לעשרת הדברים ולכתוב חמשה מכאן וחמשה מכאן אין זה דרך כבוד לחלקם למ"ד שכולן היו נכתבין באורך (ועיין ביפה מראה): טטרוגא. מרובע בלשון יון: בין כל דבור ודבור. היו כתובים דקדוקי התורה: כימא רבא. ששמו תרשיש והוא הים הגדול והוא מלא מיני דגים הרבה: אתקשית וכו'. הקשיתי לפני ר"פ דקראי כר"י דייקי ולא כר"מ: מצד ארון ברית ה'. מצד הוא מונח ולא בתוכו: ע"ד דר"י. דהוא אמר שמצד היתה מונחת היכן היתה מונחת: כמין. תיבה עשה לארון מבחוץ ועלי' היתה ס"ת מונחת: ונתת את הכפרת על הארון ואל הארון תתן את העדות אשר אתן אליך. וה"ל למיכתב תחלה ואל הארון תתן את העדות ואח"כ ונתת את הכפורת אלא ודאי דעדות דקרא הייני ס"ת והיא נתונה לתוך הארון בסוף מ' שנה שכבר היה הכפורת נתון על הארון: ה"ג ע"ד דר"י דו אמר אין מוקדם ומאוחר בתורה. וה"פ לר"י ל"ק הך קרא דאיכא לשנויי אין מוקדם ומאוחר בתורה אפי' בחד ענינא והיינו דקשיא ליה לר' תנחומא קרא דר"י לר"מ דקרא דר"מ לר"י ל"ק כדשנינן (ומה מאוד נתלבטו המפרשים בפי' סוגיא זו ועיין בי"מ והנראה לי כתבתי): אש לבנה. הם האותיות חקוקים ע"ג אש שחורה והיינו כתב ליבונאה א"נ בהיפך והוא ככתב שלנו: היא אש. התורה עצמה אש ובלולה באש: חצובה. אותיותיה באש: ונתונה. מהקב"ה למשה מאש שלמעלה:

הלכה ב מתני' והיכן היו משתחוין. שלש עשרה השתחויות דתנן לעיל: שער העליון. הר הבית היה משופע ועולה ממזרח למערב והשער הסמוך למערב הוא שער העליון ואחריו שער הדלק הוא שער של לשכת העצים שהיתה בעזרה ודרך שם מכניסין עצי המערכה שדולקין על המזבח: שער הבכורות. שמכניסין שם הבכורות הנשחטים בדרום:

משנת אליהו

א"א לישבן שהן כ"ד טפחים וארון גם לר"מ לא הוי אלא י"ב וכן פי' בדר"י והתוס' במנחות (צ"ט א') ד"ה מלמד כתבו גיר' הירושלמי ג"כ ורוחבן ג' ועי' במהרש"א שם שהגיה מ"ש אורכן לאורכו של ארון אלא צ"ל רוחבן לאורכו של ארון והוא כגירסת רבינו כאן ורצו התוס' להשוות התלמודים אאלדי דמ"ש בבבלי ורחבן ששה אתרווייהו קאי לוחות ושברי לוחות ורש"י לא ניחא ליה דרוחבן משמע דומיא דאורכן וגם דלא הוזכר שם בדברי ר"מ שברי לוחות ובדר"י שהזכיר בדבריו אין בארון רק לרבות שברי לוחות וה"א דלדידיה קאי המדידה אכולהו ואשוויין מנא להו ולכן בדר"י נזכר רש"י וכתב בד"ה מונחות מוטלות על רוחבן ולא על אורכן וטעמיה דלא מסתבר ליה למדוד הספרים דכיון דנשברו א"א להעמידן עם השלמות במדידתן שוה רק דתחת השלמות היו מונחין אך דזה מיפריך רש"י מירושלמי זה אלא צ"ל דרלה לאוקמי בדברי ר"י כמו לר"מ ובדר"מ לא הוזכר כלל שברי לוחות בדבריו ועיין במ"ר במדבר דשם כמו בבבלי רק דמוקי דעל שוויין היו מונחים:

אצבע לכותל זה כו'. מכאן מוכח כפירש ר"ת בב"ב שם ד"ה אצבע לג"ג ומתנה ואצבע ר"ל אצבע קטנה דהוויין ששה בטפח ונשאר קצת ריוח שיהא יוכל לישב י"ב בי"ב ודלא כרש"י שם ומה דקאמר בסוגיין לשלוט כ"ה גירסת רבינו וגיר' הספרים לס"ת שיטוש דלר"י ס"ת מצד הוה מונח ופי' לשלוט לפירוש רש"י דמפרש אצבע מד' בטפח פירושו לשלוט היינו שיהא ריוח קצת ללוחות דיתבו י"ב בי"ב וכדפריך בבבלי תרי בתרי היכי יתיב לרבינו תם אף דלא נזכר הכא לעמודין ואם כן למה הטפח דהא ריוח קצת יש לשיטתו דמ"מ בעי ריוח יותר קצת:

ריבב"ן

מתני' *) (עד ד') צלוחית. שלימה שהיתה מחזקת ג' לוגין כדאמר בסוכה בפ' בתרא שהיו מנסכין בתמיד של שחר בחג בשעת ניסוך היין שהוא רביעית

*) נראה דל"ל עד שער המים שבו מכניסין צלוחית וכו'.

תקלין חדתין

טפחים: חצי טפח לכל כותל. לעובי הכתלים שהרי מבחוץ נמדד אמתים וחצי ארכו: לס"ת. שכתב משה כמ"ש ויכתוב משה את התורה וגו': חצי טפח. דד' לוחות רחבן י"ב: לשילוט. היינו שיהיה ריוח קצת ללוחות דיתבי י"ב בי"ב וכמו דפריך בבבלי תרי בתרי היכא יתיב: כיצד כו'. איידי דמביא סדר הלוחות בארון מפרש למעשה הארון: ה"ג ר"ח. ול"ג בן גמליאל ונשתבש מסוגיא דלקמן והכא הוא בר פלוגתיה דר"ל והוא סתם ר"ח: שלש תיבות כו'. שנאמר מבית ומחוץ תצפנו ושל עץ באמצע והושיבו בתוך של זהב וחזר ונתן של זהב שני בתוך של עץ וחיפה שפתו העליונה בזהב נמצא מחופה מבית ומבחוץ: של זהב. ראשון: בשל עץ. ושל עץ הוא אמצעי: שפתו העליונה. ליפה זהב שלא יהא העץ ניכר: בין נסר לנסר. שיהיה כאחת: כיצד היו הלוחות. אחר שפירש מדת הלוחות והארון ומעשיהם מפרש כתיבת הלוחות כילד: ר"ח ב"ג גרים. דהא כאן בר פלוגתיה רשב"י. ורחב"ג מליגו בנדה פ"ג א' שהיה בימי ר"מ ואילו חנניה אחי ר"י היה בימי ר"ג כמ"ש בנדה כ"ד ב' וגם דמייתי ליה על מילתא אחריתא: ה"ג ויכתוב על הלוחות עשרת הדברים. ודריש עשרה על שתיהן יחד ה' על זה וה' על זה ופסוק הכתוב בספרים שיבוש הוא: ה"ג דכתיב ויגד וגו' לעשות עשרת הדברים ויכתבם על שני לוחות אבנים. דריש ויכתבם לעשרת הדברים על זה: רשב"י אומר כ' שנאמר כתובים מב' עבריהם. וס"ל כרבנן דעל עבר א' היה כתוב עשרה וכן על עבר הב' וכן בשני: מ' על לוח זה. ס"ל כרשב"י שהיו כתובים מב' עבריהם אך דדריש מזה ומזה שבכל עבר היו כתובים עשר מול עשר: טטרגא. מרובעים: בין כל דיבור כו' שבעשרת הדברות נכלל כל התורה. וביניהם היו כל דקדוקיה ואותיותיה וכמ"ש במדרש ע"פ תורי זהב נעשה לך עם נקודות הכסף: כימא רבא. כדמפרש ר"ל. וכמ"ש ומלאה הארץ דעה כמים לים מכסים: בין גל גדול לגל גדול גלים קטנים. עשרת הדברות היו כלליות ונקרא גל גדול וביניהן דקדוקי תורה ודברי סופרים והן גלים קטנים וז"ש יפה לימדני כו': ה"ג א"ר תנחומא כו' דרבי פנחס כרבי מאיר ניחא לרבי יהודה קשיא ס"ת היכן מנח. דלר"מ היה מקום לס"ת כלעיל אבל לרבי יהודה היכן היה הס"ת מונח: ומשני במין גלוסקום. דפא ובבבלי שם ארגז שהשיבו פלשתים עליו היה ס"ת מונח: מאי טעמא דרבי יהודה. דסבירא ליה שלא היה ס"ת בארון: מצד ארון. ולא בתוכו ולר' מאיר לא קשיא האי קרא מתרץ בבבלי בבא בתרא (י"ד ב'): מאי טעמא דרבי מאיר. ולמה לא ס"ל כרבי יהודה וכפשטיה דקרא: ונתת את הכפרת על הארון מלמעלה ואל הארון תתן את העדות אשר אתן אליך. ר"מ הכי דייק לעיל מניה כתיב ונתת אל הארון את העדות אשר אתן אליך והאי קרא תניגא למה לי אע"כ דקרא קמא איירי בלוחות שנקראו לוחות העדות ואחר כך כתיב ונתת את הכפורת על הארון וגו' לאורויי דתחילה יתן את הלחות ואח"כ את הכפורת ואח"כ כתיב ואל הארון תתן את העדות אשר אתן אליך קאי אס"ת שנקראת גם כן עדות וגם כן היתה מונחת בתוך הארון אך דס"ת עדיין לא ניתנה בתוכו עד סוף מ' שנה כמ"ש לקוח את ספר התורה גו' ושמתם מלד ארון גו' ולכן כתב לווי נתינתה אחר נתינת הכפורת על הארון והכי כתיבה בסדר העשיה בהקמת המשכן בפרשת פקודי תחלה נתינת העדות היינו הלוחות דהס"ת עדיין לא היתה כתובה ואחר כן נתינת הכפרת. אבל לרבי יהודה דס"ל דהס"ת לא היתה מקומה בתוך הארון א"כ הני קראי צ"ל הכל בלוחות ותרי קראי ל"ל וצריך לפרש דקרא בתרא לאורויי סדר נתינתן שיהיה תחלה נתינת הלוחות ואח"כ נתינת הכפרת א"כ הכי הל"ל ואל הארון תתן את העדות אח"כ ונתת את הכפורת וזהו דאמר על דעתיה דר' יהודה אין מוקדם ומאוחר בתורה אף בחד ענינא וה"ל כאילו כתיבה ואל הארון וגו' ואח"כ ונתת וגו' וכמ"ש בקדושין ע"א לאורחיה דקרא הכי הוא כמו דכתיב ונר אלהים טרם יכבה גו' ושמואל שוכב בהיכל ה' וגו'. והמפרשים נתלבטו בזה באין מבין: רבי פנחס. איידי דאיירי בעניינא דס"ת מפרש נתינתה איך היה: ה"ג אש לבנה. הן רזין דאורייתא כענין לבנת הספיר: מובללת מאש. כמ"ש ז"ל ע"פ לדבקה בו וכי אפשר לדבק בהקב"ה והלא אש אוכלה אלא לדבק בתורתו ולומדיה כו'. והן חלק ההלכות ריתחא דאורייתא כמ"ש הלא כה דברי כאש גו' וזהו מובללת דאיהי כלולה מאש: חצובה באש. מלובשת בשרשי נשמות ישראל שהן לבושין למאור התורה שהנשמה חלק אלהי ממעל שהן ג' חלקי התורה כידוע: ונתונה באש. בשעת מתן תורה עיקר נתינתה באש היתה: שנאמר. מימינו זו אש לבנה ימין חסד אש נגד אש שחורה: דת למו. הן אותיות תלמו"ד כדכתב רבינו הגאון נ"ע ולמו היינו שניתנה לנו וגם כן שמחוברת לנשמתינו חהו למו וגם קאי על מימינו שמחוברת לו ית"ש ומהכא דריש כל הנ"ל: **מתני'** היכן היו משתחוים. י"ג השתחויות דלעיל: שער העליון. הוא שער הסמוך למערב שהוא שער העליון ואחריו שער הדלקה של לשכת העצים שהיתה בעזרה ודרך שם היו מכניסים עצי המערכה שדולקים ע"ג המזבח: שער הבכורות. שמכניסים שם הבכורות הנשחטים

מסורת הש"ס

א) יומא עב ב: ב) מדרש חזית פ' תורי זהב: ג) מדרש חזית פ' ידיו גלילי זהב: ד) שם פ' ראשו כתם פז: ס) מדות פ"ב מ"ו:

נוסחת הבבלי

(א) שס"ת מונח בתוכה ריש לקיש כו' אצבע (ומחצה) לכתלים כו' ואצבע (ומחצה) לכתלי' כו' אצבע לכל כותל נשתייר חצי טפח מיכן וחצי טפח מיכן לשלוט מקום שס"ת מונח: (ב) חנניה בן אחי ר' יהושע אומר כו': (ג) ר"פ אמר בשם ר"ש תורה שנתן הקב"ה לו למשה אש לבנה כו' היא מאש חצובה נולדת מאש מובללת מאש נתונה מימינו של הקב"ה שנאמר מימינו אש דת למו: (ד) והיכן היו משתחוים כו' י"ג שערי' דרומיים כו':

הגהות הגר"א

[א] מן וארבעה לוחו' עד תן רוחבן נמחק: [ב] צ"ל תן אורכן של לוחות לרוחבו של ארון וכו': [ג] צ"ל ורחבן שלשה טפחים. וכ"נ גירסת הק"ע: [ד] מכאן עד תן רחבן כו' נמחק: [ה] ר"ח בן גמליאל ל"ג. ונשתבש מסוגיא דלקמן והכא בר פלוגתיה ר"ש ב"ל והוא סתם ר"ח: [ו] ר"ח בן גמליאל. גרסינן דהא כאן בר פלוגתיה רשב"י: [ז] ה"ג ויכתוב על הלוחות את דברי הברית עשרת הדברי' כו'. ודריש עשרת על שתיהן יחד ה' על זה וה' על זה. ופסוק הכתוב בספרי' שבוש הוא: [ח] ה"ג שנאמר ויגד לכם את בריתו וכו' ויכתבם על שני לוחות האבנים. כי ממלת ויכתבם קא דריש י' על לוח זה וי' על לוח זה לכן ראוי לכתוב גם סיפי' דקרא: [ט] צ"ל שנא' כתובים משני עבריה' כתב על לוח זה וכתב על לוח זה: [י] ה"ג אמר ר' תנחומא אתקשיתא קומי דר' פינחס כר"מ ניחא לר"י קשיא ס"ת היכן מונח על דעתיה דר' יהודה כמין גלוסקי' עשו לו מבחוץ והיה ס"ת מונח בתוכו. כצ"ל וה"פ דלר"מ יהיה מקום לס"ת כלעיל אבל לר"י היכן היה הס"ת מונח ומשני כמין גלוסקי' כו'. ובבבלי שם איתא ארגז שהשיבו פלשתי' עליו הי' הס"ת מונח: [כ] מן על דעתי' דר"י עד מ"ט דר"מ ל"ג. כי כבר גרסינן לה לעיל קודם מ"ט דר"י: [ל] צ"ל ע"ד דר' יהודה. ועי' בספר תקלין חדתין ומצא טעם לשבח לכל הגרסאות הנ"ל: [מ] ה"ג תורה שנתן הקב"ה למשה אש לבנה חרותה באש שחורה מובללת מאש חצובה באש נתונה באש שנאמר מימינו וכו':

גליון הש"ס

[6] עי' שו"ת הרדב"ז ח"ג סימן תקמ"ט:

תורה אור השלם

א) וְעָשׂוּ אֲרוֹן עֲצֵי שִׁטִּים אַמָּתַיִם וָחֵצִי אָרְכּוֹ וְאַמָּה וָחֵצִי רָחְבּוֹ וְאַמָּה וָחֵצִי קֹמָתוֹ: [שמות כה, י] ב) וְאֶכְתֹּב עַל הַלֻּחֹת אֶת הַדְּבָרִים אֲשֶׁר הָיוּ עַל הַלֻּחֹת הָרִאשֹׁנִים אֲשֶׁר שִׁבַּרְתָּ וְשַׂמְתָּם בָּאָרוֹן: [דברים י, ב] ג) וְצִפִּיתָ אֹתוֹ זָהָב טָהוֹר מִבַּיִת וּמִחוּץ תְּצַפֶּנּוּ וְעָשִׂיתָ עָלָיו זֵר זָהָב סָבִיב: [שמות כה, יא] ד) וַיַּגֵּד לָכֶם אֶת בְּרִיתוֹ אֲשֶׁר צִוָּה אֶתְכֶם לַעֲשׂוֹת עֲשֶׂרֶת הַדְּבָרִים וַיִּכְתְּבֵם עַל שְׁנֵי לֻחוֹת אֲבָנִים: [דברים ד, יג] ה) וַיִּפֶן וַיֵּרֶד מֹשֶׁה מִן הָהָר וּשְׁנֵי לֻחֹת הָעֵדֻת בְּיָדוֹ לֻחֹת כְּתֻבִים מִשְּׁנֵי עֶבְרֵיהֶם מִזֶּה וּמִזֶּה הֵם כְּתֻבִים: [שמות לב, טו] ו) יָדָיו גְּלִילֵי זָהָב מְמֻלָּאִים בַּתַּרְשִׁישׁ מֵעָיו עֶשֶׁת שֵׁן מְעֻלֶּפֶת סַפִּירִים: [שיר השירים ה, יד] ז) לָקֹחַ אֵת סֵפֶר הַתּוֹרָה הַזֶּה וְשַׂמְתֶּם אֹתוֹ מִצַּד אֲרוֹן בְּרִית יְיָ אֱלֹהֵיכֶם וְהָיָה שָׁם בְּךָ לְעֵד: [דברים לא, כו] ח) וְנָתַתָּ אֶת הַכַּפֹּרֶת עַל הָאָרֹן מִלְמָעְלָה וְאֶל הָאָרֹן תִּתֵּן אֶת הָעֵדֻת אֲשֶׁר אֶתֵּן אֵלֶיךָ: [שמות כה, כא] ט) וַיֹּאמַר יְיָ מִסִּינַי בָּא וְזָרַח מִשֵּׂעִיר לָמוֹ הוֹפִיעַ מֵהַר פָּארָן וְאָתָה מֵרִבְבֹת קֹדֶשׁ מִימִינוֹ אֵשְׁדָּת לָמוֹ: [דברים לג, ב]

וּטְפָחַיִם לְשִׁילּוּט מָקוֹם שֶׁסֵּפֶר תּוֹרָה מוּנָּח – שהיה רווח טפח מכאן ומכאן, כדי שיוכלו להכניס בנקל את שתי ידיו ולהוציא את ספר התורה (ראה גמ' ב"ב יד, א ותורת חיים שם) לקריאת 'פרשת המלך' בהקהל, ולקריאת הכהן גדול ביום הכיפורים (רש"י שם ד"ה עזרה). ויש סוברים, שלא היו קוראים בו, שאין נכנסים לקודש הקדשים, ואף ביום הכיפורים לא מצינו שהכהן גדול היה קורא בו, אלא שהיו מוציאים אותו מעת לעת כדי שלא יתעפש [וכמו כן, בשנים שהיה הארון בנוב וגבעון, שלא בקודש הקדשים, היו יכולים להוציאו מהארון ולעיין בו] (תוס' שם ד"ה שלא).

והטעם שהניחו את ספר התורה ברווח שבאורך הארון ולא ברווח שברוחב הארון [שהרי לדעת רבי מאיר היה רווח שלשה טפחים בין באורכו ובין ברוחבו], כדי שיהא מזומן לקריאה בדרך הקריאה הרגילה, נוכח פני הכהן הגדול [מימין לשמאל ומלמעלה למטה] (ראה מהרש"א ב"ב יד, א, וראה לעיל ע"א בביאורנו ד"ה ותן), או משום שיש להניח את ספר התורה במקום שנחשב 'צדי הארון', כמו שנאמר (דברים לא, כו) 'ושמתם אותו מצד ארון' (תורת חיים שם).

אֶצְבַּע לַכּוֹתֶל מִכָּאן וְאֶצְבַּע לַכּוֹתֶל מִכָּאן, שלכולי עלמא סתם כותל של כלי עץ רוחבו אצבע, אלא שלדעת רבי יהודה עשה בצלאל רק ארון אחד של עץ שכותלו אצבע, וארון זה היה מצופה זהב מבית ומחוץ בציפוי דק מאוד שאינו עולה לחשבון, ואילו לדעת רבי מאיר, הסובר שכותל הארון היה ברוחב שתי אצבעות [כמבואר בגמ' לעיל], עשה בצלאל שלשה ארונות זה בתוך זה [ראה בגמ' להלן מחלוקת בענין זה], אחד של עץ, שרוחבו אצבע, ושני ארונות של זהב מבית ומחוץ, שכל אחד מהם בעובי חצי אצבע, כך שעובי כולם יחד היה שתי אצבעות (חתם סופר ב"ב יד, א).

חֲצִי טֶפַח מִכָּאן וַחֲצִי טֶפַח מִכָּאן לְשִׁילּוּט, ובגמ' ב"ב (יד, א, ע"פ רש"י שם) מבואר, שלדעת רבי יהודה הניחו בטפח הנותר שני עמודי כסף משני צדי הלוחות, כעין עמודי ספר תורה, כמו שנאמר (שיר השירים ג, ט) 'עמודיו עשה כסף'. ויש שפירשו, שעמודים אלו הם סימן שתהא עמידה לישראל, והם כעין כפרה, ולכן לא עשאום משל זהב, כדי שלא להזכיר את חטא העגל, שבדבר של כפרה 'אין קטגור נעשה סניגור' [אולם הארון עצמו היה עשוי מזהב, לפי שאינו עשוי לכפרה] (תוס' שם ד"ה שבהן).

חֲמִשָּׁה עַל לוּחַ זֶה וַחֲמִשָּׁה עַל לוּחַ זֶה, וכיון ששתי הלוחות היו בגודל שווה, חמשת הדברות הראשונים שנכתבו באריכות, נכתבו על הלוח הראשון בכתב קטן, ואילו חמשת הדברות האחרונים שנכתבו בקצרה, נכתבו על הלוח השני בכתב גדול וניכר לעיניים [כדי שיהיו נראים ונקראים יותר, לפי שהם עוסקים בעניינים ש'בין אדם לחבירו' שיצר לב רע בהם מנעוריו] (בית אלוקים [למבי"ט] שער היסודות יב).

עֲשָׂרָה עַל לוּחַ זֶה וַעֲשָׂרָה עַל לוּחַ זֶה – שהכתב שעל הלוחות היה חקוק מעבר לעבר (ראה שבת קד, א), אך מהעבר השני היו האותיות והכתב הפוכים, ולכן כתבו פעמיים את הדברות על כל לוח, פעם אחת בכל עבר, בצורה שבה אפשר לקרוא את האותיות כסדרן מכל צד בנפרד [ובין אות לאות היתה נראית החקיקה של האות מצדה השני] (בית אלוקים שם). ויש שפירש, שעשרת הדברות שבפרשת יתרו היו כתובים על לוח זה, ועשרת הדברות שבפרשת ואתחנן היו כתובים על לוח זה [שיש ביניהם כמה חילוקי לשון] (חתם סופר השלם, וראה אבן עזרא הארוך שמות כ, א, והקצר שם לד, כח).

עֶשְׂרִים עַל לוּחַ זֶה וְעֶשְׂרִים עַל לוּחַ זֶה – שעל כל לוח נכתבו עשרת הדברות, ובנוסף, הם נכתבו משני הצדדים, כדי שיוכלו לקוראם כסדרם מכל צד (בית אלוקים שם, לשיטתו לעיל בסמוך). ויש שפירש, שעשרת הדברות שבפרשת יתרו היו כתובים על לוח זה משני צדדיו, ועשרת הדברות שבפרשת ואתחנן היו כתובים על לוח זה משני צדדיו (חתם סופר השלם, לשיטתו שם).

אַרְבָּעִים עַל לוּחַ זֶה וְאַרְבָּעִים עַל לוּחַ זֶה – שמוסיף על הדעה הקודמת עשרים פעמים, משום שלדעתו היו כתובים הדברות על כל ארבעת הצדדים של הלוח (בית אלוקים שם), או משום שלדעתו מונים בכל צד גם את הכתיבה הניתנת לקריאה מן העבר השני (חתם סופר השלם).

בֵּין כָּל דִּבּוּר וְדִבּוּר דִּקְדּוּקֶיהָ וְאוֹתִיּוֹתֶיהָ שֶׁל תּוֹרָה, שבעשרת הדברות נכללה כל התורה (תקלין חדתין), שתרי"ג מצוות התורה כלולים בעשרת הדברות, כפי שפירש רבינו סעדיה גאון בפיוט שכתב (רש"י שמות כד, יב) [ומשום כך, הנשבע ב'עשרת הדברות' דינו כנשבע בספר תורה (ראה תשובות הגאונים שערי תשובה קמא)]. ונכתבה שם כל התורה שבעל-פה, וכל מה שתלמיד ותיק עתיד לחדש, והיה זה בדרך נס. וכל זה בלוחות הראשונות, ולכן אילו לא נשתברו לא היתה התורה משתכחת מישראל, שהכל היה בכתב, אבל בלוחות השניות לא נכתבו אלא עשרת הדברות, ושאר התורה ניתנה בעל פה, ובכך נתעלו ישראל מעלה גדולה, שהתורה שבעל פה חרותה על לוח לבו של כל אחד מישראל לפי מדרגתו ויגיעתו, וגופו קדוש בקדושת שתורה, בבחינת קלף של ספר תורה [ואילו בתחילה לא היתה קדושה לגופם של ישראל אלא כעין קדושת ארון שמונח בו ספר תורה], ועוד, שנתחדש בכך צער ויגיעה ללומדים, ושכרם כפול ומכופל (שו"ת בית הלוי דרוש יח).

בֵּין גַּל גָּדוֹל לְגַל גָּדוֹל גַּלִּים קְטַנִּים וְכוּ', שעשרת הדברות נקראים 'גל גדול' לפי שהם כוללים את כל התורה, ואילו דקדוקי תורה נקראים 'גלים קטנים' (תקלין חדתין). ויש שפירש, שעשרת הדברות נכתבו בכתב גדול, וביניהם נכתבו דקדוקי תורה בכתב קטן (רדב"ז ג, תקמט).

כְּמִין גְּלוּסְקְיָיא עָשׂוּי לוֹ מִבַּחוּץ וְהָיָה סֵפֶר תּוֹרָה נָתוּן בְּתוֹכוֹ – שלדעת רבי יהודה [שלא היה מקום בתוך הארון לספר תורה, כפי שסובר רבי מאיר] ספר התורה היה מונח על מדף מבחוץ (תקלין חדתין), ובגמ' ב"ב (יד, א-ב) מבואר, שלאחר שהפלשתים שלחו ארגז כדורון לאלוקי ישראל (ראה שמואל א, ו, ולעיל ע"א), הניחו את הארגז סמוך לארון, ועליו הניחו את ספר התורה. ועוד מבואר בגמ' שם, שלדעת רבי מאיר מה שנאמר שהיה מונח 'מצד הארון', בא ללמד שלא היה מונח בין הלוחות אלא לצידם [אולם בתוך הארון].

אֵשׁ לְבָנָה חֲרוּתָה בְּאֵשׁ שְׁחוֹרָה – אותיות שחורות על גבי לבן (קרבן העדה בפי' שני; רש"י פסחים נד, א), ומשום כך יש להקפיד שיריעות הספר תורה יהיו בצבע לבן, דוגמת התורה הכתובה לפניו יתברך, ויתכן שהדבר מעכב, כשם שמעכב שהדיו יהיה בצבע שחור (גינת ורדים או"ח ב, כט. אך ראה בברכי יוסף יו"ד רעא, ה שפקפק בדבריו, והביאם בלשכת הסופר ב, יד).

מִשְׁנָה. כְּנֶגֶד שְׁלֹשָׁה עָשָׂר שְׁעָרִים, כדי להודות על נוי הבנין (תוס' יו"ט בשם רבינו שמעיה), שבכותל שסביב השערים היו עושים קישוטים לנוי (תפארת ישראל יכין י).

המשך במילואים עמ' 101

שֶׁל נִיסּוּךְ הַמַּיִם בֶּחָג, ששער זה היה מול המזבח שמנסכים עליו את המים (ראה תפארת ישראל מידות א, ד).

רַבִּי אֱלִיעֶזֶר בֶּן יַעֲקֹב אוֹמֵר וְכוּ', בא להוסיף על דברי ת"ק ולא לחלוק עליו (תוס' יו"ט מידות א, ד). ולא פירשו שנקרא 'שער המים' על שם בית הטבילה שהיה על גביו (כמבואר בגמ' יומא לא, א), שמסתבר שקריאת השם לשער היא על שם דבר הניכר והנראה, ולא על שם בית הטבילה שהיה מוצנע (תפארת ישראל מידות יכין ב, עה).

בּוֹ הַמַּיִם מְפַכִּים וַעֲתִידִין לִהְיוֹת יוֹצְאִין מִתַּחַת מִפְתַּן הַבַּיִת – שעכשיו [בבית שני] הם מפכים רק באותו מקום, ולעתיד לבוא יפרצו החוצה (חי' הגר"א מידות ב, ו). ויש מפרשים, שרק בעתיד יהיו המים מפכים באותו מקום (מאירי. וכן נראה בגירסת ריבב"ן).

לְעוּמָּתָן בַּצָּפוֹן וְכוּ', ובמסכת מידות מצינו שמות אחרים לחלק מהשערים [כגון בית הניצוץ ובית המוקד] (ראה רא"ש מידות לה, ב).

שַׁעַר הַקָּרְבָּן – שמשם מכניסים 'קדשי קדשים' ששחיטתם בצפון (רא"ש פי' ראשון; תקלין חדתין). עוד יש לפרש, שהיו מכניסים משם את כל הקרבנות, משום שהטבעות של השחיטה היו בצפון העזרה (רא"ש פי' שני).

שַׁעַר הַנָּשִׁים, שבו נכנסות הנשים לסמוך על קרבנותיהן (קרבן העדה; תקלין חדתין), והיינו לדעת הסוברים שנשים סומכות על הקרבן (רא"ש מידות לה, ב), ולסוברים שנשים אינן סומכות על הקרבן, יש לפרש שמשם נכנסות כדי לעמוד אצל קרבנותיהן בשעת השחיטה (רא"ש שם; ראה קרבן העדה, ותוס' יו"ט מידות שם [ב, ו]).

שֶׁבּוֹ יָצָא יְכָנְיָה בְּגָלוּתוֹ - שנכנס לבית המקדש להיפטר מלפני הקב"ה וליטול רשות (תקלין חדתין), וזכה שנקרא השער על שמו, משום שכאשר אדם נוסע מעירו לדרך רחוקה, נפרד קודם מהרחוקים ולבסוף מקרובי משפחתו, ואחרון אחרון מן היקרים לו ביותר, וכאשר צפה יכניה בעוזבו את ירושלים שלא ישוב אליה עוד, נפרד תחילה מידידיו ומקרוביו, ולבסוף מבית המקדש, ובזה הראה שבית המקדש היה יקר אצלו מכל (קובץ תשובות ד, רסז).

שֶׁבְּמִזְרָח שַׁעַר נִקָּנוֹר – כמסופר בגמ' ביומא (לח, א), שכשהביא ניקנור את דלתותיו של שער זה מאלכסנדריה במצרים, נעשו לו עמן ניסים כשמסר נפשו עליהן. ויש מפרשים, שנקרא השער על שם אחד מרשעי היוונים שנקרא ניקנור, שהיה מגדף ומחרף, וכשגברה יד חשמונאי קצצו את ידיו ורגליו ותלאוהו שם (רא"ש מידות לד, א, ע"פ תענית יח, ב, וירושלמי שם ב, יב).

ושער זה היה שער הכניסה והיציאה העיקרי של בית המקדש, ונקרא גם 'שער האיתון', מלשון ביאה [כמו 'אתא בוקר'] (רש"י יחזקאל מ, טו; ר"ש מידות לד, א), והיינו לאלו שבאים לבדם לצורך תפילה וכדו', שאילו אלו שמביאים עמהם קרבנות ועצים וכדו', היו נכנסים כל אחד בשער המיועד לו (עזרת כהנים שם). ויש שכתב, שעיקר הכניסה היה מצד צפון, כדי שהנכנס יפנה לצד ימין לכיוון ההיכל שלמערב, שכל פינות שאתה פונה לא יהיו אלא לימין (שו"ת חתם סופר או"ח כז, וראה משנת יוסף ו, נו-נז).

וּשְׁנֵי פִּשְׁפְּשִׁין הָיוּ לוֹ אֶחָד מִימִינוֹ וְאֶחָד מִשְּׂמֹאלוֹ – שתי דלתות קטנות שהיו קבועות בתוך השער הגדול (פיה"מ להרמב"ם; תקלין חדתין), אחד משוך כלפי דרום ואחד כלפי צפון (תפארת ישראל מידות ב, פג, וראה תפארת ישראל כאן), כדי שיהא קל לפותחן בכל עת (פיה"מ לרמב"ם). ויש שפירש, שהיו אלו שני שערים קטנים משני צידי השער (רא"ש מידות לה, ב).

וּשְׁנַיִם בַּמַּעֲרָב וְלֹא הָיָה לָהֶן שֵׁם, משום שלא היה שימוש מרובה בשערים אלו, שלא השתמשו בהם אלא אלו שרצו לצאת לרחבה שמאחורי המקדש (מאירי). ויש שכתב, שהיו אלו שערים קטנים שהשתמשו בהם רק בשעת צורך גדול, כגון להימלט מהאויבים, אבל בדרך כלל לא השתמשו בהם ליציאה להר הבית, שהרי רוב השטח הפנוי בהר הבית היה בצדדים האחרים (תוס' יו"ט). ושערים אלו לא היו במרכז החומה אלא אחד מהם משוך מעט לצפון והשני לדרום, כדי שהיוצאים לא יפנו את גבם לקודש הקדשים (תוס' יו"ט מידות ב, ו, בשם ראבי"ה).

גְּמָרָא. מַתְנִיתִין אַבָּא יוֹסֵה וְכוּ' – שנחלקו התנאים כמה שערים היו במקדש (תקלין חדתין). ויש שפירש, שלא נחלקו במציאות, ולדעת הכל היו שבעה שערים גדולים, ועוד ששה קטנים [כדוגמת שני הפשפשין הקטנים שהיו לשער מזרח], אלא שלדעת אבא יוסה גם לשערים הקטנים יש חשיבות של שער שראוי להשתחוות נגדו, ולכן מנה שלשה עשר שערים כאלו, ואילו לדעת רבנן אין לשערים הקטנים חשיבות של שער, וממילא אין ראוי להשתחוות נגדם [ובהכרח שלדעתם יש טעם אחר לשלש עשרה ההשתחוואות, וכדלהלן בגמ'] (תוס' כתובות קו, א ד"ה שבעה).

שְׁלֹשׁ עֶשְׂרֵה פְּרָצוֹת הָיוּ בוֹ, שבין חומת העזרה לבין שטח העזרה היתה מחיצה שנקראת 'סורג', והיה בה פתח אחד לצד מזרח, ופרצו היוונים בסורג י"ג פרצות מול כל אחד מי"ג השערים, כדי שיוכלו להיכנס בכל צד ברווח (תוס' יו"ט מידות ב, ג בשם ראבי"ה, וראה דברי תוס' המובאים לעיל בסמוך, שגם לדעת רבנן היו שלשה עשר שערים). ויש מפרשים, שהסורג שימש כמחיצה לשטח שנקרא 'חיל' שהיה סמוך לחומת העזרה מבחוץ, שממנו ואילך אסור לגויים ולטמאי מת להיכנס, ולכן פרצוהו היוונים כדי לבטל את מחיצות הקדושה שבין ישראל לבין הגויים, וכשגברה מלכות בית חשמונאי חזרו וגדרוהו כבתחילה (רמ"ע מפאנו צח, תוס' יו"ט וחי' הגר"א מידות שם).

וְגָזְרוּ כְּנֶגְדָּן שְׁלֹשׁ עֶשְׂרֵה הִשְׁתַּחֲוָאוֹת, כהודאה על עקירת מלכות יוון הרשעה (פיה"מ לרמב"ם מידות ב, ג), או על שזכו לגדור את הפרצות (ר"ש שם, תוס' יו"ט שם).

וְהָיָה בַּיּוֹם הַהוּא יֵצְאוּ מַיִם חַיִּים מִירוּשָׁלִַם, רמזו ל'מי הדעת' אשר יצאו באותה עת מבית ה', כי מציון תצא תורה. ועומק המים המשתנה ממקום למקום [כמבואר להלן], מרמז על כך שתהיינה מדרגות עמוקות פחות ועמוקות יותר, לכל אחד כפי השגתו והכנתו [וכמו שנאמר 'מלאה הארץ דעה את ה' כמים לים מכסים', והלא בים יש מקומות עמוקים פחות ועמוקים יותר] (מלבי"ם יחזקאל מז, ה).

מֵי קַטַפְרֵיסוֹת הֵן, פְּסוּלִין לְנִדָּה וּלְחַטָּאת – שמעיין שמימיו זורמים בשיפוע של הר נחשב 'קטפרס' ואינו כשר לטבילה, משום שנחשב שהמים אינם מחוברים זה לזה (ראה תקלין חדתין; מהר"א פולדא בפי' ראשון), ונמצא שאין בהם שיעור של ארבעים סאה, וגם לטבילת אדם במעיין צריך שיעור ארבעים סאה (גידולי טהרה רא נחל, ה). ואף לסוברים שלטבילת אדם במעיין לא צריך ארבעים סאה, הרי צריך שכל גופו יטבול כאחד במים המחוברים זה לזה, ולא שיהיו קטפרס (ראה חזו"א מקוואות קמא ג, יב).

המשך במילואים עמ' 101

של ניסוך המים בחג רבי אליעזר בן יעקב אומר בו המים מפכים ועתידין להיות יוצאין מתחת מפתן הבית לעומתן[א] בצפון סמוכים במערב שער יכניה שער הקרבן שער הנשים שער השיר ולמה[ב] נקרא שמו שער יכניה שבו יצא יכניה בגלותו שבמזרח שער נקנור ושני פשפשין היו לו אחד מימינו ואחד משמאלו ושנים במערב ולא היה להן שם: **גמ'** מתניתין אבא יוסה בן (חנן) יוחנן היא דאמר כנגד י"ג שערים ברם כרבנן [א]שבעה שערים היו בעזרה ע"ד דרבנן היכן[ג] היו השתחוואות הללו כי ההיא דתנינן תמן י"ג פרצות היו בו שפרצום מלכי יון (א) וחזרו וגדרום בני חשמונאי וגזרו כנגדן י"ג (ב) השתחוואות כתיב[א] והיה ביום ההוא יצאו מים חיים מירושלים וגו' תני[ד] מבית ק"ק עד הפרוכת בקרני סילי וכיליי מן פרוכת עד מזבח הזהב בקרני חגבים [א] ממזבח הזהב עד עזרות כחוט של שתי מן העזרות עד מפתן הבית כחוט של ערב מיכן ואילך כמפי הפך כתיב[ב] והנה מים מפכים מן הכתף הימנית בצאת האיש קדים וקו בידו וימד אלף באמה ויעבירני במים מי אפסים עד קרסולה[ג] וימד אלף ויעבירני במים מי ברכים עד ברכייה וימד אלף ויעבירני מי מתנים עד מתנייא מכאן ואילך וימד אלף נחל אשר לא אוכל לעבור אפי' לבירנין גדולה אינה יכולה לעבור בו מ"ט[ד] וצי אדיר לא יעברנו מפני מה[ג] כי גאו המים מי שחו מהו מי שחו מלשוט (ג) אמר רב חונה (הונא) באתרין קרו לשייטא שחונא [ב] [ה] ופרש ידיו בקרבו כאשר יפרש השוחה לשחות מהו [ג] לשחות אמר רבי יוסי בי ר' בון (ביבן) מיין דמתמללין בעלמא כתיב[ו] ביום ההוא יהיה מקור נפתח לבית דויד וליושבי ירושלם לחטאת ולנידה ר' שמואל בר נחמן בשם ר' (נתן) יונתן מבית דוד ועד יושבי ירושלם כשרים לנדה ולחטאת מכאן ואילך מי תערובות הם כשרים לנדה [ב]ופסולים למי חטאת אר"א (ר"מ אומר) מבית דוד ועד יושבי ירושלם כשרים לנידה ולחטאת מכאן ואילך [ה] מי קטפריסות הן [ג]פסולין לנדה ולחטאת כתיב[ס] [ז] ויאמר אלי המים האלה יוצאים אל הגלילה הקדמונה זה[ו] ים של סמכו (סיבוכא) וירדו אל הערבה זה ים של טבריא ובאו הימה זה ים המלח אל הימה המוצאים זה הים הגדול ולמה נקרא שמו מוצאים כנגד שתי פעמים שיצא אחד בדור אנוש ואחד בדור הפלגה רבי[ז] לעזר בשם רבי חנינה בראשונה יצא עד קלבריאה ובשניה יצא עד כיפי ברבריאה רבי אחא בשם ר' חנינה בראשונה יצא עד כיפי ברבריאה ובשניה יצא עד עכו ועד יפו[ח] עד פה תבא ולא תוסיף עד עכו תבא ולא תוסיף ופה ישית בגאון גליך עד יפו אשית גאון גליך ניחא ימא רבא וימא דמילחא בשביל למיתקן ימא דטבריא ימא [ד] דסמכו לרבות דגתם דכתיב ביה[ט] למינה תהיה דגתם למיני מינים תהיה דגתם תני אמר רשב"ג מעשה שהלכתי לציידן והביאו לפני יותר משלש מאות מיני דגים בתמחוי א'[ו] ונרפאו המים[י] בצאתיו וגבאיו ולא ירפאו למלח ניתנו כתיב ונרפאו המים ואת אמרת ולא (ד) ירפאו המים מקום הוא ושמו ולא ירפאו כתיב[כ] ועל הנחל יעלה על שפתו מזה ומזה כל עץ מאכל לא יבול עלהו ולא יתם פריו לחדשיו יבכר תני[ח] אמר רבי יהודה לפי שבעולם הזה תבואה עושה לששה חדשים ואילן עושה לשנים עשר חודש אבל לעתיד לבא התבואה עושה לחדש אחד ואילן עושה לשני חדשים מ"ט לחדשיו יבכר אמר[ט] רבי יוסי לפי שבעולם הזה התבואה עושה לששה חדשים ואילן עושה לי"ב חדש אבל לעתיד לבא התבואה עושה לט"ו יום ואילן עושה לחדש אחד שכן[י] מצינו שעשת התבואה בימי יואל לחמשה עשר יום וקרב ממנה העומר מ"ט[ל] ובני ציון גילו ושמחו בה' אלהיכם כי נתן לכם את המורה לצדקה ויורד לכם גשם מורה ומלקוש בראשון ומה מקיים רבי יוסי לחדשיו יבכר בכל חודש וחודש יהיה מבכר[כ] ועלהו לתרופה רבי יוחנן אמר תרפה מציץ עליה ותרף מזונה רב[מ] ושמואל חד אמר להתיר פה שלמעלן וחד [ה] אמר להתיר פה שלמטן ר' חנינה ור' יהושע בן לוי ח"א [ג] להתיר פה עקרות וח"א להתיר פה אלמים: ולעומתן בצפון וכו': את[ל] מוצא בשעה שעלה נבוכדנאצר לכאן בא וישב לו בדופני של אנטוכיא ויצאה סנהדרין גדולה לקראתו ואמרה לו הגיע זמן הבית הזה ליחרב אמר להן אותו (ה) שהמלכתי עליכם תנוהו לי ואני הולך באו ואמרו ליהויכין מלך יהודה נבוכדנאצר בעי לך כיון ששמע מהן כך נטל[מ] מפתחות של בה"מ עלה לגגו של היכל אמר לפניו רבש"ע לשעבר היינו נאמנים לך והיו מפתחותיך מסורין לנו עכשיו שאין אנו נאמנים הרי מפתחותיך מסורין לך תרין אמוראין חד אמר זרקן ועוד לא ירדו וח"א [ג] באה כמין יד ונטלתן מידו כיון שראו כל חורי

המים מפכים. מפרש בגמ': שער הקרבן. שם מכניסין קדשי קדשים ששחיטתן בצפון: שער הנשים. שבו הנשים נכנסות לסמוך על קרבנן א"נ לעמוד על קרבנן: שער השיר. דרך שם היו מכניסין כלי שיר: שבו יצא יכניה בגלותו. שנכנס לבית המקדש להשתחוות וליטול רשות כשהלך לגולה לבבל ויצא דרך אותו השער: שער נקנור. מפרש בפרק א"ל הממונה: פשפשין. שערים קטנים בתוך שערים גדולים ואף הם ממנין שלשה עשר שערים ואע"ג דגם לשער בית המוקד היה לו פשפש לא חשיב ליה לפי שהיה קטן ביותר: **גמ'** מתני'. אתיא כאבא יוסי בן יוחנן דאמר י"ג שערים היו במקדש אבל לרבנן דאמרי שבעה שערים היו במקדש קשיא היכן היו משתחוים דקים להו שהיו משתחוים י"ג השתחויות: ומשני כהאי דתנינן תמן. במסכת מדות: בקרני ביילי ופיילי. מיני שבלול הם וקרניהם דקים מאד וקרני חגבים עבים מהם וחוט של שתי עב מהם וחוט של ערב עב ממנו: מכאן ואילך. מתגבר והולך כמפי הפך: מן הכתף הימנית. מגל דרוס: וימד אלף באמה. המלאך הראה ליחזקאל נחל היוצא מבית קדשי קדשים תחלתו דק מאד והולך וגדל מאד וכל אלף אמה אורך משיצא חוץ לירושלים לא היה עמוק: מי אפסים. שהגיעו עד קרסולים: וימד אלף. באמה שנית והעמיקו עד הברכים מכאן ואילך וימד אלף אשר לא יוכל לעבור בו שהיו מימיו רדופים: לבירנין גדולה. לספינה גדולה: מלשוט. דאפי' בדרך שייטא לא יכול לעבור בו דרדיפו מיא: באתרין. במקומנו קורין לשייט שחונא: ופרש ידיו וכו'. מייתי ראיה לשחות היינו לשוט: מיין דמתמללין בעלמא. שידברו העולם בו ויראו אותו לי"א שידברו העולם בהן מחמת גדולתן: מבית דוד ועד יושבי ירושלים. קשיא ליה אטו לשאר ישראל אינן כשרים הלכך קאמר מה שהמקור הולך מבית דוד ועד יושבי ירושלים הוא דכשר לאפר פרה ולטבול בהן נדות אבל משם ואילך פסול למי חטאת דמי תערובות הם ממי גשמים ולחטאת בעינן מים חיים: מי קטפריסות הן. הר משופע שמדרונו מחודד מאד והעבירו המים לדרך דף הנתון במדרון ופסולין גם לנדה לטבול בהן א"נ לנדה היינו זבה: זה ים של סמכו. דשבע ימים סובבים לא"י וד' מהם ים של סמכו ושל טבריא וים המלח וים הגדול ומפרש דגלילה הקדמונה הוא ים של סמכו: ים הגדול. הוא הים ההולך מא"י למדינת אספניא: בראשונה. בדור אנוש יצא עד מדינה ששמה קלבריאה והיא במדינת צרפת ובדור הפלגה יצא עד הסלעים שבמדינת ברבריאה: עד עכו תבוא. דריש פה כמו כה: ניחא ימא רבא וימא דמלחא. שהוצרך המעין לבא לשם כדי למתקן שמימיהם מלוחים וסרוחים אלא ימא דטבריא וימא דסמכו למה באו לשם: ומשני לרבות דגתם. שע"י מים אלו יתברכו מימיהם לגדל דגים הרבה: למינה תהיה דגתם. קרא יתירא הוא דפשיטא דלמינה תהיה אלא ללמד דמיני מינים משונים שלא היו בתוכם מקדם יגדלו בהם: מקום הוא ששמו ולא ירפאו. וה"פ ביצאתיו וגבאיו ומקום ששמו ולא ירפאו למלח ניתנו ולא יבואו לשם המים הקדושים: תבואה עושה. פי' תבואה גדילה לששה חדשים: לחדשיו יבכר. האילן יוציא פירותיו לשני חדשים וכיון דמשנים עשר חדשים נעשו שני חדשים ה"ה מה שנעשה בתבואה בעוה"ז בששה חדשים נעשה לעתיד בחודש א': שהתבואה עשתה בימי יואל לט"ו יום. א"כ איכות לשלשים יום כפל מהתבואה: בראשון. היינו בר"ח ניסן ירדו הגשמים וכתיב ובני ציון גילו ושמחו בה' אלהיכם היינו הקרבת העומר: ומשני בכל חדש וחדש יהא מבכר. האילן ולחדשיו היינו חדשים דעלמא: תרפיה מציץ עליה. הפירות נראים יותר מן העלין שבאילנות: ופריך ותרף מזונה. וכי תרף מזון הוא דקאמרת הפירות נראים יותר מן העלין. ל"א דרש תרפיה כמו טרף בטי"ת מלשון מזון וה"ק משעה שפורח עליה מיד נותן מזונו שלא כדרך הטבע שהפרח מתאחר לנוץ אחר יציאת העלים ימים רבים והראשון נ"ל: להתיר פה שלמעלן. היינו פה אלמים: פה שלמטן. היינו פה עקרות: את מוצא בשעה שעלה נ"נ. לא"י כדי ליקח את יהויכין אחר שהמליכוהו במקום יהויקים אביו ויעצוהו שרי בבל לסלקו: זרקן. כלפי מעלה ועוד לא ירד ולהראות להם שאינו חפץ בעבודתם: כיון שראו כל חורי יהודה כן. שאין רצון המקום בעבודתם ושנמס לב המלך בקרבו:

ריבב"ן

הכין דהיינו ג' לוגין: מים מפכין עתידין להיות יוצאין. מבית קדש הקדשים כדאיתא ביומא פרק בתרא אמר ר' מנחם משום ר' חנא ליפורא מעין היוצא מבית קדש הקדשים בתחלה דומה לקרני חלגם עד שמגיע לפתח ההיכל כיון שמגיע לפתח ההיכל נעשה כחוט של שתי עד שמגיע לפתח האולם נעשה כחוט של ערב עד שמגיע לפתח העזרה כפי פך קטן היינו דתנן ר' אליעזר בן יעקב אומר מים מפכין עתידין להיות יוצאין מתחת מפתן הבית מפכים לשון פך: **מתני'** שער נקנור. על שם נקנור שנעשו נסים לדלתותיו

תקלין חדתין

הנשחטים בדרום: המים מפכים. בגמ' מפרש: שער הקרבן. שם מכניסים ק"ק שחיטתן בצפון: שער הנשים. שבו נכנסות לסמוך על קרבנן: שער השיר. דרך שם היו מכניסין כלי שיר: שבו יצא יכניה בגלותו. שנכנס לבהמ"ק שם להפטר מלפני המלך מלכי המלכים וליטול רשות כשהלך בגולה ויצא דרך אותו השער: שער נקנור. מפורש ביומא: פשפשים. שערים קטנים בתוך שערים גדולים וגם הם ממנין י"ג שערים ואע"ג דגם לשער בית המוקד היה לו פשפש לא חשיב לה לפי שהיה קטן ביותר: **גמ'** מתני'. דקתני כנגד י"ג שערים. אתיא כאבא יוסא דס"ל הכי בספ"ב דמדות בהדיא: ברם כרבנן. דמדקאמר אבא יוסי כו' כנגד י"ג שערים ע"כ רבנן פליגי עליה וסתמא דמתני' דפ"ק דמדות ז' שערים היו סתמא כרבנן: היכן היו ההשתחויות. שהיו י"ג מכוונות: בקרני ביילי וסיילי. מיני שבלול שקרניהם דקים ושל חגב עבים מהם וחוט של שתי עב מהם וחוט של ערב עב מהם: ה"ג ממזבח הזהב למפתן הבית כו' ממפתן הבית לעזרה כו'. דהכי כתיב בקרא והנה מים יוצאים מתחת מפתן הבית ולשם באו מן המזבח כמ"ש שם ומפתן הבית קדים לעזרה: כמפי הפך. מתגבר והולך: הימנית. מגל דרום: מי אפסים. שהגיעו המים עד קרסולים: לבירני גדולה. שיוכל לילך שם ספינה גדולה: מי שחו. מלשוט דרדיפי מיא ולא יוכל לשוט שם: באתרין. במקומינו קורין לשייטא שחונא: ופרש ידיו כו'. מראה בכתוב סמך לדרשתו: דמתמללין בעלמא. מרוב פרסום גדולתן א"נ כמ"ש לקמן להתיר פה אלמין שעל ידם יהיו יכולים לדבר וכן יהיה בהם רוחניות יותר כמ"ש במדרש מתחלה לא היו קילוסו עולה אלא מן המים כמ"ש נשאו נהרות קולם ומים אלו יהיה קדושתם יותר מכולם וזהו דמתמללין בעלמא: מבית דוד כו'. לכפשטיה קשיא וכי לשאר ישראל אינם כשרים אלא דסימנא נקט קרא המקור שהולך מבית דוד ועד יושבי ירושלים כשר לפרה ולטבילת נדות אבל מכאן ואילך מי תערובו' הן ולמי חטאת בעינן מים חיים: מי קטפרסאות. הוא שיפוע הר שמדרונו מחודד הרבה והעברת המים לדרך דף הנתון במדרון ופסולין גם לנדה ודריש דמכאן ולהלן לשניהם פסולין ועיין תוספות (גיטין ט"ז א') ד"ה הנזוק והקטפרס כו': כתיב ויאמר כו'. דריש קראי דיחזקאל שהביא וענייני המים והימים דסביבות ארץ ישראל: אל הגלילה הקדמונה זה ימה של סבכי. כ"ה גירסת הילקוט. דשבע ימים הן סובבים לא"י ודריש הגלילה הקדמונה הוא ימה של סבכי שהוא קרוב לגליל: ים הגדול. הוא הים שעוברין בו לא"י מהמדינות: בראשונה. בדור אנוש יצא עד מדינה ששמה קלבריאה ובדור הפלגה עד מדינת ברבריאה: עד פה תבוא עד עכו תבוא. לפי שהוא הגבול של א"י וכן יפו: ניחא ימא רבא וימא דמילחא. שהיה צריך לבוא המים לשם כדי למתקן שמימן מלוחים וסרוחין אבל ימה של טבריא וימה דסבכי למה צריך למים ההם: להרבות דגתן. שעל ידי המים ירבו הדגים. והכי דריש לה בקרא למינה תהיה דגתם כדגת ים הגדול רבה מאוד ולמינה יתירה הוא אלא למיני מינים יתרבו דגתם: ששמו ולא ירפאו. שם למלח ניתנו שלא יבואו שמה מים הקדושים הנ"ל: לחדשיו יבכר. לב' חדשים ולתבואה אלי מפירות כמו בעוה"ז: לט"ו יום. ואילן כפל מהתבואה: בראשון. ר"ח ניסן ירדו הגשמים ושמחו בה' היינו בהבאת העומר והן ט"ו יום: לחדשיו. בכל חדש וחדש דעלמא: ועלהו לתרופה. טרפיה הוא פירושא דתרופה שהוא כמו טרף לשון מזון כמו הטריפני לחם חוקי. ודרש לתרופה לטרפיה ואחר כך מפרש היאך יהיה המזון וקאמר מיילין עלה שימוץ העלה: ותרף מזוניה. הוא לשון מזון לפרושי מלת תרופה קאתי: פה של מעלה. פי' הערוך לתאות המאכל ושל מטן לשלשל ואם כן פלוגתא דר"ח וריב"ל פירושא אחרינא הוא: את מוצא כו'. הואיל והזכיר י"ג פרצות שפרצו מלכי יון מביא לדרשא דהורבן. ולפי דמתני' כאבא יוסא די"ג השתחויות כנגד י"ג שערים שבמקדש מייתי לה תחלה אגדתא דאמרי במקדש. ולרבנן דכנגד י"ג פרצות מפרש באחרונה מילי דהורבן: בשעה שעלה נ"נ. ליקח את יהויכין שהמליכוהו במקום יהויקים אביו ויעצוהו שריו לסלקו: זרקן ועוד לא ירדו. להראות שמן השמים מסכימים על זה: ונטלתן מידו. כמו שאין חפץ בשימושו: כיון שראו

א) מדות פ"ב מ"ו: ב) שם: ג) שם מ"ג: ד) עי' יומא עז ב: ס) עי' תוספתא סוכה פ"ג: ו) עי' ב"ב עד ב: ז) ב"ר פ' כג: ח) ירוש' תענית פ"א הל"ג: ט) עיין תוספתא שם פ"א: י) עי' תענית פ"א סה"ג: כ) סנהדרין ק א ע"ש מנחות לט א: ל) ויקרא רבה פי"ט: מ) עי' תענית כט א:

עין משפט נר מצוה

יא א מיי' פרק ה מבית הבחירה הלכה ד:
יב ב מיי' פרק ו מפרה הלכה יג:
יג ג מיי' פרק ט ממקוואות הלט"ז:

נוסחת הבבלי

(א) וחזרו וגדרום וחזרו כו': (ב) השתחואות תני כו': (ג) א"ר הונא כו' מאי מי שחו אר"י בר ביבין מיא כו' ר"ש בר נחמני בשם ר' נתן מבית דוד ויושבי כו' רמ"א כו' זה ימא סיבוכא כו': (ד) ירפאו אלא מקו' היה ושמו לא כו' לחדש ואילן כו' שנאמר לחדשיו כו' יבכר אר"י בכל כו': (ה) שהמלכתי תנו אותו לי ואני אלך לי מכאן אתון ואמרין ליה ליהויכין כו' וח"א יצתה כמין פיסת יד כו' כיון (ששמעו) חורי יהודה כן אף הן עלו כו':

הגהות הגר"א

[א] ה"ג ממזבח הזהב למפתן הבית כחוט של שתי ממפתן הבית לעזרה כחוט של ערב מיכן ואילך כו' כצ"ל. דהכי כתיב בקרא והנה מים יוצאים מתחת מפתן הבית ולשם באו מן המזבח כמ"ש שם ומפתן הבית קדי' לעזרה: [ב] צ"ל שנא' ופרש ידיו כו': [ג] צ"ל מאי מי שחו ר"י בר ביבין אמר מי שחו מיא דמתמללין בעלמא כצ"ל: [ד] צ"ל ימא של סיבוכה:

ציון ירושלים

מכאן ואילך מי קטפריסות הן. עיין מהר"א פולדא שמישב הדברים בין לפירוש ר"ת ובין לפירוש ר"י ובס' נדפס מחדש על הלכות מקוואות מהגאון מוה' מענדיל ס"ב ס"ק ה לא ראה זאת:

גליון הש"ס

[א] עי' ק"ע שכתב א"נ לנדה היינו זבה ועי' בתוס' שבת דף סה ע"ב ד"ה שמא לאין חילוק בין נדה לזבה והכי קי"ל ועי' ברמב"ם פרק א ממקוואות הל"ה:

נוסחאות ישנות

א] וחורנא. ג] וחורנא אמר. ג] וחורנא אמר ראה.

תורה אור השלם

א) וְהָיָה בַּיּוֹם הַהוּא יֵצְאוּ מַיִם חַיִּים מִירוּשָׁלִַם חֶצְיָם אֶל הַיָּם הַקַּדְמוֹנִי וְחֶצְיָם אֶל הַיָּם הָאַחֲרוֹן בַּקַּיִץ וּבָחֹרֶף יִהְיֶה: [זכריה יד, ח] ב) וַיּוֹצִאֵנִי דֶּרֶךְ שַׁעַר צָפוֹנָה וַיְסִבֵּנִי דֶּרֶךְ חוּץ אֶל שַׁעַר הַחוּץ דֶּרֶךְ הַפּוֹנֶה קָדִים וְהִנֵּה מַיִם מְפַכִּים מִן הַכָּתֵף הַיְמָנִית: בְּצֵאת הָאִישׁ קָדִים וְקָו בְּיָדוֹ וַיָּמָד אֶלֶף בָּאַמָּה וַיַּעֲבִרֵנִי בַמַּיִם מֵי אָפְסָיִם: [יחזקאל מז, ב-ג] ג) וַיָּמָד אֶלֶף וַיַּעֲבִרֵנִי בַמַּיִם מַיִם בִּרְכָּיִם וַיָּמָד אֶלֶף וַיַּעֲבִרֵנִי מֵי מָתְנָיִם: וַיָּמָד אֶלֶף נַחַל אֲשֶׁר לֹא אוּכַל לַעֲבֹר כִּי גָאוּ הַמַּיִם מֵי שָׂחוּ נַחַל אֲשֶׁר לֹא יֵעָבֵר: [יחזקאל מז, ד-ה] ד) כִּי אִם שָׁם אַדִּיר יְיָ לָנוּ מְקוֹם נְהָרִים יְאֹרִים רַחֲבֵי יָדָיִם בַּל תֵּלֶךְ בּוֹ אֳנִי שַׁיִט וְצִי אַדִּיר לֹא יַעַבְרֶנּוּ: [ישעיה לג, כא] ה) וּפֵרַשׂ יָדָיו בְּקִרְבּוֹ כַּאֲשֶׁר יְפָרֵשׂ הַשֹּׂחֶה לִשְׂחוֹת וְהִשְׁפִּיל גַּאֲוָתוֹ עִם אָרְבּוֹת יָדָיו: [ישעיה כה, יא] ו) בַּיּוֹם הַהוּא יִהְיֶה מָקוֹר נִפְתָּח לְבֵית דָּוִיד וּלְיֹשְׁבֵי יְרוּשָׁלִָם לְחַטַּאת וּלְנִדָּה: [זכריה יג, א] ז) וַיֹּאמֶר אֵלַי הַמַּיִם הָאֵלֶּה יוֹצְאִים אֶל הַגְּלִילָה הַקַּדְמוֹנָה וְיָרְדוּ עַל הָעֲרָבָה וּבָאוּ הַיָּמָּה אֶל הַיָּמָּה הַמּוּצָאִים וְנִרְפְּאוּ הַמָּיִם: [יחזקאל מז, ח] ח) וָאֹמַר עַד פֹּה תָבוֹא וְלֹא תֹסִיף וּפֹא יָשִׁית בִּגְאוֹן גַּלֶּיךָ: [איוב לח, יא] ט) וְהָיָה עָמְדוּ עָלָיו דַּוָּגִים מֵעֵין גֶּדִי וְעַד עֵין עֶגְלַיִם מִשְׁטוֹחַ לַחֲרָמִים יִהְיוּ לְמִינָה תִּהְיֶה דְגָתָם כִּדְגַת הַיָּם הַגָּדוֹל רַבָּה מְאֹד: [יחזקאל מז, י] י) בִּצֹּאתָיו וּגְבָאָיו וְלֹא יֵרָפְאוּ לְמֶלַח נִתָּנוּ: [יחזקאל מז, יא] כ) וְעַל הַנַּחַל יַעֲלֶה עַל שְׂפָתוֹ מִזֶּה וּמִזֶּה כָּל עֵץ מַאֲכָל לֹא יִבּוֹל עָלֵהוּ וְלֹא יִתֹּם פִּרְיוֹ לָחֳדָשָׁיו יְבַכֵּר כִּי מֵימָיו מִן הַמִּקְדָּשׁ הֵמָּה יוֹצְאִים וְהָיָה פִרְיוֹ לְמַאֲכָל וְעָלֵהוּ לִתְרוּפָה: [יחזקאל מז, יב] ל) וּבְנֵי צִיּוֹן גִּילוּ וְשִׂמְחוּ בַּייָ אֱלֹהֵיכֶם כִּי נָתַן לָכֶם אֶת הַמּוֹרֶה לִצְדָקָה וַיּוֹרֶד לָכֶם גֶּשֶׁם מוֹרֶה וּמַלְקוֹשׁ בָּרִאשׁוֹן: [יואל ב, כג]

הלכה ג מתני' על של שיש מניחין את האברים. אחר הנתוח מסדרין אותן על השלחן עד שיעלום הכהנים ובגמרא מפרש למה לא עשאו של כסף או של זהב: ועל של כסף כלי שרת. שמוציאין בכל בוקר שלשה ותשעים כלי שרת כדתנן בתמיד: נותנין לחם הפנים בכניסתו. אחר שנאפה עד שיסדרוהו על השלחן: ועל של זהב ביציאתו. והיה מונח שם עד זמן סילוק: שמעלין בקדש ולא מורידין. דכיון שסלקוהו מעל השלחן של זהב אין מורידין אותו להניחו בשל כסף: **גמ'** תני על של כסף. אותן של אולם אחד היה של כסף ואחד של זהב על של כסף היו נותנין בכניסתו דאין עניות במקום עשירות: לית כאן של כסף. לא היה באולם של כסף אלא כדתנן במתני' דשל כסף מרתיח ומתחמם הלחם ויש לחוש שיתעפש: ופריך לא כן תני זה אחד מן הנסים וכו'. שהיה נשמר חום הלחם עד שעת סילוקו בשבת הבאה א"כ לא היה מתעפש אפי' היו מניחין אותו על שלחן של כסף: אין מזכירין מעשה נסים. כלומר אין סומכין על הנס ועושין הכל שלא יתעפש בדרך הטבע: לא היה שם לחם. לסדר בשבת ובתוך ימי השבוע נזדמן להם מהו להניחו מלסדר עד שבת הבאה או דלמא אע"ג שהוא פסול דכל שלא עברה עליו שבעה ימים על השלחן פסול הוא מ"מ לקיים מצות לחם הפנים לפני תמיד אין להניחו בלא לחם א"נ לא היה שם לחם לערוך ביום השבת מהו להניח הלחם הראשון על השלחן שהרי לא יתקלקל גם בשבת הבאה מיהו פסול הוא משום לינה: לפני תמיד. שיהו תמיד לפני ה' אע"פ שהן פסולין: עשרה שולחנות עשה שלמה. דכתיב ויעש שולחנות עשרה וגו': אין תימר חמשה בדרום וכו'. ומימין היינו מימין הפתח ומשמאל היינו משמאלו של פתח שהפתח היתה באמצע ההיכל בכותל מזרחי א"נ מימין היינו דרום שנקרא ימין ומדדרום נקרא ימין צפון נקרא שמאל: אלא. של משה באמצע וה' מימינו וחמשה משמאלו וכולן בצפון ההיכל: את השלחן. לשון יחיד: על כלם היה מסדר. פעמים בזה ופעמים בזה: מזרח ומערב היו נתונין. השולחנות ראשו אחד למזרח ואחד למערב דהיינו ארכו לאורך הבית: כולהון ראוין לשירות. ואיכא למימר על כולם היה מסדר: נמצא שלחן בדרום. וה"פ שלחן ארכו ב' אמו' (ומחצה) הרי הוא (שלשים) עשרים אמה לעשרה שלחנו' וההיכל כולו אינו אלא עשרים אם כן חמשה שלחנות

חורי יהודה כן עלו לראש גגותיהן ונפלו ומתו הדא הוא דכתיב [א] משא גיא חזיון מה לך אפוא כי עלית כולך לגגות תשואות מלאה עיר הומיה וגו':

הלכה ג מתני' [א] י"ג שולחנות היו במקדש [א] ח' של שייש בבית המטבחיים שעליהן מדיחין את הקרביים [ג] וב' במערב הכבש אחד של שייש ואחד של כסף על של שייש נותנין את האברים ועל של כסף כלי שרת [ג] וב' באולם (מבחוץ) מבפנים על פתח הבית א' של שייש וא' של זהב על של שייש נותנין לחם הפנים בכניסתו [ד] ועל של זהב ביציאתו שמעלין בקודש ולא מורידין אחד של זהב מבפנים שעליו לחם הפנים תמיד:

גמ' תני על של [א] כסף (ר' אחי ור' מיישא ומטו בשם רב שמואל בר רב יצחק) ר' יוסי בשם ר' שמואל בר רב יצחק ר' חנניה מטי בה בשם ר' יוחנן [א] לית [ג] כאן של כסף מפני שהוא [א] מרתיח לא כן תני זה [ג] אחד מן הנסים שנעשו בבית המקדש שכשם שהיו מניחין אותו חום כך היו מוציאין אותו חום שנאמר [ב] לשום לחם חם ביום הלקחו רבי יהושע בן לוי אמר אין [ד] מזכירין מעשה נסים בעון קומי רבי (לוי) אילא לא היה שם לחם [ה] מהו להניחו לשבת הבאה אמר לון כתיב [ג] ונתת על השולחן לחם פנים לפני תמיד לחם פנים [ב] אפילו פסול עשרה [ה] שלחנות עשה שלמה דכתיב [ד] ויעש שולחנות עשרה וינח בהיכל חמשה מימין וה' משמאל אין תימר חמשה בדרום וה' בצפון והלא אין השלחן כשר אלא בצפון שנאמר [ה] ואת השלחן תתן על צלע צפון מה ת"ל חמשה מימין וחמשה משמאל אלא חמשה מימין שלחנו של משה וחמשה משמאלו אעפ"כ [ו] לא היה מסדר אלא בשל משה בלבד שנאמר [ו] את השלחן אשר עליו לחם הפנים [ב] רבי יוסי בי רבי יהודה אומר על כולן היה מסדר שנאמר [ז] את השולחנות ועליהם לחם הפנים: תני [ו] [ג] מזרח ומערב היו נתונין דברי רבי ר"א בי רבי שמעון אומר צפון ודרום היו נתונין מ"ד מזרח ומערב ניחא [ד] כולהן ראוין לשירות מ"ד צפון ודרום נמצא שלחן בדרום ומנורה

ריבב"ן

כדאי' ביומא פ"ג (דף לו.): נקנור. שם אדם ומזכירין אותו לשבח: פשפשין. שערים קטנים שלא היו גבוהין ורחבין כשאר שערי הבית: לא היה לחם שם. מה היה משמש: **מתני'** י"ג שולחנות. אינו מונה י' שולחנות שעשה שלמה כדכתיב במשכן דשלמה במלכים וסדר הנחתן מביא בפ' שתי הלחם במנחות אלא בבית שני עסקינן שלא היו שם אותן שלחנות: אחד של שיש. שמניחין שם האברים. ירושלמי ר' יוסי בשם ר' שמואל בר יצחק בשם ר' יוחנן לית כאן של כסף מפני שהוא מרתיח. יתחממו האברים ויסריחו ולפי שבקרבנות יחיד כהן א' יכול להוליך כל האברים ומניחן שם כדי לנוח והא דתנן בפ"ב דיומא תמיד קרב בא' עשר וכו' ומונה שם דכך הולכת אברין למזבח הא אמרינן התם (דכ"ו:) בד"א בקרבנות צבור אבל בקרבנו' יחיד כל שרוצה להקריב מקריב אפילו אחד: על של שיש נותנין לחם הפנים בכניסתו. כדי לנוח: ועל של זהב ביציאתו. עד שיוקטרו בזיכי לבונה הבאין עם הלחם כך פירש רבינו שלמה בפ' שתי הלחם הכא תנן אחד של שיש ובפ' שתי הלחם (דצ"ט.) תניא ר' יוסי בר יהודה אומר שנים שהיו באולם אחד של כסף ואחד של זהב ופירש רבינו שלמה אותו של כסף על שהוא לבן כשיש נקרא של שיש ולי נראה דתנאי היא דההיא ר' יוסי היא *): שמעלין בקודש. מנלן בפרק שתי הלחם אמר רב אחא בר יעקב אמר קרא את מחתות החטאים האלה בנפשותם ועשו אותם רקועי פחים צפוי למזבח בתחלה תשמישי מזבח ולבסוף גופו של מזבח. ולא מורידין מנלן אמר ר' אחי דאמר קרא ויקם משה את המשכן ויתן את אדניו וישם את קרשיו ויתן את בריחיו ויקם את עמודיו רישיה וסיפיה לשון הקמה ולא כתיב ירידה ועוד שלא סייעו אחר אלא הוא עשהו שהוא גדול כך פירש רבינו שלמה:

תקלין חדתין

כו'. שמן השמים הסכימו: **מתני'** שעליהן מדיחין את הקרבים. לשון רבינו הגאון וכן הפשט וניתוח היה שם אלא שלזה משמש יותר בקבע שהיו מדיחין עליו ומונח עד הקרבה ועי' תוי"ט פ"ה דמדות (מתני' ג'): על של שיש. אחר הניתוח מסדרין שם האיברים עד שיעלום הכהנים: ועל של כסף כלי שרת. שהיו מוציאין בכל בקר כדתנן בתמיד: על של שיש נותנין לחם הפנים בכניסתו כו' שמעלין בקדש. לכן ביציאתו של זהב ותחלה על של שיש: **גמ'** תני על של כסף. הא דתני במתני' על של שיש בכניסתו תני בברייתא על של כסף ומכל מקום שפיר הוי מעלין בקדש מכסף לזהב: ה"ג לית כאן של שיש מפני שהוא מקרר. כלומר דמפרש כמו במתני' והיינו לפי שהשיש מקרר כמו בסוף פרק קמא דיומא עמוד ... ופריך לא כן תני זה א' ... אין מזכירין ... לא היה שם לחם מהו

משנת אליהו

ה"ג לית כאן של שיש מפני שהוא מקרר כו'. בבבלי בתמיד (ל"א ב') הגי' במתני' דידן שהביא שם גבי ב' דבאולם א' של כסף ואחד של זהב ופריך שם מכדי אין עניות כו' אמרי עבדי דשיש ליעבדו דכסף ליעבדו דזהב ומשני בשם ר"ש בר"י מפני שמרתיח ועיין תוס' במנחות (צ"ט ב') ד"ה אחד של כסף שהביאו סוגיא ...

*) ועי' בתוס' שם עמוד ב' ד"ה אחד דכתבו כן בשם הקונטרס.

ה"ג מ"ד מזרח ומערב ניחא. עי' תוס' במנחות (צ"ט א') ד"ה הרי שנדקו ...

מסורת הש"ס

(א) תמיד לא מנחות לט ב: (ב) עי' תמיד לא ב: (ג) יומא כא א: (ד) עי' פסחים קד ב: (ה) מנחות לח ב: (ו) שם לט א: (ז) שם לח ב:

עין משפט נר מצוה

יד א מיי' פ"ה מבית הבחירה הל"ד:
טו ב מיי' שם פ"ב הלכה טו:
טז ג מיי' שם פ"ג הלכה טז:
יז ד מיי' שם הלכה יב:
יח ה מיי' פרק ה מתמידין הלי"ג:

נוסחת הבבלי

(א) כסף והיו ר"א כו' לית כו': (ב) ר"י בר' יהודה כו' ד"ר (אלעזר) ר"א בר"ש כו' ודרום מ"ד כו':

הגהות הגר"א

[א] ה"ג לית כאן של שיש מפני שהוא מקרר. וה"פ שהוא מפרש למה לא תני בברייתא של שיש כמו במתני' והיינו לפי שהשיש מקרר ...

גליון הש"ס

[א] עי' הגהות הגר"א אבל במפרש בתמיד שם לא נראה כגירסתו וגם התוס' במנחות דף לט ע"ב ד"ה אחד היה להם הגי' שלפניהו: [ב] עי' בתוס' מנחות דף לט ע"א ד"ה תרי שהיה להם גירסא אחרת:

תורה אור השלם

א) מַשָּׂא גֵּיא חִזָּיוֹן מַה לָּךְ אֵפוֹא כִּי עָלִית כֻּלָּךְ לַגַּגּוֹת: תְּשֻׁאוֹת מְלֵאָה עִיר הוֹמִיָּה קִרְיָה עַלִּיזָה חֲלָלַיִךְ לֹא חַלְלֵי חֶרֶב וְלֹא מֵתֵי מִלְחָמָה: [ישעיה כב, א-ב]

ב) וַיִּתֶּן לוֹ הַכֹּהֵן קֹדֶשׁ כִּי לֹא הָיָה שָׁם לֶחֶם כִּי אִם לֶחֶם הַפָּנִים הַמּוּסָרִים מִלִּפְנֵי יי לָשׂוּם לֶחֶם חֹם בְּיוֹם הִלָּקְחוֹ: [שמואל א' כא, ז]

ג) וְנָתַתָּ עַל הַשֻּׁלְחָן לֶחֶם פָּנִים לְפָנַי תָּמִיד: [שמות כה, ל]

ד) וַיַּעַשׂ שֻׁלְחָנוֹת עֲשָׂרָה וַיַּנַּח בַּהֵיכָל חֲמִשָּׁה מִיָּמִין וַחֲמִשָּׁה מִשְּׂמֹאול וַיַּעַשׂ מִזְרְקֵי זָהָב מֵאָה: [דברי הימים ב' ד, ח] ה) וְשַׂמְתָּ אֶת הַשֻּׁלְחָן מִחוּץ לַפָּרֹכֶת וְאֶת הַמְּנֹרָה נֹכַח הַשֻּׁלְחָן עַל צֶלַע הַמִּשְׁכָּן תֵּימָנָה וְהַשֻּׁלְחָן תִּתֵּן עַל צֶלַע צָפוֹן: [שמות כו, לה] ו) וַיַּעַשׂ שְׁלֹמֹה אֵת כָּל הַכֵּלִים אֲשֶׁר בֵּית יי אֵת מִזְבַּח הַזָּהָב וְאֶת הַשֻּׁלְחָן אֲשֶׁר עָלָיו לֶחֶם הַפָּנִים זָהָב: [מלכים א' ז, מח] ז) וַיַּעַשׂ שְׁלֹמֹה אֵת כָּל הַכֵּלִים אֲשֶׁר בֵּית הָאֱלֹהִים וְאֵת מִזְבַּח הַזָּהָב וְאֶת הַשֻּׁלְחָנוֹת וַעֲלֵיהֶם לֶחֶם הַפָּנִים: [דברי הימים ב' ד, יט]

עָלוּ לְרֹאשׁ גַּגּוֹתֵיהֶן וְנָפְלוּ וָמֵתוּ, ולא נענשו על כך, לפי שנטרפה נפשם משום צער החורבן (ראה בית אפרים יו"ד עו). [אכן ראה בשו"ת חתם סופר (ב, שכו) וברב פעלים (יו"ד ג, יט), שאף במקום צער וייסורים גדולים, עוון פלילי הוא לאדם לקרב מיתתו ונחשב 'מאבד עצמו לדעת', וכמו שמצינו ברבי חנניא בן תרדיון שהקיפוהו בחבילי זמורות והציתו בהן את האור, והיה מצטער ביותר עד שאותו השר שקירב את מיתתו זכה לחיי העולם הבא, ומכל מקום הוא בעצמו לא הסכים אפילו לפתוח את פיו כדי לקרב את מיתתו (ראה ע"ז יח, א)].

מִשְׁנָה. שֶׁעֲלֵיהֶם מַדִּיחִין אֶת הַקְּרָבַיִים, וכן היו עושים שם את ההפשט והניתוח, אך בעיקר היו השולחנות משמשים להדחה (תקלין חדתין). ודוקא את הבשר היו שוטפים על השולחנות האלו, אך את הקרביים, שיש בהם פרש והם מאוסים, היו מדיחים ב'לשכת המדיחין' (תוס' יומא יט, א ד"ה ששם). ויש מפרשים, שהשטיפה הראשונה של הקרביים היתה נעשית בלשכת המדיחין בצנעה, ואחר כך היו חוזרים ושוטפים אותם על השולחנות (ראה תוס' יו"ט מידות ה, ג). ויש מפרשים, שבלשכת המדיחין היו מדיחים את שאר הקרבנות כאשר לא היה מקום על השולחנות, אבל את איברי התמיד היו מדיחים תמיד על השולחנות (רא"ש תמיד לא, א).

עַל שֶׁל שַׁיִשׁ נוֹתְנִין אֶת הָאֵבָרִים - שלאחר הניתוח היו מסדרים שם את האיברים עד שיעלום הכהנים למזבח (תקלין חדתין). שלפעמים היה כהן יחיד מקריב את כל אברי הקרבן, והיה מניח את האברים על השולחן, ומעלה אותם זה אחר זה. והיינו דוקא בקרבנות יחיד, שאילו בקרבנות ציבור של תמידין ומוספין, היו כמה כהנים זוכים בפיס להעלות את האברים, והיו מקבלים אותם מיד המנתח ומוליכים אותם עד לחציו התחתון של הכבש (רא"ש תמיד לא, ב, וראה ריבב"ן על הגמ' להלן).

אֶחָד שֶׁל שַׁיִשׁ, שאמנם אין עושים כלי שרת מאבן, אולם השולחן אינו נחשב 'כלי שרת', שהרי לא נעשה לצורך עבודה [וכן השולחנות של שיש שהיו נותנים עליהם את האברים] (קרן אורה מנחות כח, ב, מנחת חינוך מצוה צז אות טו), ואף שקודם לכן היו אופים את הלחם בתנור בתבניות של זהב, אין בהנחתו על שולחן השייש משום 'מורידין בקודש' [ראה להלן בגמ' שדבר זה נחשב 'מורידין'], כיון שבתבניות אלו עדיין לא נתקדש הלחם, ודין 'אין מורידין' נאמר רק לאחר שנתקדש הלחם (מנחת חינוך שם אות ו).

עַל שֶׁל שַׁיִשׁ נוֹתְנִין לֶחֶם הַפָּנִים בִּכְנִיסָתוֹ לאחר אפייתו, עד שיסדרוהו על השולחן (קרבן העדה), שלדעת הסוברים שאפיית לחם הפנים אינה דוחה שבת, היו אופים את הלחם בערב שבת ומניחים את הלחם על השולחן עד לשבת, ולסוברים שאפיית לחם הפנים דוחה שבת, הניחו שם את הלחם בשבת לאחר האפייה עד לסידורו על השולחן (רא"ש תמיד לא, ב).

וְעַל שֶׁל זָהָב בִּיצִיאָתוֹ, עד זמן הקטרת בזיכי הלבונה המתירים את אכילת הלחם (ריבב"ן, בשם רש"י מנחות צט, א).

שֶׁמַּעֲלִין בַּקֹּדֶשׁ וְלֹא מוֹרִידִין, שבתחילה היו 'מעלין בקודש' מהשולחן של שיש [או של כסף, ראה להלן בגמ'] לשולחן של זהב שהיה בפנים, ואחר כך 'לא מורידין' ולכן ביציאתו היו מניחים אותו על שולחן של זהב (רש"י מנחות צט, א).

גְּמָרָא. מִפְּנֵי שֶׁהוּא מַרְתִּיחַ, שאם היו עושים את השולחן של כסף, היה הלחם עלול להתעפש (תקלין חדתין), אבל בהנחת הלחם על שולחן הזהב שבפנים ההיכל אין חשש שיתעפש, שכן גזירת הכתוב להניחו על שולחן מזהב, ועוד, שבמקום קיום מצותו מגין עליו הנס שלא יתעפש, ויוכלו הכהנים לאוכלו וידעו שהם אוכלים משולחנו של מקום, מה שאין כן בשולחן הזה שבאולם, שלא היה זה מקום מצותו, יש לחוש שיתעפש (ר"ש סירילאו). ובהגהות הגר"א גרס **'לֵית כָּאן שֶׁל שַׁיִשׁ מִפְּנֵי שֶׁהוּא מְקָרֵר'**, שהגמ' מפרשת את הברייתא הסוברת שלא היו מניחים על של שיש, משום שהשיש מקרר והלחם צריך להישאר חם (תקלין חדתין).

אֵין מַזְכִּירִין מַעֲשֵׂה נִסִּים - שתחילת סידור הלחם צריכה להיות באופן שלא יהא צורך להזדקק לנס (תקלין חדתין). ויש גורסים, שסוגיית הגמ' כאן היא בנוגע לשולחנות השיש שהיו בבית המטבחיים, שלא היו משל כסף כדי שהבשר לא יתחמם ויתקלקל, ומקשה הגמ' ממה ששנינו (אבות ה, ה) שאחד מעשרה ניסים שבמקדש היה שלא הסריח בשר הקודש מעולם, ומתרצת הגמ' שמלכתחילה אין סומכים על הנס (ר"ש סירילאו) [שלדעת הירושלמי כאן, גם בבית שני נעשו אותם עשרה ניסים, אולם דעת הירושלמי ביומא (א, ד) שאותם הניסים נעשו רק בבית ראשון ולא בבית שני, ולפי זה יש לומר שמשנתנו שאמרה שהשולחן היה של שיש, נאמרה בבית שני] (ראה ר"ש סירילאו).

לֶחֶם פָּנִים לְפָנַי תָּמִיד, לֶחֶם פָּנִים אֲפִילוּ פָּסוּל, שלמרות שהלחם נפסל ב'לינה' לאחר שעבר עליו שבוע מיום הנחתו, מכל מקום גזירת הכתוב היא שישאירו את הלחם הפסול לשבוע הבא, ולא יעמוד השולחן ללא לחם (מקדש דוד קדשים כב, בדעת רש"י). ויש מפרשים שלאו דוקא 'פסול', אלא כוונת הכתוב שאפילו אם עברה שבת על לחם הפנים, יכולים להניחו לשבת הבאה (תלמיד הרשב"ש). ובהגהות הגר"א גרס **'וַאֲפִילוּ הוּא כַּמָּה יָמִים'**, שמותר לכתחילה להניח את הלחם לשבוע הבא [כשאין לחם חדש להניח על השולחן] (תקלין חדתין. וראה תוס' זבחים פז, א ד"ה לשלחן, ורמב"ם תמידין ומוספין ה, יג), ואף הקטרת בזיכי הלבונה [של לחם הפנים] תידחה לשבוע הבא, לכשיסירו את הלחם מהשולחן, שחובת הקטרת הבזיכין היא מכלל סדר הקרבת הקרבן, וחובה זו מתקיימת בשבוע הבא [שאילו היתה חובת הקטרתם מכלל 'חובת היום', שיש חיוב להקטיר בשבת בזיכי לבונה, לא היתה נדחית חובה זו לשבוע הבא בגלל העדר לחם] (חי' הגר"ח סוכה נו, א; ראה מקדש דוד שם).

עֲשָׂרָה שֻׁלְחָנוֹת עָשָׂה שְׁלֹמֹה, ולא היו אלא בבית ראשון, שאילו בבית שני לא היו שולחנות מעבר לשלשה עשר השולחנות שנמנו במשנה (ריבב"ן על המשנה). ויש מפרשים, ששולחנות אלו היו גם בבית שני (תוס' רי"ד יומא נא, ב), אך לא נמנו במשנה, משום שלא היו מסדרים עליהם את לחם הפנים [ראה להלן בגמ'] (מפרש תמיד לא, ב).

לֹא הָיָה מְסַדֵּר אֶלָּא בְּשֶׁל מֹשֶׁה בִּלְבַד, שאף שהיה ציווי לעשות עשרה שולחנות – וכפי שנאמר 'הכל בכתב' [והקב"ה הודיע למשה שבבית המקדש יעשו עשרה שולחנות, והיו הדברים קבלה בידם עד לזמן שלמה (רבינו בחיי שמות כה, י)] – ומסתמא כל השולחנות נעשו בתבנית שולחנו של משה, מכל מקום דין שולחן ללחם הפנים לא היה אלא אחד, משום שבדין שולחן הנאמר במצות 'ועשו לי מקדש' לא נאמר אלא שולחן אחד (חי' הגר"ח מנחות צט, א).

המשך במילואים עמ' 101

מִזְבַּח הַזָּהָב הָיָה נָתוּן בְּאֶמְצַע הַבַּיִת, ומטעם זה נהגו בקהילות ישראל להעמיד את הבימה באמצע בית הכנסת [כמבואר ברמב"ם (תפלה יא, ג)], שהבימה שקוראים בה פרשת הקרבנות היא כנגד המזבח [ולכן אנו מקיפים את הבימה עם הלולב כדרך שהיו מקיפים את המזבח], ויש להשוות את הבימה למזבח שבבית המקדש ככל האפשר, ואין לשנות [ו'חדש אסור מן התורה' (שו"ת חתם סופר או"ח כח, מצויין בביאה"ל קנ, ה).

מָשׁוּךְ קִימְעָא – שהמזבח לא עמד בקו ישר בין השולחן והמנורה, כפי שמבואר בגמ' (יומא לג, ב) שהשולחן והמנורה צריכים לראות זה את זה, בלא שיהא משהו מפסיק ביניהם, כפי שנאמר (שמות כו, לה) 'ואת המנורה נוכח השֻלחן' (מהר"א פולדא).

עֶשֶׂר מְנוֹרוֹת עָשָׂה שְׁלֹמֹה, ולא נתקשה שלמה בעשייתן [כדרך שנתקשה משה בעשיית המנורה (ראה מנחות כט, א)], משום שלא היה צריך לעשות את הגביעים הכפתורים והפרחים בגודל ובעובי ובצורה ובמשקל מסויימים, ורק משה נצטווה לעשות כך במנורה שלו (ראה חי' מרן רי"ז הלוי שמות כז, כ). או משום שראה שלמה את המנורה שעשה משה, ועשה את שאר המנורות כתבנית אותה המנורה (ראה דרך חכמה בית הבחירה ג, א, בבהה"ל).

עַל כּוּלָּן הָיָה מַבְעִיר, שלפעמים היה מדליק במנורה זו ולפעמים במנורה זו (יד דוד מנחות צט, א, ע"פ רש"י שם שפירש כע"ז לענין השולחן, וראה בביאורנו לעיל יז, ב ד"ה על כולן). ויש סוברים, שהדליק בכל מנורה ומנורה לאחר שהדליק את המנורה של משה (ראה ילקוט שמעוני מלכים א, קפה, ומשך חכמה שמות כז, כ), מלבד בשבת שהיה מדליק רק במנורה אחת, שאף שעשיית עשר המנורות והדלקתן היתה על פי נביא והכל בכתב, אך אין מחללים שבת בקביעות על פי נביא (יד דוד שם).

זָהָב סָגוּר – זהב משובח, שכאשר מוכרים אותו, נסגרות כל החנויות למכירת זהב, שהכל חפצים לקנותו (יומא מה, א).

וּמַכְנִיסָן לְכוּר וּמוֹצִיאָן עַד שֶׁהוּא מַעֲמִידָן עַל אֶחָד, וכפי שאמרו בגמ' (מנחות כט, א) שהכניס כל מנורה אלף פעמים לכור עד שהעמיד את משקלה על כיכר. והטעם שדוקא במנורה היה צריך לזקק את הזהב, יותר משאר כלי המקדש, משום שצריך שתיעשה כולה מקשה אחת, וזה יתכן רק לאחר זיקוק וצירוף הזהב. ועל דרך הרמז, המנורה רומזת לתורה שהיא אמרת אלו-ה צרופה ומזוקקת שבעתיים, ובסגולת המנורה כל שבע החכמות מזוקקות ומצורפות (מהרש"א שם).

לְקַיֵּים מַה שֶּׁנֶּאֱמַר כִּכַּר זָהָב, שהמנורה צריכה להיות במשקל מדוייק של כיכר, לא פחות ולא יותר (רש"י שמות כה, לט), ולכן התאמצו מאד שכל מנורה תהא בדיוק במשקל כיכר (מנחת חינוך מצוה צח אות ג, ע"פ רש"י הנ"ל). אך יש לומר, ששיעור כיכר פירושו שאין לפחות ממנו, אך מותר להוסיף עליו, ומכל מקום התאמצו ביותר שהמנורות האחרות יהיו בדוגמת המנורה של משה רבינו, שהיתה של כיכר (מנחת חינוך שם, ע"פ משמעות הרמב"ם, ולולי דברי רש"י).

וְהָיְתָה יְתֵירָה דֵּינָר זָהָב וְהִכְנִיסוּהָ לְכוּר, וגירסת הבבלי (מנחות כט, א) היא 'במנורת מקדש שהיתה יתירה על מנורה שעשה משה במדבר דינר זהב', וקודם שהתחילו להשתמש בה במקדש, הפחיתו את משקלה שתהא במשקל המדוייק, שאף שבשעת עשייתה היתה יותר מכיכר אפשר להכשירה לאחר מכן (שפת אמת שם).

מִשְׁנָה. קִנִּין וְגוֹזְלֵי עוֹלָה, שהמתנדב עוף לקרבן, מניח מעות בשוויו בשופרות אלו [כפי שיתבאר בהמשך המשנה], והכהן קונה עם המעות עוף לקרבן, ומקריבו לשם בעליו. אך המתנדב בהמה לקרבן, לא היה מניח מעות בשוויה בשופר, אלא היה מביא את הבהמה עצמה, כיון שקרבנות בהמה טעונים סמיכה ואין סמיכה אלא בבעלים (תוס' ישנים יומא נה, א, וראה בביאורנו להלן ע"ב ד"ה כנגד שש בהמות, וראה רמב"ם מעשה הקרבנות ג, טו, שמתוודים גם בקרבן עולה ושלמים). ומטעם נוסף מביא הקרבן צריך להביא בעצמו את הבהמה, לפי שאין בהמות מצויות בארץ ישראל כיון שאסור לגדל בהמה דקה בארץ ישראל. ולמנחה לא תיקנו שופר, משום שהיו קונים את המנחה מהממונה על הסלתות (מאירי יומא שם, ב).

והתירו להניח את מעות קרבן העוף בשופרות אף שצריך אדם לעמוד אצל קרבנו בשעת הקרבתו, משום שדין זה אינו אלא למצוה מן המובחר, במקום שאפשר, אבל במקום שאי אפשר, יכול אפילו לכתחילה להניח את המעות בשופרות (גבורת ארי תענית כו, א). או משום שתקנת הנביאים הראשונים שיהיו שליחים מישראל עומדים על הקרבנות בשעת הקרבתם, מועילה גם לקרבנות היחיד (תוס' יו"ט להלן ז, ז), כאשר אין אפשרות לקיים את הדין לכתחילה שיעמדו הבעלים בעצמם אצל הכהן בהקרבת הקרבן (ראה אפיקי ים ב, ז).

עֵצִים – שהמתנדב עצים למערכה נותן כסף בשופר בשווי זה, והגזבר קונה בו שני גזרי עצים למערכה (רמב"ם שקלים ב, ב ושקל הקודש שם). והוא הדין שיכול להביא בעצמו שני גזרי עצים, וכגון שאמר במפורש שהוא תורם עצים למערכה ומוסרם לציבור לשם כך (חזו"א מנחות כג, ו).

זָהָב לְכַפּוֹרֶת – טסים של זהב לציפוי קודש הקדשים [שבית קודש הקדשים נקרא גם 'בית הכפורת', לפי שהוא מקום הארון והכפורת] (תוספתא שקלים ג, ה; תוס' ישנים יומא נה, ב; ראה רמב"ם שקלים ב, ב ושקל הקודש שם), שיש חילוק בדרגות הקדושה של בדק הבית, והמתנדב זהב עבור הכפורת, חלה על הזהב קדושה גבוהה ואסור להורידה ולעשות ממנה קדושה פחותה, ולכן הוצרכו שופר מיוחד לכך (חי' מרן רי"ז הלוי תמורה ד, יא, בדעת הרמב"ם שם). ויש מפרשים, שהתנדב זהב עבור המזרקות [והניקוד במשנה הוא 'לִכְפוֹרֹת' (ע"פ מלאכת שלמה)] (ריבב"ן; רש"י יומא נה, ב. ראה בדבריהם את המקור והטעם לכך שהמזרקות קרויים כך), שהם כלי שרת, אבל המתנדב זהב לכפורת דהיינו לבית קודש הקדשים, הרי זה קדושת בדק הבית, ואינו מביאו לשופר שבמקדש, אלא מביאו לגזבר (רש"י שם), שלדעה זו אין חילוקי דרגות בקדושת בדק הבית, ואף המתנדב זהב במיוחד עבור הכפורת, יכולים לעשות בו דברים אחרים, ולכן אין סיבה לייחד שופר למקדישי זהב לכפורת (חי' מרן רי"ז הלוי תמורה שם).

תִּקְלִין חַדְתִּין שֶׁבְּכָל שָׁנָה וְשָׁנָה - מחצית השקל של אותה שנה, ובהגיע זמן תרומת הלשכה היה מוציא הגזבר את השקלים מהשופר ונותנם ללשכה כדי שיתרמו מהם (תקלין חדתין). ושופר זה היה מיועד לאלו שאיחרו ותרמו מחצית השקל בחודש ניסן (רש"י קידושין נד, א), שאילו התורמים בחודש אדר, היו מביאים את המעות ללשכה ולא לשופר (שקל הקודש ציה"ל שקלים ב, טו). ויש מפרשים, שגם בחודש אדר היו מניחים את מחצית השקל בשופר (ראה ציה"ל שם, ע"פ ראשונים).

המשך במילואים עמ' 101

בדרום: ומנורה בצפון. ל"ג: משוך מן הכותל בשתי אמות כלפי צפון. שיהיו שני כהנים הנושאים ב' סדרים הולכין זה בצד זה ותוס' גורסין משוך ב' אמות ומחצה: באמצע הבית. היינו באמצע ההיכל כשלא נחשב בית קדשי קדשים עמו ההיכל ארכו ארבעים ובית קדשי קדשים ארכו עשרים אמה והמזבח היה עומד בתחלת עשרים אמה של ההיכל המערביים: משליש הבית. של צד מזרח: ולפנים. לצד מערב והיינו כשנחשב בית קדשי קדשים עמו: הוא מכלות הזהב. פסוק הוא בד"ה וקמפרש מהו מכלות הזהב וקאמר שהן כולו של זהב סגור שהיה לשלמה שהרי עשר מנורות עשה ולכל אחת היה צריך אלף ככר כדמסיק: לקיים מה שנאמר. במנורת משה ככר זהב טהור וגו': ה"ג מעשה במנורת המקדש שהיתה יתירה על מנורה שעשה משה במדבר דינר זהב והכניסוהו לכור פ' פעמים ולא חסר האש ממשקלה: ופריך ויאות. בתמיה וכי כך הוא והלא עינינו רואות כשנותנין זהב בכור באש הוא נחסר: ומשני עד דלא יקום וכו'. כשעדיין לא קם הזהב על בירורים שלא נצרף כל צרכו נחסר ממנו אבל כשכבר נצרף כל צרכו לא נחסר ממנו כלום אפי' מכניסין אותה לאש כמה פעמים:

הלכה ד מתני' תקלין חדתין. שבו נותנין שקלי שנה זו וכשמגיע זמן התרומה הגזבר מוציא כל שקלים שבשופר ונותנן ללשכה כדי שיתרמו מהם והשני כתוב עליו תקלין עתיקין ומי שלא הביא שקלו בשנה זו מביא בשנה שאח"כ ונותנו לשופר והגזבר נוטלם ונותנם בשירי הלשכה והג' כתוב עליו קינין והן תורין גדולים והד' גוזלי עולה והן בני יונה הקטנים וכולן עולות אבל לקני חובה לא היה שופר כדמפרש בגמרא: עצים. המתנדב עלים למערכה נותן דמיהן לתוכו: לבונה. המתנדב לבונה נותן דמיו לתוכו: זהב. המתנדב זהב נותנו שם או דמי שויו והוא לכפורת כלומר לכלי שרת שהמזרקות נקראים כפורי זהב בעזרא ובד"ה לפי שהכהן מקנח בהן אצבעו בין הזאה להזאה שהשיריים שבאצבעו פסולים: ששה. שופרות הנותרות הן לנדבה ובגמרא מפרש: האומר הרי עלי עצים. סתם: לא יפחות משני גזירין. כאותן שמסדרין על המערכה ושיעורן מפורש בגמ': לא יפחות מן קומץ. שזהו שיעור הלבונה הבאה עם המנחה ובגמרא מפרש מנ"ל ודוקא המתנדב סתם אבל אם רצה להביא אפי' קורט של לבונה מביא: זהב. המתנדב זהב סתם לא יפחות מדינר זהב: אשם הוא אשום אשם לה'. וקשיא רישא לסיפא דאשם הוא משמע בהווייתו יהא כהלכתו שהוא נאכל לכהנים ואשם לה' משמע שכולו לה' ודרש יהוידע הכהן כל שהוא מותר חטאת ואשם ילקח באותו המותר עולות נמצא ב' הכתובים קיימים אשם לה' הבשר ואשם לכהנים העורות והיכן מצינו מדרש זה ביהוידע כסף אשם וכסף חטאת לא יובא בית ה' לכהנים יהיו וא"א לומר דכסף שקדש לשם חטאת ולשם אשם יהנו בו הכהנים אלא ה"ק יעשו ממנו דבר שיהנו בו הכהנים והיינו עולות שהעורות לכהנים: גמ' לא היה שופר של קיני. חובה כגון זב וזבה ויולדת שיתנו לתוכו מעות כשם שהיו שופרות לקן נדבה כדתנן במתני': מפני התערובות. שמא תמות אחת מאותן שנתנו מעות בשופר וה"ל מעות חטאת שמתו בעליה מעורבין עם הכשרות והכל פסולין והולכין לים המלח: ה"ג והתני האשה שיש עליה לידה או זיבה מביאה דמי קן וכו'. כ"ה ברמב"ם פ"ק מהל' מחוסרי כפרה: אבל באומרת הרי עלי קן. שניהם עולות והרא"פ לא הרגיש בזה: ונותנתו בשופר. שכתוב עליו קנין ודמי

משנת אליהו

הסוגיות ועי' תוס' שם (צ"ט א') ד"ה כל ולא"ס ב' ד"ה מורח כו' עי' רמב"ם פ"ג מהל' בית הבחירה הלכה י"ב: ה"נ ומזבח הזהב באמצע משוך כלפי חוץ. ולא גרס רבינו כלפי חוץ קימעה שכן הוא בתוספתא פ"ב דיומא והכי דייקא הסוגיא דקאמר דכולן היו נתונין משליש הבית ולפנים א"כ לא היה משוך לחוץ וכ"ה לשון הרמב"ם פ"ג מהל' ב"ה הלכה י"ז ומשוך לחוץ ר"ל כלפי חוץ וכ"מ בתוספתא שם וכ"מ ברש"י ביומא שם שלא הזכיר קימעה וגם לחוץ משמע חוץ דשלחן דמשה דנקט שלחן ומנורה ומלאו היה יכול לימשך יותר אבל לא הי' משוך משאר השלחנות וגי' הספרים מולק את הבית כו' שיבוש הוא: ולא חסר כלום. מכן הגאון כתב בגליון ובגמ' דידן הגי' והעמידו על ככר והיינו דפריך שם ומי חסר כולי האי ככר בכל פעם והא מעובדא דמנורת בית המקדש משמע דלא חסר כולי האי אבל כ"ש מיהא חסר והיינו ההוא דינר והכא בסוגיין דקאמר יאות עד דלא קאים כו' אבל כשנתברר הרבה לא חסרה כלום ונשאר גם הדינר ולכן לא הגיה רבינו בסוגיין כגי' הבבלי דמשמע דסילק

נוסחאות ישנות: מהן

ומנורה בצפון והא תני השלחן[6] היה נתון מחצי הבית ולפנים משוך (א) מן הכותל ב' אמות ומחצה כלפי הצפון ומנורה כנגדו בדרום מזבח הזהב היה נתון [א] באמצע הבית חולק את הבית מחציו ולפנים [6] משוך קימעא כלפי (צפון) חוץ וכולהן היה[ג] נתון משליש הבית ולפנים עשר מנורות עשה שלמה שנאמר[א] ויעש את מנורת הזהב עשר כמשפטו ויתן בהיכל ה' מימין וה' משמאל אין תימר חמש בצפון וחמש בדרום והלא אין המנורה כשירה אלא בדרום שנאמר[ב] ואת המנורה נוכח השלחן על ירך המשכן תימנה מה ת"ל חמש מימין וחמש משמאל אלא חמש מימין מנורתו של משה וחמש משמאלה אעפ"כ[ג] לא היה מבעיר אלא של משה בלבד שנאמר[ג] ומנורת הזהב ונרותיה לבער בערב בערב ר' יוסה בי ר' יהודה אומר על כולן היה מבעיר שנא'[ד] ואת המנורות ונרותיהם לבערם כמשפט לפני הדביר זהב סגור והפרח והנרות והמלקחים זהב הוא מכלות זהב הן[ד] כילו זהבו של משה תני רב יהודה בשם אסי היה שלמה נוטל אלף ככרי זהב ומכניסן לכור ומוציאן עד שהוא מעמידן על א' לקיים מה שנאמר[ה] ככר זהב טהור עשה אותה וגו' תניא[ט] אמר רבי יוסי בי רבי יהודה מעשה במנורת זהב שעשה משה במדבר והיתה יתירה דינר זהב והכניסוה לכור שמונים פעם [ב] ולא חסרה כלום ויאות עד דלא יקום על ברריה הוה חסר סגין מן דו קיים על ברריה לא חסר כלום:

הלכה ד מתני' [ב]שלשה[י] עשר שופרות היו במקדש וכתוב עליהן תקלין חדתין ותקלין עתיקין קנין וגוזלי עולה עצים לבונה זהב לכפורת ששה[י] לנדבה תקלין חדתין שבכל שנה ושנה ועתיקין מי (ב) שלא הביא אשתקד שוקל לשנה הבאה קנין הן תורין וגוזלי עולה הן בני יונה כולן עולות דברי ר' יהודה וחכ"א קנין אחד חטאת וא' עולה גוזלי עולה כולן עולות האומר[ט] [ג]הרי עלי עצים לא יפחות משני גזירין לבונה לא יפחות מקומץ [ד]זהב לא יפחות מדינר זהב ששה לנדבה נדבה מה היו עושין בה [ה]לוקחים בה עולות הבשר לשם ועורות לכהנים זה[ט] מדרש דרש יהוידע כהן גדול [ו]אשם הוא אשום אשם לה' זה הכלל כל שהוא בא משום חטאת ומשום אשמה ילקח בהן עולות הבשר לשם והעורות לכהנים נמצאו שני כתובין קיימין אשם לה' ואשם לכהן ואומר[ז] כסף אשם וכסף חטאת לא יובא בית ה' לכהנים יהיו: גמ' תניא[י] אמר ר' יהודה לא היה שופר של קינין בירושלם מפני התערובות שמא תמות אחת* ונמצאו דמי חטאות מיתות מעורבות בהן והתניא[ט] האשה שאמרה הרי עלי קן (ג) מביאה דמי קן ונותנתו בשופר ואוכלת

ריבב"ן

מתני' י"ג שופרות היו במקדש. וכולן פיהן צר כדי שלא יוכל אדם להכניס ידו בפנים ולגנוב מן הכסף וכולהו מפרש למאי אצטריכו: עצים ולבונה. גרסי' וברוב ספרים כתוב ללבונה וטעות הוא דהא כל אחד ואחד יש לו שופר בפני עצמו ולבונה לבד ועצים לבד כדתני ואזיל: וזהב לכפורת. לשון כפורי זהב פי' מזרקים ולמה נקרא שמם כפורי ע"ש שמקנחין ידיהם מן הדם כדאמרי' בגיטין [דף נו] בענין *) נבוזראדן בעי לכפורי ידיה בההוא גברא: ששה לנדבה. לקיץ המזבח: מתני' קינין הן תורין גוזלי עולה הן בני יונה. אבל שופר לקיני חובה לא בעי ר' יהודה והטעם כדאיתא בפ' הוציאו לו (דף נה) דשמא ימות א' מהן נמצאו כל המעות שבשופר הולכות לים המלח כי היכי דאמרינן בחטאת שמתו בעליה דאזלא למיתה הכי נמי מעות שהופרשו לחטאת ומתו בעליהן הולכות לים המלח ופריך התם ונברור ד' זוזי ונשדי במיא והנך ליסתרו ר' יהודה לטעמיה דלית ליה ברירה כדאמר בעירובין [דף לו] מדתני איו: וחכ"א קינין. הן קיני חובה: אחד לעולה ואחד לחטאת. ורבנן לא חיישי למיתה: גוזלי עולה. בין תורין בין בני יונה: כולן עולות. נדבה: שני גזירין. מפורש ביומא פ"ב (דף כו) תניא ר"ש בן יוחאי אומר מנין לתמיד של בין הערבים שטעון שני גזרי עצים בשני כהנים שנאמר וערכו עצים על האש וערכו שנים אם אינו ענין לתמיד של שחר שהרי כבר נאמר ובער עליה הכהן עצים בבקר תנהו ענין לתמיד של בין הערבים ואמרינן בפרק בתרא דמנחות (דף קו) ת"ר קרבן מלמד שמתנדבין עצים וכמה שני גזירין וכן הוא אומר והגורלות הפלנו על קרבן העצים ותניא בתוספתא בפרק [ג' דמכילתין] האומר הרי עלי עצים מביא דמי שני גזרין ונותן לשופר והכהנים מקבלין אותן ולוקחין בהן עצים ומקריבין אותן ע"ג המזבח ונאותין בהן ואין מועלין ואם הקריבן בחוץ פטור אבל אם אומר שני גזירין של עצים אלו לגבי מזבח הכהנים מקבלין אותן ממנו ומקריבין אותן ע"ג המזבח ואין נאותין בהן ומועלין בהן ואם הקריבן בחוץ חייב דברי ר' וחכ"א אם הקריבן בחוץ פטור ואלו ואלו הולכין ללשכת העצים: קומץ לבונה. כדתנן בפרק בתרא דמנחות ה' קמצין הן. האומר הרי עלי לבונה לא יפחות מקומץ. המתנדב מנחה יביא עמה קומץ לבונה. המעלה את הקומץ בחוץ חייב שני בזיכי לבונה טעונין שני קומצין: זהב לא יפחות מדינר זהב. ופריך בפרק בתרא דמנחות ודלמא נסכא א"ר אלעזר דאמר מטבע ודלמא פריטי פריטי דדהבא לא עבדי אינשי. תניא בתוספתא בפ' בתרא [דמכילתין] האומר הרי עלי לבונה מביא דמי מלא קומץ לבונה ונותן לשופר והכהנים מקבלין אותו ולוקחין מהן לבונה ומקריבין אותו ע"ג המזבח. האומר הרי עלי זהב מביא דמי דינר זהב ונותן לשופר והכהנים מקבלין אותו ולוקחין בהן זהב ועושין אותן רקועי פחים לפוי למזבח: ששה לנדבה. מפרש בפרק בתרא דמנחות ששה כנגד מי אמר ר' חזקיה כנגד ששה בתי אבות הכהנים שיהא להם שלום זה עם זה ר' יוחנן אמר מתוך שהנדבה מרובה תקנו להם שופרות מרובין כדי שלא יתעפשו המעות זעירי אמר כנגד פר ועגל ואיל וכבש וגדי כולן הן נדבה ודמיהן ידועין פר מביא מנה עגל מביא חמשה סלעים איל מביא ב' סלעים כבש מביא סלע הכי איתא בפרק בתרא דמנחות אבל לגדי ושעיר לא מצינו דמיהן ושמא דמיהן כאיל וכבש ור' היא דאמר קטן והביא גדול לא יצא אם נדר להביא עגל והביא פר לא יצא להכי אצטריך לכל אחד ואחד שופר בפני עצמו שאם מערבן והביא פרים מכל המעות לא יצא ידי נדרו מי שנדר עגל בר פלא אמר כנגד פרים אילים וכבשים ושעירים ומותרות והמעה דהיינו קולבון פרים פר חטאת של צבור שאבדו והפרים אחרים תחתיהן ירעו עד שיסתאבו וימכרו ויפלו דמיו לאותו שופר אילים אשם גזלות ומעילות שעירים שעיר הרגלים כבשים אשם נזיר ואשם מצורע ואהכי לא מערבו עם מותר גזילות ומעילות דאלו בני שנה ואלו בני שתים ואלו באים לכפר ואלו באין להכשיר וכולן אם אבדו והפרים אחרים תחתיהן ירעו עד שיסתאבו וימכרו ויפלו דמיהן כל א' א' לשופרו. והמותרות כגון הפרים מעות לכל אלו ונותרו כגון שהוזלו הבהמות ושמואל אמר כנגד מותר חטאת ומותר אשם ומותר אשם נזיר ומותר

*) לפנינו שם איתא לשון זה גבי נירון דשדייה טיטוק לגור את ירושלים ועי' רש"י במנחות ד' ז' ע"ב ובהגהות מהרי"ב ז"ל שם.

תקלין חדתין

וגם שם מתניתין דמנחות (צ"ט א') כוותיה דרבי ולאו אורחא דירושלמי להאריך בפלפולא שלא אליבא דהלכתא: ה"ג תני השלחן היה נתון מחצי הבית ולפנים משוך מן הכותל ב' אמות ומחצה. שההיכל היה ארכו ס' אמה כדכתיב והבית אשר בנה שלמה וגו' ומאותן ס' היה עשרים בדביר כדכתיב ולפני הדביר עשרים אמה וגו' וההיכל ארבעים כדכתיב ארבעים באמה היה הבית הוא ההיכל לפנים והשולחנות היו נתונין בעשרים אמה של היכל של צד הדביר והוא מחציו ולפנים חציו דהיכל שהוא מ': משוך כו'. מן הכותל לפוני: ב' אמות ומחצה. כדי שיהיו הכהנים הנושאים ב' סדרים יכולין להלך זה בצד זה כדאמרי' במתני' דמנחות שהיו מסדרין בב"א ולהילוך ב' ב"א בעינן ב' אמות ומחצה כדמצינו גבי בדי ארון במנחות שם: ומנורה כנגדו בדרום. כדכתיב את המנורה נכח השלחן וגם כן היתה משוכה מן הכותל דרומית ב"א ומחצה כ"ה ביומא שם: ומזבח הזהב [illegible]

חסר בכל פעם הרבה דזהו עד דלא קאים על בירורו אבל כשקאים על בירורו לא חסר כלום: מתני' חדתין. שקלי שנה זו היו מטילין לשם וכשמגיע זמן התרומה הגזבר מוציא כל השקלים שבשופר ונותנן ללשכה כדי שיתרמו מהם: עתיקין. של אשתקד ומהן ניתנין לשירי לשכה: תורים. גדולים: בני יונה. קטנים: קינין. כולן עולות אבל לקיני חובה לא היה שופר ובגמרא מפרש טעמא דר"י: עצים לא יפחות. עלים סתם ב' גיזרין כמו שהיו במערכה וכדמפרש בגמרא: לא יפחות מקומץ. שזהו שיעור לבונה שבאה עם המנחה ובגמרא יליף ליה מנ"ל: זה מדרש דרש כו'. לשון רבינו הגאון שיהוידע חידש שהעורות לכהנים דקס"א דנדבה הוא כולו לגבוה כמו הקדש בד"ה וז"ש ואומר כסף אשם וכסף חטאות דקס"א שיובאו בית ה' ולא למזבח משום העור אבל זה לא היה בס"ד כלל שיביא קרבן אחר חטאת ואשם שיאכלו הכהנים מנדבה דאף עולות חידוש הוא: גמ' תניא א"ר [illegible]

מסורת הש"ס

א) יומא לג ב: ב) מנחות לח ב: ג) שם לט א: ד) שם כט א: ה) עיין מנחות כט א וירושל' יומא פ"ד הלכה ד ומדרש חזית פ' עמודיו עשה כסף: ו) יומא נה ב תמורה כג ב: ז) מנחות קד א קו ב תמורה כג א: ח) מנחות קו ב: ט) זבחים קא ב: י) עי' [תמורה כג:] יא) עי' ערכין ... יומא ... לג א:

עין משפט נר מצוה

יט א מיי' פ"ג מהל' בית הבחירה הל"ב: כ ב מיי' פרק ג משקלים הל"ב: כא ג מיי' פט"ז ממעה"ק הל"ג: כב ד מיי' פרק ג מערכין הל"ט וכו': כג ה מיי' פרק ה מפסוה"מ הל"ט:

נוסחת הבבלי

(א) מן הקרן כו' כר' היה באמצע כו' על צלע המשכן כו' לבער בערב כו' בר"י כו' כילו זהבו של שלמה כו' ר"י בשם איסי כו' במנורת [מקדש שהיתה יתירה על מנורה שעשה משה במדבר דינר זהב] והכניסה כו': (ב) שלא שקל אישתקד כו': (ג) מביאה דמיקן ונותנת כו' ר' יוסי בר ביבין א"ר ביבי ב"ר כו' א"ר אליעזר מתני' כו' באמה גרומה ר"ח אמר כמין כו':

הגהות הגר"א

[א] ס"ג ומזבח הזהב היה נתון באמצע מושך כלפי חוץ וכולהו היו נתונים משליש הבית ולפנים. כצ"ל והשאר שבינתים נמחק. וכ"ה בתוספתא פ"ב דיומא והכי דייקא הסוגיא עש"ה וכ"ה ברמב"ם פ"ג מהלכות ב"ה הל"י ע"ש. וכ"מ בגמ' ביומא שם שלא הזכיר קמעא וגם לחוץ משמע חוץ דשלחן למשה דנקט שלחן ומנורה ומלאו היה יכול למשוך יותר אבל לא היה משוך משאר השולחנות וגי' הספרים שבוש הוא: [ב] בגמ' דידן הגי' והעמידו על ככר. ועי' בה"ג שם טעם שגון של שלא הגיה הגאון כמון הסוגיא כגי' הבבלי כדרכו בקדש:

גליון הש"ס

[6] היינו ממנורה של משה אבל שאר המנורות משוכות חוץ מן המזבח ולכך אמרו ביומא לא מזבח פגע ברישא דלא משה ומנורה מבעיר אלא בשל משה והיה אפשר לייחד דברי הרמב"ם פ"ה מהמעה"ק הל"ד ופ"ד מעוה"ק מקושת הרשב"א של בב"ח ולה"ט ודו"ק:

תורה אור השלם

א) ויעש את מנרות הזהב עשר כמשפטם ויתן בהיכל חמש מימין וחמש משמאול: [דברי הימים ב' ד, ז]

ב) ושמת את השלחן מחוץ לפרכת ואת המנרה נכח השלחן על צלע המשכן תימנה והשלחן תתן על צלע צפון: [שמות כו, לה]

ג) ומקטרים לה' עלות בבקר בבקר ובערב בערב וקטרת סמים ומערכת לחם על השלחן הטהור ומנורת הזהב ונרתיה לבער בערב בערב כי שמרים אנחנו את משמרת ה' אלהינו ואתם עזבתם אתו: [דברי הימים ב' יג, יא]

ד) ואת המנרות ונרתיהם לבערם כמשפט לפני הדביר זהב סגור: והפרח והנרות והמלקחים זהב הוא מכלות זהב: [דברי הימים ב' ד, כ-כא]

ה) ככר זהב טהור יעשה אתה את כל הכלים האלה: [שמות כה, לט]

ו) אשם הוא אשם אשם לה': [ויקרא ה, יט]

ז) כסף אשם וכסף חטאות לא יובא בית ה' לכהנים יהיו: [מלכים ב' יב, יז]

מסורת הש"ם

א) יומא נה ב: ב) ירושלמי שביעית פ"ט הלכה ה: ג) יומא כו ב: ד) עי' מנחות קו ב: ה) זבחים סב ב: ו) ע"ש ע"א: ז) תורת כהנים פ' אמור פי"ג ועיין תוספתא מנחות פי"א וש"ס מנחות קו ב: ח) מנחות קז א: ט) שם ע"ב: י) ע"ש קח א: כ) עי' כתובות קו ב:

עין משפט נר מצוה

כד א מיי' פרק א ממחוסרי כפרה הלכה יב:
כה ב מיי' פרק ט"ז ממעה"ק הלי"ג:
כו ג מיי' פרק ז מאיסורי מזבח הלכה ג:
כז ד מיי' פרק ב מבית הבחירה הלכה יז:
כח ה מיי' פרק ה מתמידין הל"ב:
כט ו מיי' פרק ב מערכין הל"ט י:

נוסחת הבבלי

(א) אלא ממנחת חוטא כו' אמרה (הא דתני) המתנדב מנחה מביאה כו' ר' אלעי בשם ר"א בשם ר"י כו': (ב) רב אמר כנגד כו' ור' חזקיה אמר כנגד כו' מרובה לפיכך הרבו לה כו': (ג) ר"ש בר' נחמני בשם ר' נתן כו' ויתנהו בשער בית ה' כו' רב הונא אמר מפני כו' רב הונא בשם ר' יוסי כו':

תורה אור השלם

א) וּכְכַלּוֹתָם הֵבִיאוּ לִפְנֵי הַמֶּלֶךְ וִיהוֹיָדָע אֶת שְׁאָר הַכֶּסֶף וַיַּעֲשֵׂהוּ כֵלִים לְבֵית יְיָ כְּלֵי שָׁרֵת וְהַעֲלוֹת וְכַפּוֹת וּכְלֵי זָהָב וָכָסֶף וַיִּהְיוּ מַעֲלִים עֹלוֹת בְּבֵית יְיָ תָּמִיד כֹּל יְמֵי יְהוֹיָדָע: (דברי הימים ב כד, יד)

נוסחאות ישנות

ואוכלת בקדשים [א]ואינה חוששת שמא נתעצל בהן [א] ואין הכהן חושש שמא דמי חטאות מיתות מעורבות בהן כי[ה] קאמרינן בחטאות שמתו בעליהן ודאי ואי אמרינן [ב] נברור ד' זוזי ונישדי בנהרא ואידך לישתרו הא אמרינן בעלמא ר' יהודה לית ליה ברירה: רבי[ו] יוסה בי ר' בון (ביבא) א"ר בא בר ממל בעי אמר [ה] הרי עלי עץ [ב]מביא גיזר אחד א"ר לעזר מתניתא אמרה כן שזה קרבן בפני עצמו וזה קרבן בפני עצמו כהאי דתנינן[ז] תמן שנים בידם שני גזרי עצים [ג] קרבן[ח] לרבות את העצים ריב"ל אמר עוביין[ט] אמה [ג]באמה שוחקת וארכן באמה גדומה ר' חוני בשם ר' אמי כמין טורטני א"ר שמואל בר רב יצחק לפי[י] [ד]שלא היה מקום המערכה אלא אמה על אמה לפיכך לא היה בו אלא אמה גדומה ותני כן [ד] אמה היסוד אמה סובב אמה כרכוב ואמה קרנות ואמה מערכה: לבונה לא יפחות מקומץ [ג] נאמר[ח] כאן אזכרה ונאמר להלן אזכרה מה אזכרה האמור להלן מלא קומץ אף אזכרה האמור כאן מלא קומץ אי מה אזכרה האמורה להלן [ה]שני קומצין אף אזכרה האמורה כאן שני קומצין [ה] אמר רבי אילא כלום למדו לקומץ [א] אלא (מלחם הפנים) ממנחת חוטא מה להלן קומץ החסר פסול אף כאן קומץ החסר [ג] פסול אמר רבי יוסה מילתא דרבי אילא אמרה המתנדב (מנחה) לבונה מביאה בקומצו [ד] של [ו] כהן (גדול) (ר' אלעי בשם ר"א) רבי חזקיה בשם רבי ירמיה ואפילו בקומץ הבעלים: זהב לא יפחות כו': אמר[ט] [ו]ר"א והוא שהזכיר צורה אבל אם לא הזכיר צורה מביא אפי' צינורה: ששה לנדבה. [ב] (רב אמר) חזקיה[ט] אמר כנגד ששה בתי אבות בר פדיה אמר כנגד שש בהמות פר ועגל ושעיר איל גדי וטלה שמואל[י] אמר כנגד ששה קרבנות (קני זבים וקני זבות קני יולדות) [ז] חטאות ואשמות המנחות ועשירית האיפה א"ר יוחנן ע"י שהנדב' מרובה ריבו לה שופרות הרבה [ח] [*]כתיב[כ] [א]וככלותם הביאו לפני המלך ויהוידע וגו' [ג] ר"ש בר נחמן בשם רבי יונתן אמר שתי נדבות עשה תני

ריבב"ן

תקלין חדתין

משנת אליהו

הדרן עלך שלשה עשר שופרות

הגהות הגר"א

גליון הש"ם

ציון ירושלים

וְאוֹכֶלֶת בְּקָדָשִׁים, בְּאוֹתוֹ יום בערב (ברייתא עירובין לב, א), אך אין להתיר לה לאכול מיד לאחר זמן הקרבת תמיד של בין הערביים [שאין מקריבים אחריו קרבנות], משום שלפעמים איחרו את זמן הקרבת התמיד עד סמוך לערב. ועוד יש לפרש, שלדעת הברייתא שם, חטאת העוף קרבה אחר תמיד של בין הערבים (תוס' חגיגה כא, א ד"ה האונן).

וְאֵינָהּ חוֹשֶׁשֶׁת שֶׁמָּא נִתְעַצֵּל בָּהֶן, שחזקה על הכהנים שעושים שליחותם (תקלין חדתין, ע"פ עירובין לב, א), שאף שעל שליח רגיל אין סומכים בדינים דאורייתא לומר ש'חזקה שליח עושה שליחותו', אבל בדבר שהיה באחריות בית דין של כהנים, סומכים עליהם אפילו בדאורייתא (גמ' ורש"י שם).

וְאֵין הַכֹּהֵן חוֹשֵׁשׁ שֶׁמָּא דְּמֵי חַטָּאוֹת מֵיתוֹת מְעוֹרָבוֹת בָּהֶן, וכיון שלא מצינו שרבי יהודה חולק על ברייתא זו, מוכח שגם לדעתו אין לחשוש שמא מתה אחת מהן (תקלין חדתין). ואף שרבי יהודה בודאי חולק על עצם הדין בברייתא שהיא מניחה את הדמים בשופר [שהרי לדעתו לא היו מניחים דמים של חובה בשופר], אבל אם עברו ונתנו בו דמי קיני חובה, לא מצינו שנחלק רבי יהודה לומר שחוששים שמא מתה אחת מהן (ביאור הגר"ח קניבסקי).

וְנִישְׁדֵי בְּנַהֲרָא, לאחר שחיקת המטבע, בשביל שלא ימצאנו אדם [מלבד אם משליך בים המלח, שאין חוששים שימצאנה אדם] (תוס' בכורות נג, א ד"ה מעות).

וְאִידָךְ לִישְׁתְּרוּ, שלמרות שבשאר תערובות של איסור והיתר, לא מועיל לעשות כן [להוציא חתיכה אחת ולהתיר את שאר התערובת מדין 'ברירה'], אך כאן שהתערובת מתחילתה היתה תערובת של היתר בהיתר, ורק לאחר התערובת נולד האיסור, סומכים על 'ברירה' [לדעת הסוברים שיש 'ברירה'] (תוס' תמורה ל, א ד"ה ואידך, וראה קובץ שיעורים ב, לד, והערות הגרי"ש יומא נה, ב). ויש מפרשים את שאלת הגמ', משום שהניחו את המעות בשופרות על דעת שיהא הדבר תלוי בדעתו של הכהן, ויכול הכהן לברור ולייחד מעות לשם בעלים מסויימים (ריטב"א יומא נה, ב).

שְׁנַיִם בְּיָדָם שְׁנֵי גִּזְרֵי עֵצִים, ומוכח שכל עץ הוא קרבן בפני עצמו (תקלין חדתין), שאין חולקים עבודת קרבן אחד לכמה אנשים, ומה שמצינו שכהנים רבים היו מוליכים את קרבן התמיד, היינו רק בהולכת אבריו, אך ההקטרה נעשית בכהן אחד, אבל כאן, כל כהן היה מקטיר עץ אחד (חי' הגרי"ז מנחות קו, ב). ומה שבשחר היה כהן אחד מביא את שני גזרי העצים, היינו משום שכך היא גזירת הכתוב, שאף שהם שני קרבנות נפרדים, יעשה אותם כהן אחד (תורת הקודש א, כג, ה).

וְאָרְכָּן בְּאַמָּה גְּדוּמָּה – באמה קצרה, כדי שלא יצאו חוץ ממקום המערכה ויעכבו את הילוך הכהנים (רש"י זבחים סב, ב), שההלכה ניתנה רק שלא יפחות מאמה על אמה, אבל היה יכול להוסיף אלמלא עיכוב הילוך הכהנים (חי' הגרי"ז מנחות קו, ב), ועוביין של הגזרים היה פחות מאמה והיו מעמידים אותם על עוביים, ולא היו מכסים את כל מקום המערכה, וביניהם היו מניחים קיסמים להבעירם (שיטמ"ק זבחים סב, ב). ויש שכתב, שהגזרים היו מכסים את כל מקום המערכה, והוסיף, שלא התפרש האם כל אחד מהגזרים היה אמה על אמה והיה מניחם זה על זה, או ששניהם יחד היו אמה, והיה מניחם זה לצד זה (חי' הגרי"ז מנחות קו, ב).

לְפִיכָךְ לֹא הָיָה בּוֹ אֶלָּא אַמָּה גְּדוּמָּה, היינו במזבח של משה, אבל במזבח של המקדש, גזרי העצים היו גדולים יותר, בהתאם למקום המערכה שהיה גדול יותר (שפת אמת יומא כב, א, בדעת רש"י שם). ויש שכתבו, שגם במזבח של בית המקדש לא שינו משיעור גזרי העצים שהיה במזבח של משה (ראה רמב"ם איסורי מזבח ז, ג ושפת אמת שם, וחי' הגרי"ז מנחות קו, ב).

לְבוֹנָה מְבִיאָה בְּקוֹמְצוֹ שֶׁל כֹּהֵן גָּדוֹל, שצריך להביא שיעור קומץ המתאים למידת קומצו של כהן הגדול מבין הכהנים במידות גופו, שיתכן שיזדמן שהוא יקמוץ את המנחה (קרבן העדה), ואף אם יזדמן כהן שקומצו קטן יותר, אין הלבונה נפסלת בכך [ש'ריבוי לבונה' פוסל רק כאשר מחלקו לשני קמצים או יותר] (מקדש דוד קדשים ח, ב). ובהגהות הגר"א גרס '**מְבִיאָה בְּקוֹמְצוֹ שֶׁל כֹּהֵן**' [ולא כפי הגירסא 'כהן גדול'], שמשערים את הקומץ לפי כף יד הכהן, ולא כפי יד הבעלים (תקלין חדתין).

מֵבִיא אֲפִילּוּ צִינּוֹרָה, שצריך להביא זהב בכמות שראוי לעשות ממנה כלי מסויים (מאירי), ואפילו מזלג קטן, ויוצא בכך ידי חובת נדרו (רע"ב; תקלין חדתין), והיינו באופן שהוא אומר שזו היתה כוונתו, והוא נאמן על כך (רמב"ם ערכין וחרמין ב, י, ע"פ רדב"ז שם, ט; מאירי).

כְּנֶגֶד שִׁשָּׁה בָּתֵּי אָבוֹת, שכל משמר של כהנים היה עובד במשך שבוע אחד בבית המקדש, והיה המשמר מחולק לששה בתי אב, וכל בית אב עובד ביום אחד [ובשבת עבדו כולם בשווה] (קרבן העדה; תקלין חדתין; רש"י מנחות קז, ב). ויש סוברים, שהיו שבעה בתי אב לשבעת ימי השבוע (ראה רמב"ם כלי המקדש ד, יא, ודרך חכמה בבה"ל שם בדעתו; ראה רש"י תענית טו, ב ובה"ל הנ"ל), ולשבת לא עשו שופר נפרד, כיון שלא היו מקריבים בשבת קרבנות יחיד (בה"ל שם), או שלדעה זו ששת השופרות של הנדבה נעשו למטרות אחרות, ולא כנגד ששה בתי אבות [ראה להלן בגמ'] (שו"ת חתם סופר או"ח ר).

כְּנֶגֶד שֵׁשׁ בְּהֵמוֹת, שהמתנדב אחת משש בהמות אלו, מניח מעות בשופר המיועד לקניית אותה בהמה, וכדעת רבי, שהמתחייב להביא קרבן קטן של עגל והביא קרבן גדול של פר, לא יצא ידי חובה, ולכן היה לכל סוג היה שופר בפני עצמו (קרבן העדה, ע"פ גמ' מנחות קז, ב). והשופרות שימשו לנדבת בהמה לעולה מתחילה ולא ל'מותרות', ודרשת יהוידע הכהן על מותר חטאת ואשם הובאה במשנה דרך אגב, ולא בגלל שהיה שופר ששימש לכך (ר"ש סירילאו). ומדובר ביחידים שנודבים קרבנות עבור קיץ המזבח ומוסרים אותם לציבור, שאילו המביאים קרבן יחיד, היו מביאים את הקרבן בעצמם כדי שיוכלו לסמוך עליו כדין (ראה תוס' זבחים עד, ב - עה, א ד"ה והא; מקדש דוד קדשים יט, יג). ויש מפרשים, שגם המתנדבים קרבן עולה של יחיד מניחים מעות בשופר לקניית הקרבן, וכגון באופן שלא ידוע לו שעבר על חייבי עשה, ואינו טעון סמיכה ווידוי (ע"פ שקל הקודש בה"ל שקלים ב, ב).

הַמְּנָחוֹת – שמותר מנחת חוטא הולך לקרבן עולה של ציבור שמקריבים לקיץ המזבח (קרבן העדה), אך האמוראים האחרים סוברים, שמותר מנחת חוטא אינו הולך לכך (ראה תוס' מנחות קח, א ד"ה ושמואל), שנאמרו שני דינים במותרות, בהלכה למשה מסיני נאמר שמותר חטאת הולך לנדבה, ולא התפרש בהלכה לאיזה קרבן, וממדרשו של יהוידע הכהן נלמד דין נוסף, שהיינו נדבת עולה, ועל מנחת חוטא מוסכם שנאמרה ההלכה למשה מסיני

המשך במילואים עמ' 102

פרק שביעי - מעות שנמצאו

מִשְׁנָה. קָרוֹב לַשְּׁקָלִים יִפְּלוּ לַשְּׁקָלִים לַנְּדָבָה יִפְּלוּ לַנְּדָבָה, שלומדים ממה שכתוב בעגלה ערופה (ראה ב"ב כג, ב ורש"י שם), שבמקום שיש ספק מהיכן בא הדבר, מכריעים שהדבר בא מהקרוב (קרבן העדה). ויש שפירשו, שאם באחת מהקופות יש יותר מטבעות מחברתה, מכריעים על פי הרוב אף אם הוא רחוק יותר (ראה ב"ב שם דעת רבי חנינא), ומשנתנו מדברת במקום שאין רוב, וכגון שבשתי הקופות הסמוכות יש מנין שווה של מטבעות (רא"ש; רע"ב). ויש שפירשו שבמשנתנו לדעת כולם בכל מקרה אין הולכים אחרי הרוב אלא אחרי הקרוב, כיון שאין בקופות מנין קבוע של מטבעות, ולפעמים זה מרובה ולפעמים זה מרובה, ועל כן אין להכריע על פי הרוב של שעת המציאה, שאין אנו יודעים היכן היה רוב בשעת האבידה (רבינו משולם; תפארת ישראל בועז א), או שאין לדון על פי רוב אלא בדבר שדרכו להתנייד, אבל דבר שבדרך כלל עומד במקומו ואין דרכו לפרוש, וכמו המטבעות שאין הדרך להוציאם מהקופות לעיתים קרובות, אין שייך בו הלך אחר הרוב (רבינו משולם).

ואף שהיה שש שופרות של נדבה ורק אחת של שקלים (ראה מתני' לעיל יח, א), מכל מקום אין אנו דנים לפי כמות השופרות אלא לפי כמות המטבעות, כי הנדון הוא כלפי המטבע, ובדרך כלל היה כמות שווה בין מטבעות השקלים לנדבה, ואף אם שייך שיהיה רוב מטבעות, כבר מבואר למעלה שאין לדון את המטבעות בדין רוב (ע"פ בינת אדם קבוע טז; וראה חוות דעת סג, ב). ויש שסובר שמה שאין אנו דנים את השופרות של נדבה כרוב, הוא רק למי שסובר (לעיל שם יח, ב) שכל אחד מהשופרות של נדבה שימש למטרה אחרת, אבל אם היו כולם משמשים לאותה מטרה, הולכים אחרי רוב שופרות (חתם סופר ב"ב כג, ב, לדעת הסוברים שברוב חנויות אף אם הוא מיעוט בשר הולכים אחרי רוב חנויות, ראה פתחי תשובה קי, ב, וראה בחתם סופר שם ביאור המשנה לדעה השניה, וראה שערי יושר ד, ט שביאר באופן אחר). ואין לדון מטבע זה לפי רוב מטבעות העולם שהם מטבעות חולין, שאין מצויים מעות חולין בהר הבית (רא"ש; תלמיד הר"ש בר"ש, וראה ביאורנו להלן ד"ה ובהר הבית).

מֶחֱצָה לְמֶחֱצָה יִפְּלוּ לְגוֹזְלֵי עוֹלָה, משנתנו היא לפי דעת חכמים (לעיל יח, א) ששופרות הקינים שימשו גם לעולה וגם לחטאת, ועל כן יפלו לגוזלי עולה שהם חמורים יותר שאין להם אכילת אדם וכולו למזבח, מקינים שיש בו גם חטאת שיש בו אכילת כהנים (ריבב"ן; רמב"ם בפיהמ"ש), ועוד, שעולה חמורה יותר שאינה יוצאת מידי מעילה עד שנעשית אפר, אבל חטאת יוצאת מידי מעילה משעה שמותרת לאכילה (ריבב"ן). ויש שכתב, שיפלו לעולה, שאם הם של גוזלי עולה לא שייך בו חטאת, אבל אם הם של קינים, שייך בו עולה (רבינו משולם), שהרי גם מטבע מהשופר של קינים יכול הגזבר לקנות בכולו עולה (שקל הקודש ג, טו בה"ל ד"ה בין, ע"פ נזיר כו, א).

לְמַעֲשֵׂר שֵׁנִי יִפְּלוּ לְמַעֲשֵׂר שֵׁנִי, בתורת ודאי, שאם יאכלנו בטומאה או באנינות לוקה (עין יצחק אבה"ע לג, ו). ואף לדעת רבי חנינא שהולכים אחר רוב מטבעות (ראה לעיל בביאורנו ד"ה קרוב), אין להכריע על פי רוב מטבעות שבעולם שהם חולין, שבמשנה מדובר באדם שגר לבד (תלמיד הר"ש בר"ש).

הוֹלְכִין אַחַר הַקָּרוֹב לְהָקֵל - אפילו להקל, וכל שכן להחמיר. ויש שלא גרס תיבת 'להקל' (תוס' יו"ט).

גְּמָרָא. הִפְרִישׁ שִׁקְלוֹ וָמֵת, שאי אפשר ליתנו לשקל הקודש, שהרי הוא בא לכפרה וכמו שכתוב (שמות ל, טו) 'לכפר על נפשתיכם', ואין כפרה לאחר מיתה (קרית ספר שקלים ג).

וְקַשְׁיָא וְיֵשׁ חַטָּאת קְרֵיבָה עוֹלָה, והיאך יביא מספק בכל המעות גוזלי עולה, והרי על הצד שהם מהקינים יש בדמיו בשביל אחד לחטאת ואחד לעולה (תקלין חדתין), ואם מביא בדמיו שתי עולות, נמצא חטאת קריבה לעולה (ע"פ שקל הקודש שקלים ג, טו בה"ל ד"ה בין), וחטאת שהביאו עולה פסול, שחטאת העוף מקום הזאת דמיו הוא במזבח למטה, ומקום הזאת דמי עולת העוף הוא במזבח למעלה, ואם החליף פסול [כמבואר במשנה (קינים א, א)] (ר"ש סירילאו).

תְּנַאי בֵּית דִּין הוּא הַמְסַפֵּק אֶת הַקִּינִין הוּא מְסַפֵּק אֶת הַפְּסוּלוֹת, ואף זו שנאבדה, מעותיה בכלל 'הפסולות', שהרי מעות אלו שנאבדו אינם ראויים לחטאת, והתנו בית דין עם המספק להביא קינים כנגד המעות שנמצאו (קרבן העדה). ובהגהות הגר"א גרס **'הוּא מְסַפֵּק אֶת הַפְּסוּלוֹת וְאֶת הָאוֹבְדוֹת',** שכמו שהתנו בית דין עם המספק שצריך להביא קינים כנגד אלו שנפסלו בהקרבתן, כגון שנטרף או שנמלק שלא כהלכתו, כמו כן התנו שיביא קינים כנגד אלו שיאבדו, וכגון קן שפרחה או שאבדו מעותיה, ואף כאן כיון שאי אפשר להכריע על מעות אלו ודינם להיקרב עולה, הרי הם כמעות שנאבדו (ע"פ תקלין חדתין ור"ש סירילאו). ומקריבו מספק חטאת לשם בעליה, שעולת חטאת באה על הספק ואינה נאכלת (קרבן העדה), גם במקום שהספק הוא אם בכלל יש מי שחייב (מקדש דוד קדשים יב, ח, וראה תוס' נדה ע, א ד"ה ומביא).

וּתְנִיתָהּ בְּסוֹפָהּ זֶה הַכְּלָל הוֹלְכִין אַחַר הַקָּרוֹב מֶחֱצָה לְמֶחֱצָה לְהַחְמִיר, ולמדים מכך את הדין בשאר המקרים, שאם ימצא בין 'תקלין עתיקין' ל'תקלין חדתין' [הראשונה והשניה], יפלו לתקלין חדתין שמהם קונים קרבנות, ואילו 'תקלין עתיקין הולכים לצרכי חומת העיר וכדו', ואם ימצא בין 'תקלין עתקין' ל'קינין' [השניה והשלישית], יפלו לקינין שהם קרבנות שקריבים על גבי המזבח, ואם ימצא בין 'גוזלי עולה' ל'עצים' [הרביעי והחמישי], יפלו לגוזלי עולה, שהוא קרבנות ממש ולא רק צרכי קרבנות, ואם ימצא בין 'לבונה' ל'זהב' [השישי והשביעי], יפלו ללבונה שהיא בעצמה קריבה, וכן אם ימצא בין 'זהב' ל'נדבה' [השביעי והשמיני], יפול לנדבה מאותו הטעם. ואם ימצאו המעות באמצע העיגול במקום השווה לכולם, יפלו לנדבה שהיא מרובה בקופות, ששש קופות היו לנדבה (ר"ש סירילאו).

מִשְׁנָה. מָעוֹת שֶׁנִּמְצְאוּ לִפְנֵי סוֹחֲרֵי בְהֵמָה לְעוֹלָם מַעֲשֵׂר, ואף שיש לתלות שנפל מהסוחר עצמו והמעות שבידו הם חולין שכבר נתחללו על הבהמה, מספק צריך להחמיר (תקלין חדתין בפי' הראשון, רש"י פסחים ז, א), ויש שביאר, שכיון שיש יותר קונים מסוחרים, שעל כל סוחר יש כמה קונים, אנו הולכים אחרי רוב הקונים ותולים את המעות במעשר (תקילין חדתין בפי' השני, תוס' שם ד"ה סוחר). ויש שביאר, שכיון שהמעות בתחילה היו מעשר ביד הלוקחים, והספק הוא שמא נפדו ביד הסוחר, יש להעמיד את המעות על חזקתם (תוס' ב"מ כו, א ד"ה לעולם).

וּבְהַר הַבַּיִת חוּלִּין, בשעת הרגל שאז רוב המעות הם ממעשר שני, הולכים אחרי רוב המעות של כל השנה שרובם חולין, שאין אנו יודעים מתי נפל (תקלין חדתין). ואף ששוקי ירושלים היו מנקים אותם כל יום (ראה בביאורנו להלן ד"ה בשאר), הר הבית הואיל והוא

המשך במילואים עמ' 102

תני דבי ר' ישמעאל נדבה אחת דכתיב [א] ויאמר המלך ויעשו ארון אחד ויתנהו בהיכל בית ה' [ב] ויקב חור בדלתו והא דכתיב [א] ויאמר המלך ויעשו ארון אחד ויתנהו בשער בית ה' חוצה אמר רב חונא מפני הטמאים ר"ח בשם ר' יוסף (על שם) [ג] אך לא יעשה בית ה' ספות כסף מזמרות וגו':

הדרן עלך פרק י"ג שופרות

הלכה א

מתני' [א] מעות שנמצאו בין השקלים לנדבה קרוב לשקלים יפלו לשקלים לנדבה יפלו לנדבה מחצה למחצה יפלו לנדבה [ב] בין עצים ללבונה קרוב לעצים יפלו לעצים ללבונה יפלו ללבונה מחצה למחצה יפלו ללבונה בין קינין לגוזלי עולה קרוב לקנין יפלו (א) לקינין קרוב לגוזלי עולה יפלו לגוזלי עולה מחצה למחצה יפלו לגוזלי עולה [ג] בין חולין למעשר שני קרוב לחולין יפלו לחולין למעשר שני יפלו למעשר שני מחצה למחצה יפלו למעשר שני זה הכלל הולכין אחר הקרוב להקל מחצה למחצה להחמיר: **גמ'** לא הוצרכה דלא בין שקלים לקינים ר' אבון בשם ר' פנחס (ב) כמין בובלייאר היו עשוין מחצה למחצה יפלו לנדבה [א] (לא צורכה דלא מחצה למחצה יפלו לשקלים) אית דבעי מימר שמא יפלו לשירי הלשכה אית דבעי מימר מחצה למחצה כמי שמת א"ר [ג] יסא עד דאנא תמן שמעית קל רב יהודה שאל לשמואל [ד] הפריש שקלו ומת אמר ליה יפלו לנדבה (מותר) עשירית האיפה שלו רבי יוחנן אמר [ה] יוליכם לים המלח רבי לעזר אמר יפלו לנדבה וקשיא ויש חטאת קריבה עולה [ו] חזקיה (אחי) בשם רבי שמעון בן לקיש תנאי בית דין הוא על המותרות שיקרבו עולות האשה הזאת במה היא מתכפרת אמר [ג] ר' יצחק [6] תנאי ב"ד הוא [ז] המספק את הקינין הוא מספק את [ב] הפסולות לא צורכה [ג] דלא בין קטורת לעצים ללבונה לזהב לכפורת ותניתה בסופה זה הכלל הולכין אחר הקרוב מחצה למחצה להחמיר:

הלכה ב

מתני' [ז] מעות [ד] שנמצאו לפני סוחרי בהמה לעולם מעשר ובהר הבית חולין (ג) [ח] ובירושלם בשאר כל ימות השנה חולין ובשעת הרגל הכל מעשר [ט] בשר שנמצא בעזרה איברים עולות וחתיכות חטאות ובירושלם זבחי שלמים זה וזה תעובר צורתו ויצא לבית השריפה נמצא [ה] בגבולין אברים נבילות וחתיכות מותרות ובשעת

ריבב"ן

מתני' מעות שנמצאו. בין שופר שקלים לשופר נדבה הולכין אחר הקרוב בין להקל בין להחמיר מחלה על מחלה יפלו לנדבה דנדבה חמורה דכולה עולה אבל שקלים שיריהן קילי קדושתייהו דיתנין לחומת העיר ומגדלותיה. לבונה חמירא דלבונה היא עלמה קריבה אבל עלים הן מכשירי קרבן: בין קינין לגוזלי עולה יפלו לגוזלי עולה. סתמן כרבנן דקיני חובה הן ואחד לעולה וא' לחטאת וחטאת הבשר נאכל לכהנים ומיד שיש לו שעת היתר לכהנים אין בו מעילה והעולה כליל וחמירא טפי: בין חולין למעשר שני. לאו במקדש עסקינן אלא אם היו שני לבורי מעות בתיבתו מחלה למחלה יפלו למע"ש ויאכלם בירושלים כגון שנשתמש בהן כאחד דאי לא הוה אזלינן בתר בתרא כדמוכח בפסחים בפ"ק (דף ז): **מתני'** מעות שנמצאו לפני סוחרי בהמה. בירושלים לעולם מעשר שני לפי שרוב מעות מעשר שני לשלמים אזלא דאתיא שם שם כתיב הכא ואכלת לפני ה' אלהיך מעשר דגנך ותירושך וגו' עד ואכלת שם וגו' והתם [כתיב] חבחת שלמים ואכלת שם [דברים כז] לא שאינו רשאי לאוכלן בתורת חולין כלל אפילו בירושלים דאפילו בהתפסה לשלמים לא תפסי דאמרינן בפרק התודה א"ר אמי המתפיס מעות מעשר לשלמים לא קנו שלמים ואם רצה ליקח בהן חטין או דבר אחר רשאי ותניא התם הלוקח חיה לזבחי שלמים ובהמה לבשר תאוה לא יצא העור לחולין כגון שלקחה ממעות מעשר שני ומפרש דאפילו העור אינו בתורת לצאת העור לחולין כשאר שלמים שהעור לחולין ואפילו של מע"ש דאמרינן בעירובין פ"ג בבקר מלמד שלוקחין בקר אגב עורו דפשיטא שהעור חולין גמור: ובהר הבית חולין. ירושלמי אמר רבא בר חייא בשם ר' יוחנן חזקה שאין כהן מוליא מעות מן הלשכה עד שמתחללת על הבהמה: [ובירושלים] בשאר כל ימות השנה חולין ובשעת הרגל מעשר. מפרש בפסחים פ"ק אמר רב שמעיה בר זירא מ"ט הואיל ושוקי ירושלים עשוין להתכבד בכל יום וקמאי קמאי אזלו להו: מתני' דלא כר' יוסי דתניא [תוספתא פ"ג] א"ר יוסי אלו דברי בית שמאי אבל ב"ה אומרים לעולם מעשר חוץ מהנמלאין בהר הבית בשאר ימות השנה שהן חולין: **מתני'** אברין עולות. ודווקא שמנותחין כמפורש במס' יומא פ"ב וחתיכות חטאות וה"ה דאיכא לספוקי באשם אבל חטאת שכיחא טפי מ"מ אכילתן שוה ליום ולילה ודוקא בעזרה איכא לספוקי בחטאת אבל בירושלים לא דאינה נאכלת חוץ לעזרה בירושלים בין אברין בין חתיכות זבחי שלמים וה"ה דאיכא לספוקי בתודה ובמעשר בהמה ומידי דשכיחא נקט: זה וזה תעובר צורתו ויצא לבית השרפה. ירושלמי אמר ר' יוסי יאות לאוכלו אי את יכול שמא נתקלקלה צורתו פי' שמא הוא נותר לשורפו אי את יכול שמא לא נתקלקלה צורתו כלומר שמא עדיין לא בא לידי נותר לפום כן צריך מימר תעובר למחר ויצא לבית השרפה ולזבחי שלמים צריך אתה לפרש תעובר צורתו עד יום ג' שמא היום נשחט ואינו נותר עד יום ג' לשחיטתו: **מתני'** אברין נבלות. והאוכלן לוקה לפי שנתנבלה השליכוה אברין: חתיכות מותרות. ירושלמי חתיכות מותרות לא ממש מותרות אלא מותרות משום נבילה

קרבן העדה

ויעשו ארון ויתנהו בשער בית ה' החוצה משמע דב' ארונות עשה א' בפנים וא' בחוץ ומסתמא לשני מינין נדבות עשה אותן: מפני הטמאין. לעולם נדבה א' היתה אלא שיהוידע נתנו בפנים אבל המלך אמר שיתנהו בחוץ כדי שיוכלו גם הטמאים דהיינו טמאי מת וצרך ליתן לתוכו שהם מותרים לבא במחנה לויה: על שם וכו'. כלומר ע"כ לומר דשתי נדבות היו דבמלכים כתיב אך לא יעשה בית ה' ספות מזמרות וכו' מן הכסף המובא בית ה' ובד"ה כתיב וככלותם וגו' את שאר הכסף ויעשוהו כלי שרת אלא ודאי דשתי נדבות היו ומן הכסף המובא בית ה' והיינו הנדבה הכתובה במלכים לא נעשו כלי שרת אבל מנדבה הכתובה בד"ה והיא ניתנה חוץ לבית ה' ממנה עשו כלי שרת: ה"ג ספות כסף וכו'. מן כסף המובא בית ה': הדרן עלך פרק שלשה עשר שופרות

נוסחאות ישנות

הלכה א מתני' יפלו לשקלים. דבתר קרוב אזלינן כדכתיב והיתה העיר הקרובה אל החלל: מחצה על מחצה יפלו לנדבה. בגמ' מפרש טעמא: מחצה על מחצה יפלו ללבונה. דלבונה היא עלמה קרבן ועלים מכשירי קרבן: מחצה על מחצה יפלו לגוזלי עולה. מפרש בגמ': **גמ'** ופריך לא צורכה. לא היה לו לתנא לשנות אלא מעות שנמלאו בין שקלים לקיני' שהרי שופר של שקלים היה סמוך לקינים כפי סדר השנוי בפ' דלעיל ולא לנדבה שהנדבה בסוף ושקלים בראש: ומשני כמין כובליים. פי' בעיגול סביב היו עומדין והיו השקלים סמוך לנדבה מלד א': ופריך לא צורכה. לא הל"ל אלא מחלה למחלה יפלו לשקלים שמביאין מהן קרבנות לבור הקבועים משא"כ נדבה שאינן אלא לקיץ המזבח: ומשני אית דבעי וכו'. יש שרלו לתרץ דהיינו טעמא דלא יפלו לשקלים דלפעמים יותרו השקלים ושירי שקלים לחומת העיר ולא לקרבנות באין נמלא שהנדבה חמורה ממנה: מחצה למחצה. שקלים שנמלאו במחלה למחלה ה"ל כשקל שמתו בעליו שנופל לנדבה כדמסיק: עד דאנא תמן. כשהייתי בבבל שמעתי ששאל ר"י לשמואל הפריש שקלו ומת מה יעשה בו: מותר עשירית האיפה שלו. של כה"ג מה יעשה בו: יוליכם לים המלח. לא נהנין ולא מועלין בו: וקשיא ויש חטאת וכו'. אמתני' פריך דתני בין קינין וכו' מחלה למחלה יפלו לגוזל עולה בשלמא קרוב לגוזלי עולה כיון דמדאורייתא אזלינן בתר קורבה הוה כאילו הן ודאי גוזלי עולה אלא מחלה על מחלה דמספיקא שדינן להו לגוזלי עולה קשיא וכי חטאת יכול להקריב עולה מספק: ומשני תנאי ב"ד הוא על המותרות שיקרבו עולות. אע"ג דמותרות חטאת הן ה"כ תנאי בית דין הוא שיקרבו עולות: ופריך האשה הזאת שהביאה המעות הללו במה תתכפר. כלומר שמא מקיני חובה נפלו ובמה תתכפר שהרי לא הקריבה חטאתה: ומשני תנאי ב"ד הוא המספק את הקינין מספק את הפסולות. ואף זו מן הפסולות היא וצריך המספק קינין ליתן קינין כפי המעות הנמלאים ושוחטן חטאת על הספק דחטאת העוף באה על הספק ואינה נאכלת: ופריך לא צורכה. וכי לא היה צריך לתנא לשנות נמי בין קטורת לעלים ובין לבונה לזהב לכפורת מה דינם: ומשני ותניתה בסיפא. כבר תנא בסיפא זה הכלל הולכין אחר הקרוב וכו' ומרבינן הכל בזה הכלל ומיהו הנך דתני איצטריך לאשמעי' שום חידוש כדשנין:

הלכה ב מתני' לעולם מעשר. אפי' כל השנה כולה לפי שעולי רגלים אין מספיקין להוליא כל מעשר שני שלהם ברגלים ומניחין אותן לקרוביהם או לאהוביהן בטובת הנאה והן אוכלין אותן בקדושתן ועיקר אכילת מעות מעשר שלמים היו מביאין מהן הלכך לוקחין מהן בהמות ואע"ג דאיכא למימר שמא מן המוכרין נפלו ונתחללו כבר כיון דלוקחין הוי רובא שהרי כמה אנשים לוקחים מתגר א' אמרי דלוקחין הן ולא נתחללו והרי הן מעשר: בהר הבית חולין. ואפילו ברגל שרוב מעות שביד בני אדם אז הן של מעשר אפ"ה הוי חולין דאזלינן בתר רובא דשתא ואימור מקמי רגל נפיל: בירושלם. שלא בשוק הבהמות: בשעת הרגל הכל מעשר. ולא אזלינן בתר רוב שתא לפי ששוקי ירושלם עשוי להתכבד בכל יום ואי נפל מקודם כבר נמלאו אבל הר הבית לא היה עשוי להתכבד לפי שהוא גבוה והרוח מכבד ומסיר כל האבק וגם אין אדם רשאי ליכנס להר הבית באבק שברגליו לפיכך אין אבק מלוי שם: איברים עולות. כיון שמנותח כדרך הנתוח המפורש בעולות בידוע שהן של עולות: וחתיכות חטאות. דאין אוכלין בעזרה אלא חטאות ואשמות: בירושלם זבחי שלמים. דרוב בשר הנאכל בירושלם הוי שלמים: זה וזה. בין שנמלא בעזרה בין שנמלא בירושלים תעובר צורתן לפי שנפסל בהיסח הדעת אסורין באכילה ואין לנזל בהן ולשרפן עד שיפסלו בודאי הלכך טעונין עיבור צורה והיינו שיפסלו בנותר ועבור צורה דשלמים עד יום השלישי: נמצאו בגבולין. בערי ישראל: איברים נבילות. שכן דרך שחותכין הנבילות לאיברים ומשליכן ברחובות שיאכלוהו הכלבים: חתיכות מותרין. שאין דרך לחתוך

תקלין חדתין

רשב"ג ב' נדבות היו ובד"ה מיירי נדבה אחרת היה לא בד"ה ודריש את שאר הכסף היינו נדבה אחרת ובמלכים דבד"ה הוה: נדבה אחת. מאי ככלותם כלומר הך קרא דככלותם דכתיב ביה ויעשהו כלים לבית ה': לאחר שהותירו. ודריש שאר הכסף המותר ממה שנגבו לבדק הבית עשו כלי שרת דלב ב"ד מתנה עליהן והוא כאוקימתא דבבלי שם: וקשיא על דר"י. דאמר נדבה אחת: בשער בית ה' חוצה. משמע דשני ארונות היו אחד עמס בחוץ ואחד בפנים אלמא דשני נדבות היו: ומשני לעולם א' היתה והשני היה מפני הטמאים שאסורין ליכנס ולכן נתנו להארון חוצה שיתנו שם:

הדרן עלך שלשה עשר שופרות

מתני' מעות שנמצאו כו' יפלו לשקלים. דבתר קרוב אזלינן: לנדבה. מפרש בגמרא: ללבונה. דלבונה עלמה קרבן ועלים מכשירי קרבן: **גמ'** לא צריכא דלא כו'. קושיא היא דפריך וכי לא היה צריך למיתני בין שקלים לקינין שהיו סמוכין זה לזה כדתנן בפ"ו מתני' ה' ושופר נדבה היה בסוף: קובליים. משני דבעיגול היו נתונים והיו השקלים סמוכים לנדבה מלד א': ה"ג מחצה על מחצה יפלו לנדבה אית כו' שמא יפלו לשירי לשכה. שמהם לוקחים לחומת העיר ולא לקרבן ולכן יפלו לנדבה שיבאו ממנה קיץ המזבח עולות: כמי שמת. כמי שהפריש שקלו ומת דאף זה הוא כלא בעלים כמו במת ובמת דינן דיפלו לנדבה כדאמר בסמוך: הפריש שקלו כו'. פרישנא בפרק ב': וקשיא ויש חטאת כו'. אנמלא בין קינין לגוזלי עולה והא בקינין הוי אחד חטאת כו': ה"ג תנאי ב"ד על המותרות. דהיינו כהאי גוונא שנתותרו על ידי שנאבדו ואי אפשר להביאם לידי קינין הוי ליה כמותר חטאת דתנן בפ"ב ומותריהן נדבה והן עולות לקיץ המזבח: אם כן דתנאי ב"ד שיקרבו עולות לבד ולא יצא זאת לחטאת במה מתכפרת שצריכה א' לכפרה והוא החטאת ולכן לא יקריבו אלא עולות שאינן לכפרה דהיכא דקרוב לגוזלי עולה ניחא כיון דמדאורייתא אזלינן בתר קרוב אמרינן ודאי של גוזלי עולה מה שאין כן הכא דאמרינן משום חומרא דספיקא הא לא תתכפר בחטאת: ה"ג המספק את הקינין מספק את הפסולות ואת האובדות. ואם כן בכהאי גוונא יספיק המספק להקריב חטאת לכפרתה: ה"ג לא צריכא דלא בין קינין כו'. וכי לא היה צריך למיתני בנמלא בין קינין לעלים וכן בין לבונה לזהב דחשיב במתני' דשופרות לעיל ומשני תנינא זה הכלל דכלל מה דשייר והא דתני בין מעשר לאשמועינן דל"ד בשופרות אלא ה"ה בעלמא ובאלו השלשה דחשיב קמ"ל טעמא כדאמר בגמרא אית דבעי כו' ודכמין כובלייא. וללבונה קמ"ל דלקרבן עדיף מעלים דמכשירי קרבן הן וקמ"ל דיש חילוק ביניהם וכסוגיא לעיל ולא כמ"ד דמשנה אותם ובגוזלי עולה סברא דתנאי ב"ד ולכן פריט הני: **מתני'** מעות שנמצאו כו'. רוב אוכלי בשר בירושלים כל השנה ממעות מעשר שני הן לפי שלא היו מספיקין לאכול כל מעות מעשר שני שלהן ברגל ונותנין אותן לבני העיר בטובת הנאה והן אוכלין אותן בקדושתן ועיקר אכילת מעות מעשר שלמים היו מביאים כדקי"ל במנחות פרק ב' והלכך לוקחין מהן בהמות דלכל זמן שיש לו מעות מעשר אינו מוליא מעות חולין ואע"ג דאיכא למימר שמא מיד המוכר נפלו ומעות חולין הן ספק איסורא לחומרא א"נ משום דלוקחין הוו רובא דכמה ב"א עומדין על בהמה אחת לקנות: בהר הבית. לעולם חולין ואפילו בשעת הרגל שיש מעות מעשר מרובין בירושלים ממעות חולין לא מספקינן להו במעשר דאזלינן בתר רובא דשתא ואמרינן לאו האידנא נפול אלא קודם הרגל: ובירושלים. בשאר ימות השנה חולין דרוב מעות העיר חולין ובשעת הרגל מעשר כדמפרש טעמא בפסחים (ז' א')

משנת אליהו

ה"ג מחצה על מחצה יפלו לנדבה אית דבעי מימר כו'. הרמב"ם ז"ל פירש במתני' דלכך יפלו לנדבה משום דחמירא משקלים דבנדבה כולן עולות משא"כ בשקלים שמביאים מהם פעמים חטאת שנאכלים לכהנים וכ"פ הרע"ב וגיר' רבינו מכוונת לשיטתו דל"ג לא צריכא דלא כו' יפלו לשקלים כנוסחי אחרינא וכמו שדחק בק"ע דבשקלים עדיפא שהוא לחטאת לקרבן צבור ומפני זה נשאר בקושיא על הרמב"ם והרע"ב אבל ברור דגי' בגמ' כנ"ל דקאי לפרושי מ"ש במתני' יפלו לשקלים ודעת הרמב"ם ז"ל דפשטא דמתני' בכולי בבא דמחלה על מחלה הולכין להחמיר כדמסיים מחלה ע"מ להחמיר וה"ג ללבונה וגוזלי עולה וא"כ ה"ג בנדבה ודאי חמירא דכולן עולות וכדמזכן גבי גוזלי עולות דמסמרינן שיפלו לגוזלי עולות אע"ג דהתם צריכה האשה להתכפר עד דפריך גמ' ומשני אלא דבגמרא קאמר דאית דבעי מימר טעמא משום שמא יפלו לשירי לשכה ולא יביא כלל לקרבנות וניחא יותר וכן

מסורת הש"ס

א) א"ה ערבוב מקראות יש כאן כי רישא דקרא *ויאמר המלך ויעשו ארון א' וגו' הוא בד"ה ב' כ"ד וסיפא דקרא ויקב חור בדלתו הוא במלכים ב יב: ב) לעיל פ"ב הל"ד וש"נ: ג) לקמן הל"ג: ד) ב"מ כו א פסחים ז א: ה) חולין לה א:

עין משפט נר מצוה

א א מיי' פרק ג משקלים הל"ד:
ב ב מיי' שם הלט"ו:
ג ג מיי' פ"ו ממעשר שני הלכה יב:
ד ד מיי' פרק ג משקלים הל"ג:
ה ה מיי' פרק ה מפסה"ק הל"ח:
ו ו מיי' פ"ו מכלי המקדש הל"ט:
ז ז מיי' פ"ו ממעשר שני הלכה י:
ח ח מיי' שם הל"ט:
ט ט מיי' פרק י"ט מפסה"ק הל"ד:

נוסחת הבבלי

(א) לקינין לגוזלי כו': (ב) כמין קובליים כו' יפלו לשקלים אית כו' שמת (אביה) א"ר אסי כו' ומת מהו א"ל כו' עולה רבי חזקי' אמר בשם ר"ל תנאי ב"ד כו' עולות אם כן האשה כו': (ג) בירושלם בשעת הרגל מעשר ובשאר כל ימו' השנה חולין:

הגהות הגר"א

[א] השורה הנסגרת כאן ל"ג לה ועיין במ"ח שהאריך מאוד והביא ראיו' נגד בעל ק"ע דל"ג לה: [ב] צ"ל את הפסולות ואת האובדות: [ג] ה"ג ל"צ דלא בין קינין לעצים בין לבונה לזהב לכפורת כצ"ל:

ציון ירושלים

משמרות ועי' יבמות דף ק"ו רש"י שם ד"ה כל שכתב ששה בתי אבות אבל בגמ' שם משמע דגם בשבת היה שמנה דוק ותשכח אבל מצאתי מנחות דק"ז ע"ב שמבואר ג"כ דלא היה רק ששה בתי אבות ובתשובה באר"י בדברי' בארוך וא"כ"מ: תנאי ב"ד הוא המספק את הקינין מספק את הפסולות. עס"ך פ"מ סי' קכח ובתומי' וקצות החושן ובשובב [נתיבות] ודוק היטב:

גליון הש"ם

[6] עיין ק"ע אמנם ברע"ב כתב בשם הירושלמי דבית דין הממונים על הקינין לוקחין משל צבור כפי אותן מעות שנמצאו ומקנין אותן לבעל המעות וכו' ע"ש נראה שהיה לו גרסא אחרת כאן ובאמת שלפי מה דקי"ל כר"י דהמספק את הקינין מספק את הפסולות שהרי הרע"ב אומר כן לקמן מ"ז קשה אמאי כתב כאן דבא משל צבור ונראה כיון דטעמו דר"י משום דאינו מקבל מעותיו עד שיבא המזבח מרצה כמ"ש הרע"ב שם א"כ זה דוקא בנפסלו אבל כאן במע"מ דיקרבו הקינין לגוזלי עולה יש כאן ריצוי מזבח אם כן אמאי יפסיד המספק את הקינין ומש"ה סקינו דבא משל צבור ודוק:

תורה אור השלם

א) וַיֹּאמֶר הַמֶּלֶךְ וַיַּעֲשׂוּ אֲרוֹן אֶחָד וַיִּתְּנֻהוּ בְּשַׁעַר בֵּית יְיָ חוּצָה: [דברי הימים ב כד, ח] ב) וַיִּקַּח יְהוֹיָדָע הַכֹּהֵן אֲרוֹן אֶחָד וַיִּקֹּב חֹר בְּדַלְתּוֹ וַיִּתֵּן אֹתוֹ אֵצֶל הַמִּזְבֵּחַ מִיָּמִין בְּבוֹא אִישׁ בֵּית יְיָ וְנָתְנוּ שָׁמָּה הַכֹּהֲנִים שֹׁמְרֵי הַסַּף אֶת כָּל הַכֶּסֶף הַמּוּבָא בֵית יְיָ: [מלכים ב יב, י] ג) אַךְ לֹא יֵעָשֶׂה בֵּית יְיָ סִפּוֹת כֶּסֶף מְזַמְּרוֹת מִזְרָקוֹת חֲצֹצְרוֹת כָּל כְּלִי זָהָב וּכְלִי כָסֶף מִן הַכֶּסֶף הַמּוּבָא בֵית יְיָ: [מלכים ב יב, יד]

לחתיכות קטנות אלא הכשרות למכרן או לתת אותן לקדרה: שהבשר מרובה. ואין מותכין הבשר לחתיכות קטנות אלא מבשלים אותו איברים איברים: גמ' ופריך לא צורכה. לא ה"ל לתנא למתני אלא בהר הבית קדש דודאי מתרומת הלשכה נפל שהרי אין אדם רשאי לכנוס לשם במעות צרורין בסדינו: חזקה שאין הכהן. הגזבר אין מוציא מעות מן הלשכה אלא אם כן נתחלל הלכך כל הנמצא בהר הבית חולין: הסיע דעת. היסח הדעת מן הקדשים אע"ג דפסולין טעונין עיבור צורה קודם שריפתו: מתניתא אמרה כן. כלומר מתני' נמי דייקי: ויאות. בתמיה וכי שפיר קאמרת דלמא במתני' אין הטעם משום היסח הדעת דכל שהוא בעזרה לא מיקרי היסח הדעת דליכא למיחש לשום טומאה והכא היינו טעמא דפסול שמא כבר נתעברה צורתו לפיכך טעון עיבור צורה ודאי אבל כל שנפסל בהיסח הדעת בודאי אפי' עיבור צורה אין צריך: לוקין עליה משום נבלה. דודאי נבלה היא: חתיכות מותרות לא ממש. דמותרות לאכול ה"נ איברים נבלות נבלות ממש דלוקין עלייהו: אם היו מחרוזות. קשורות זו בזו מותרות דודאי נפלו מיד אדם בשוגג: נתחלפו לו. אינו יודע איזו היא: חושש. ומספיקא אסורות כולן אבל אין לוקין עליו דכל קבוע כמחצה על מחצה דמי: ולנמצאת הולכין אחר הרוב. דכל דפריש מרובא פריש וכודאי טריפה הוא ולוקין עליו וכן אם הרוב כשירות אם פריש מותר אפילו באכילה: הנמצא ביד נכרי. בשר הנמצא ביד נכרי כאילו נמצא ברה"ר אם רוב טבחי ישראל מותר: הוה מסמך. היה סמוך על רבי מנא וראה נכרי א' חותך בשר מן הסוס ויוצא לחוץ: א"ל הא דאר"י הנמצא ביד נכרי כנמצא ברה"ר. ומותר אמאי ניחוש דלמא מן בהמתו חתך ואפי' מקולין וטבחי ישראל ניהו יש לאוסרו: א"ל. הכי אר"י רבי והוא שראו הנכרי יוצא מן המקולין של ישראל אז סמכינן להתירו: חד בר נש וכו'. אדם אחד בציפורי הלך ליקח בשר מן הטבח ולא נתן לו: א"ל. לחד נכרי שיקח לו והביא לו: א"ל. האי בר נש לטבח לא לקחתי בע"כ ממך שהנכרי הביא לי: אמר. הטבח ולאו בשר נבילה מכרתי לנכרי: מעשה זה בא לפני רבי. ושאל לו אם נאמן הטבח לאסרו: ואמר. רבי לאו כל כמיניה לאסור מקולין דציפורי וכיון שלא הכריזו טריפה בו ביום הבשר מותר: רב. ירד לבבל ראה אותן שהן מקילין באיסור בשר להניחו ביד נכרי והחמיר עלייהו ואסר כל בשר שנתעלם מן העין וכדמסיק:

ובשעת הרגל שהבשר מרובה אף איברים מותרות: **גמ'** לא צורכה דלא בהר הבית קודש (א) רבי בא ר' חייה בשם רבי יוחנן חזקה שאין הכהן מוציא מן הלשכה מעות עד שהוא מחללן על הבהמה: בשר שנמצא כו': רבי[ה] לעזר בשם ר' הושעיא [א] הסיע דעת טעון עיבור צורה א"ר הושעיה [ה] מתני' אמרה כן תעובר צורתו ויצא לבית השריפה א"ר [ב] יוסי ויאות לאכלו אין את יכול שמא נתקלקל צורתו לפום כן צריך מימר תעובר צורתו ויצא לבית השריפה: נמצא בגבולין כו': רבי קריספא בשם (ב) רבי יוסי ברבי חנינה איברים נבילות לוקין עליהן משום נבילה מתניתא אמרה כן איברי נבילות וחתיכות מותרות חתיכות מותרות [ג] לא ממש ודכוותה איברים נבילות לוקין עליהן משום נבילה רבי קריספא בשם רבי יוסי ברבי חנינה אם[ג] היו מחרוזות מותרות תשע חנויות [ג] מוכרות בשר נבילה ואחת מוכרת בשר שחוטה נתחלפו לו חושש ולנמצאת הולכין אחר הרוב [א]תשע[ג] חנויות מוכרות בשר שחוטה ואחת מוכרת בשר נבילה נתחלפו לו חושש ולנמצאת הולכין אחר הרוב א"ר יוחנן הנמצא ביד נכרי כנמצא בפלטיא (ג) רבי לעזר בי רבי חגיי הוה מסמך לר' מנא חמא לחד ארמאי מקטע מן סוסיה ומפיק לברא א"ל [ג] הדא היא דאמר רבי יוחנן הנמצאה ביד נכרי כנמצא בפלטיא א"ל כן א"ר יוסי [ד] ר' [ב]והן שראו אותו יוצא ממקולין של ישראל חד בר נש בציפורין אזיל בעי מיזבון קופד מן טבחא ולא יהב ליה אמר ליה לחד רומיי ואייתי ליה א"ל לא נסבית על כרחיה א"ל ולאו בשר דנבילה יהבית ליה רבי ירמיה בשם ר' חנינה מעשה[ד] בא לפני ר' ואמר לא כולא מיניה מיסר מקולין דציפורין רב נחת לתמן חמתון מקילין וחמר עליהן חד בר נש אזיל

בעי

ריבב"ן

שאין לוקין עליהן אבל אסור באכילה אברין נבילות ולוקין עליהן משום נבילות: ובשעת הרגל שהבשר מרובה אפילו אברין מותרין. ודוקא מותר משום נבילה אבל באכילה אסור ואע"ג דאמרינן ט' חנויות כולן מוכרות בשר שחוטה וא' בשר נבילה ולקח מאחד מהן ואינו יודע איזו לקח ספיקו אסור ובנמצא הלך אחר הרוב ומותר באכילה. התם חתיכות ולא הרגיש כשנפל אבל אברין שמא נתנבלה והשליכוה ולא נפלה מידו דמתוך כובדה היה מרגיש לפיכך השליכוה לאברין: בהמה שנמצאת וכו'. בפ"ב דקדושין מייתי להא זכרים עולות ופריך זכרים עולות הוא דהוו ושלמים לא הוו אמר ר' הושעיא בבא לחוב בדמיה עסקינן וה"ק חיישינן שמא עולות ניניהו ור"מ היא דאמר הקדש במזיד

תקלין חדתין

מה טעם בשעת הרגל מעשר ולא אמרינן קודם הרגל נפלו כדאמרינן בנמצאין בהר הבית הואיל ושווקי ירושלים עשויין להתכבד בכל יום מפני הטיט ואי נפול קודם הרגל הוי משתכחי בשעת כיבוד אבל הר הבית מתוך שהוא משופע והרוח מכבדתו מעפרו ועוד שאין אדם נכנס באבק שעל גבי רגליו ואינו עשוי להתכבד: **גמ'** לא צריכא כו'. פריך על מ"ש בהר הבית לעולם חולין. וכי לא צריכא שלא יהיה בהר הבית אלא קודש דמתרומת הלשכה נקחין שם המעות והן קודש דמתוך אסור להביא שם מעות כדתנינא בתוספתא פ"ו דברכות ולא יכנס במעות הצרורין לו בסדינו א"כ אע"ג דנימא דדוקא דרך בזיון אסור להביא לשם מעות בפרהסיא כמו בסדינו שנראה שהוא דרך גנאי כהולך לסחורה אבל בצנעה שרי מ"מ למה לעולם חולין והלא שם מעות קדש מצויין: ומשני חזקה שאין כו' עד שהוא מחללן על הבהמה תחלה. וכל המעות הנמצאים שם חולין ולפי' השני נ"ל אף על גב דברגל אפשר שיובא לשם מעות מעשר גם כן מכל מקום כיון דמעות דמקומן רק חולין וממולה לה בפרהסיא אסור רק בצנעא ה"ל חולין רובא ולכן הכל חולין: **מתני'** איברים עולות. שכן דרך העולות שכולן כליל ואין מותכין אותן חתיכות ודי להן לעשותן איברים איברים מה שאין כן חטאות שנאכלין מותכין אותן לחתיכות: בירושלים זבחי שלמים. כי שלמים נאכלים בכל ירושלים ולפיכך חוששין בבשר הנמצא שם שמא הוא שלמים ולכן דינן כשלמים: זה וזה. בין שנמצא בעזרה בין שנמצא בירושלים: תעובר צורתן. שיפסלו ודאי בנותר וכדמפרש בגמרא ומה שיש תועלת בין אם יהיה הבשר עולה או שלמים. היינו אם עבר אדם ואכלו חתיכות הנמצאות בירושלים או כהן לחתיכות הנמצאות בעזרה אינם חייבים כלום שהן שלמים משא"כ איברים הנמצאים בעזרה אם אכלן חייב שהן עולה שכולה כליל: בגבולין. בשאר מקומות: איברים נבלות. דחיישינן שמא נבילה הוא ונתכו להאכיל לחיות או למכור ואם הוא חתיכות לא חיישינן להכי דאין דרך לחתוך חתיכות אלא מה שאוכלין אותו בני אדם ואם כן בשר שחוטה הוא ומותר באכילה והיינו דוקא בעיר שכולה ישראל אבל בעיר נכרים אסור מחמת בשר שנתעלם מן העין: בשעת הרגל שהבשר מרובה. אבל בני אדם אין צריכין לחתכן חתיכות אלא שמבשלין אותן איברים ולפיכך אף איברים מותרים: **גמ'** ה"ג ר"א בשם רבי הושעיא היסח הדעת פסול וטעון עיבור צורה. כלומר דאיכא למ"ד דס"ל היסח הדעת פסול הגוף הוי שהוא מעלה בקדשים שנפסלין בכך ואפי' יבוא אליהו ויאמר שלא נטמאו כל אותן הימים שהסיח דעתו מהן אין שומעין לו ולהך מ"ד לא בעי עיבור צורה בפסול דהיסח הדעת ורבי הושעיא ס"ל כאידך מ"ד דהיסח הדעת פסול טומאה הוי מחשש שמא נטמא וכיון דלא חזינא ליה שנטמא אלא חששא בעלמא לכן א"א לשרפו בלא עיבור צורה שמא לא נטמא וזהו דאמר פסול וטעון עיבור צורה: מתני' אמרה כן תעובר צורתו ויצא לבית השריפה. ואי ס"ד פסול הגוף הוה ל"ל עיבור צורה: ויאות. מפרש טעמא דמתניתין דמצריך עיבור צורה לשרוף והא בנידון דידן דליכא בהא מילתא אלא ספק טומאה ומתני' איירי בעזרה וקי"ל בפסחים (י"ט ב') דעזרה רה"ר לטומאה וכן ירושלים ג"כ קי"ל דהוי רה"ר כדאמרינן בעירובין (ק"א א') וקי"ל דכל ספק ברה"ר טהור ולמה יצטרך עיבור צורה ולשרפו לדידיה דס"ל דפסול טומאה הוי: דלאכלו אי אפשר. גם דמחשש טומאה הוי טהור בכה"ג אבל יש לחוש שמא הוא נותר דהא בנמצא איירי מתני' וזהו שמא נתקלקלה צורתו לשורפו אי את יכול שמא לא נתקלקלה צורתו ולכן אי אפשר כי אם שתעובר צורתו ויצא לבית השריפה: נמצא בגבולין כו' רבי קריספא כו' איברי נבלות לוקין כו'. דלאו לאיסור אכילה בלחוד משום חששא אלא דודאי נבילה ולוקין על אכילתה דאיברין מוכיחים דודאי נבילה היא ונתכה להאכילן לחיות או למכרן לנכרים או לזרקן לאשפה: חתיכות מותרות. וכי לא ממש מותרות משום שאין דרך נבילות לחתכן לחתיכות רק לבשר שחוטה ה"נ באיברים נבילות ממש: מחרוזות מותרות. קשורות בחוט לפי שאין דרך לחרוז נבילות ולכן אף איברים מותרים בגבולין. ולי נראה דגם ארישא קאי בנמצא בעזרה וכדתניא בתוספתא פרק בתרא דמכילתין בשר שנמצא בעזרה מחרוזות מותרות שאין עושין בשר הקודש מחרוזות אע"ג אשפה בכל מקום אסור: נתחלפו לו. היינו שלקח ואינו יודע מאיזה מהן לקח ספיקו אסור דכל קבוע כמחצה על מחצה דמי וספק איסורא לחומרא: ובנמצא. בשר הנמצא בקרקע בין החנויות: אחר הרוב. דכל דפריש מרובא פריש דכיון דפריש אין כאן קבוע: הנמצא ביד נכרי כנמצא בפלטיא. והולכין אחר הרוב וקמ"ל דאף בידי נכרי מותר והוא שרוב טבחי העיר ישראל: מסמיך לרבי מנא. שר' מנא היה נשען עליו: מקטע מן סוסיה. מחתך מן סוס שלו ונשאו לחוץ: ה"ג לית הדא כו'. כלומר שנלמה לדברי רבי יוחנן שהתיר נמצא ביד נכרי דהא ראינו שנכרי מוציא בשר נבילה: והוא שראהו יוצא. שם התיר ר"י וההיא עובדא שראינו לא יצא הנכרי ממקולין של ישראל: קופד. בשר: ולא מיתן ליה. שהיו שונאים זה לזה: לחד ארמאי. לנכרי אחד שלקח מהטבח הזה בשר כמו שהיו רגילין הטבחי ישראל ליתן לנכרי בשר שימכור במקולין להשתכר בו ולטריפה ליכא למיחש דבתר רוב טבחי העיר שהם ישראל אזלינן: ולא נסבית ע"כ. שלא ברצונך לקחתי מבשר שלך: לא בשר נבילה כו'. שנתתי לנכרי: לא כולא מינה כו'. אינו נאמן זה הטבח לאסור מקולין של העיר וכי בשביל שזה הטבח הטעה את חבירו ומכר טרפה לנכרי למכרה במקולין וחבירו לקח מהנכרי נאסור בשביל זה ליקח בשר היום מן הנכרי במקולין הואיל ורוב טבחי העיר ישראל. והכי איתא הסוגיא בפרק גיד הנשה בבבלי (צ"ה א'): נחת לתמן. לבבל וראה אותן מקילין

משנת אליהו

לאידך טעמא: **לא** צריכא דלא בהר הבית קדש. בפסחים ז' א' בתוס' ד"ה בהר הבית הקשו בשם ר"י היאך נמצאו שם הא אמר פ' הרואה לא יכנס בהר הבית במעות הצרורין בסדינו ותירצו דדוקא בסדינו בפרהסיא דגנאי הוא כמו הולך לסחורה אבל בצנעה שרי והתוי"ט הביא הקושי' זו דוקא לפי' הא' של הרע"ב בפ' בתרא דברכות דאפונדתו הוא אזור חלול ששמים בו מעות ודבריו מוכיחים דלפי' הב' שהוא פי' הרמב"ם שהוא בגד הזיעה א"כ ל"ק דשרי לילך במעות כיון דבמתני' לא איירי באיסור לילך שם עם מעות ושגגה היא דהא הרמב"ם גופי' בחבורו פ"ז מהל' ב"ה הלכה ב' פוסק דאסור ליכנס במעות צרורין בסדינו ולא באפונדתו ומוצאו נראה שהוא משום דתוספתא ערוכה היא בפ"ו דברכות לא יכנס להר הבית במעות צרורין בסדינו כו' ולא באפונדתו המגורה לו מבחוץ משום שנאמר שמור רגליך כו' שלא ככ"מ שציין למתני' ולשון התוס' מעות שבסדינו כו' וכ"ה בתוס' ב"מ כ"ו א' ואפשר דבאפונדתו ס"ל כפי' הרמב"ם מלא הקשו ממתני' דעדיפא לאקשויי מינה אם לא משום דבתוספתא מפורש מעות הקשו ממנה ואפשר דלשון התוספתא משמע דאפונדתו המגורה מבחוץ בלא מעות ג"כ אסור משום בזיון כדקאמר משום שנאמר כו' וכה"ג פי' מ"ש במתני' אפונדתו ושיטת רש"י דמתוספת' משמע דשניהם במעות איירי אלא דזה בסדינו וזה באפונדתו המגורה מבחוץ ורגילין לשום בה מעות ולכן פירש גם במתני' כן ולדעת הרמב"ם אי הי' גירסתו ג"כ מבחוץ בתוספתא נ"ל דבמתני' חשיב לה למילתא אחריתא דהא פירושו בגד הזיעה מלבוש שנותן תחת בגדיו לקבל הזיעה ואין רגילין לילך בו כ"א בבגד עליון עליו וא"כ לא שייך המגורה מבחוץ אלא דמילתא אחריתי הוא ותרוייהו אסירי משום בזיון ומזה הפירוש דפליגי רש"י ותוס' עם הרמב"ם נראה דנתחלקו ונפרדו שיטתם בסוגי' דפסחים במעות הנמצאות כו' דרש"י פי' דעיקר טעמא דהואיל ושוקי ירושלים עשויין להתכבד לא קאי רק להסביר למה בירושלים בשעת הרגל מעשר ולא חולין כמו בהר הבית דשם לעולם חולין אע"ג דיש לתלות בירושלים ממעות שקודם הרגל נפול כמו בהר הבית והיינו מטעם דשוקי ירושלים עשויין להתכבד אבל לא הר הבית דמשופע והיינו משום דלחילוקם בהר הבית היו יכולים לבוא עם מעות שלא כדרך בזיון וא"כ הא דבהר הבית אף בשעת הרגל חולין ע"כ משום דאמרינן קודם הרגל נפול ממה שהביאו לשם מעות חולין דבשעת הרגל גם מה שהביאו הוא מעשר וא"כ למה לא נימא הכי גבי ירושלים דקודם הרגל נפול אע"כ משום דעשויין להתכבד כו'. אבל הרמב"ם לשיטתו דלהר הבית אסור לבוא עם מעות בכל ענין כדסתם בחבורו בר"פ מהל' ב"ה. וטעמא דבהר הבית חולין מפרש הרמב"ם במתני' כמו דמשני בירושלמי שהגזברין מחללין המעות על הבהמה והמעות נעשו חולין ולא ימצא בהר הבית רק חולין לכן שיטתו בסוגי' דפסחים שם לטעמא דהואיל ושוקי ירושלים לא קאי אשינוי דהר הבית מירושלים בדינא דשעת הרגל. כדפירש במתני' טעמא דשעת הרגל משום שכל ישראל יש להם או מעות מעשר בבואם לעלות לרגל וכן בהר הבית ג"כ מטעמא דירושל' שאין שם רק חולין אלא מפרש דקאי אירושלים ושאר ימות השנה ולכן סתם הרמב"ם ז"ל בהלכות מ"ש וכ"ר פרק ו' הלכה ט' י' מעות הנמצאות בירושלים כו' הרי אלו חולין הואיל ושוקי ירושלים מתכבדין בכל יום כו' בד"א בשאר ימות השנה אבל ברגל הכל מעשר מעות הנמצאות לפני סוחרי כו' והנמצאות בהר הבית לעולם חולין שחזקתן מתרומת הלשכה שחללום הגזברין על הבהמה. נראין דבריו להדיא דטעמא דהואיל לא קאי רק אשאר ימות השנה. רק שצ"ע למה לן טעמא על שאר ימות השנה בירושלים שרוב העיר חולין א"ל משום סמוך לרגל מאחריו ועי' בשיטה מקובצת לר' בצלאל בב"מ שם שכתב בשם הראב"ד דהטעם קאי על שאר ימות השנה בלבד דנימא מעת הרגל נשארו שם וגם צ"ע למה השמיט הרי"ף והרמב"ם כל סוגי' דפת שעיפשה וכן אוקימתות דאוקמוהו אמוראי בתיבה של חולין כו' ופסק הרמב"ם שם הלכה י"א כסתמא דברייתא תיבה של חולין כו' דאזלינן בתר רובא וצ"ע ולשון התוס' שהקשו היאך נמצאו שם בהר הבית חולין תמוה שהוא נגד סוגי' דירושלמי שהגזברין היו מחללין ולשיטתם הי' להם להקשות אמאי בהר הבית אף ברגל חולין הא מביאין שם מעות מעשר ג"כ לשיטתם שאינו אסור להביא מעות לשם רק דרך בזיון וכ"ה שיטת רש"י וברש"י שברי"ף מפורש משום בזיון ע"ש ולע"ע בדעת הרמב"ם הנ"ל: **ה"ג** היסח הדעת פסול וטעון עיבור צורה כו'. כמ"ש בפנים ועי' מה שפי' בקונטרס וכן נראה לי ברור שזהו טעם הגדול לרבינו משום דבפסחים (ל"ט א') פליגי בזה ר"ל ור"י ורבי יוחנן ס"ל דפסול טומאה הוי ור"י ורבי הושעיא דהכא בשיטתא חדא קיימין דר"י תלמידיה הוה וטעם סברת רבינו כדפרישית בקונטרס דבעזרה מספיקא דטומאה טהור כדאמרינן בפסחים (י"ט ב') עזרה רה"ר היא וספק ברה"ר טהור וכן הנמצא בירושלים ג"כ טהור מספק טומאה דמסקינן בעירובין (ק"א א') דירושלים רה"ר היא אמר שפרצו בה פרצות וכן מוכח סוגיא דפסחים (פ"ז א') ועי' תוס' שם ד"ה תוחב כו' דיש איסור רה"ר בירושלים כו' לאחר שנפרצו בה פרצות ועיין שם בד' דאיסורא דאורייתא כו' וכ"פ הרמב"ם בפ"א מהל' ק"פ הל' י"ח ואף את"ל דירושלים כרמלית היא בחילוק הסוגיות והמסקנות אינו ענין לדינא דידן דהא פסק הרמב"ם בפרק כ' מהל' אבות הטומאה הל' ב' דכל שהוא כרמלית לענין שבת הוי רה"ר לענין טומאה והוא בפ"ו דטהרות וא"כ אף דליכא למיחש לטומאה ספק טומאה טהור בנידון דידן אלא משום דכה"ג דמתני' שנמצאו איכא למיחש שמא נתקלקלה צורתה ונפסלו בנותר וזהו דאמר ויאות כו' וגרסינן לשרפה כו' שמא לא כו' וזהו דוקא למ"ד היסח הדעת פסול טומאה הוי משא"כ למ"ד פסול הגוף הוי אפשר לשריפה תיכף דהא לדידיה אפי' יבוא אליהו ויאמר טהורה היא אין שומעין לו ולא עדיף נמצא בעזרה וירושלים מאם בא אליהו כו' ודוחק לאוקמי' בדמויל דחיקא כיחידאה ולא כהלכתא כדדחיק בבבלי שם (ל"ד ב') האי תנא ס"ל דאפי' פגול טעון עיבור צורה ושם אליבא אידך מ"ד דחיק לשניי כן דהיא דעה דמויה לד"ה וכ"פ הרמב"ם שם הלכה ב' קרבן שנתפגל או נפסל ישרף מיד וכל שפסולו מספק תעובר צורתו ומה מתוק לפ"ז פסק הרמב"ם בהל' פסולי המוקדשין פרק י"ט הלכה ד' בשר הנמצא בעזרה איברים עולות כו' והנמצא בירושלים הכל תעובר צורתן ויצא לבית השריפה שמא נותר הוא כתב טעמא שמא נותר הוא כסוגיין דירושלמי זו דמספק טומאה ליכא למימר בב' מקומות אלו לא בעזרה ולא בירושלים כדכתיבנא והגאון בעל משנה למלך כתב שם שלא מצא דין זה אלא רבינו אם פסק כמ"ד היסח הדעת פסול טומאה או פסול הגוף וציין למ"ש הרע"ב במתני' זו והיינו שכתב דלאכלה א"א משום שכבר נפסל בהיסח הדעת ונשאר בצ"ע ולפי מאי דפרישית דברי הרמב"ם בזה הדין גופא מפורש הוא דלאי הוה פסק דהיסח הדעת טומאת הגוף הוי היה לו לפסוק בכה"ג דישרף מיד ולא לומר שמא נותר כו' דליהו גופי' פסק בפסול הגוף כמו פגול ושאר פסול דישרף מיד כדלעיל אלא ודאי ברור דס"ל כנ"ל ח"ש שמא נותר כו' וכן בפירושו למתני' זו וכתב ג"כ שמא נותר הוא וכסוגיין דירושלמי והוא דלא כהרע"ב והתוי"ט הביא פי' הרמב"ם ולא הרגיש בטעמו ובק"ע שגג בכאן ולא עיין בכמה סוגיות ונדחק מאד: **חתיכות** מותרות לא ממש. ובחולין בבבלי (צ"ה א') פלוגתא דרב ס"ל מותרות משום נבילה ולוי ס"ל מותרות באכילה דסתמא דסוגיין כלוי: **א"ל** לחד רומאי ואייתי לי'. בבבלי שם ההוא טבחא דהוי א"ל לחברי' אי הוי פייס' מיגלי מי לא ספית לך משור של פטם דעבדי אתמול א"ל אכלי משופרי שופרי א"ל מנא לך א"ל דזבן פלוני

(א) עי' פסחים לד א:
(ב) תוספתא פ"ג:
(ג) פסחים ט ב וש"נ:
(ד) עי' חולין נה א:

עין משפט
נר מצוה

י א מיי' פרק י"ח ממ"א הל' י"א טור שו"ע יו"ד סימן קי סעיף ג:
יא ב מיי' שם הלכה יב טור שו"ע שם סימן סג:

נוסחת הבבלי

(א) א"ר חייא בשם ר"י כו': (ב) ר"י בר חנינא כו' ר"י בר חנינא כו': (ג) ר"א בר' חנינא כו' ומפיק לשוקיה א"ל כו' מזבין קופר גבי טבחא כו' בר נש נחית משזני בשר איסקופתיה גו נהרא אינשיתא וסליק לי' כו' בשוקא טעין קופר כו':

הגהות הגר"א

[א] ה"ג היסח הדעת פסול וטעון עיבור צורה. וה"פ דהא איכא למ"ד דס"ל היסח הדעת פסול הגוף הוי שהוא מעלה בקדשים שנפסלין בכך ואפילו יבוא אליהו ויאמר שלא נטמא כל אותן הימים שהסיח דעתו מהן אין שומעין לו ולהך מ"ד לא בעי עיבור צורה בפסול דהיסח הדעת ור' הושעיא ס"ל כאידך מ"ד דהיסח הדעת פסול טומאה הוי מחשש שמא נטמא וכיון דלא חזינא ליה שנטמא אלא חששא בעלמא לכן א"א לשרפו בלא עיבור צורה שמא לא נטמא וזהו דאמר פסול וטעון עיבור צורה: [ב] א"ר יוסי ויאות לאכלו אין את יכול כו' לשריפה אין את יכול שמא לא נתקלקל' צורתו לפום כן כו' כצ"ל: [ג] צ"ל א"ל לית הדא היא דא"ר יוחנן כו'. כלומר שנלמה לדברי ר' יוחנן שהתיר נמצא ביד נכרי דהא ראינו שנכרי מוציא בשר נבילה: [ד] תיבת ר' נמחק:

גליון הש"ס

[א] עי' פסחים דף לד ע"א וצ"ע אמאי מקשה שם מברייתא ולא ממתני' דהכא ועי' ק"ע ד"ה ויאות וקשה א"כ אמאי בעי עיבור צורה בנמצא בירושלים הא הוי היסח הדעת: [ג] עי' ק"ע ועי' בחולין דף צה ובר"ש שם מבואר להיפך דלרב החתיכו' אסורות באכילה ואיברים נבלות ולקי עלייהו ע"ש וא"כ גם כאן פי' מותרות לא ממש היינו שאין מותרות לגמרי ודכוותה איברים נבלות היינו דאף לוקין עליהן ודוק: [ג] עי' כתובות דף טו ע"א מנ"ל לר"ז וכו' התם לחומרא ע"ש וצ"ע דמבואר כאן בתשע חנויות מוכרות נבלה דאמרינן כל קבוע כמע"מ אף לקולא. ועי' בש"ך ביו"ד סי' קי ס"ק טו:

ציון ירושלים

הסיע דעת טעון עיבור צורה. עיין תוס' חגיגה דף כא מ"ש בזה בשם רבינו אלחנן ודבריהם תמוהין וכבר האריך בזה בס' שיח יצחק על חגיגה ועי' מל"מ פי"ט מפהמ"ק הל"ד שלא זכר מדברי הירושלמי הלז ועיין צל"ח פסחים דל"ד:

גְּמָרָא. לֹא צוֹרְכָה דְּלֹא בְּהַר הַבַּיִת קוֹדֶשׁ, הרי אין להיכנס להר הבית במעות חולין, אלא אם הם צרורין בצנעה (תוס' פסחים ז, א ד"ה בהר), או שנושא אותם בידו (תוס' ב"מ כו, א ד"ה בהר), ואינם מצויים שם כל כך, ולמה לא אומרים שהמעות הם קודש, שרוב המעות המצויים שם הם ממעות הלשכה (ע"פ תקלין חדתין בפי' השני ורבינו משולם וראה משנת אליהו), ויש שסובר שעם מעות חולין אסור להיכנס להר הבית כלל, ואין מצוי שם אלא מעות הלשכה שהם קודש (ע"פ תקלין חדתין ומשנת אליהו בדעת הרמב"ם בית הבחירה ז ב, וראה דרך חכמה שם, שהשווה דעת הרמב"ם עם דעת התוס').

עַד שֶׁהוּא מְחַלְּלָן עַל הַבְּהֵמָה, ואף המעות שמביאים שם אנשים כדי לתת אותם בקופות הם גם כן חולין, הואיל ואין מקדישים אותם עד שעת התרומה (מאירי פסחים ז, א).

אָמַר רַבִּי יוֹסֵי וְיָאוּת, שטעם השריפה הוא משום היסח הדעת, ורואים מהמשנה שבמקום היסח הדעת צריך עיבור צורה, ואף שכאן אין לחשוש לטומאה הואיל והעזרה הוא רשות הרבים (ראה פסחים יט, ב), וספק טומאה ברשות הרבים טהור, מכל מקום נפסל בהיסח הדעת שיש לחשוש שמא הוא נותר (תקלין חדתין; מהר"א פולדא בפי' הראשון), ויש שפירש בלשון תמיהה, וכי טעם המשנה הוא משום היסח הדעת, וכוונת הגמ' לדחות את הראיה, שבהכרח אין טעם השריפה במשנתנו משום היסח הדעת, שפסול היסח הדעת הוא משום חשש טומאה, ובעזרה אין לחשוש לטומאה כלל (קרבן העדה; מהר"א פולדא בפי' השני), או שאין שייך היסח הדעת אלא בדבר שהוא בידו של האדם, אבל בנאבד אין פסול היסח הדעת (רש"ש פסחים לד, א, ע"פ תוס' חגיגה כא, א ד"ה האונן; צל"ח שם).

חֲתִיכוֹת מוּתָּרוֹת לֹא מַמָּשׁ, בלשון תמיה, וכי אין מותרות ממש ואפילו באכילה (ע"פ קרבן העדה ומשנת אליהו, וכדעת לוי בגמ' חולין צה, א שמתיר בשר שנתעלם מן העין), ויש שפירש 'מותרות לא ממש', שאין מותרות ממש שאסורות באכילה, אלא שאינם מטמאים בטומאת נבילה (ע"פ רבינו משולם וגליון הש"ס, וכדעת רב בגמ' חולין שם שאוסר).

נִתְחַלְּפוּ לוֹ חוֹשֵׁשׁ וְלַנִּמְצֵאת הוֹלְכִין אַחַר הָרוֹב – אם לקח מאחת החנויות ואינו יודע מהיכן לקח, אסור מספק, ש'כל קבוע כמחצה על מחצה', אבל אם נמצא מחוץ לחנויות, הולכין אחר הרוב, ואפילו אם ידוע בודאי שבא מחנויות אלו, כגון במדינה שדלתותיה נעולות ולא בא מחוץ למדינה (ע"פ כתובות טו, א), כיון שאנו דנים את הדבר לפי שעת לידת הספק, ובלקח מתוך החנות הרי שעת לידת הספק ללוקח הוא משעת הלקיחה, וכשהלוקח בפנינו הכרעת הדין ללוקח אוסר על כל העולם, אבל בנמצא אין הספק נולד לנו אלא לאחר שפירש, ואף שבודאי לקחו אותו מאחד מהחנויות, הואיל ואין הלוקח לפנינו אין אנו דנים עליו כלל (שב שמעתתא ד, יח), ויש שביאר שנמצא ביד הלוקח, מה שגורם את הספק הוא החנות שעליו אנו מסתפקים האם החנות שלקחו ממנה כשרה היא או לא והחנות הרי הוא קבוע, אבל בנמצא, הרי הספק הוא על הבשר מהיכן פרש, ובזה יש לנו לילך אחר הרוב (שערי יושר ד, ד).

וְלַנִּמְצֵאת - ביד נכרי ששומרו מפני עורבים שיביאו בשר ממקום אחר, ועל כן אינו אסור מטעם 'בשר שנתעלם מן העין', ולדעת המתיר 'בשר שנתעלם מן העין', אפילו אם נמצא בקרקע (ע"פ חולין צה, א ורש"י שם).

אָמַר רַבִּי יוֹחָנָן הַנִּמְצָא בְּיַד נָכְרִי כְּנִמְצָא בְּפַלְטֵיָא, שמצאנו את הבשר בידו של הגוי במקום של רוב טבחי ישראל (תקלין חדתין), ולקחו הנכרי שלא בפנינו ואין אנו יודעים מהיכן לקח (תוס' חולין צה, א ד"ה הכא), שבישראל שלקח מתוך החנות, הדין הוא שכיון שיש לו נאמנות צריכים אנו לשאול אותו מהיכן לקח, ואם אינו יודע הרי גם לנו נולד הספק מזמן שלקח, אבל בנכרי כיון שאין לו נאמנות, אין אנו צריכים לשאלו כלל על הלקיחה ואין לידת הספק אלא מהזמן שראינו את הבשר בידו (קובץ שמועות אות מד בשם הגר"ח; וראה פמ"ג יו"ד קי שפ"ד יח). ויש שסובר שאף אם לקחו בפנינו ואין אנו יודעים מאיזו חנות (ר"ן שם), ויש שפירש, כיון שאין על הנכרי איסור אכילת נבילה, לא נולד הספק עד שבא ליד ישראל שאז כבר פרש ממקום הקביעות (קצות החושן רצב, ב; רעק"א חולין שם).

וְהֵן שֶׁרָאוּ אוֹתוֹ יוֹצֵא מִמַּקּוֹלִין שֶׁל יִשְׂרָאֵל, ואפילו לאחר כמה שעות הואיל והוחזק בידו בשר ישראל (חתם סופר).

לֹא כּוּלָּא מִינֵּיהּ מֵיסַר מַקּוֹלִין דְּצִיפּוֹרִין, שאין לאסור את כל מוכרי הבשר הנכרים בעיר מחמת שאצל אחד מהם ידוע שהיה נבילה שמכרה לו ישראל שלא כדין, כיון שישראל המוכר בשר נבילה למוכר גוי עליו להכריז על כך, ואין אנו חוששים שכמו שאצל אחד נמצא בשר נבילה שנמכר שלא בהכרזה, כמו כן עבר ומכר גם לאחרים, אבל אצל חנות המוכר הגוי שהעיד עליו הישראל שיש אצלו בשר נבילה, ודאי סחורתו אסורה (תקלין חדתין ומשנת אליהו ע"פ חולין צה, א ותוס' שם ד"ה אנן), ויש שפירש שאין אנו מאמינים לישראל כלל שמכר נבילה לגוי, שמחמת שנאה אמר כן (רש"י לפי 'איכא דאמרי' בגמ' חולין שם, וראה ריטב"א שם, במקום שנתברר שמכר שלא בהכרזה מה דין שאר החנויות).

חַמְתּוּן מְקִילִין וְחַמַּר עֲלֵיהֶן, ראה אותם מקילים בבשר שנתעלם מן העין והחמיר עליהם ואסר (תקלין חדתין), ויש שפירש, שהולך על האמור למעלה שהתיר רבי יוחנן בתשעה חנויות וכו' בנמצא ביד גוי, וראה רב שנהגו כן להתיר אף שלא ראו אותו יוצא מחנות של ישראל ואסר להם (תלמיד הר"ש בר"ש; רמב"ן חולין צה, א; מגיד משנה מאכלות אסורות ח, יב, בדעת הרמב"ם).

אִסְקוּפְתֵיהּ - הראש והרגל והבני מעיים הנמכרים יחד (פני משה), ויש שפירש כובע, שירד לרחוץ הכובע והיה בשר בתוכו (ר"ש סירילאו).

הַהִיא שָׁטַף נַהֲרָא וְאַיְיתֵי חוּרֵי דִנְבֵילָה תַּחְתּוֹי, יש לחשוש שאת החתיכה הראשונה שטף אותה הנהר וחתיכה זו היא של נבילה שבאה ממקום אחר (תקלין חדתין), ומה שחששו כאן הוא דוקא בגלל שהלך וחזר, ויש לחוש שנתחלף לו, אבל אם היה כאן כל הזמן אין לחשוש שמא נתחלף (הר אפרים, ע"פ תוס' חולין צה, ב ד"ה אסיק).

גִּינַאי - נהר שכך שמו (תקלין חדתין), ויש שפירש מוכרי היין בגינות (פני משה).

שָׁטַף זִיקִין - כדים של יין (תקלין חדתין), מלאים ביין (רבינו משולם).

יֶחְכְּמוּן שַׁפָּיָיא קִיטְרְהוֹן - שופכי היין יראו האם הם מכירים את הקשר שזה שלהם על ידי סימן (קרבן העדה), וכל שכן אם מכירים בטביעות עין (מאירי; שו"ת חת"ס יו"ד קטו).

נְקוּנִיקָה - מין קנקן מלא יין (קרבן העדה), ויש שפירש הֵראה עם המעיים, וקוראים לו כך על שם שמנקים אותו, או על שם הקנוקנות שבה (פני משה), ויש שפירש בני מעיים ממולאים בשר שנחתך דק דק (פרי חדש יו"ד סג, ג, בשם המעריך).

אָמַר יִתְחַכְּמוּן סְקוֹרַיָּיא עֲבִידְתְּהוֹן - יראו רושמי החביות ישראל אם הם מכירים את הרושם שהוא שלהם (תקלין חדתין וקרבן העדה), ויש שביאר שהמעשה הוא בבשר (ראה לעיל ד"ה נקוניקה), וצריך שיהיה בו סימן שבשר, שנתעלם מן העין אסור בלא סימן, ולפי מי שמתיר בשר שנתעלם מן העין (דעת לוי, ראה חולין צה, א) יש להתיר אף בלא סימן, כיון שכאן מדובר ברוב ישראל (ע"פ פרי חדש שם).

וּמֵאִיסְרַטְיָא גְּדוֹלָה וּמִפַּלַטְיָא גְּדוֹלָה, שהם רשות הרבים, ומתייאש אפילו ברוב ישראל, שחושש המאבד לרשעים שיטלו לעצמם שלא כדין (ע"פ תוס' ב"מ כד, א ד"ה אם). ויש שסובר, שדוקא במקומות אלו שיש אנשים רבים, אבל ברשות הרבים רגילה חייב להכריז (רשב"א שם). ובבבלי (שם) הסתפק בזה אם מדובר כאן אפילו ברוב ישראל, או רק ברוב גויים, וברוב ישראל בודאי חכמים חולקים עליו.

מִפְּנֵי שֶׁהַבְּעָלִים מִתְיָאֲשִׁין מֵהֶן, שבכל מקומות אלו שהרבים מצויים, יש לתלות שהבעלים התייאשו ומותר לו לקחת האבידה לעצמו, אבל על המציל משונת הים וכדו', אין צריך ליאוש בעלים, שדבר האבד בזוטו של ים התורה התירה אותו למוצאה אף אם אינו מתייאש (רא"ש ב"מ ב, ו), ויש שפירש, שאף בזה הטעם שהתירה תורה, שירדה לסוף דעת הבעלים שבודאי מתיאשים, ואפילו אם אומרים שאינם מתייאשים (רשב"א ב"מ כד, א, וראה רשב"א שם כא, א ורמב"ם גזלה ואבידה יא, י).

מִשּׁוּם רוֹב מְהַלְּכֵי דְּרָכִים מִשּׁוּם שְׁחִיטַת נָכְרִי, אין לחשוש לשחיטת נכרי, כיון שהעוברים כאן הם רוב ישראל (תקלין חדתין), ואינו אוסר בשר שנתעלם מן העין (ע"פ רא"ש ב"מ ב, ז), ויש שכתב שניכר מקום השחיטה שנשחט כדין, ומותר אף מדין 'בשר שנתעלם מן העין' (מאירי ב"מ כד, ב, בשם י"א).

הֲלְוַאי כַּד נִשְׁכַּח מִן פִּיוּסָא וּלְגוֹא, הלואי והייתי מוצא מציאה מפתח בית הכנסת או בית המדרש ולפנים שהוא מקום שמצויים בו רבים (תלמיד הרשב"ש), שלדעתו אפילו ברוב ישראל אינו חייב להכריז (מהר"א פולדא).

אֲפִילוּ כֵּן אַשְׁכַּח וְלֹא נְסֵיב - רבי יונה שהיה אומר הלואי ואמצא, מכל מקום כשקרה לו כן, לא נטל לעצמו אלא הכריז עליו, או שהכוונה לרבי מנא, אף שאמרו לו שכן היה אומר אביו (תקלין חדתין). ויש שפירש, שהכוונה לרבי יוסי שהשיב לו לרבי מנא להיתר, מכל מקום לא סמך על דבריו (תלמיד הרשב"ש; רבינו משולם), וחששו להחמיר שאפילו במקום שרבים מצויים, אם רוב ישראל חייב להכריז (ראה ר"ש סירילאו, וכדעת הבבלי ראה לעיל ד"ה ומאיסרטיא). ולהלכה ברוב ישראל חייב להכריז (שו"ע חו"מ רנט, ג).

מִשְׁנָה. רַבִּי יְהוּדָה אוֹמֵר הָרָאוּי לִפְסָחִים לִפְסָחִים, והמוצאו מקריבו לפסחו (תקלין חדתין), ואם יבואו בעליו יתן לו דמיו (רע"ב, וראה גליון הש"ס), שאין אנו אומרים שכבר הקדישו בעליו לשם פסח [שאם כן לדעת רבי יהודה צריך שיהיה מנוי עליו לפחות אחד מהמינויים בשעת ההקדש (ראה פסחים צט, א)], אלא אנו תולים שרק הפריש אותו לשם פסח אבל עדיין לא הקדיש אותו, שאין הדרך להקדיש אותו עד שעת ההקרבה (ראה שם סו, א), וכיון שכבר הוזמן לשם פסח, המוצא מקדישו לפסחו (מקנה קידושין נה, ב), ויש שפירש שאינו קרב לפסח אלא ל'מותר הפסח', שקרב לשם שלמים (מאירי; ר"ש סירילאו).

ואף שהראוי לפסח ראוי גם לעולה ושלמים, תולים אותו בפסח, הואיל ובאותו זמן רוב הבהמות הם פסח (תלמיד הרשב"ש). ודעת ת"ק שמקריבו לשם עולה, ואין אנו חוששים שהוא פסח כי המפריש פסח נזהר בו לשומרו (גמ' קידושין נה, ב).

בָּרִאשׁוֹנָה הָיוּ מְמַשְׁכְּנִין אֶת מוֹצְאֶיהָ עַד שֶׁהוּא מֵבִיא נְסָכֶיהָ, שצריך המוצא להביא את נסכיה משלו (תקלין חדתין), כיון שהוא קרבן שלו (ר"ש סירילאו), שהדין נסכים אינו על המאבד שהפריש את הקרבן, אף שהוא המתכפר שהיו מקריבים אותו לשמו, אלא הוא דין על מביא הקרבן (מקדש דוד קדשים י, ג; הגרי"ז מנחות נא, ב).

הִתְקִינוּ בֵּית דִּין שֶׁיְּהוּ נְסָכֶיהָ בָּאִין מִשֶּׁל צִבּוּר - מתרומות הלשכה (רמב"ם שקלים ד, ג ובפיהמ"ש).

נָכְרִי שֶׁשָּׁלַח עוֹלָתוֹ מִמְּדִינַת הַיָּם, ודוקא ממדינת הים שהוא מקום רחוק (ראה רש"י גיטין ב, א), שאם הוא ממקום קרוב, שולחים אחרי הגוי שיביא גם נסכים (תוס' יו"ט, בדעת הרמב"ם), ויש שסובר שהוא הדין אם הביא מארץ ישראל ולא שלח נסכים מקריבים משל ציבור, וכיון שבזמן המשנה לא היו מצויים גוים בארץ ישראל, הביא מקרה מצוי ששלח ממדינה אחרת, אבל בכל מקרה אין שולחים אחריו (תוס' יו"ט), שאין נכרי מביא נסכים אלא מרצונו, אבל אין כופים אותו על כך (שיטה מקובצת מנחות עג, ב; לחם משנה מעשה הקרבנות ג, ה, בדעת הרמב"ם), שאין נכרי שייך בנסכים כלל, וההתחייבות שלו להביא קרבן לא מחייב להביא גם נסכים, אלא החיוב נסכים הוא דין שיש בהקרבה, שהקרבת קרבן מחייבת נסכים, והגוי רק מנדב את המעות לנסכים שמתחייבים מחמת הקרבת הקרבן שלו (מרן רי"ז הלוי מעשה הקרבנות ג, ה).

וְשָׁלַח עִמָּהּ נְסָכִים - דמי נסכים (רש"י מנחות נא, ב), אבל נסכים עצמם אין מקבלים ממנו הואיל ואינו נאמן על הטהרה (ר"ש סירילאו).

וְכֵן גֵּר שֶׁמֵּת ואין לו יורשים, אבל אם יש לו יורשים הם מביאים את הנסכים [כמבואר במשנה במנחות (צב, א)] (תלמיד הרשב"ש), אם ירשו נכסיו (תוס' יו"ט מנחות ט, ז), ויש שכתב, שאף אם לא הוריש להם נכסים חייבים היורשים בנסכים, כיון שגם הם מתכפרים בו במידת מה [כמבואר בגמ' (זבחים ו, א)] (עונג יו"ט פז בהג"ה), ויש מפרש, שהיורשים המביאים את הקרבן מביאים את הנסכים משל עצמם, כיון שחיוב נסכים הוא על המביא (מקדש דוד קדשים י, ג).

המשך במילואים עמ' 102

חד בר נש. אדם אחד הלך לרחוץ בשר בנהר ונפל מידו והלך לו חזר ורצה ללקחו מתוך הנהר א"ל רב אסור לך בשר זה שאני אומר הראשון שטפו נהר והביא בשר אחר של נבלה במקומו: חד בר נש. אדם אחד הוה מהלך בשוק טעון בשר בא עוף ששמו דיה וחטפו ממנו והשליכו במקום אחר ורצה האדם ההוא לחזור ללקחו א"ל רב אסור לך הא שאני אומר בשר נבילה היתה נושאת וזרקתו והאי שלקחו ממנו אכלה: גינאי. נהר ששמו גינאי שטף נודות של יין של ישראל ומצאוהו אח"כ: יתחכמון וכו'. יראו שופכי יין אם מכירין שזו היא קשריהן שקושרין הנודות יחד ויש להן סימן בקשרים מותרים: נקוניקה. מין קנקן נמצא בבית הכנסת של עיר ששמה בולי והיה מלא יין: אמר יתחכמון וכו'. יראו רושמי החביות בסיקרי אם יכירו שהוא מרושם שלהם ה"ל סימן ומותר: באסרטיא דגופתא. ברחוב של עיר ששמה גופתא: משונת הים. מקום שהים מגיע לשם בשעה שהוא סוער: משום שחיטות הנכרי. דאזלינן בתר רוב מהלכי דרכים ובדרך ההוא היו הרוב ישראל: ואשתכח דבית ר'. ונתברר אח"כ שהיה הגדי משל בית ר' ובדין התירוהו: עיגול דגובנא. עיגול של גבינה מצאו בפונדק של לוי והיו שם רוב ישראל: ומשום רוב מהלכי דרכים. ולא אסרו משום גביעות הנכרים: ואשתכח מן דר' אלעזר בר' יוסי. ומצאו שהיה הגבינה של ראב"י ובדין התירוהו (והר"א פולדא לא דק): א"ר מנא. לפני ר' יוסי ואנו רואין שחכמים מכריזין אפילו מוצאין בפלטיא הגדולה ושאר מקומות כיוצא בהן: א"ל. אתה אם היית מוצא דבר לא היית נוטלו לעצמך ורבי יונה אביך לא אמר כן אלא אמר הלואי שאמצא מציאה לפנים מן פיוסרום והוא מקום שרבים מצויין שם ולא אכריזנה: אפילו כן. סתמא דש"ס קאמר אפ"ה פעם אחת מצא ר' יונה לפנים מן פיוסרום והחמיר על עצמו והכריזו:

הלכה ג מתני' זכרים עולות. שאנו תולין שיצאו מירושלים ורוב זכרים שבירושלים הן עולות ורוב נקבות זבחי שלמים: הראוי לפסחים. זכר בן שנה מן הכבשים או מן העזים פסחים והמוצאו מותר להקריבו לפסחו: קודם לרגל שלשים יום. משעה שמתחילין לדרוש בהל' פסח ואדם מפריש את פסחו: ממשכנין את מוצאיה. המוצא עולות או שלמים היו ממשכנין אותו עד שיביא נסכיה משלו שלשה עשרונים לפר ושני עשרונים לאיל ועשרון לכבש: מניחין אותה ובורחין. כדי שלא להתחייב בנסכיה: שבעה דברים. קחשיב להו ואזיל: נכרי ששלח עולתו. דדרשינן איש איש שנכרים נודרים נדרים ונדבות כישראל: שתהא מנחתו. עשירית האיפה שכהן גדול מקריב בכל יום מחציתה בבוקר ומחציתה בערב: קריבה משל צבור. בגמ' מפרש טעמייהו דר"ש ור' יהודה: ושלימה היתה קריבה. כשהיא באה משל צבור לר"ש או משל יורשים לר"י עשרון שלם היתה קריבה ולא חצי עשרון ובגמרא מפרש מנ"ל: שיהיו הכהנים נאותים בהן. דוקא לאכילת קרבנות אבל לאכילת חולין אפילו אותן הנאכלין בעזרה כדי שיאכלו הקרבנות על השובע אין נאותין בהן: שלא יהיו מועלין באפרה. בגמ' מפרש לה: ועל הקינין הפסולות. המחוייבין קינין מביאין מעות ונותנין לשופר וב"ד לוקחין המעות וקונין בהן קינין והבעלים הולכים להם וסומכין על הב"ד שיקריבו קיניהן ואם פרחו הקינים או נמצאו פסולים תנאי ב"ד הוא שיקחו אחרים מתרומת הלשכה ומקנים אותן לבעלים ויוצאים בהן ידי חובתן: המספק את הקינים. אותן שפסקו עם הגזברים למכור להם כל הקינין הצריכין הוא חייב להחליף כל שימצא בו פסול: גמ' לבא בדמיהן שנו. כלומר איהי ודאי לא קרבה וה"ק אם בא אדם זה המוצאה לעשות לה תקנה ובא לקבל על עצמו חוב כל דמים שהוא בספק ולהוציאה לחולין ולהקדיש את דמיה אם זכר הוא נתחייב אף בדמי עולה דחיישינן שמא עולות הן: אומרים לאדם וכו'. דכל בהמות הקדש הראויה למזבח אסור לחללן דכתיב אם בהמה טמאה ופדה בערכך ואמר מר בבעלי מומין שיפדו הכתוב מדבר אבל תמימים לא וזה שבא לימלך ולחוב בדמיה וכי נאמר לו עמוד וחטא לחללה מזיד בשביל שתזכה לתקן הקרבתה של בהמה זו: אם רוב זכרים עולות. וה"פ דמתני' אם רוב בהמות שנמצאו זכרים כולן עולות ואם רובן נקבות אף זכרים שבהן שלמים: ופריך ואין השלמים באין מן הזכרים. נמי וא"כ אף זכרים ניחוש שמא שלמים הן: ומשני כיצד הוא עושה מוציאן לחולין. ע"מ שיחזרו להיות עולות ואין זה חטא דהא עכ"פ מקריבה ע"ג המזבח ויותר נ"ל דאף זה מן הקושיא אף לר"י קשיא כילד הוא עושה וכו' אלא שמוציאן לחולין א"כ אף לר' הושעיא ל"ק ומשני דתנאי ב"ד

בעי משיזגה אסקופתיה בגו נהרא ואינשתה ואזיל ליה חזר בעי מיסבינא אמר ליה רב אסור לך דנא אמר ההיא שטף נהרא [א] ואייתי חורי דנבילה תחתוי חד[א] בר נש הוה מהלך בשוקא טעין קופד (א) אתא דייתא וחטפתיה מיניה וטלקתיה חזר בעי מיסבינא [ב] א"ל רב אסור לך דנא אמר בשר דנבילה הוות טעינא וטלקתיה ונסבא ההוא אוחרנא גינאי שטף זיקין אתא עובדא קומי ר' יצחק בר"א ואמר יתחכמון שפייא קיטרהון נקוניקה אשתכח בכנישתא דבולי אתא עובדא קומי רבי ירמיה אמר יתחכמון סקוריי' עבידתהון גדי[ב] צלי אשתכח באסרטי דגופתא והתירוהו משום שני דברים משום מציאה ומשום רוב מהלכי דרכים משום מציאה דתני[ג] [א]המציל מיד הארי מיד הגיים משונת הים ומשונת הנהר ומאיסרטיא גדולה ומפלטיא גדולה הרי אלו שלו מפני שהבעלים מתייאשין מהן משום רוב מהלכי דרכים משום שחיטת נכרי ואישתכח מן דבית רבי עיגול דגובנא אישתכח בפונדקא דלוי והתירוהו משום שני דברים משום מציאה [ב]ומשום רוב מהלכי דרכים משום מציאה דתני המציל מיד הגיים מיד הארי משונת הים ומשונת הנהר מאיסרטיא גדולה ומפלטיא גדולה הרי אלו שלו מפני שהבעלים מתייאשין מהן משום רוב מהלכי דרכים משום גבינת נכרי ואישתכח מן דר"א בר' יוסי א"ר מנא קומי ר' יוסי ואנן חמיין רבנן מכריזין א"ל את אין הוויתה משכח לא נסבת רבי יונה אבוך לא אמר כן אלא אמר הלואי כד נשכח נשכח מן פיוסא ולגוא אפילו כן אשכח ולא נסיב:

הלכה ג מתני'

[ג]בהמה[ז] שנמצאת מירושלם ועד מגדל עדר וכמדתה לכל רוח זכרים עולות נקבות זבחי שלמים רבי יהודה אומר הראוי לפסחים [ג] לפסחים קודם לרגל ל' יום בראשונה היו ממשכנין את מוצאיה עד שהוא (ב) מביא (עמה) נסכיה חזרו להיות מניחין אותה ובורחין התקינו ב"ד שיהו נסכיה באין משל צבור אר"ש[ה] ז' דברים התקינו ב"ד וזה אחד מהן [ד]נכרי ששלח עולתו ממדינת הים ושלח עמה נסכים קריבין משלו ואם לאו קריבין משל צבור וכן [ה]גר שמת והניח זבחים אם יש לו נסכים קריבין משלו ואם לאו קריבין משל צבור ותנאי ב"ד הוא על כה"ג שמת שתהא מנחתו קריבה משל צבור רבי יהודה אומר [ו]משל יורשין ושלימה היתה קריבה [ז]על המלח ועל העצים שיהו הכהנים נאותין בהן [ח]ועל הפרה שלא יהו מועלין באפרה ועל הקינין הפסולות שיהו באות משל צבור [ט]ר' יוסי אומר המספק את הקינין הוא מספק את הפסולות: **גמ'** [א] ר' הושעיא רבה אמר לבא[ו] בדמיהן שנו א"ל רבי יוחנן אומרים לו לאדם צא ומעול בקדשים אלא הילכו בהן אחר הרוב אם רוב זכרים עולות אם רוב נקבות זבחי שלמים ואין השלמים באין מן הזכרים ומן הנקבות כיצד הוא עושה מוציאן לחולין וחוזר ועושה אותן עולות

ריבב"ן

הילל. תהי בה ר' יוחנן וכי אומרים לו לאדם חטא בשביל שתזכה בהקרבתה אלא אמר ר' יוחנן ממתין לה עד שתומם ומייתי שתי בהמות אחד לעולה ואחד לשלמים ומסיק דבכל מידי *) ליכא לספוקה: ירושלמי אמר ר' יוחנן אומר לאדם לא ומעול בקדשים אלא אם רוב זכרים עולות ואם רוב נקבות זבחי שלמים ואין השלמים באין מן הזכרים ומן הנקבות כילד עושה מוליאן לחולין ע"י מום וחוזר ועושה אותן עולות ר' זעירא אמר כמו דאתמר תמן תניי ב"ד על המותרות שיקרבו עולות כן אומר הכא תניי בית דין על האובדות שיקרבו עולות אמר ר' יוסי לר' יעקב אין זה מזיד בתמיה א"ל מכיון שהוא תנויי ב"ד אין זה מזיד: הראוי לפסח. כגון זכר ובן שנה ויש לספק שמא פסח הוא הנמצא וסמוך לפסח שלשים יום ושמא קנאו לצורך פסח ועדיין איכא לספוקי באשם נזיר ובאשם מצורע שהן בני שנה אבל לא שכיחן: ממשכנין את מוצאיה. שיביא נסכיה משלו בעל כרחו: **מתני'** נכרי ששלח עולתו. דגרסינן בחולין פ"ק איש מה ת"ל איש איש מלמד שהנכרים נודרים נדרים ונדבות כישראל: על כהן גדול שמת שתהא מנחתו. דהיינו עשירית האיפה שלו: קריבה משל צבור. ואמרינן בפרק התכלת [דף נב] א"ר אבהו ב' תקנות הוו דאורייתא משל צבור כיון דחזו דמידחקא לשכה תקינו דניגבו מיורשין כיון דחזו דקא פשעי בה אוקמוה אדאורייתא: ר' יהודה אומר משל יורשין. בלה: ושלימה היתה קריבה. ותניא בפ' התכלת שלימה שחרית ושלימה בין הערבים ובקומץ לבונה הבא עם החביתין **) [פליגי אמוראי התם] ועוד תניא התם כה"ג שמת ולא מינו כה"ג אחר תחתיו מנין שתהא מנחתו קריבה משל יורשין ת"ל והכהן המשיח תחתיו מבניו יעשה אותה יכול יקריבנה חציין ת"ל אותה אותה שלמה ולא חסרה דברי ר' יהודה ר' שמעון אומר חק עולם חקה משל עולם תהא כלומר משל צבור: **מתני'** על המלח ועל העצים שיהו הכהנים נאותין בהן. אמרי' בהקומץ רבה [דף כא] אמר שמואל ל"ש אלא לקרבן אבל לאכילה לא ואסיק [לקרבן] לאכילת קרבנן ומאי אכילה אכילה דחולין ואע"ג דאמר מר יאכלו אותה שיאכלו עמה חולין ותרומה כדי שתהא החטאת נאכלת על השובע ויהא טעם קדשים בפיו ויאכל חוץ לעזרה חולין ותרומה

תקלין חדתין

בבשר שנתעלם מן העין והחמיר עליהן: משזגי בשר אסקופתיה. רחץ בשר בנהר ונפל לנהר ואזל ואמר כך רצה ליקחה מהנהר: ההיא שטף כו'. אסיר לו משום אומרא שבשר ההוא שטף הנהר והביא אחר דנבילה: דייתא. היא ששמה דיה: וטלקתא. והשליכה: מסביניה. רצה האדם ליקח הבשר שהשליכה: בשר דנבילה כו'. שהאיה היתה טעונה אפשר בשר דנבילה והשליכה ולקחה זה הבשר וכל כך החמיר במקום שראה מקילים: גינאי. שם נהר המוזכר בפ"ק דחולין: זיקין. נודות של יין: יתחכמו כו'. יכירו בעליהן קשרי הנודות אם שלהן הוא והביא אהנהו עובדי אגב דמיירי בבשר שנמצא בנהר: דבולי. שם מקום: סיקוריא. אותן שסקרו בסיקרא לרשום החביות: באסטרטיא. בשוק: דגופתא. שם מקום: משום מציאה. שכבר נתייאשו בעליהן: משונת הים. הן כיפין הסמוכין לנמל הים: משום שחיטות הנכרים. דרוב מהלכי דרכים שם היו ישראל: דבית רבי. מבית רבי היה הגדי: דגובנא. גבינה: בפונדקא דלוי. שהיו שם רוב ישראל: מכריזין. אפי' בנמצא בסרטיא: את כו'. אילו היית מוצא לא היית לוקח בלא הכרזה: הפיוסא ולפנים. מקום שרבים שם: אפילו כן אשתכח. אפילו הכי שהיה רגיל לומר הכי מ"מ פ"א מצא בכה"ג ולא נסיב א"נ דקאי ארבי מנא אע"פ שאמרו לו בשם אביו שהיה מיקל בדבר אפילו הכי פעם אחת מצא ולא עשה הלכה למעשה להקל לעצמו: **מתני'** זכרים עולות. דתלינן שמירושלים באו לשם ובגמרא מפרש טעמא: הראוי לפסחים. זכר בן שנה מן הכבשים או מן העזים והמוצאו מותר להקריבו לפסחו: ל' יום. ששואלין ודורשין בהלכות פסח: ממשכנין את מוצאיה. בהמות שמצאו מירושלים למגדל עדר שיביאו משלהן נסכיהן: עולתו. שמקבלין מהן נדרים ונדבות דדרשינן איש איש להביא את הנכרים: ר"י אומר משל יורשים. מפרש בגמרא: על המלח כו' שלא יהיו מועלין באפרה. בגמ' מפרש: הפסולות. אם נפסלו הקינין שלקחו בדמים שנתנו בעליהם לשופר תנאי ב"ד שיקח אותן משל צבור ומקנין אותם לבעלים שיצאו י"ח בהם: המספק את הקינין. שקבל על עצמו לספק בכל עת שיצטרך קינין וכל האחריות עליו ולכן אם נפסלו עליו לספק: **גמ'** ה"ג ואין השלמים כו'. וכי זכרים עולות הוא דהוי ולא שלמים דלמא שלמים הוי והיכי מקריב לה עולה: לבא בדמיהן שנו. הן בעצמם אינם קרבים כלל אלא דמיירי אם בא אדם לזה מצוא תקנה לבהמות אלו ובא לקבל על עצמו חוב כל דמיה שהן בספק ולהוציאן לחולין ולהקדיש את דמיהן אם זכרים הן נתחייב אף בדמי עולה דחיישינן שמא עולות הן: כיצד הוא עושה מוציא לחולין כו'. כלומר אע"ג דקדושת הגוף לא מתחלל בלא מום כדתנן (מעילה יט) אין מועל אחר מועל במוקדשין דהיינו בקרבן אחד של הקדש אי אפשר להיות ב' מעילות זו אחר זו דכיון שמעל הראשון יצא לחולין אלא בבהמה וכ"ש בלבד דבהמה של קדשי מזבח הראויה לקרבן אינה יוצאה לחולין כשהיא תמימה שאני התם דלא מכוין לאפוקינהו לחולין הלכך קדושת הגוף לא מיתחיל אבל הכא קמכוין לאפוקינהו לחולין הלכך קדושת הגוף נמי מיתחלא והו דאמר מוליא לחולין וחוזר ועושה אותן עולות: ואין זה מזיד. דהא מכוין לאפוקינהו לחולין ור"מ הוא דס"ל הכי בלחוד ורבי יהודה פליג עליו בקדושין (נג ב) וקי"ל כוותיה דהקדש במזיד אין מתחלל ולא ניחא להו לאוקמיה כיחידאה ודלא כהלכתא: ומשני מכיון שתנאי ב"ד כו'. דבתחלה נתקדש לשלמים על תנאי ב"ד שאם יאבדו וימצאו זכרים בספיקא דכה"ג וירצה אחד למצוא להם תקנתם יתחללו וכה"ג לאו מזיד הוא: אומרים לו לאדם צא ומעל כו'. דכל בהמות מזבח אסור לחללן תמימין שנאמר אם בבהמה הטמאה ופדה בערכך ואמר מר במנחות (קא) בבעלי מומין שנפדו הכתוב מדבר וזה שבא ליטלן לחוב בדמים נאמר לו שימעול לחללה מיד בשביל שתזכה לתקן הקרבתה של בהמה זו: אלא הולכין בהן אחר הרוב אם רוב זכרים עולות. דניכר שהוקדשו לעולות דלשלמים כשרים גם נקבות ואי חזינן רובא זכרים אמרינן מסתמא לא הוקדשו אלא לעולות שאינן באים אלא מן הזכרים: אם רוב נקבות זבחי שלמים. דאזלינן בתר רובא שבודאי

משנת אליהו

נכרי וספא לי א"ל תרי עבדי וההוא טריפה הוה אמר רבי בשביל שוטה זה שעשה שלא כהוגן נאסור כל המקולין ולישנא דסוגיין משמע דעובדא חדא היא ולכן פירשתי בחד גוונא וכדפירש"י שם וכדי לקרב התלמודים וירושלמי לישנא קלילא הוא דנקט וכלישנא קמא דבבלי שם ועי' תוס' שם ד"ה אין דה"ק וכי נאמר ליקח בשר היום משאר מקולין ולמוש שכמו שמכרה לזה טריפה למוכר' במקולין אע"פ שלא הכריזו כן מכר לאחרים המוכרים במקולין כו' זה אין למוש ושרי שאר מקולין הואיל ורוב כו' לבד מההוא נכרי דזבנא מיני' עכ"ל. ולישנא דגמרא הכא לא כולה מינה מיסר מקולין לצפורי משמע נמי דלאמקולין אחרים של כל העיר קאי מדהזכיר לצפורי ולא אמקולין של נכרי זה וכ"ש אבשר זה ודלא כבק"ע שכתב שהתיר אפילו בשר זה: ה"ג ואין השלמים כו'. וכולא סוגיא הפכה רביע הגדול דגיר' הספרים משובשת דאתר תירוצא דר"י הולכין אחר הרוב ומתחיל הקושיא ואין השלמים כו' ואתר אוקימתא דר"ז תנאי ב"ד על האובדות פריך ואין זה מזיד ומה מזיד הוא ובק"ע נדחק מאוד והוא סוגיא ערוכה בקדושין (נ"ה א') ג"כ ר' הושעי' ור' יוחנן רק דשם שקיל וטרי לאוקמי אליבא דר"מ דהקדש במזיד מתחלל והוא דלא כהלכתא דשם (נ"ד ב') פסיק ג"כ כר' יהודה דהקדש בשוגג מתחלל ולא במזיד דסתמא דמתני' מנחות פ"ב כוותי' דר"י ולהכי מסיק באוקימתי' אחריני ובזה ניחא לישנא דסוגיין הכא דקאמר בלישנא דפריך ר"י אומרין לאדם לא ומעל כו' ובבבלי שם תהי בה ר"י וכי כו' עמוד וחטא בשביל שתזכה דהתם לאוקימתא דבמזיד והוי חוטא משא"כ הכא דמשני דאין זה מזיד רק דמכ"מ מועל הוא במה שמכניס עצמו בזה אע"ג דאם מתקן הרי הם מחוללים ועי' מנחות (מ"ח א'): **אם** רוב זכרים עולות. נראה דאף מיעוט הנקבות ימכרו לצורך זבחי שלמים ויביא

*) דברי רבינו המחבר מעורבבין וכצ"ל ומסיק דבכל מידי דאיכא לספוקה מספקינן כגון אם הוא זכר ובן שנה ויש לספק שמא פסח הוא וכו' עד לא שכיחן ואח"כ צלה"ד ירושלמי וכו' עד מכיון שהוא תנאי ב"ד אין זה מזיד ואח"כ צריך לציין על המשנה ממשכנין את מוצאיה וכו'. **) צ"ל אם צריכה שני קמצים או דסגי בקומץ אחד.

מסורת הש"ס

[א] ירושלמי ע"ז פ"ב הל"ח: [ב] עי' ב"מ כד ב: [ג] שם ע"א בשם רשב"א ובשקלים הנספח לבבלי רשב"י: [ד] קדושין נה א: [ה] מנחות עב ב נא ב וע"ש: [ו] עי' קדושין נה א ב:

עין משפט נר מצוה

יב א מיי' פרק ו מגזילה הלכה ג טוש"ע חו"מ סימן רנט סעיף ז:
יג ב מיי' פרק ד משחיטה הל"ח טוש"ע יו"ד סימן א סעיף ד:
יד ג מיי' פרק ו מפסמ"ק הלי"ח:
טו ד מיי' פרק ג ממעה"ק הל"ה ופ"ד משקלים הל"ג:
טז ה מיי' פרק ד משקלים הל"ד:
יז ו מיי' פרק ג מתמידין הלכ"ג:
יח ז מיי' פרק ח ממעילה הל"ו:
יט ח מיי' שם פ"ב הלכה ה:
כ ט מיי' פ"ז מכלי המקדש הל"ט:

נוסחת הבבלי

(א) וחטפתה נמייה וטלקתא חזר אזל בעי מסבינה כו' ההוא תחותיה גינזי שטף כו' נקוניא (כי קא) אישתכח בכנישתא דכולי כו' דתני ר"ש ב"א כו' א"ר מונא קומי דר' ואנא חמוי כו': (ב) מביא נסכים כו':

הגהות הגר"א

[א] כל הספקא נדפסת בחלוף גרסאו' ומבולבלת מאוד וה"ג ואין השלמים באין מן הזכרים ומן הנקבות ר' הושעיא רבה אמר לבא בדמיהן שנו כיצד הוא עושה מוציא לחולין וחוזר ועושה אותן עולות א"ר אסי לר' יעקב בר אחא ואין זה מזיד א"ל מכיון שתנאי ב"ד הוא אין זה מזיד א"ל ר' יוחנן אומרין לאדם צא ומעל בקדשים אלא הולכין בהן אחר הרוב אם רוב זכרים עולות אם רוב נקבות זבחי שלמים א"ר זעירא כמה דאת אמר תמן תנאי ב"ד על האובדו' שיקרבו עולות כן את אמר אוף הכא תנאי ב"ד על האובדות שיקרבו עולות כל"ל. ועי' בנ"מ כי הוא מפ' גי' הגאון ז"ל:

ציון ירושלים

ועל הקינן הפסולו' עי' תוי"ט ובתוספות שם ובמחכ"ת אישתמיטתיה ש"ס ערוך סוטה דף מ ואמרי דאמון וקיימין אקורבניא וכ"כ

גליון הש"ס

[א] עי' תוספות חולין דף לה ע"ב ד"ה אסיק וצ"ע: [ב] עי' תוס' ב"מ דף כד: ד"ה אמא ועי' ברטב"א בתה"ב בית ד' שער ב': [ג] עי' ק"ע והמוצאו מותר להקריבו לפסחו כן הוא לשון הרע"ב והיינו שמוכרו לעצמו ועי' בתוי"ט וצ"ע דהא אין מכר אלא הוצאת הדבר מרשות לרשות עי' בטור חו"מ סי' קפה ובש"ת מהרי"ט ח"א סי' לג נתעורר בזה. ונראה כיון דבשעת קנין קונה אותה להיות הקדש לפסח לא נכנס לרשותו והוי כקונ' בשביל אחר ומשיכתו כמשיכת ההקדש ודוק:

הוא וכו׳ ול״ק לר״י: כמה דאת אמר תמן. בריש פרקין: תנאי ב״ד הוא על האובדות שיקריבו עולות. הלכך לא חיישינן דלמא שלמים הן: אין זה מזיד. בתמיה וכי אין זה כמחלל מזיד שלמים על עולות: מכיון שתנאי ב״ד הוא. עקרו לשם שלמים מיניה וכאילו לא נתקדש מעולם לשם שלמים ואין זה מחלל במזיד: עד דאנא תמן. כשהייתי בבבל שמעתי ששאל ר״י לשמואל הפריש שקלו ומת מה יעשה בו: מותר עשירית האיפה של כה״ג. כגון שהפריש מעות לעשירית האיפה של היום וניתותר שאינו ראוי למחר מה יעשה בו: יוליכם לים המלח. לא נהנין ולא מועלין בו: חוצה אותה ואח״כ מקדשה. אבל הכלי שמודדין בו העשרון לא היה קודש: מקדשה. כל העשרון בעשרון: ה״ג מקריב מחצה ומחצה אבד. כ״ה במנחות פרק התכלת: ואיירי כגון שנטמא מחצה של בין הערבים שמביא עשרון שלם וחולהו ומקריב מחצה ומחצה אבד שמעינן דאינה קדושה לחצאין אלא כולו בבת אחת וכיון דלא צריך למחצה השני שכבר נתקדש הרי הוא אבד וקשיא לר״י: שכן אפי׳ מעות. שנותר מעשירית האיפה סובר ר״י שילכו לים המלח דה״ל מותר עשירית האיפה וכדאמר ר״י בסמוך וכ״ש הסולת שניתותר: ה״ג מתניתא

נוסחאות ישנות

עולות א״ר זעירא כמה דאת אמר תמן (א) תנאי ב״ד הוא על המותרות (האובדות) שיקרבו עולות כן את מר אוף הכא תנאי ב״ד הוא על האובדות שיקרבו עולות א״ר יוסי לרבי יעקב בר אחא אין זה מזיד א״ל מכיון שהוא תנאי ב״ד אין זה מזיד: א״ר[ו] יסא עד דאנא תמן שמעית קל רב יהודה שאל לשמואל [א]הפריש שקלו ומת א״ל יפלו לנדבה ומותר עשירית האיפה שלו רבי יוחנן אמר [ב]יוליכם לים המלח ר״א אמר יפלו לנדבה עשירית[ג] האיפה של כ״ג רבי יוחנן אמר חוצה אותה ואח״כ מקדשה רשב״ל אמר [ג]מקדשה ואח״כ חוצה אותה מתניתא פליגי על רבי יוחנן מקריב[ג] מחצה ומחצה אבד פתר לה שכן אפי׳ מעות ילכו לים המלח מתניתא פליגי על [א] ר״ש בן לקיש נמצאו שני חצאין קריבין ושני חצאין אבודין ותני עלה מחצה ראשון [ד]ומחצה שני תעובר צורתן ויצאו לבית השריפה פתר לה [ב] [ו] (ב) כר׳ ישמעאל דאמר [ה]עשרון מקדש כשהכהן[ז] מתקרב תחילה לעבודה מביא עשירית (ג) האיפה שלו [ג] ועובדה בידו [י]א׳ כה״ג ואחד כהן הדיוט שעבדו עד שלא הביאו עשירית האיפה שלהם [ד] עבודתן כשירה רבי[ח] מנא בעי מימר [ו]בו ביום שנתקרב תחילה לעבודה בו ביום נתמנה להיות כהן גדול מביא שתים אחת לחינוכו ואחת לחובת היום [א] תופיני [ג] בשעת הבאה תופיני ואין בשחרית תופיני והא תנינן[ו] [ח]העמידו עושה חביתין לעשות חביתין א״ר חייא בר [*]אחא לעשות חמין [*]לרבוכה תופיני רבי[ו] יסא בשם ר׳ חנינה מטגנה ואח״כ אופה אותה רבי אחא בשם ר׳ חנינה [ט]אופה אותה ואח״כ מטגנה [ה] תופיני תאפינה נא רבי אומר [י]תאפינה [*]נאה רבי דוסא אומר תאפינה [*]ריבה אתיין אלין פלגוותא כהינין פלגוותא מ״ד תאפינה נאה כמ״ד [*]אופה ואח״כ מטגנ׳ ומ״ד תאפינ׳ נא כמ״ד[*] מטגנה ואח״כ אופה [ו] לא סוף דבר שמת אלא [כ]אפילו נטמא ואפילו נדחה ממום תני (ד) (ר׳ יוסי בן עזי) ר׳ יהודה בר פזי דבר דליה ואפילו נדחה ממום מנין[ח] לכהן גדול שמת ולא מינו [*]אחר תחתיו שתהא מנחתו קריבה משל יורשים ת״ל מבניו יעשה אותה יכול יביאנה לחציים ת״ל אותה כולה אמרתי דברי רבי יהודה ר״ש אומר אינה באה אלא משל צבור [ז] שנאמר [ב] חק עולם (ממי שהבריות שלו) מי שהברית כרותה לו כליל תקטר כליל להקטרה: כהן גדול שמת וכו׳: רבי בא בר ממל בעי מחלפה[ט] שיטתיה דר״ש [ח] תמן אמר משל יורשין והכא אמר משל צבור (ה) א״ר חייה בר

(מ״א: ארא — לרבכה — רבה — נ״י — מטגנה ואח״כ אופה — אופה אותה ואח״כ מטגנה — כהן)

ריבב״ן

דבעזרה אסור דאין יכול להביא חולין בעזרה ואעפ״י שבאכילת חולין לצורך אכילת קדשים הן מלא של הקדש לא יאכל עמהן: ועל הפרה שלא יהיו מועלין באפרה. בפ׳ התכלת פריך וכי תקנה דרבנן היא מדאורייתא היא דכתיב חטאת היא מלמד שמועלין בה. בה מועלין ולא באפרה אמר רב אשי שתי תקנות הוו דאורייתא בה מועלין באפרה אין מועלין כיון דחזו דקא מזלזלין וקא עבדי מינה למכתן גזרו בה מעילה כיון דקא חזו דקא פרשו מספק הזאה אוקמוה אדאורייתא: ועל הקינין הפסולות. קיני חובה שנפסלו והיא אינה יודעת ואוכלת בקדשים

תקלין חדתין

הוקדשו לשלמים שנקבות נ״כ כשרין ולא לעולות וכולן זכאי שלמים: אמר רבי זעירא כמה דאת אמר כו׳. רבי זעירא פריך לה לקושיא קמא דאימא זכרים הוי לשלמים והיאך מקריב עולות. דלא קשיא כלל דהא לעיל גבי קינין וגחלי עולה דפריך ויש חטאת

מסורת הש״ס

א) לעיל פ״ב הל״ד וש״נ: ב) עי׳ מנחות ח א: ג) שם נ ב: ד) תו״כ פ׳ לו פ״ג: ה) עי׳ מנחות עח א: ו) תמיד כח א: ז) מנחות נ ב: ח) שם נא ב: ט) ע״ש:

עין משפט נר מצוה

כא א מיי׳ פרק ג משקלים הל״ב:
כב ב מיי׳ פרק ה מפהמ״ק הל״ח:
כג ג מיי׳ פרק י״ג ממעה״ק הל״ב:
כד ד מיי׳ פרק ג מתמידין הלכ״א:
כה ה מיי׳ פרק א מכלי המקדש הלכה יט:
כו ו מיי׳ שם פ״ה הלכה טז:
כז ז מיי׳ שם הל״ז:
כח ח מיי׳ פרק ח מבית הבחירה הלכה יא:
כט ט מיי׳ פרק י״ג ממעה״ק הל״ג:
ל י מיי׳ פרק ג׳ מתמידין הלי״ח:
לא כ מיי׳ פרק ג מתמידין הל״ב:

נוסחת הבבלי

(א) תנאי ב״ד על האובדות כו׳ א״ר אסי כו׳ א״ר אסי כו׳: (ב) כר״ש דאמר ר״ש עשרון כו׳: (ג) האיפה ושברה כו׳ ואחת לעבודת היום כו׳ חביתין א״ר יוסי לעשות כו׳ אותה ר״ח בשם ר״ח כו׳ רבי אמר תופיני ריבה ר׳ דוסא אומר תופיני נויי אתיין כו׳ מ״ד תופיני נויי כו׳: (ד) ר״י ב״ע דברדיליה כו׳: (ה) אמר חייא בר אבא כו׳:

תורה אור השלם

א) עַל מַחֲבַת בַּשֶּׁמֶן תֵּעָשֶׂה מֻרְבֶּכֶת תְּבִיאֶנָּה תֻּפִינֵי מִנְחַת פִּתִּים תַּקְרִיב רֵיחַ נִיחֹחַ לַיְיָ: [ויקרא ו, יד]

ב) וְהַכֹּהֵן הַמָּשִׁיחַ תַּחְתָּיו מִבָּנָיו יַעֲשֶׂה אֹתָהּ חָק עוֹלָם לַיְיָ כָּלִיל תָּקְטָר: [ויקרא ו, טו]

בּוֹ בַּיּוֹם נִתְמַנָּה לִהְיוֹת כֹּהֵן גָּדוֹל, ומינו אותו להיות כהן גדול אף שלא עבד מעולם (תקלין חדתין), וכגון שבא מחוץ לארץ, כיון שלא נמצא גדול ממנו (חסדי דוד סנהדרין ז, א).

מֵבִיא שְׁתַּיִם אַחַת לְחִינּוּכוֹ וְאַחַת לְחוֹבַת הַיּוֹם, אחת לצורך חינוך עבודה, ועוד אחת למנחת עשירית האיפה של כהן גדול, ואינו צריך להביא קודם מנחת חינוך של כהן הדיוט אלא מספיק מנחת חנוך של כהן גדול, אבל בגמ' בבלי (מנחות עח, א) מבואר שצריך שלשה, אחת למנחת חינוך של כהן הדיוט, שניה לחינוך כהן גדול, ושלישית לחובת היום (תקלין חדתין). ויש שכתב, שגם כוונת רבי מנא שמביא שתי מנחות לחובתו מדין כהן גדול, מלבד חובתו ככהן הדיוט וכדעת הבבלי (ר"ש סיריליאו). ויש לבאר, שנדון זה תלוי האם כהן גדול הוא כהן שנתווסף בו עוד קדושה, וצריך להביא שתי מנחות אחת לכהן הדיוט ועוד אחת לתוספת קדושת כהן גדול, או שכהן גדול הוא קדושה בפני עצמה, ואם כן אינו צריך אלא אחת לקדושת כהן גדול (אור שמח כלי המקדש ה, יז, וראה שם שתלה זה במחלוקת בגמ' יומא יב, א, אי אבנטו של כהן גדול שווה לאבנט של כהן הדיוט).

תּוּפִינֵי בִּשְׁעַת הֲבָאָה תּוּפִינֵי וְאֵין בַּשַּׁחֲרִית תּוּפִינֵי, מנחת החביתין היתה נאפת קודם הקרבתה, וצריך לאפותה בזמן ההקרבה ולא קודם לכן 'בשחרית' קודם עמוד השחר (קרבן העדה), ויש שביאר, שאין לאפותה קודם הקרבת תמיד של שחר, שמצוות אפייתה מן המובחר הוא בזמן הראוי להקרבתה, שהוא אחר הקרבת התמיד, שהרי אין להקריב המנחה קודם התמיד [כמבואר בגמ' (תמיד כח, ב)] (הר אפרים, ע"פ ר"ש סיריליאו ומהר"א פולדא).

לֹא סוֹף דָּבָר שֶׁמֵּת אֶלָּא אֲפִילוּ נִטְמָא וַאֲפִילוּ נִדְחֶה מִמּוּם, מה שאמרנו שלא רק אם מת הכהן גדול ונתמנה אחר בין הערבים, מקריב הממונה תחתיו את מנחת החביתין משלו ואין מקריבן משל הראשון, יש להסתפק האם כוונת הברייתא לא רק אם מת, אלא אפילו נטמא [וכל שכן מי שנפל בו מום], או שהכוונה לא רק אם מת, אלא אפילו נפל בו מום, אבל אם נטמא, כיון שיחזור ויטהר אפשר להקריב משל הכהן גדול הראשון (תקלין חדתין וראה קרבן העדה). ובהגהות הגר"א גרס 'לא סוף דבר שמת אפילו נטמא וכו'', ולא גרס 'אלא', והיינו שמסתפקת הגמ' כהן גדול שנטמא או שנפל בו מום האם שווה דינו לענין הקרבת מנחת חביתין לכהן שמת, ומביאה הגמ' ראיה למי שנפל בו מום, ולענין טומאה נשארת הגמ' בספק (משנת אליהו), ויש שביאר שאפשר ללמוד ממום שהוא הדין לענין טומאה (ראה רמב"ם תמידין ומוספין ג, כ, וספר הליקוטים שם).

שֶׁתְּהֵא מִנְחָתוֹ קְרֵיבָה מִשֶּׁל יוֹרְשִׁים תַּלְמוּד לוֹמַר מִבָּנָיו יַעֲשֶׂה אוֹתָהּ, היינו אחד מבניו, אבל לא כל הבנים יחדיו (ע"פ הרע"ב ורש"י מנחות נא, ב), ויש שסובר שבאה מכל היורשים (ע"פ רש"ש שם).

אֵינָהּ בָּאָה אֶלָּא מִשֶּׁל צִבּוּר שֶׁנֶּאֱמַר חָק עוֹלָם, מִי שֶׁהַבְּרִית כְּרוּתָה לוֹ, והברית כרותה עם הציבור ולא עם היחיד (מהר"א פולדא), שכרת ה' ברית עם ישראל שלא יכלו לגמרי [כמבואר בגמ' (תמורה טו, ב)] (חסדי דוד מנחות ז, ו). ויש שגרסו 'חק עולם ממי שהבריות שלו', וכל העולם של ה' (קרבן העדה), והלימוד הוא ממה שכתוב בהמשך הפסוק 'חק עולם לה'', והיינו שבאה משל ה', וזהו כל העולם שכולו של ה' (פני משה). ובהגהות הגר"א גרס **'חָק עוֹלָם - מִשֶּׁל עוֹלָם'**, (וכגירסת הבבלי מנחות נא, ב), והיינו משל ציבור, מתרומות הלשכה (רש"י שם).

כָּלִיל תָּקְטָר כָּלִיל לְהַקְטָרָה, ואינו משאיר ממנו שיריים לאכילה (תקלין חדתין, רש"י מנחות נא, ב בפי' הראשון), כדין מנחת כהן שעולה כולו על גבי המזבח, אף שבאה משל ציבור, ולדעת רבי יהודה אין צריך לזה פסוק, שהיורשים הם כהנים ומנחת כהן אינה נאכלת (תוס' שם ד"ה שתהא).

דְּבַר תּוֹרָה הוּא שֶׁתְּהֵא בָּא מִן הַצִּיבּוּר, הָיִיתִי אוֹמֵר יִגָּבוּ לָהּ, כלומר שמדין תורה היו עושים מגבית מיוחדת מהציבור לצורך החביתין ולא לקוחים אותה מתרומות הלשכה (קרבן העדה ותקלין חדתין), שהרי מעיקר הדין אינה באה מתרומות הלשכה, שהיא נגבית רק לצורך קרבנות הציבור שקבוע להם זמן, אבל החביתין אינו קרבן ציבור כל כך (קרן אורה מנחות נא, ב), שאין הציבור מביאים אותו בשביל עצמם אלא לכפרת הכהן גדול שמת (ע"פ חי' הגר"ח מנחות שם).

ויש גורסים 'דבר תורה הוא וכו' כיון דחזי דקא מידחקה לשכה, הייתי אומר יגבו לה מן היורשין, כיון דחזי דפשעי בה, התקינו שתהא באה מתרומות הלשכה' (מהר"א פולדא; ר"ש סירילאו, ע"פ הבבלי מנחות שם), כלומר שמן התורה באה משל ציבור מתרומות הלשכה, וכיון שראו חכמים שנדחקת הלשכה בכך, שבימי בית שני היו מתים הכהנים גדולים תדיר, התקינו שיבוא משל יורשי הכהן גדול [שיהיו מביאים את דמיה ומוסרים אותו לציבור לקנות בו המנחה, שלא לעקור דין תורה שבאה משל ציבור (קרן אורה שם)], וכיון שראו חכמים שהיו היורשים מזלזלים בזה ופעמים לא היו מביאים (רש"י שם), שלא חששו לו כל כך הואיל ולא היתה באה לחובת עצמם אלא לחובת אביהם (רבינו גרשום מנחות נב, א), חזרו והעמידו אותו על דין תורה שתהא באה מתרומות הלשכה (רש"י שם).

שְׁלֵימָה בְּשַׁחֲרִית וּשְׁלֵימָה בֵּין הָעַרְבַּיִם, אוֹ שְׁלֵימָה בְּשַׁחֲרִית וּבְטֵילָה בֵּין הָעַרְבַּיִם, שיש להסתפק בכהן גדול שמקריב מחציתו בבוקר ומחציתו בין הערבים, האם הוא קרבן אחד שמתחילה הקרבתו בבוקר ומסתיימת בין הערבים, ולפי זה בכהן גדול שמת שאמרה תורה שיש להקריבו שלם פעם אחת ביום, כל העישרון באותו הזמן, או שבכל כהן גדול הם שתי קרבנות ששיעורם הוא חצי עישרון בבוקר וחצי בין הערבים, ולפי זה כשמת הכהן גדול שאמרה תורה להביא עישרון שלם, הרי הוא מקריב קרבן אחד שלם בבוקר ואחד שלם בין הערבים (נתיבות הקודש מנחות נב, א).

שְׁנֵי קוֹמְצִין בְּשַׁחֲרִית וּשְׁנֵי קוֹמְצִין בֵּין הָעַרְבַּיִם, אוֹ קוֹמֶץ אַחַת בְּשַׁחֲרִית וְקוֹמֶץ אַחַת בֵּין הָעַרְבַּיִם, מסתפקת הגמ' לדעת אבא יוסי בן דוסתאי (מנחות נב, א) שהיה מפריש ממנו שתי קמצים, והיה מקריב אחד שלם בבוקר ואחד בין הערבים, שלדעתו אין מקריבים חצי קומץ [כדעת רבנן (שם) שהיה מפריש קומץ אחד ומקריב מחציתו בבוקר ומחציתו בין הערבים], אם כשמת הכהן גדול שהיו מקריבים שיעור שלם בבוקר ושיעור של בין הערבים האם יש להקריב על כל אחד שתי קמצים, או שמספיק לכל אחד קומץ אחד (קרבן העדה). ובהגהות הגר"א גרס **'קוֹמֶץ בְּשַׁחֲרִית וְקוֹמֶץ בֵּין הָעַרְבַּיִם אוֹ חֲצִי קוֹמֶץ בְּשַׁחֲרִית וַחֲצִי קוֹמֶץ בֵּין הָעַרְבַּיִם'**, וספק הגמ' הוא לדעת רבנן שהכהן גדול היה מקריב חצי קומץ בבוקר לחצי שיעור, האם במקום שמת שמקריבים בבוקר שיעור שלם האם מביאים עליו קומץ שלם (תקלין חדתין, ע"פ גמ' מנחות נב, א), אבל לדעת אבא יוסי אין להסתפק, שלא מצאנו בשום מקום שתי קמצים לקרבן אחד (רש"י שם נב, ב, וראה בגמ' שם שנפשט הספק לענין שמן ולבונה שאינו כופל מידתו).

וְהָא תָּנֵי חַטָּאת מְלַמֵּד שֶׁמּוֹעֲלִין בָּהּ, ולא בא כאן כדי ללמד אותנו שמועלים בה, שאינה שונה פרת חטאת מכל קדשי בדק הבית שיש בה מעילה, אלא שפרה יש לה דין חטאת, שאף אם כבר מעל בה עדיין שייך בה מעילה, ואינה יוצאת לחולין כמו בשאר קדשי בדק הבית (תוס' מנחות נא, ב ד"ה חטאת). וכל זה הוא דוקא לאחר שנשחטה או לאחר הזאת דמה שמאז יש עליה תורת חטאת, אבל קודם לכן ודאי שקדושתה הוא קדושת דמים כמו כל קדשי בדק הבית, ואם מועל בה יוצאת לחולין (חי' מרן רי"ז הלוי דף פב).

בָּהּ מוֹעֲלִין וְאֵין מוֹעֲלִין בְּאֶפְרָהּ, ודורשים זה ממה שכתוב בה 'חטאת היא', שדוקא בחייה יש לו דין חטאת לענין מעילה אבל לא לאחר שריפתה (קרבן העדה, וגורס כך בנוסח הגמ', וכן הוא בגמ' מנחות נא, ב), ואף שגם בשאר קרבנות בלא שום דרשה אנו אומרים שאין בהם מעילה כשהם נעשים אפר, הוצרכו למיעוט מיוחד לפרה, הואיל ופרה עיקר מצוותה היא באפרה שמזין ממנו על הטמא, או שאינו דומה לשאר קרבנות שבשריפתן כבר נעשה מצוותן (ראה פסחים כו, א) ששוב אין בהם מעילה, אבל בפרה לא נעשית מצוותה עד אחרי הזיית האפר (תוס' מנחות נב, א ד"ה ואין), ואף שמצד השם 'חטאת' שבה שממנו נלמד האיסור מעילה נעשית מצוותה כבר בשריפתה, מכל מקום אין המעילה שלו מצד מצוותו מדין קרבן, אלא מצד קניינו לגבוה מדין קדשי בדק הבית, על כן לא שייך לדון בו שיפטר מחמת שנעשית מצוותו (חי' רבינו חיים הלוי מעילה ב, ה).

כֵּיוָן שֶׁנִּגְדְּרוּ גָּזְרוּ שֶׁלֹּא יִמְעֲלוּ בָהּ, כיון שראו חכמים שנזהרים לא להשתמש באפר לשימוש חול, ביטלו את גזירתם וחזרו והעמידו אותו על דין תורה (תקלין חדתין; רמב"ם בפיהמ"ש), שאם תיקנו דבר לצורך ענין מסוים, אם בטל הטעם יש כח בידם לבטל את הגזירה (קרן אורה מנחות נב, א), ויש שביאר, שראו חכמים שמי שספק לו אם נטמא, היה גודר את עצמו שלא להזות עליו מהאפר כדי שלא יבוא לידי מעילה, ועל כן תיקנו שלא ימעלו בה (קרבן העדה, תקלין חדתין, ע"פ גמ' מנחות נב, א), ולדעה זו, הואיל ותיקנו שלא יטמא, אינו יכול לבוא בית דין אחר ולחזור ולאסור אלא אם כן גדול בחכמה ובמנין, אבל לדעה ראשונה לא תיקנו שלא יטמא ורק חזרו והעמידו על דין תורה (הר אפרים).

פרק שמיני - כל הרוקין

מִשְׁנָה. כָּל הָרוּקִין הַנִּמְצָאִין בִּירוּשָׁלַיִם טְהוֹרִין, שרוב הנמצאים שם טהורים והולכים אחרי הרוב (קרבן העדה; תקלין חדתין), ואף שבשאר מקומות שגזרו בהם טומאה היו הרוב טהורים, בירושלים היו הטמאים מיעוט שאינו מצוי ולא חששו החכמים לזה כלל (תפארת ישראל יכין, א), וגויים שגזרו עליהם חכמים טומאה אף אם לא ראו מעולם (ראה שבת יז, ב), גם לא היו מצויים בירושלים (מאירי).

כָּל הַכֵּלִים הַנִּמְצָאִים בִּירוּשָׁלַיִם וְכוּ' רַבִּי יוֹסֵי אוֹמֵר כּוּלָּן טְהוֹרִין, שלא גזרו על ספק טומאה בירושלים (תקלין חדתין), ואפילו מצאן בדרך ירידתן לבית הטבילה, שאפשר שהלך לשם להטביל כלי אחר טמא, והיה בידו עוד כלי אחר ונפל ממנו (מאירי).

חוּץ מִן הַסַּל וְהַמַּגְרֵיפָה וְהַמְּרִיצָה הַמְּיוּחָדִין לְקְבָרוֹת, שכלים אלו ששימושם הוא בטומאה, לא היו מטבילין אותם כלל (תלמיד הרשב"ש).

סַכִּין שֶׁנִּמְצֵאת בְּאַרְבָּעָה עָשָׂר שׁוֹחֵט בָּהּ מִיַּד - שודאי שבעליה הטבילוה מאתמול וכבר היה לה הערב שמש ועכשיו היא טהורה לגמרי (תקלין חדתין), ואין לחוש שכבר אבד מאתמול, שבשעת הרגל שמצויים בירושלים עם רב, בודאי נמצאה סמוך לנפילתה (רש"י פסחים ע, א). ואף שלא גזרו ספק טומאה על כלים הנמצאים בירושלים (ראה להלן ע"ב), היינו בשאר כלים, אבל סכינים העומדים לשחיטת קדשים גזרו עליהם טומאה מספק משום חומרת הקדשים, מלבד בזמנים המפורשים במשנה (רמב"ם אבות הטומאות יג, ה).

המשך במילואים עמ' 103

בברייתא דריש מקרא דמשל לבור: ולא יאות הוא מקשה. בתמיה דודאי שפיר קא מקשי א"נ בניחותא דלאו שפיר מקשה דידע ר"ח בר בא דשני תקנות הוו: הייתי אומר. שיגבו מכל ישראל לצורך עשירית האיפה ותנאי ב"ד הוא שתבא מתרומת הלשכה אבל לעולם מן התורה משל לבור: בעי. הא דתני במתני' ושלימה היתה קריבה מי אמרינן שלימה שחרית ושלימה בין הערבים: ה"ג ושלימה בין הערבים או שלימה שחרית ובטילה בין הערבים. וכ"ה בהתכלת: כד תהא פשיטא ליה. כלומר את"ל דשלימה שחרית ושלימה בין הערבים: ג' לוגין מה הן. דלעשירית האיפה היה הכה"ג מביא ג' לוגין וקמבעיא ליה כשמת כה"ג והיתה המנחה כפולה בסולת אם היתה כפולה גם בשמן או לא: אוף הדא צריכה ליה. גם זה מבעיא ליה: ב' קמצין מה הן. דס"ל לחזקיה כאבא יוסי בן דוסתאי שסובר בהתכלת דבכל יום היה כה"ג מביא ב' קמצין לבונה ומקריב אחד מהן בשחרית וא' בין הערבים ואמר רבי יוחנן התם דהלכתא כאבא יוסי וקמיבעיא ליה כשהוא מביאה שלימה בשחרית ושלימה בין הערבים אם מביא כל פעם ב' קומצין או דלמא בקומץ אחד סגי: כלום למדו לקומץ. כלומר דלבונה בעי קומץ למדו ממנחת חוטא כדתניא בפרק דלעיל: מה להלן ב' קמצין. לכל עשרון קומץ לבונה דס"ל כי היכי דבעינן שעור שמן לכל עשרון אפי' נעשו הרבה עשרונות בכלי אחד כדתנן בפ' שתי מדות ה"נ בעינן קומץ לבונה לכל עשרון ה"ה כאן דכופל הסולת כופל נמי הקומצין: ומשני מה תמן צריכה ליה. כי היכי דמיבעיא ליה גבי חביתי כה"ג אם כופל הקומצין ה"נ מיבעיא ליה במביא מנחות הרבה בכלי אחד אם צריך קומץ לבונה לכל אחד או סגי ליה בקומץ אחד יהיו המנחות ששים או אחד וגיר' הירושלמי שבבבלי לא גרסי' כאן מה תמן צריכה ליה: כלום למדו שלשה לוגין. דחביתין בעינן ג' לוגין אלא מתמיד שנאמר גבי חביתין מנחת תמיד הרי היא לו כמנחת תמיד מה להלן שלשה לוגין לעשרון אף כאן ג' לוגין לעשרון: ומשני מה תמן צריכה ליה. כי היכא דקמבעיא ליה בחביתין ה"נ מבעיא ליה בתמיד כגון שלא הקריב מנחה בבקר שמביאה אפילו בערב דכתיב ומנחתם ונסכיהם בלילה או למחר אם צריך ג' לוגין לכל אחת או דסגי להו בג' לוגין א"נ ומה תמן וכו' מדברי רבי חזקיה הוא דקאמר לרבי יוסה שהשיב על דבריו דקאמר דלא קמבעיא ליה לר' יוחנן אקומץ דדומיא דמנחת חוטא הוא וקאר"ח א"כ מאי קמבעיא ליה לר"י מג' לוגין נילף מתמיד אלא ודאי מאי דגלי גלי מאי דלא גלי לא גלי א"כ ה"ה לענין קמצין והראשון נ"ל עיקר: בדין היה שימעלו. באפר פרה אלא שתנאי ב"ד הוא שאין מועלין באפרה: ופריך והא תני חטאת היא. דכתיב בפרה ללמדך שמועלין בה כשאר חטאות עד שלא היתה לכן שעת היתר לכהנים: ה"ג היא בה מועלין ואין מועלין באפרה: משתקשקין בה. באפרה היו מתרפאין ונותנים אותה ע"ג מכותיהן דאפר מרפא מכה: כיון שנגדרו. ופרשו מספק הזאות אם נטמאו בספק טומאת המת לא היו מזין עליו שלא ימעלו בה: האשה הזאת במה היא מתכפרת. ל"ג ליה הכא ואגב גררא דר"פ מייתי ליה לכאן: ואת האובדות. שנאבד המעות בין שקלים לנדבה וכדאמרי' לעיל בר"פ דאל"כ האשה הזאת במה מתכפרת:

הדרן עלך פרק מעות שנמצאו

הלכה א מתני' כל הרוקין הנמצאין בירושלים טהורין. ולא מחזקינן להו ברוקו של זב וזבה שהן מטמאין אדם וכלים משום דאזלינן בתר רובא: חוץ משל שוק העליון. בגמרא מפרש טעמא: שבאמצע טמאים. משום דזבין וזבות שכיחי ומהלכים באמצע הדרכים והטהורים מסתלקין לצידי הדרכים מקום שאין דריסת הרגל מצוי' ומזהירין לכל טמא שלא יגע בהן אבל בשעת הרגל שרוב ישראל טהורין הטמאים מסתלקין לצדדים שלא יטמאו את העם והטהורים הולכין באמצע הדרכים הלכך בשעת הרגל רוקין הנמצאים באמצע טהורין ושבצדדין טמאין: דרך ירידה לבית הטבילה. ב' דרכים היו למקוה בא' יורדים ובאחד עולים שלא יגעו הטמאין בטהורין ושל דרך ירידה ודאי טמאין לפי שנפלו מיד המביאין לטבילה: שלא כירידתן עלייתן. דבירידתן ודאי טמאין היו לכך היו מורידין לבית הטבילה ובעלייתן טהרו לאחר שהטבילן: ר' יוסי אומר כולן טהורין. דלא גזרו על ספק כלים בירושלים: מגריפה. כלי שגורפין וכונסים בו עצמות המתים כשהם מפוזרין: מריצה. מפרש בגמרא: שוחט בו מיד. דודאי הטבילוה בעלים מאתמול כדי שיהיה לה הערב שמש ותהא ראויה לשחוט בה היום בערב פסח: בי"ג שונה ומטביל. כלומר אע"ג דאיכא למימר כבר הטבילוה בעלים צריך המוצאה להטבילה שנית דשמא לא הטבילוה בעלים דהוה לה שהות להמתין עד סמוך לחשיכה ואע"פ שלא גזרו על ספק כלים אפ"ה גבי קדשים הצריכוה טבילה: קופיץ. סכין גדול רוחב עשוין לחתוך בשר ולשבר בו עצמות: בזה ובזה. בי"ג ובי"ד שונה ומטביל לפי שעיקרה לחגיגה ששבירת העצם מותר בה ואיירי כגון שהיו הכהנים טמאי מתים בספק וחל שביעי שלהן בע"פ דאין מביאין עמו חגיגה דהוה ליה כפסח הבאה בטומאה וחגיגת ט"ו יעשו בטהרה ואין הכהנים שהן טבולי יום מטמאין הסכין שאין טבול יום אפי' דמת מטמא כלים: חל י"ד להיות בשבת שוחט בה מיד. ולא אמרינן כיון דשבת הוא לא נשחט בה מספיקא שמא טמאה היא ונמצא הפסח טמא ומחלל את השבת שלא במקום מצוה וי"מ שוחט בה מיד בקופיץ קאמר דאף על גב דאין חגיגה בשבת מ"מ חזקה שהטבילוה מערב שבת לצורך חגיגת י"ד:

בר בא ולא יאות הוא מקשה אתא רבי יעקב בר אחא רבי אבהו בשם רבי יוחנן דבר תורה הוא שתהא בא מן הצבור (כיון דחזי דקא מידחקא לשכה) הייתי אומר יגבו לה (מן היורשין) (כיון דחזי דפשעי בה) התקינו שתהא באה מתרומת הלשכה [א] רבי יוסה אמר ר' יוחנן בעי מהו (א) שלימה בשחרית ושלימה בין הערבים או (ב) שלימה בשחרית ובטילה בין הערבים כד תהא פשיטא ליה דכתיב מנחת תמיד שלשת לוגין מה הן שלשת לוגין שחרית ושלשת לוגין בין הערבים או (ג) לוג ומחצה שחרית ולוג ומחצה בין הערבים אמר רבי חזקיה אוף הדא צריכה ליה שני (ד) קומצין מה הן שני קומצין בשחרית ושני קומצין בין הערבים או קומץ אחת בשחרית וקומץ אחת בין הערבים א"ר יוסה כלום למדו לקומץ לא ממנחת חוטא מה להלן שני (א) קומצין אף כאן שני קומצין (מה תמן צריכה ליה אף הכא צריכה ליה) אמר רבי חזקיה כלום למדו שלשת לוגין לא מתמיד של בין הערבים מה להלן שלשת לוגין אף כאן שלשת לוגין ומה תמן צריכה ליה אף כאן צריכה ליה: שלא יהיה כו': (ב) ר"ש בר נחמן בשם ר' יונתן בדין היה שימעלו בה והן גזרו שלא ימעלו בה והא (ז) תני חטאת מלמד שמועלין בה בה מועלין ואין מועלין באפרה אמר רבי אבהו בראשונה היו משתקשקין בה ונותנין אותה ע"ג מכותיהן וגזרו שימעלו בה כיון שנגדרו גזרו שלא ימעלו בה: ועל הקינין כו': [ב] האשה (ח) הזאת במה היא מתכפרת אמר רבי יצחק תנאי ב"ד הוא המספק את הקינין הוא מספק את הפסולות ואת האובדות:

הדרן עלך פרק מעות שנמצאו

הלכה א מתני' כל הרוקין (ט) הנמצאין בירושלים טהורין חוץ משל שוק העליון דברי ר"מ (ג) רבי יוסי אומר (ב) בשאר כל ימות השנה שבאמצע טמאין שבצדדין טהורין ובשעת הרגל שבאמצע טהורין שבצדדין טמאין מפני שהמעוטין מסתלקין לצדדין כל (י) הכלים הנמצאין בירושלים דרך ירידה לבית הטבילה טמאין ודרך עליה טהורין שלא כירידתן עלייתן דברי ר"מ ר' יוסי אומר (ד) כולן טהורין חוץ מן הסל והמגריפה והמריצה המיוחדין לקברות סכין (ח) (ה) שנמצאת בי"ד שוחט בה מיד (ו) בשלשה עשר שונה ומטביל (ד) קופיץ [א] בזה ובזה שונה ומטביל חל ארבעה עשר להיות בשבת שוחט בה מיד בט"ו

ריבב"ן

לערב והיא מחוסרת כפרה ובכרת היא תיקנו ב"ד שיהו באות משל צבור: המספק את הקינין. שהגזבר לוקח את הקינין מאחד בדמים קצובין וקצבה שלהן כדמפורש בסוף פרק קמא דכריתות אמר רשב"ג המעון הזה אם אלין בלילה עד שיהו בדינרין נכנס ודרש ולימד האשה שיש עליה חמש לידות ודאות מביאה קרבן ואוכלת בזבחים ואין השאר עליהן חובה ועמדו קינין בו ביום ברבעתים ומייתי לה נמי בב"ב פרק בתרא (דקס"ו) וה"נ אמרינן בכריתות בפ' ב' נכרי שנתגייר בזמן הזה צריך שיפריש רובע *) שקל לקינו דהיינו דינר:

מתני' כל הרוקין הנמצאין בירושלים טהורין. ומוקי בפסחים פ"ק ואע"ג דאתחזק זב התם משום דלא גזרו על ספק הרוקין בירושלים חוץ משל שוק העליון שכל זב נפנה לשם: בשאר כל ימות השנה שבאמצע טמאין. ירושלמי ר' אבין בשם ר' יהושע בן לוי קלרן של נכרים היה שם בשאר ימות השנה הטמאין מהלכין שיבולת פי' באמצע הדרך לשון שביל והטהורין הולכין מן הלד והטהורין הולכין סתם והטמאין אומרים להם פרושו בשעת הרגל הטהורים הולכין שיבולת והטמאין הולכין מן הלד והטמאין הולכין סתם והטהורין אומרים להם פרושו:

מתני' כל הכלים הנמצאים בירושלים דרך ירידה לבית הטבילה טמאין. בפסחים בסוף פ"ק פריך רישא לסיפא דרך ירידה לבית הטבילה טמאין הא דעלמא טהורין אימא סיפא דרך עליה טהורין הא דעלמא טמאין אלא רישא דוקא הא בעלמא טהורין לפי שלא גזרו על ספק כלים וסיפא לאפוקי גזייתא ופרש"י ז"ל מבואות קטנים שהיו סמוכין לדרך הירידה ועליה ופעמים שהיו יורדין דרך אותן מבואות ופעמים היו עולין בהנהו מבואות טמאים מספק שהרי תחלתן טמאין היו ספק נפלו בירידה ספק נפלו בעליה ומספיקא לא נפקי מטומאתן אבל שאר כלים דספק נטמאו ספק לא נטמאו לא גזרו עליהן מספק: שלא כירידתן עלייתן. שבדרך אחד היו יורדין לבית הטבילה ובדרך אחר היו עולין: והמריצה המיוחדין לקברות. פי' כלי ברזל שבראשו חד וראוי לחפור בו ארץ קשה ובלע"ז סובולו"י ובירושלמי קורא אותה צפורן שדומה לצפורן מאן דאמר מריצה שהיא מרילה את האבן:

מתני' סכין שנמצאת בי"ד בניסן שוחט בה מיד. הפסח שהטבילוהו בעלים בי"ג שיהא לה הערב שמש בי"ג שונה ומטביל שמא לא הטבילה בעלים עדיין. קופיץ בין בזה ובין בזה בין בי"ג ובין בי"ד שונה ומטביל שמא עדיין לא הטבילוה בעלים אפילו מצאה בי"ד שמא אין דעתו לעשות חגיגה בי"ד שבא במרובה ואפי' בחול וכ"ש בשבת ובטומאה דלא עבדינן חגיגה כלל: חל י"ד להיות בשבת. אפי' קופיץ שוחט בה מיד לפי שהטבילה בי"ג שאין מטבילים כלים בשבת כדאיתא בביצה פ"ב לפי שנראה כמתקן כלי א"נ גזרה שמא ישהה ועל כרחו הטבילה בע"ש שצריך לו לטבילת ט"ו שהוא יו"ט: נמצאת קשורה.

תקלין חדתין

במתני' דמנחות דקאמר מתק עולם והכא במתניתין דילן אמר מתנאי ב"ד: ד"ת משל צבור הייתי אומר יגבו לה. כלומר הא ודאי פשיטא דמשל צבור דבר תורה מקרא דחק עולם אבל הייתי אומר שלא ליקחה מתרומת הלשכה אלא לגבות מכל יחיד ויחיד דהכי משמע קרא דחק עולם משל עולם והתנו ב"ד שיהא באה מתרומת הלשכה ואיזה תלמיד טועה נסתבך בתירוצא דבבלי שם והרכיב לה בתירוצא דהכא דירושלמי ולא נהיר ולא בהיר ולא נהיר דסוגיא דירושלמי ס"ל דלא הוה אלא חדא תקנה וכדפרישית ובבבלי משני ב' תקנות הוו: ר"י בעי שלימה בשחרית כו'. אמתניתין קאי דקתני בר"י ושלימה היתה קריבה ומבעיא ליה או שלימה בין הערבים ג"כ או דילמא בין הערבים בטילה: ודא צריכא ליה. הא מבעיא ליה: ג' לוגין מהו. כלומר אלו הג' לוגין שהיה מביא הכהן גדול ומוליהו לוג ומחלה בבוקר ולוג ומחלה בין הערבים ועכשיו כשמת והוכפלה הסולת כדקתני לה בברייתא דלעיל שלמה בבוקר כו' ומספקא ליה אם הוכפלה גם כן השמן או דילמא סולת דגלי קרא דאותה לר"י ולר"ש מתקטר גלי אבל בשמן לא גלי קרא: קומץ בשחרית. אי אמרי' הואיל והוכפלה סולתה הוכפלה לבונתו או דילמא מאי דגלי גלי: אמר רבי יוסי. מהדר למפסט בעיא שניה: כלום למדו לקומץ דלבונה לא מלחם הפנים. דהא גבי חביתין לא כתיב קומץ כלל ועל כרחך מלחם הפנים למדו לקומץ דחביתין או מגזרה שוה דחק עולם דבתרוייהו כתיב או דס"ל כסוגיא דלעיל פרק ו' דלמד לשיעורא דקומץ מלחם הפנים לכל המנחות: מה להלן ב' קמצים אף כאן ב' קמצים. ותיבת בחסר ליתא בנוסח הירושל' ואי גרסי' לה צ"ל דה"ק בהפחות אינו פחות מב' קומצין דבלחם הפנים חסר לבונתה פסול כדאמרינן מנחות (י"א ב') הכא נמי ב' קומצין קומץ אחד בבוקר וכו' והוא אליבא דרבנן דפליגי אאבא יוסי בן דוסתאי בבבלי מנחות (נ"ג): אר"ח. מהדר למפסט קמייתא: כלום למדו לג' לוגין לא מתמיד. הכי מפורש בספרא פרשה צו פרשה ד' פסקא ה' וכ"ה במנחות (נ"א א') ר"י בנו של רבי יוחנן בן ברוקא אומר סלת מנחה תמיד ה"ה כמנחת תמידין מה תמידין ג' לוגין וכו' וגי' הספרים והמפרשים נשתבשו מאד: בדין הוא שימעלו. באפר פרה אלא שתנאי כו': והתני חטאת מלמד כו' בה מועלין ואין מועלין באפרה. הכי פריך דאמר תנאי ב"ד דאין מועלין הא בברייתא תני למדאורייתא אין מועלין באפרה והכי פריך בבבלי במנחות שם: ומשני בתחלה היו מקשקשין. לשון זילותא דקסקוס לשון זילותא הוא ונותנין אותה על גבי מכותיהן וכיון שנגדרו גזרו שלא ימעלו בה וניחא מה שאמר שהוא תנאי ב"ד ובבבלי קאמר כיון דחזו דפרשי מספק הזאות אוקמוה אדאורייתא ודלא כהמפרשים: האשה הזאת במה מתכפרת. כיון דיפלו לעולה והיא צריכה חטאת לכפרתה ומשני תנאי ב"ד כו' וכדפרישית בריש פרקין: סליק פרק שביעי

משנת אליהו

ממום ונטמא נשאר בבעי' והרמב"ם דפסק בפ"ג מהל' תמידין הל' כ' כהן שהקריב מחצה ומת או נטמא או נולד בו מום כו' פשט הבעי' לחומרא ודלא כמ"ש בק"ע:

כל הרוקין כו' טהורין. ולא גזרינן שמא של טמאים הם שהן מטמאין אדם וכלים משום דאזלינן בתר רובא: של שוק העליון. בגמרא מפרש: שבאמצע שבצדדין. בגמרא מפרש טעמא מאי: כל הכלים כו' דרך ירידה כו'. שהיו ב' דרכים אחד שהיו נושאין הכלים לטובלן והוא דרך ירידה והב' דרך עלייתן מהטבילה: שלא כדרך ירידתן. דבירידתן ודאי טמאים הוו משא"כ בעלייתן: מטהורים. דלא גזרו על ספק הכלים שבירושלים: מגריפה. כלי שמקבלים בו עצמות המתים: שוחט בה מיד. פסחו וא"צ להטבילה זה המוצאה דמסתמא הטבילה בעלה אם טמאה היתה הטבילו בי"ג כדי שיהא הערב שמש ותהא טהורה בי"ד: בי"ג שונה ומטביל. כלומר אע"פ שספק שמא הטבילוה הבעלים זה שונה ומטבילה מספק שמא עדיין לא הטבילוה שהיה להן שהות ביום להטבילה ולהעריב שמשה: קופיץ. סכין גדול הוא ורובן אינן לשחיטה אלא לחיתוך בשר ולשבירת עצמות: בין בזה כו'. אפילו נמצאת בי"ד: שונה כו'. דמתוך שאין שבירת העצם בפסח הבעלים אין צריכים לה כל י"ד עד למחר וי"ל לא הטבילה שהיה לו שהות ביום להטבילה סמוך לבין השמשות: חל י"ד בשבת שוחט. בקופיץ זה מיד וא"ל

*) [נראה דכן היה גורס שם בגמ' רובע שקל אבל לפנינו הגיר' שם רובע קתמא ופירש"י רבע הדינר ועי' היטב בתוס' ב"ב ד' קסו: ד"ה ריבעתים:]

מסורת הש"ס

א) מנחות נב א: ב) בס"א או מחצה בשחרית ומחצה בין הערבים: ג) מנחות נב א: ד) שם נא ב: ה) לעיל הל"א: ו) פסחים יט ב: ז) שם: ח) שם ע א:

עין משפט נר מצוה

לב א מיי' פ"ג מתמידין הל' כב:
לג ב מיי' שם:
א ג מיי' פרק י"ג מאה"ט הל"ח:
ב ד מיי' שם הל"ה:
ג ה מיי' שם והשגו':
ד ו מיי' שם הל"ו:

נוסחת הבבלי

(א) קומצין (בחסר) כו' קומצין בחסר כו' אר"ח כו': (ב) ר"ש בר נחמן בשם ר' יוחנן כו' היו מקשטין בה כו': (ג) וחכ"א בשאר ימות כו': (ד) וקופיץ בין בזה ובין בזה כו':

הגהות הגר"א

[א] מכאן עד הפסק' ר"ש בר נחמן וכו' מבולבלת מאוד וגי' הגאון ז"ל מלובנת ומסוולת. וה"ג ר' אסי א"ר יוחנן בעי מה שלימה שלימה בשחרית ושלימה בין הערבים או שלימה שחרית ובטלה בין הערבים הדר פשיטא ליה שלימה בשחרית שלימה בין הערבים ודא צריכא ליה שלשת לוגין מהו שלשת לוגין בשחרית ושלשת לוגין בין הערבים או לוג ומחצה שחרי' ולוג ומחצה בין הערבים א"ר חזקיה אף הדא צריכה ליה קומץ בשחרית וקומץ בין הערבים או חצי קומץ בשחרית וחצי קומץ בין הערבים א"ר יוסי כלום למדו לקומץ לא מלחם הפנים מה להלן שני קמצים בחסר אף כאן שני קמצים בחסר א"ר חזקיה וכלום למדו לג' לוגין לא מתמיד מה להלן שלשת לוגין אף כאן ג' לוגין כצ"ל, ותיבו' מה תמן צריכה ליה אף כאן צריכה ליה שלא יהי' וכו'. נמחקו: [ב] חסר כאן תמן תנינן מחצה למחצה יפלו לנודבי עולה האשה הזאת וכו':

גליון הש"ס

[א] עי' ק"ע וש"ק [illegible]

בט"ו שוחט בה מיד [א] נמצאה קשורה לסכין הרי היא כסכין: **גמ'** ר' אבין בשם ר' יהושע בן לוי (א) קצרן (זבין) של נכרים היה שם אמר ר' חנינה ערודות [ה] [א] היו נוחרין בירושלים והיו עולי רגלים משתקעין בדם עד ארכובותיהן ובאו לפני חכמים ולא אמרו להן דבר (ר"ש בר אבא (ב) בשם ר"ח קצרן של נכרים היה שם) רבי סימון בשם רבי יהושע בן לוי מעשה [ב] בפרדה משל בית רבי שמתה וטהרו את דמיה משום נבילה ר"א שאיל לרבי סימון עד כמה ולא אגיביה שאיל לרבי יהושע בן לוי א"ל עד רביעית טהור יותר מיכן טמא ובאש לרבי לעזר דלא חזר ליה ר' סימון שמועתא רב ביבי הוה יתיב מתני הדין עובדא א"ל רבי יצחק בר ביסנא עד כמה א"ל עד רביעית טהור יותר מיכן טמא ובעט ביה א"ל ר' זריקא בגין דהוה שאיל לך את בעיט ביה א"ל בגין דלא הוות דעתי בי דאמר ר' חנין [א] והיו חייך תלואים לך מנגד זה שהוא לוקח לו חטין לשנה [א] ופחדת לילה ויומם זה שהוא לוקח מן הסדקי [א] ולא תאמין בחייך זה שהוא לוקח מן הפלטור ואנא סמיך אפלטירא מאי כדון [ג] העיד רבי יהושע בן פתורה [ב] על דם נבילות שהוא טהור מהו טהור טהור מלהכשיר הא ליטמות מטמא תמן [ד] תנינן [ג] דם השרץ מטמא כבשרו מטמא ואינו מכשיר ואין לנו כיוצא בו ואין לנו כיוצא בו כשיעור טומאתו אבל דמו מטמא כבשרו א"ר יוסי פליגי בה תרין אמוראין חד אמר טמא וחד אמר טהור מ"ד טמא כר' יהודה ומ"ד טהור כר' יהושע בן פתורה א"ל רב אבדומה דמן נחותה ויאות דרבי יהודה מוריינה דבי נשיאה הוה: כל הרוקין וכו': לא כן אמר רבי אבהו בשם ר' יוסי בן חנינה לא [ה] גזרו על הרוקין שבירושלים הא איתמר עליה רבי אבין בשם ריב"ל קצרן של נכרים היה שם: [ד] בשאר ימות השנה הטמאין מהלכין שיבולת והטהורין מהלכין מן הצד [ב] והטהורין מהלכין סתם והטמאים אומרין להן פרושו בשעת הרגל הטהורים מהלכין שיבולת והטמאין מהלכין מן הצד הטמאין מהלכין סתם והטהורין אומרים להן פרושו: וכל הכלים הנמצאים כו': לא כן א"ר אבהו בשם ר' יוחנן לא [ו] גזרו על הכלים שבירושלם מכיון שנמצאו דרך ירידה לבית הטבילה נעשו הוכיח אבא שאול היה קורא אותן ציפורין מ"ד ציפורין שהיה דומה לציפורין מ"ד מריצה שמריצה את האבן לבית הקברות: קופיץ וכו': תני הסכין קשורה לה הרי זו כמותה:

הלכה ב מתני' [ה] פרוכת שנטמאת בולד הטומאה מטבילין אותה בפנים ומכניסין אותה מיד ושנטמאת באב הטומאה מטבילין אותה בחוץ ושוטחין אותה (ג) בחיל מפני שהיא צריכה הערב שמש אם היתה חדשה שוטחין אותה על גג האיצטבא כדי שיראה העם את מלאכתה שהיא נאה רשב"ג [ז] אומר משום ר"ש בן הסגן [ו] פרוכת עוביה טפח על שבעים ושתים נימים נארגת על כל נימה ונימה כ"ד חוטין ארכה מ' אמה ורחבה כ' ומשמונים ושתים רבוא היתה נעשית ושתים עושין בכל שנה ושלש מאות כהנים מטבילין אותה: **גמ'** אילו אמר חוט א' כפול לשנים שזור לשלשה משזר לששה ארבע מכאן הא [ח] עשרים וארבעה תני שלשים ושתים אילו אמר חוט א' כפול לשנים שזור לארבע משזר לשמונה ארבע מכאן הא תלתין ותרין תנא ארבעים ושמונה אילו אמר חוט אחד כפול לשנים קליעה לשלשה שזור לששה משזר לשנים עשר ארבעה מיכן הא ארבעים ותמניא כתוב אחד אומר [ב] מעשה רוקם וכתוב א' אומר [ג] מעשה חושב מעשה [ט] רוקם [ז] פרצוף אחד מעשה חושב שני פרצופות רבי יהודה ורבי נחמיה [ג] חד אמר מעשה רוקם [א] ארי מכאן וארי מכאן מעשה חושב ארי מכאן וחלק מכאן וחרנה אמר מעשה רוקם ארי מכאן וחלק מכאן מעשה חושב ארי מכאן ונשר מכאן: בשמונים ושתים רבוא היתה נעשית וכו': ר' [י] יצחק בר ביזנא בשם שמואל גוזמא תמן (ד) תנינן פעמים היה עליה כשלש מאות כור רבי יוסי בי רבי בון בשם שמואל גוזמא:

הלכה ג מתני' בשר קדשי קדשים שנטמא בין באב הטומאה בין בולד הטומאה בין בפנים בין בחוץ בש"א הכל ישרף בפנים חוץ משנטמא באב הטומאה בחוץ בית הלל אומרים הכל ישרף בחוץ חוץ משנטמא בולד הטומאה בפנים

ר"א

קרבן העדה

בט"ו שוחט בה מיד. לפי שכל העם יודעין שהזאה וטבילה אסורה ביו"ט ומטבילין את הכל מעיו"ט: נמצאה קשורה לסכין. בגמ' מפרש: **גמ'** קצרן של נכרים. כובס של נכרים היה שם בשוק העליון וחכמים גזרו על הנכרים שיהו כזבים לכל דבריהם ורוקו טמא: ערודות. ערודי היער היו נוחרין לעורך אריות של מלך: ר"ש בר אבא בשם ר"ח קצרן של נכרים היה שם ל"ג ליה הכא: וטהרו את דמיה משום נבילה. כל הסוגיא פירשתי לעיל פ"ג הל"ב: לא כן וכו'. אמתני' פריך לא גזרו על הרוקין שבירושלים ולמה גזרו על הרוקין שבשוק העליון: שיבולת. היינו באמצע: ופריך לא כן וכו'. ובמתני' תנן חוץ מדרך ירידתן לבית הטבילה: ומשני מכיון וכו' נעשו הוכיח. יש הוכחה שהן טמאין ודאי ולא משום גזרה: שהיא דומה לצפורן. שעשויה כדמות צפורן של אדם: תני הסכין קשורה לו. אם נמצא הסכין קשור בקופיץ הרי זה כקופיץ וזה וזה שונה ומטביל ופליג אמתני' ויותר נ"ל דברייתא לפרושי למתני' קאתי דה"ק נמצאת סכין סתמא קשורה עם סכין אחרת ידועה הרי הוא כסכין ידועה אם טמאה טמאה ואם טהורה טהורה וכן פי' הרמב"ם בפי' המשנה:

הלכה ב מתני' פרוכת שנטמאה בולד הטומאה. שנגעה במשקין טמאין שחכמים גזרו על המשקין שמטמאין כלים גזרה משום משקה דזב וזבה: מטבילין אותה בפנים. ואינה טעונה שילוח חוץ למחנה שכינה כיון שלא נטמאת אלא בולד הטומאה ומכניסין אותה מיד שאינה טעונה הערב שמש: מטבילין אותה בחוץ. דטעונה שילוח: ושוטחין אותה בחיל. חוץ לעזרה: נימין. ליצ"ס בלע"ז: כ"ד חוטין. מפרש בגמ': ארכה ארבעים ורחבה עשרים. כמדת פתח האולם שהיה גובהו ארבעים ורחבו עשרים: פ"ב רבוא. דינרי זהב נעשית: **גמ'** אילו אמר חוט. גבי מלאכת הפרוכת הייתי אומר שיהא כל חוט כפול לשנים: שזור. אילו נאמר חוט שזור הייתי אומר שיהא חוטין כפול לשלשה השתא דכתיב משזר ילפי' מיניה דבעינן חוטין כפול ששה דהיינו כפל משזר: ארבעה. כלומר וארבעה מינין היו בו תכלת וארגמן ותולעת שני ושש משזר כל אחד חוטין כפול שש מכאן שהיה כפול כ"ד: מעשה רוקם. גבי מסך הפתח כתיב וגבי פרכת כתיב מעשה חושב מאי בינייהו: ר"י ור' נחמיה. פליגי איך היו מעשה חושב ומעשה רוקם והיאך היו שני פרצופין: גוזמא. מילתא בעלמא ולאו דוקא: תמן תנינן. במסכת תמיד פ"ב החלו מעלין באפר ע"ג תפוח ותפוח היה באמצע המזבח ולפעמים עליו כשלש מאות כור אפר:

הלכה ג מתני' הכל ישרף בפנים. בבית הדשן הגדול שבעזרה ששם שורפין פסולי קדשי קדשים שכל שפסולו בקדש שורפין אותו בקודש: חוץ משנטמא בולד הטומאה בפנים.

משנת אליהו

קצרין של נכרים היו שם. עיין רש"י בפסחים (יט ע"ב) ד"ה של שוק העליון שם היו מתקבלים טמאים שלא לטמא את חבריהם ותמוה למה לא פירש טעמא דגמרא דכולה סוגיא ס"ל כן: סליקא לה מסכת שקלים

ריבב"ן

הקופיץ בסכין אפילו נמצאת בחול בי"ד אינו צריך להטבילה הואיל דהיא קשורה עמו הטבילן יחד והסכין צריך לו בי"ד לשחוט הפסח והטבילה בי"ג שיהא להם הערב שמש: **מתני'** בולד הטומאה. ראשון לטומאה: [מטבילין אותה]. אפילו בפנים לפי שאין טומאתה מדאורי' שאין אדם וכלים מקבלין טומאה אלא מאב הטומאה ואם הטבילוה בתוך מכניסין אותה מיד שאינה צריכה הערב שמש דטומאתן מדרבנן ונטמאת באב הטומאה מטבילין אותה בחוץ לפי שאסור להשהותה בפנים וחייב להוציאה בחוץ הואיל דטומאתה מדאורייתא דאמרינן בעירובין בפרק בתרא מזכר עד נקבה תשלחו פרט לכלי חרס דברי ר' יוסי הגלילי ומפרש טעמא לפי שאין לו טהרה במקוה א"נ לפי שאינו נעשה אב הטומאה אבל הפרכת יש לה טהרה במקוה ונעשית אב הטומאה חייב לשלחה ולהוציאה בחוץ ושוטחין אותה בחיל במקום שנקרא חיל לפנים מהר הבית ומקודש ממנו כדאיתא בריש מסכת כלים אם היתה חדשה ונטמאת מטבילין אותה בחיל ושוטחין אותה שם כדי לנוגבה ובין כך ובין כך יראו העם מלאכה שהיא נאה: **מתני'** על כל נימה ונימה כ"ד חוטין. כדאיתא ביומא פרק בא לו הפרכת כ"ד חוטין ארכה מ' ורחבה כ' כנגד פתח האולם כדאיתא במסכת מדות ומשמונים ושתים ריבוא חוטין נארגת ויש גורסין ריבות פירוש נערות האורגות בפרוכת ושלש מאות כהנים מטבילין אותה: אמרינן בחולין פרק גיד הנשה אמר רבא גוזמא דלא צריכי כ"כ כהנים להטבילה ואמרינן התם בג' מקומות דברו חכמים בלשון הבאי גפן תפוח ופרוכת ומפורשים התם: **מתני'** בשר שנטמא בין באב הטומאה וכו' ב"ש אומר ישרף בפנים. הכל [ואינו] חייב להוציאו מיד לחוץ (ליכא) כדפרישית לעיל דכל שאין לו טהרה במקוה ואינו נעשה אב הטומאה אין חייבין עליו ואוכלין ומשקין לא מצינו להם טהרה במקוה כלל אלא למים דרך זריעה וגם אינן נעשין אב הטומאה דכתיב וכל אשר יגע בו הטמא יטמא וכתיב לעיל מיניה

תקלין חדתין

להטביל דאע"ג דשמא בעלים היה להן סכין לשחוט ולא היתה קופיץ זו להן אלא לשבירת עצמות והיום אין שבירת העצם בשבת אפילו הכי כיון דצריכה להם ביו"ט אחר שבת כבר הטבילה מערב שבת דהא בשבת לא מצו להטבילה כמ"ש במסכת ביצה (י"ז ע"ב) אל יו"ט אחר השבת כו' מלפני השבת: ובט"ו. אם מצאה ביו"ט עצמו: שוחט בה. שלמים מיד דודאי הטבילוה בעלים מאתמול: הרי היא כסכין. ואפילו נמצאת בי"ד שחל להיות בחול שוחט בה מיד דודאי הוטבלה עם הסכין בי"ג הואיל וקשורה עמו. לשון רש"י וכן פי' רבינו הגאון דקאי הכל אקופיץ: **גמ'** קצרין של נכרים. להכי בשוק העליון טמאים לפי שהיה שם כובסים של נכרים והן כזבים לכל דבריהם ולכן הרוקין דשם טמאים: ערודות. חיות שמן ערוד ולהכי טמאין הרוקין דשם ששם היו נכרים נוחרין הערודות: אריב"ל מעשה כו'. מייתי לה כל הסוגיא אגב שאמר ערודות היו כו' וכל הסוגיא פירשתי בפ' ג': לא כן א"ר אבהו כו' לא גזרו על הרוקין שבירושלים. אשוק העליון פריך ולא שמיעא להו סוגיא דרבי אבין ומשני הא אתמר עלה כו': שיבולת כו'. מפרש טעמא דרבי יוסי ושיבולת הוא באמצע והטהורים מהלכים מן הצד שהיו מרחיקין עצמן לצדדין והטמאים מהלכים סתם שאינם מזהירים לפרוש מהם: והטהורים אומרים להם פרושו. שהיו מזהירין להטמאים שיפרשו מלטמאן לכן הרוק הנמצא בצדדין טהורין ובאמצע טמא: ובשעת הרגל. כי כל ישראל חברים ברגל שנאמר (שופטים כ) ויאסף כל איש ישראל אל העיר כאיש אחד חברים וכולם טהורים כי החיוב על כל ישראל לטהר עצמם ברגל וכל טמא שאינו יכול ליטהר יפריש עצמו לצדדים ויתרחקו בני אדם ממנו כדי שלא יטמאו כי כל העדה כולם טהורים וזהו דאמר וטהורין מהלכים סתם וטמאים מזהירים להן שיפרשו לעולם המועטים הולכין בצדדין והן המזהירין. וגירסא זו כגירסת הרמב"ם בפירושו: לא כן אמר ר"י. ואמאי אמר במתני' דרך ירידה טמאים: נעשו הוכיח. שמוכח שבירידתן לטבילה נפלו והן טמאים: **אבא שאול.** שהיה קובר מתים כדאמרינן בפרק ג' דנדה והיה רגיל בכלים הללו והיה קורא אותה לפורן למגריפה דמתני': מריצה. שהיא מריצה את האבן לבית הקברות כשחופרין ומזדמן אבן מריצה. וגירסת הרמב"ם שהיא מרילה את העצם. ופי' דהכי קאמר שהיה כלי שהיו מכתתין ומרצצים בו העצמות כדי שיכנסו בסל להוליך אותו ממקום למקום וזה השם מגורת ותרץ את גלגלתו ולמחק טומאתן היו בחזקת טומאה: תני הסכין קשורה לו ה"ז כמותה. ברייתא פליגא אמתני' וס"ל דאם נמצא הסכין קשור בקופיץ הרי זה כקופיץ וזה וזה שונה ומטביל: **מתני'** פרכת בולד הטומאה. שנגעה במשקים טמאים דרבנן גזרו על המשקים שמטמאים כלים גזירה משום משקה זב וזבה כגון רוקו וש"ז שהן אבות הטומאה ומטמאים אדם וכלים מדאורייתא ופרכת הוי כלי דכשטעאן אותו ממקום למקום נותן הכלים לתוכה ויש תורת כלי עליה לקבל טומאה: בפנים. ואינה טעונה שילוח חוץ למחנה שכינה כיון שלא נטמא אלא בולד הטומאה: מיד. לשון הגאון בולד הטומאה דאין צריך הערב שמש בד"ם כמ"ש בפ"א דטהרות ועי' ר"ש שם: **באה"ט.** בשרץ או נבילה: בחוץ. דטעונה שילוח כמ"ש בסוף עירובין: בחיל. חוץ לעזרה: כ"ד חוטין. מפרש בגמ': ארכה מ' כו'. כפתח האולם שהיה גבוה מ' ורחבו כ': ומשמונים ושתים רבוא. לשון הגאון. ר"ל דינרים דאי אפשר לומר על המנין דאם כן הל"ל קודם שאמר ארכה מ' כו': היו מטבילין. דכלים הנגמרים אע"פ שנגמרים בטהרה צריכים טבילה לקדש כמ"ש בחגיגה: **גמ'** אילו נאמר חוט אחד. כלומר אילו היה נאמר חוט הייתי מפרש אחד כלישנא דחוט יחידי. ואילו היה נאמר כפול הייתי אומר לשנים כלישנא דכפל: שזור לשלשה. משזר לששה. ד' שהיה ד' מינין תכלת וארגמן תולעת שני ושש הרי ד' פעמים ו' הא כ"ד: תני. בברייתא ל"ב שהיו החוטין כולן ל"ב: משזר לח'. דמשזר משמע כפול דשזור וד' פעמים ח' הא ל"ב: קליע. הוא קלוע ג' יחד: שזור כפול דקליע. ומשזר י"ב וד' פעמים י"ב הא מ"ח: מעשה רוקם כו'. איידי דנקט דרשא דפרכת נקט לה הכי דרשא דמעשה חשב ומעשה רקם דכתיבי בפרכת: ה"ג חד אמר ארי מכאן וחלק כו'. מעשה חושב כו' וארי מכאן דהיינו ב' פרצופות: ואוחרנא כו'. מעשה רוקם ב' פרצופות שוות לשון רוקם שנרקם צורה בב' הצדדין: גוזמא. קאי על הא דתני במתניתין שלש מאות כהנים. דהוא גוזמא בעלמא ומביא מתני' דתמיד ג"כ ג' מאות ואמר עלה דהוא גוזמא: **מתני'** ישרף בפנים. בבית הדשן הגדול שהיה בעזרה ששם שורפין פסולי קדשי קדשים שכל שפסולו בקודש שורפין אותו בקדש [לשון הגאון] דמותרין להיות במקדש משום שאין לו טהרה במקוה או משום שאינו נעשה אב הטומאה כמ"ש בסוף עירובין: **באה"ט בחוץ.** כיון דחמירא טומאתו ונפסל בחוץ אין להכניסן לעזרה הואיל ולא היה פסולו בקדש: **בולד הטומאה בפנים.** דאית בה תרתי טומאתו בפנים וקילא טומאתו אבל נטמא

מסורת הש"ס

א) מנחות קג ב: ב) לעיל פ"ג הל"ב וירושלמי שבת פ"ח הל"א ועי' מנחות קג ב: ג) עדיות פ"ח מ"א: ד) מכשירין פ"ו מ"ה: ה) פסחים יט ב: ו) שם: ז) תמיד כט ב חולין ל ב: ח) יומא עא ב: ט) שם עב ב: י) תמיד כט א חולין ל ב:

עין משפט נר מצוה

ה א מיי' פי"ג מהאה"ט הל"ז:
ו ב מיי' פרק א מאה"ט הל"ד:
ז ג מיי' פרק י מטומאת אוכלין הלכה ג:
ח ד מיי' פרק י"ג מאה"ט הל"ח:
ט ה מיי' פ"ז מכלי המקדש הלי"ח:
י ו מיי' שם הלט"ז:
יא ז מיי' שם פ"ח הלכה טו:

נוסחת הבבלי

(א) קצרין של זבין היו שם כו' נוחרין לאריות בירושלם כו': (ב) בשם דר' יוסי קצרין כו' ולא אניביה כו' ר' ביבין כו' יצחק עד כו' דעתי כי משום דאית לי חטין למיזבן דא"ר חנינה והיו כו' ר"י בן בתירה על כו' א"ר יוסף פליגי כו' כר"י בן בתירה כו' לא כן א"ר יעקב בר' אחא בשם ר"י בר' חנינא כו' קצרין של זבין היו שם כו' מן הצד וטהורי' מהלכין מן סתם וטמאים וכו' לא כן א"ר יוחנן כו' הוכיח ר"י אומר כולן טהורין אבא שאול היה קורא כו': (ג) בחיל ואם היתה כו': (ד) תנינן החלו מעלים באפר ע"ג תפוח ותפוח היה באמצעיתו של מזבח פעמים עולה

גליון הש"ס

[א] עי' בהגר"א שהגיה ועי' מלמ"ל פ"ח מכלי המקדש הלכה טו:

הגהות הגר"א

[א] ה"ג א"ר חנינא ערודות היו נוחרין שם אריב"ל מעשה היו נוחרין ערודות באסטרטיא של מלך והיו עולי רגלים משתקעין בדם עד וכו'. כצ"ל: [ב] ה"ג הטמאים מהלכין מן סתם והטהורים אומרים להן פרושו ובשעת הרגל טהורין מהלכין שבולת והטמאין מהלכין מן הצד וטהורין מהלכין מן סתם והטמאים אומרים להם פרושו. כצ"ל וה"פ דקתם גמ' בא לפרש טעמא דר' יוסי ושבולת הוא באמצע והטהורי' מהלכים מן הצד שהיו מרחיקין עצמן לצדדין והטמאים מהלכין סתם שאינם מזהירי' לפרוש מהם והטהורי' אומרים להם פרושו שהיו מזהירין להטמאים שיפרשו מלטמאן ולכן הרוק הנמצא בצדדין טהורין ובאמצע טמא. ובשעת הרגל שכל ישראל חברים שנא' (שופטי' כ) ויאסף כל איש ישראל אל העיר כאיש אחד חברים וכולם טהורים כי החיוב על כל ישראל לטהר עצמם ברגל וכל טמא שאינו יכול ליטהר יפריש עצמו לצדדים ויתרחקו ב"א ממנו כדי שלא יטמאו כי כל העדה כולם טהורים וזהו דאמר וטהורין מהלכין סתם וטמאין מזהירין לכן שיפרשו לעולם המועטין הולכין בצדדין והן המזהירין וגירסא זו כגירסת הרמב"ם בפירושו: [ג] ה"ג חד אמר מעשה רוקם ארי מכאן וחלק מכאן מעשה חושב ארי מכאן וארי מכאן וחרנה אמר מעשה רוקם ארי מכאן וארי מכאן מעשה חושב ארי מכאן ונשר מכאן. כצ"ל:

תורה אור השלם

א) וְהָיוּ חַיֶּיךָ תְּלֻאִים לְךָ מִנֶּגֶד וּפָחַדְתָּ לַיְלָה וְיוֹמָם וְלֹא תַאֲמִין בְּחַיֶּיךָ: [דברים כח, סו] ב) וְשִׁבַּצְתָּ הַכְּתֹנֶת שֵׁשׁ וְעָשִׂיתָ מִצְנֶפֶת שֵׁשׁ וְאַבְנֵט תַּעֲשֶׂה מַעֲשֵׂה רֹקֵם: [שמות כח, לט] ג) וְעָשׂוּ אֶת הָאֵפֹד זָהָב תְּכֵלֶת וְאַרְגָּמָן תּוֹלַעַת שָׁנִי וְשֵׁשׁ מָשְׁזָר מַעֲשֵׂה חֹשֵׁב: [שמות כח, ו]

גְּמָרָא. קַצְרָן שֶׁל נָכְרִים הָיָה שָׁם - בשוק העליון, וכיון שמצויים שם נכרים שחכמים גזרו עליהם שיהיה כזבין, ורוקו של זב מטמא, לכן הרוקין הנמצאים שם טמאים (קרבן העדה ותקלין חדתין), ויש שגרס 'קצרן של זבים היה שם', ששוק העליון היה מקום הכביסה, והכובסים לא הקפידו על טומאת זיבה (ר"ש סירילאו), וכיון שהיה מקום טומאה, כמו כן היו מתאספים שם טמאים משאר העם כדי שלא יטמאו את חבריהם הטהורים (ע"פ רש"י פסחים יט, ב).

אָמַר לֵיהּ עַד רְבִיעִית טָהוֹר יוֹתֵר מִיכָּן טָמֵא, ומה שטיהרו את דם הפרידה של בית רבי, כיון שהיה פחות מרביעית (ע"פ רש"י מנחות קג, ב). וביותר מרביעית טמא טומאת נבילה, כדין בשר נבילה שטמא בכזית, הואיל ורביעית דם שנקרש יש בו שיעור כזית (רש"י שבת עז, א, ע"פ ריטב"א שם), ויש שכתב, שטומאת דם אינו נלמד מדין טומאת בשר, אלא הוא לימוד בפני עצמו שדם מטמא, אלא שאמרו בו שיעור רביעית, שהוא דומה לשיעור כזית הנאמר בטומאת בשר, שרביעית דם קרוש יש בו שיעור כזית (תוס' שם בתי' השני), ויש שסובר, שטומאה זו אינו מן התורה אלא גזירת חכמים היא, שכיון שדם קרוש דומה לבשר, גזרו עליו משום טומאת נבילה, ולכן שיעורו בכזית (קרבן העדה לעיל ט, א; ראב"ד עדיות ה, א).

וּבְעַט בֵּיהּ - לא נהגו בו כבוד, שלא רצה להשיבו (תקלין חדתין לעיל ט, א, וראה מנחות קג, ב ששתק ולא השיבו), ויש שפירש שדחף אותו בסנדלו או שגער בו (קרבן העדה שם).

וְאֵין לָנוּ כַּיּוֹצֵא בּוֹ, שלא נמצא דבר דומה לדם השרץ, ואם כן לא יתכן לפרש שדם הנבילה מטמא ואינו מכשיר (תקלין חדתין לעיל ט, א).

וְאֵין לָנוּ כַּיּוֹצֵא בּוֹ כְּשִׁיעוּר טֻמְאָתוֹ אֲבָל דָּמוֹ מְטַמֵּא כִּבְשָׂרוֹ, שדם השרץ שיעורו שווה לשיעור הבשר שמטמא בכעדשה, אבל בדם הנבילה הבשר שיעורו בכזית והדם ברביעית (תקלין חדתין לעיל ט, א), ויש שפירש, שדם השרץ שטמא מהתורה, שיעורו כמו בבשר ומטמא בכעדשה גם כשהוא צלול, אבל דם הנבילה שאינו מטמא אלא מדרבנן, לא גזרו אלא בשיעור שאם יקרוש יהיה בו שיעור כמו הבשר (קרבן העדה שם).

מַאן דְּאָמַר טָמֵא כְּרַבִּי יְהוּדָה, שסובר כבית הלל שמטמאים במשנה בעדיות (ה, א), ונחלקו עם בית שמאי שמטהרים, ומבוארת הגמ' (מנחות קג, ב) היינו בשיעור רביעית (תקלין חדתין שם). והמובא בגמ' למעלה, שטיהרו חכמים אף שהיו הולכים עד ארוכתיהן בדם שודאי שהוא יותר מרביעית, חכמים אלו גם סוברים כמו רבי יהושע בן פתורה (תקלין חדתין שם).

וּמַאן דְּאָמַר טָהוֹר כְּרַבִּי יְהוֹשֻׁעַ בֶּן פְּתוֹרָה, שסובר שדם נבילה טהור לגמרי, אף ביותר מרביעית (תקלין חדתין לעיל ט, א). ורבי יוסי חולק על דברי הגמ' לעיל שכוונת רבי יהושע בן פתורה היא שדם נבילה 'טהור' מלהכשיר, ולא 'טהור' לגמרי (תלמיד רשב"ש לעיל שם, וראה במנחות קג, ב 'רבי יהושע בן בתירא').

וְיָאוּת דְּרַבִּי יְהוּדָה מוֹרְיָינָה דְּבֵי נְשִׂיאָה הֲוָה, היה מורה הוראות בבית רבי שהיה הנשיא, ולשיטתו הורה על דם הפרדות שיותר מרביעית טמא (רש"י מנחות קד, א), ורבי יהודה כאן הוא חבירו של רבי מאיר והאריך ימים לפחות עד דורו של רבי (ראה תוס' שם ד"ה מוריינא).

מִשְׁנָה. פָּרוֹכֶת שֶׁנִּטְמֵאת בְּוָלַד הַטּוּמְאָה, ויש לפרוכת דין כלי לקבל טומאה, הואיל וכשנושאים אותה ממקום למקום נותנים הכלים בתוכה (תקלין חדתין; תוס' ביצה יד, ב ד"ה מפני, בשם הר"ש מאייברא, וראה בתוס' חדשים שהקשו, שלא מצאנו שהיו נושאים כלים במקדש), ויש שפירש, שיש לה תורת כלי, שהואיל ומסכך על הארון יש בו תורת אהל שהוא גם כן בכלל כלי (תוס' שם בתי' הראשון), וטעם זה אינו שייך אלא בפרוכת שמבדילה בין הקודש לקודש הקדשים (תוס' יו"ט), ויש שפירש, שמדובר בשאר פרוכות שהיו תולים אותם לנוי בשביל עולי רגלים, וכיון שהם משמשי אדם, יש להם דיני כלים (מלאכת שלמה), ויש שכתב, שכיון שראויים ליהנות מהם לצורך הדיוט, אם כן אף שאסורים בהנאה מחמת שהם הקדש, מכל מקום יש לדונם ככלים שמקבלים טומאה (ר"ש סירילאו בשם הראב"ד, ראה ראב"ד תמיד כט, ב).

בְּפְנִים - בים של שלמה שבעזרה (תפארת ישראל יכין, כג).

נִימִים, ויש שגורס 'נירין', והם כלים שבהם עובר חוט השתי וחוט הערב (ר"ש סירילאו, וכן הוא בגמ' חולין צ, ב).

אָרְכָּהּ אַרְבָּעִים אַמָּה וְרָחְבָּהּ עֶשְׂרִים, כאורך ורוחב פתח האולם, בשביל הפרוכת שהיו תולים כנגד פתח האולם לצניעות (תקלין חדתין; רש"י חולין צ, ב). ויש שפירשו כמידות ההיכל, בשביל הפרוכות שהיו מפסיקים בין הקודש לקודש הקדשים (רש"י שם ותמיד כט, ב), ולכך היו עושים שתים כל שנה, כי שתי פרוכות היו שם (תוס' יו"ט; רמב"ם כלי המקדש ז, טז), והיו צריכים כל שנה להחליף את הפרוכות, הואיל והיו משחירים מעשן הקטורת (ר"ש סירילאו; רא"ש תמיד כט, ב).

וּשְׁלֹשׁ מֵאוֹת כֹּהֲנִים, מנין זה הוא בלשון גוזמא (רש"י חולין צ, ב, וראה רשב"ם פסחים קיט, א, וראה בביאורנו להלן ד"ה גוזמא), ויש שפירש שמנין זה הוא מדוייק, שהפרוכת היא מ' אמה על כ' אמה, נמצא היקפה מאה ועשרים אמה, ואמת כלים היא אמה בת חמישה טפחים (ראה לעיל טז, א), נמצא שיש בהקיפה שש מאות טפחים, ואחיזת יד אדם הוא טפח, ואם כן נמצא שצריך לאחיזת כל היקפה שש מאות ידים, ולכך היו מטבילין אותה בשלש מאות כהנים (תפארת ישראל בועז, ד ושואל ומשיב תליתאה ג, נב, בשם הגר"א, וראה ביפה עינים תמיד כט, ב שהעיר, שאינו מתאים עם מידות האולם וההיכל שהיו באמת בנין בת ששה טפחים).

גְּמָרָא. מַעֲשֵׂה רוֹקֵם פַּרְצוּף אֶחָד מַעֲשֵׂה חוֹשֵׁב שְׁנֵי פַּרְצוּפוֹת, מעשה רוקם הוא מעשה מחט, והדמות שווה בשני הצדדים, ומעשה חושב הוא מעשה אריגה, שנראה דמות שונה מכל צד (רש"י שמות כו, א), ויש שפירש שמעשה רוקם נראה הצורה רק בצד אחד, ובמעשה חושב נראית הצורה משני הצדדים (רמב"ם כלי המקדש ח, טו). ובזה נחלקו רבי יהודה ורבי נחמיה (משנה למלך שם, ע"פ גירסת הגר"א).

אֲרִי מִכָּאן וַאֲרִי מִכָּאן וְכוּ' אֲרִי מִכָּאן וְנֶשֶׁר מִכָּאן, וצורות אלו הם דוגמאות בעלמא, והיו עושים על הפרוכות צורות שונות לנוי (משנה למלך כלי המקדש ח, טו; מזרחי שמות כו, א).

גּוּזְמָא - שלא היו באמת מטבילים אותה בשלש מאות כהנים (תקלין חדתין, וראה תפארת ישראל בועז, ד, לדעת הגר"א המובא בביאורנו לעיל ד"ה ושלש), ויש שפירש שהכוונה על מה שאמרו במשנה שהיתה נעשית משנים ושתים ריבוא (מאירי).

מִשְׁנָה. רַבִּי עֲקִיבָא אוֹמֵר מְקוֹם טוּמְאָתוֹ שָׁם שְׂרֵיפָתוֹ, בין שנטמא באב הטומאה בין שנטמא בולד הטומאה (ריבב"ן), שיש לדון על בשר שנטמא משני צדדים, מצד כבוד בשר הקודש ומצד כבוד המקדש, שמצד כבוד בשר הקודש כבודו שישרף בפנים, ומצד כבוד המקדש, אין זה מכבודו שיביאו לתוכו דבר טמא, ועל כן עשו חכמים פשרה ביניהם, שאם נטמא בחוץ שישרף בחוץ, שאין זה מכבוד המקדש להביאו לפנים, ואם נטמא בפנים ישרף בפנים, שכיון שנמצא בפנים יש בכך פחות פגם בכבוד המקדש, ומתקיים כבוד בשר הקודש (רבינו משולם). ויש שפירש שהוא מדין תורה, שלדעת רבי עקיבא מה שדרשו מהפסוק (ויקרא ו, כג) 'בקדש וגו' באש תשרף', שקדשים שנטמאו שורפים אותם 'בקדש' [כמבואר בגמ' בפסחים (כד, א)], היינו דוקא באופן המבואר בפסוק שם שפסולו היה בקודש, ואז דינו להישרף דוקא בקודש, אבל אם לא היה פסולו בקודש אין דינו להישרף בקודש (ר"ש סירילאו), ומה ששורפו בחוץ הוא מסברא, שאין להכניס לעזרה קדשים טמאים (הר אפרים). ובמקום שנטמא בפנים והוציא אותו לחוץ שלא כדין, לפי הביאור הראשון יש מקום לומר שבמקרה כזה שריפתו בחוץ, שאין לנו לעשות מעשה ולהכניסו בפנים, אבל לפי הביאור השני שמדאורייתא דינו להישרף בפנים, צריך להחזירו לעזרה ולשרוף אותו כדינו (גבורת יצחק).

גְּמָרָא. בַּר קַפָּרָא אָמַר אַב הַטּוּמְאָה דְּבַר תּוֹרָה וְלַד הַטּוּמְאָה מִדִּבְרֵיהֶם, רַבִּי יוֹחָנָן אָמַר בֵּין זֶה בֵּין זֶה דְּבַר תּוֹרָה, לבר קפרא ולד הטומאה מדובר בכלים שנטמאו ממשקים שנטמאו בולד הטומאה, שגזרו חכמים שיחזור להיות דינם כאב הטומאה, גזירה אטו משקה הזב והזבה שמטמאים באב הטומאה, ואילו לרבי יוחנן מדובר על כלים שנטמאו מחמת משקה זב וזבה ממש שהם אב הטומאה, וטומאתם מדין תורה (תקלין חדתין), ויש שפירש בדעת בר קפרא, שסובר שכמו שבחולין אין אוכל מטמא אוכל כלל, כמו כן בקדשים אין אוכל מטמא כיוצא בו [וכדעת רבינא בגמ' פסחים (יד, א)], ולא שייך באוכלים טומאה מדאורייתא אלא אם כן נטמאו מאב הטומאה, ואם כן מצוי הרבה קדשים שטמאים בולד הטומאה ואינם טמאים אלא מדרבנן, ורבי יוחנן סובר [כדעת אביי ורבא שם] שמה שאין אוכל מטמא אוכל הוא רק בחולין, אבל בקדשים אוכל מטמא כיוצא בו, וממילא מצוי אוכלים ולד הטומאה שטמאים מהתורה (ר"ש סירילאו).

זֶה וָזֶה לֹא דְּבַר תּוֹרָה הוּא, ולדעת רבי יוחנן שטומאת שניהם דבר תורה, עדיין חלוקים הם בדינם, שאב הטומאה מטמא אוכלים חולין מדאורייתא, וולד הטומאה אינו מטמא אוכלים חולין מדאורייתא, ולכן כיון שהוא אב הטומאה יותר החמירו בו להישרף בחוץ (ר"ש סירילאו, ע"פ דבריו למעלה).

בְּגִין דְּרַבִּי שִׁמְעוֹן אָמַר מַאֲכָלוֹ וּמַשְׁקוֹ שֶׁל מְצוֹרָע מִשְׁתַּלְּחִין חוּץ לְשָׁלֹשׁ מַחֲנוֹת, ונלמד מהפסוק (ויקרא יג, מו) 'מחוץ למחנה מושבו', שגם אוכלים ומשקים שלו משתלחים חוץ למחנה, שבכלל 'מושבו' הם כל צרכיו [וכמו שמצאנו לענין עירוב, שמקום מושבו של האדם נקבע לפי מאכלו], וגזרו חכמים שכל דבר שנטמא בחוץ אסור להכניסו בפנים, שלא יבואו לטעות ולהתיר גם במאכלו של המצורע, אבל מה שנטמא בפנים לא ראו טעם לגזור שצריך שישתלח לחוץ, שאין מצוי שיהיה מאכלו של המצורע בתוך העזרה, אמנם מה שנטמא באב הטומאה בכל מקרה שורפו בחוץ, שאין להשהותו בעזרה מחמת חומר טומאתו (הר אפרים, ע"פ ר"ש סירילאו), ויש שביאר, שהמצורע שנטהר כשחוזר לפנים אסור לו להכניס עמו את המאכלים שנגע בהם בימי טומאתו, והם 'משתלחין' - נשארים משולחים חוץ לשלש מחנות, אבל מה שנטמא כשהיה בפנים אין חיוב להוציא אותו, ולכן מה שנטמא בפנים בולד הטומאה יכול לשורפו בפנים (רבינו משולם, ע"פ הגי' בגמ' שלפנינו), ובהגהות הגר"א גרס **'מַאֲכָלוֹ וּמַשְׁקוֹ שֶׁל מְצוֹרָע אֵין מְבִיאִין לְשָׁלֹשׁ מַחֲנוֹת'**, והיינו שאין איסור אלא להביאם לתוך המחנה, אבל לא מצאנו באוכלים דין שילוח (הגהות הגר"א ותקלין חדתין).

מִשְׁנָה. אֵיבְרֵי הַתָּמִיד נִיתָּנִין מֵחֲצִי כֶּבֶשׁ, ולא היו הכהנים מעלים את האברים ישר על גבי המזבח בפעם אחת (קרבן העדה ותקלין חדתין), שתיקנו חכמים שתתקיים העבודה על ידי עוד כהנים, ש'ברוב עם הדרת מלך' (ריטב"א יומא כו, א), ויש שכתב, שדרשו לדין זה מהכתוב (ויקרא א, יג) 'והקריב הכהן את הכל והקטיר המזבחה', ולא כתב והקריב הכהן את הכל המזבחה, משמע שיש כאן חלוקה קודם הקרבה, ואחר כך הקטרה, ודרשו חכמים שקודם מקריבו לכבש ואחר כך מעלהו על המזבח (קרבן אהרן תורת כהנים ז, ה, וראה תוס' ב"ב סו, ב, שכמה דרשות של תורת כהנים הם אסמכתא).

וּלְמַטָּה, כדי שהכהן השני המעלהו על גבי המזבח תהיה ניכרת הולכתו, שאם יהיה אפשר לתת אותם גם בחצי העליון, יבוא להניחם גם סמוך למזבח, ואז לא יהיה היכר להולכה של הכהן השני, (מפרש תמיד לא, ב, וראה רא"ש שם), ויש שכתב, שאם מניחו מחצי הכבש ולמעלה הרי זה נחשב כאילו כבר הקטירו על גבי המזבח, ולכן הניחו מחצי הכבש ולמטה כדי שיבוא כהן אחר ויזכה בהקטרה (מנחת אברהם זבחים פג, ב, ע"פ הגרי"ז).

בַּמַּעֲרָב, כיון שאת האברים היו הכהנים מעלים בצד מזרח של הכבש שהוא הצד הסמוך יותר למערכה, על כן היו מניחים את האברים בצד מערב כדי שלא יפריעו האברים את הליכתם (מפרש תמיד שם), ויש שפירש, מפני חשיבותו של צד מערב, שהוא יותר 'לפני ה'', שקודש הקדשים במערב (ראב"ד שם). ויש גורסים 'במזרח' (רש"י סוכה נד, ב, וכן גירסת הגמ' שלפנינו בסוכה שם, וראה תוס' שם שאין זו גירסא נכונה, וראה בחסדי דוד תוספתא שקלים ג, יג, שזה תלוי במחלוקת התנאים שם).

שֶׁל מוּסָפִין נִיתָּנִין מֵחֲצִי כֶּבֶשׁ וּלְמַטָּה בַּמִּזְרָח, ולא היו מניחים אותם ביחד עם של תמיד, כדי שיהיה היכר איזה אברים הם של התמיד ואיזה של המוסף (ריבב"ן), שצריכים להקטיר קודם את אברי התמיד שהם קודמים למוסף [כמבואר במשנה (זבחים פט, א)] (רש"י סוכה נד, ב). ויש גורסים 'במערב' (רש"י שם לפי גירסתו למעלה), שבימים שיש בהם מוסף היו שמים את התמיד במזרח, ואת המוספין שהם חשובים יותר שמים בצד מערב שהוא הצד החשוב יותר (רע"ב תמיד ד, ג).

אֲבָל מַעְשַׂר דָּגָן וְכוּ' נוֹהֲגִין בֵּין בִּפְנֵי הַבַּיִת וּבֵין שֶׁלֹּא בִּפְנֵי הַבַּיִת, שחייבים בתרומות ומעשרות, שקדושת הארץ לא בטלה (רא"ש; קרבן העדה; תקלין חדתין, וכדעת רבנן יבמות פב, ב), וחייבים מן התורה (ראב"ד תרומות א, כו, וכדעת רבי יוחנן בגמ' שם פא, ב), ויש שכתב שאין חיובם אלא מדרבנן, שלא חייבה תורה בתרומות ומעשרות אלא אם כן כל ישראל נמצאים בארץ ישראל (רמב"ם שם). ויש שביאר שכוונת המשנה למעשר שני, שאף בזמן הזה חייב להעלות את הפירות לירושלים (ריבב"ן, ע"פ דעת רבי אליעזר ביצה ה, א, ודלא כדעת רבי ישמעאל תמורה כא, א).

המשך במילואים עמ' 103

דלאית ביה תרתי טומאתו בפנים וקילא טומאתו אבל נטמא באב הטומאה אין להשהותו עד שתשרף אלא יוציאנה מיד וישרפנה בחוץ: ישרף בפנים. דכיון דטהור מדאורייתא אפי' נטמא בחוץ יש לקיים בו שריפתו בקדש: גמ' ולד הטומאה. היינו שנטמא בטומאה דרבנן: זה וזה לא דבר תורה. בתמיה וכיון דמדאורייתא טמא אין להכניסו לעזרה הואיל ולא היה פסולו בקודש: לא הוו רבנן. לא פלפלו חכמים בדברי ר' יוחנן דלר' יוחנן ל"ק דאב הטומאה חמירא אבל מולד הטומאה הקילו בה א"נ לא פלפלו חכמים בדברי ר"י דודאי קשיא אלא בדברי בר קפרא דקדקו: ומשני בגין דר"ע. בשביל טעמו של ר"ע דקאמר מקום טומאתו שם שריפתו ה"נ קאמרי ב"ש באב הטומאה ישרף בחוץ אבל בולד הטומאה ישרף בפנים כיון דמדבריהם הוא ישרף בפנים ששריפתו בקדש: בגין דר"ש וכו'. בשביל הא דאמר ר' שמעון דמשלחין אפי' אוכלין טמאין לחוץ הלכך כל מה שנטמא בחוץ אין מביאין אותו לפנים:

הלכה ד מתני' מחצי הכבש ולמטה במערב. כהנים הזוכים בפייס באברי התמיד להעלותם לא היו מעלים אותם בפעם אחת אלא נותנים אותם על הכבש והולכים ללשכת הגזית לקרות את שמע ואחר כך חוזרין ומקריבין האברים ע"ג המזבח הכבש ארוך ל"ב אמה ומחציו ולמטה נותנין אותן ורוחב הכבש ט"ז אמה ובחציו של צד מערב היו נותנים אותן: ושל ראש חדש על כרכוב המזבח. בגמרא מפרש: אינן נוהגין אלא בפני הבית. שקלים משום לצורך קרבן נינהו וכיון שאין קרבן אין שקלים ובכורים דכתיב ראשית בכורי אדמתך תביא בית ה' אלהיך בזמן שיש בית יש ביכורים אין בית אין ביכורים: אבל מעשר דגן וכו'. נוהגין בפני הבית דקדושת הארץ לא בטלה: מעשר בהמה. צריך להפריש העשירי: המקדיש שקלים וביכורים. בזמן הזה: ביכורים אינן קדש. דכתיב בהו בהדיא תביא בית ה' אין שם ביכורים חל עליהן שלא בפני הבית: גמ' מי קודם. כהקרבתן אם שתיהן לפניו: חייליה דרבי ירמיה. כלומר כחו ורא׳יתו דר"י מהא: שירו של ר"ח קודם. וסבר ר"י דה"ה קרבן ר"ח קודם: א"ר יוסי. שאני התם דלכך שיר של ר"ח קודם כדי לפרסם שהוא ר"ח אבל קרבן שבת קודם לר"ח: הא שקלים קדשי. מודה ר"ש אם אומר * ביכורים קדש שהן קדש: הגר בזמן הזה. אע"ג דליכא מקדש צריך שיפריש רובע דינר לקינו דלכשיבנה ב"ה יביא קן דגר צריך קרבן ובפחות מרובע לא מצי להפריש דאין מצוי קן בפחות מרובע: מפני התקלה. שמא יהנה ממנו: ואין מחרימין. דחרם הוא ק"ק דכתיב כל חרם קדש וגו': הבהמה תעקר. דלא ליתי בה לידי תקלה: והיא מתה מאיליה. ברעב: עבר והקדיש. מהו שיהיה קדש: הכא. גבי קן של גר את אמר אם עבר וקדשו קדש והכא גבי שקלים

ר"א אומר שנטמא באב הטומאה בין בפנים בין בחוץ ישרף בחוץ שנטמא בולד הטומאה בין בחוץ בין בפנים ישרף בפנים ר"ע אומר [א]מקום טומאתו שם שריפתו: גמ' בר [א] קפרא אמר אב הטומאה דבר תורה ולד הטומאה מדבריהם ר' יוחנן אמר בין זה בין זה דבר תורה וקשיא דר' יוחנן על דבית שמאי דבית שמאי אומרים הכל ישרף בפנים חוץ משנטמא באב הטומאה בחוץ מה בין אב הטומאה בחוץ מה בין ולד הטומאה בחוץ זה וזה לא דבר תורה הוא ואפילו על דבית הלל לא מקשייא דב"ה אמר הכל ישרף בחוץ חוץ מה שנטמא בולד הטומאה בפנים מה בין ולד הטומאה בפנים מה בין אב הטומאה בפנים זה וזה לא דבר תורה הוא לא הוו בה רבנן אלא על דבר קפרא וקשיא דבר קפרא על דבית שמאי דבית שמאי אומרים הכל ישרף בפנים חוץ משנטמא באב הטומאה בחוץ מה בין אב הטומאה בין בחוץ בין בפנים זה וזה לא ד"ת הוא (א) בגין דר"ע אמר מקום טומאתו שם תהא שריפתו ואפילו על דבית הילל לא מקשייא דב"ה אמר הכל ישרף בחוץ חוץ משנטמא בולד הטומאה בפנים מה בין ולד הטומאה בין בפנים בין בחוץ זה וזה לא מדבריהם הוא בגין דר"ש אמר [א] מאכלו ומשקו של מצורע משתלחין חוץ לשלש מחנות:

הלכה ד מתני' [ב]איברי [ב] התמיד ניתנין מחצי כבש ולמטה (ב) (במזרח) במערב של מוספין ניתנין מחצי כבש ולמטה (במערב) במזרח של ראשי חדשים ניתנין על כרכוב המזבח (למטה) מלמעלן [ג]השקלים [ד]והביכורים אינן נוהגין אלא בפני הבית אבל [ג] [ה]מעשר דגן [ו]ומעשר בהמה [ו]ובכורות נוהגין בין בפני הבית ובין שלא בפני הבית המקדיש שקלים וביכורים הרי זה קודש ר"ש אומר האומר ביכורים קודש אינן קודש: גמ' [א] איזהו [ד] כרכוב המזבח [ח]אמה בין קרן לקרן מקום הילוך רגלי כהנים מוספי [ה] שבת מוספי ר"ח מי קודם ר' ירמיה סבר (ג) מימר מוספי שבת ומוספי ר"ח מוספי ר"ח קודמין חייליה דר' ירמיה מן הדא שירו [ו] של שבת ושירו של ר"ח [ט]שירו של ר"ח קודם א"ר יוסה שנייא היא תמן דאמר ר' חייא בשם רבי יוחנן כדי לפרסמו ולהודיע שהוא ר"ח [ב] כיצד היה עושה שוחט מוספי שבת ואומר עליהן שירו של ר"ח ברם הכא מוספי שבת ומוספי ר"ח [י]מוספי שבת קודמין על שם כל התדיר מחבירו קודם את חבירו: [ג] שקלים וביכורים וכו': הא שקלים קדשו רבי שמעון בן יהודה משום רבי שמעון בין אלו ובין אלו לא קדשו תני [ז] [כ]גר בזמן הזה צריך להביא קינו ריבעית כסף אר"ש ביטלה ר' יוחנן בן זכאי מפני התקלה מהו מפני התקלה כהדה דתני [ח] אין מקדישין ולא מעריכין ולא מחרימין [ד] ולא מגביהין תרומות ומעשרות בזמן הזה ואם הקדיש או העריך או החרים [ה] או הגביה הכסות תישרף הבהמה תיעקר כיצד נועל בפניה הדלת והיא מתה מאיליה והמעות ילכו לים המלח: עבר והקדיש מן מה דאמר ר"ש ביטלה רבן יוחנן בן זכאי מפני התקלה הדא (ד) אמרה עבר והקדיש קדשו רבי יודה ענתודרייא בעי קומי רבי יוסי הכא את אמר

ריבב"ן

ומטאו ביום השביעי כל היכא דקרינא ביה ומטאו דראוי לחיטוי (מי שראוי לחיטוי ראוי *) לטבילה וקרינן ביה והנפש הנוגעת בו תטמא וכל היכא דלא קרינן ביה ומטאו לא קרינן ביה והנפש הנוגעת יטמא לאפוקי כלי חרס ואוכלין ומשקין הואיל ואין להם טהרה במקוה אינן נעשין אב הטומאה כפירש"י בסוף עירובין: ישרף בפנים. במקום ששורפין שאר פסולי ק"ק דתניא בפסחים פ"ב [דף כד] ר"ש אומר בקדש באש תשרף לימד על חטאת ששריפתה בקדש אין לי אלא זו בלבד שאר פסולי ק"ק ואימורי קדשים קלים מנין ת"ל כל בקדש באש תשרף ואמרינן בפרק טבול יום ת"ר ג' בית הדשנין הן א' בעזרה ששם שורפין פסולי ק"ק ואימורי קדשים קלים וכו': חוץ משנטמאת באב הטומאה בחוץ. שלא ישרפום בפנים דהואיל ויצא יצא: ב"ה אומרים ישרף הכל בחוץ. והא דתניא לעיל פסולי קדשי קדשים נשרפין בפנים בשאר פסולין כגון הלן והיוצא והנשחט חוץ לזמנו וחוץ למקומו וכיוצא בו אבל פסול טומאה לא ובירושלמי מקשה בין לב"ש בין לב"ה אידי ואידי לא דבר תורה הוא פי' בין שנטמאה באב הטומאה בין שנטמאה בולד הטומאה טומאתו לאו דאורייתא ואמאי מחלקין בין נטמא באב הטומאה לנטמא בולד הטומאה: מתני' ר' אליעזר אומר באב הטומאה. דחמירא טומאתו ישרף בחוץ בולד הטומאה דקילא טומאתו מכניסה בפנים ושורפה ור' עקיבא סבר מקום טומאתו שם תהא שריפתו בין שנטמא באב הטומאה בין שנטמא בולד הטומאה ישרף בפנים: מתני' אברי תמיד נתנין מחצי כבש ולמטה במערב. כשמוליכין אברים מבית המטבחיים מניחין האברים בכבש כדתנן בפ"ב דיומא הפייס השני מי שוחט מי זורק מי מעלה אברים לכבש ותניא בסיפא הפייס הרביעי מי מעלה אברים מן הכבש למזבח ושל מוספין ניתנין מחצי כבש ולמטה במזרח להיכרא בעלמא ושל ראשי חדשים ניתנין על כרכוב המזבח ומפרש במסכת סוכה [דף נה] א"ר יוחנן לידע שהוקבע ר"ח בזמנו: השקלים והבכורים אין נוהגין אלא בפני הבית. לפי שהשקלין נעשין לצורך תמידין ומוספין ובכורין בעו הנחה לפני המזבח כדכתיב והניחו לפני מזבח ה' ועכשיו אין מזבח: מעשר דגן. דהיינו מעשר שני נוהגין אפילו בזמן הזה וצריך להעלות לירושלים כדאיתא בביצה פ"ק במעשה דר' אליעזר שהיה [לו] כרם רבעי והפקירו לעניים מפני שלא היה יכול לעלות הוא ונתנו לעניים כדי שיוליכוהו שם וכרם רבעי ומעשר שני דין שוה דילפינן קודש קודש ממעשר ומתני' דלא כר' ישמעאל דתניא בתמורה בפ"ג ר' ישמעאל אומר יכול יעלה אדם מעשר שני בזמן הזה לירושלים ודין הוא בכור טעון הבאת מקום וכו' ומעשר בהמה ובכורות ימתין עד שיוממו ובכורות נותנין לכהנים ויאכלום במומן והמעשר יאכלוהו בעלים: המקדיש שקלים ובכורים הרי זה קודש. בכורים ירקבו ושקלים יגנזו ר"ש אומר האומר בכורים קודש אינם קודש: ירושלמי הא שקלים קדש ר"ש בן יהודה אומר משום ר"ש בין אלו ובין אלו לא קדשו. תניא בתוספתא בפ' בתרא קינו של גר אינה נוהגת אלא בפני הבית ר' שמעון אומר אינו צריך להביא מפני התקלה מפני מה אמרו שקלים אינם נוהגים אלא בפני הבית לפי שאין תורמין מן הישנה מפני מה אמרו ביכורין אינן נוהגין אלא בפני הבית משום שנאמר ראשית בכורי אדמתך תביא בית ה' אלהיך כל זמן שיש לך בית יש לך בכורין אין בית אין בכורים: ירושלמי תני הגר בזמן הזה צריך להביא קינו ריבעת כסף אמר ר' שמעון ריב"ז בטלה מפני התקלה. פי' הגר שנתגייר בזמן הבית היה צריך להביא קרבן דוקא קינין ושתיהן עולות ותניא בפ"ב דכריתות ר' אומר ככם כגר כאבותיכם מה אבותיכם לא נכנסו לברית אלא במילה וטבילה והרצאת דמים כך הם לא יכנסו לברית אלא במילה וטבילה והרצאת דמים והאי דאמר רובע שקל היינו דינר כדפרישית לעיל עמדו בו ביום

*) נ"ל והיינו שיש לו טהרה בטבילה קרינן ביה והנפש וכו' וכ"ה בפירש"י ז"ל שם.

תקלין חדתין

בא"ה אין להשהות הטומאה בפנים עד שתשרף אלא יוציאנה מיד וישרפנו בחוץ: ישרף בפנים. דכיון דטהור מדאורייתא אפי' נטמא בחוץ יש לקיים שריפתו בקדש: גמ' בר קפרא אומר ד"ת אב הטומאה וולד הטומאה מדבריהם. דמוקי מה דאמר במתני' אה"ט ודאי דאורייתא אבל ולד הטומאה היינו בדרבנן כגון שנגע במשקין דמדאורייתא אין אוכלין ומשקין מטמאין כלי שאין אוכל נעשה אב הטומאה ורבנן גזרו שיהא משקין מטמאין כלי משום משקה זב וזבה שהן אב הטומאה כגון רוקו ומימי רגליו וזה הבשר נגע בולד הטומאה דרבנן זה דמדאורייתא לא הוי אפילו ולד הטומאה דאין כלי נטמא ממשקין הנ"ל. והא דנקט אב הטומאה דאורייתא היינו דכל אב הטומאה דאורייתא. א"נ משום דאיכא אב הטומאה דרבנן כגון מעת לעת שבנדה ובית הפרס וארץ העמים: בין בזה כו'. דולד הטומאה היינו שנגע הבשר בכלי שנגע במשקה זב וזבה שהוא ולד הטומאה דאורייתא והוי הבשר שני שהכלי שהוא ראשון לטומאה אם נגע באוכל עשהו שני: זה וזה לא ד"ת הוא. בתמיה הא לר"י גם ולד הטומאה ד"ת היא ומ"ש לב"ש אה"ט מולד הטומאה: ופריך ואפילו על דבית הלל מי לא קשיא לר"י: לא הוו בה רבנן. לא שקלי וטרי רבנן אלא לפרושי מתני' אליבא דבר קפרא: מה בין אה"ט בין בחוץ כו'. וקשיא לבר קפרא: בגין דר"ע. דר"א קושטא דקאמר בסיפא בין בפנים כי קושיין אבל ר"ע ס"ל מקום טומאתו שם שריפתו. וטעמיה דולד הטומאה משום דהוי טהור מדאורייתא דולד הטומאה דרבנן איירי כאן ולכך ישרף בפנים מקום טומאתו: בגין דר"ש. ה"ג דר"ש אמר אוכלין ומשקין של מצורע אין מביאין לג' מחנות. ולהכי מה שנטמא בחוץ אף בולד הטומאה דרבנן אין מביאין לפנים. ור"ש זה לא מצאתי מקומו. ונראה דר"ש לטעמיה אזיל דבספ"ק דכלים בתוספתא ר"ש אומר כשם שאין זבות ונדות ויולדות נכנסין להר הבית כך משכבן ומושבן כיוצא בהן. והכי נמי במצורע אוכלין ומשקין שלו שנטמאו ממנו. וגירסת הספרים משתלחין שיבושא דאם כן אף בולד הטומאה בפנים ישרף בחוץ מה"ט ועוד שילוח אוכלין ומשקין מאן שמעת ליה: מתני' מחצי כבש ולמטה במערב. כהנים הזוכים בפייס באיברי התמיד להעלותם לא היו מעלים אותן בפעם אחת אלא נותנים אותן על הכבש ומחציו ולמטה נותנין אותו שרוחב הכבש ט"ז אמה ובחציו שלצד מערב היו נותנין אותן: ושל ר"ח על כרכוב המזבח. בגמ' מפרש: השקלים כו' בפני הבית. שקלים משום לצורך קרבן נינהו וכשאין קרבן אין שקלים: וביכורים. דכתיב ראשית בכורי אדמתך תביא בית ה' אלהיך בזמן שיש לך בית יש לך ביכורים כו': מעשר דגן כו'. דקדושת הארץ לא בטלה: מעשר בהמה. בריש פרק בתרא דבכורות אמרו שביטלוהו מפני התקלה: המקדיש שקלים וביכורים. דאינם נוהגים אלא בפני הבית אם הפרישן שלא בפני הבית קדשי. לשון רבינו הגאון נראה כפירוש ראשון של הרע"ב דמפרש קאמר מדלא נקט אלא הני תרתי: ביכורים קדש אינן קדש. כיון דבהדיא כתיב בהו תביא בית ה' אלהיך אפי' הפרישן בדיעבד לא קדשי ואין שם ביכורים חל עליהן שלא בפני הבית: גמ' איזהו כרכוב המזבח. פרישית לעיל פרק ו' הלכה ה': מוספי שבת כו'. קאי אמתני' שהזכיר מוספי שבת ור"ח. ושואל איזה מהן קודם להקרבה כשחל ר"ח בשבת: חייליה דר"י. ראייתו: כדי לפרסמו כו'. הכי מתרץ לה ר"י בבבלי סוכה דהאי משיבותא עבדינן להיכרא שיכירו הכל דפשיטא להו לב"ד שקדשוהו כהלכתו ולא יגמגם לב אדם עליו דרוב בני אדם לא ראו חידוש הלבנה וזהו דוקא בשיר משא"כ לענין הקרבה כו' כל התדיר כו' כיצד הוא עושה כו' שיר ראש חודש קודם שיר שבת וגירסת הספרים שיבוש למוכח: הא שקלים קדשי רשב"י אומר משום ר"ש כו'. פליג אתנא דמתני' בשם ר"ש: תני. במסכת כריתות (ט' א'): רביעית כסף. רובע דינר לכשיבנה בהמ"ק יביא קן דאמרינן דצריך קרבן וקרבן בפחות מרובע לא אפשר להפריש דאין מצוי קן בפחות מרובע כדאמרינן במתניתין ועמדו קינין בארבעתים אבל פחות אי אפשר: מפני התקלה. שלא יהנה ממנו: אין מקדישין ואין מחרימין. דחרם הוי קדש כהקדש דכתיב כל חרם קדשי קדשים: תעקר. דלא ליתו בה לידי תקלה: לים המלח. משום דבעי שחיקה בשאר נהרות וים המלח מטיל בעיניה לכן אמר ים המלח: עבר והקדיש. גבי רביעית כסף דגר אם עבר והקדיש לאחר שבטלה ריב"ז: מאי. אם קדש בדיעבד ודינן כדין הקדש וחרם דתנן המעות יוליכו לים המלח או לא חל שם הקדש עלייהו: מן מה דאמר מפני התקלה. משמע דלא בטלה אלא מפני התקלה אבל בדיעבד קדשה: ענתודריא. שם מקומו: הכא את

[א] ירושלמי מע"ש פ"ג הל"ה ועי' פסחי' פ"א הל"ו: [ב] סוכה נד: [ג] בכורות נג א: [ד] תוספתא פרק ג: [ה] ירושלמי סוכה פ"ה הל"ו: [ו] סוכה נד ב: [ז] כריתות ט א: [ח] יומא סו א וש"נ:

עין משפט נר מצוה

יב א מיי' פרק י"ט מפהמ"ק הל"ו: יג ב מיי' פרק ו מתמידין הל"ג: יד ג מיי' פרק א משקלים הל"ח: טו ד מיי' פרק ב מבכורים הל"א: טז ה מיי' פרק א מתרומות הל"א: יז ו מיי' פרק ו מבכורות הל"ב: יח ז מיי' שם פ"א הלכה ה: יט ח מיי' פרק ו מתמידין הל"ג: כ ט מיי' שם הל"ו: כא י מיי' שם פ"ט הלכה ג: כב כ מיי' פרק ג ממחוסרי כפרה הלכה ה:

נוסחת הבבלי

עליו ג' מאות כור ר"י בר אבין בשם שמואל גרוגרות: (א) בגין דר"ע אמר כו' בגין דר"ש דר"ש אמר כו': (ב) במזרח של מוספין כו' במערב ושל ר"ח כו' ניתנין מתחת כרכוב כו' מלמטה כו': (ג) מימר מוספי ר"ח קודם כו': (ד) אמרה הקדש עבר כו' קומי ר"י בר' בון הכא כו' ישנה היא אבל לגבי כו' הל' כו"ש:

הגהות הגר"א

[א] ה"ג מאכלו ומשקו של מצורע אין מביאין לג' מחנות. וה"פ בגין דאר"ש אוכלין ומשקין של מצורע אין מביאין לג' מחנות ולהכי מה שנטמא בחוץ אף בולד הטומאה דרבנן אין מביאין לפנים ור"ש זה לא מצאתי מקומו ונראה דר"ש לטעמיה אזיל דבספ"ק דכלים בתוספתא ר"ש אומר כשם שאין זבות ונדו' ויולדות נכנסין להר הבית כך משכבן ומושבן כיוצא בהן. וה"נ במצורע אוכלין שלו שנטמאו ממנו. וגי' הספרי' משתלחין שבושא הוא דא"כ אף בולד הטומאה בפנים ישרף בחוץ מה"ט ועוד שילוח אוכלין ומשקין מאן שמעת ליה: [ב] מן כיצד הוא עושה וכו' עד ברם הכא ל"ג כאן רק לקמן קודם הפסקת שקלים ובכורים וכו': [ג] כאן גרסי' כיצד הוא עושה שוחט מוספי שבת ואומר עליהן שיר ר"ח וגי' הספרי' שבוש למוכח: [ד] ולא מגביהין תרומות ומעשרות. לא גרסינן: [ה] או הגביה. ל"ג:

גליון הש"ס

[א] עי' במל"מ פ"ו ממעה"ק הלכה ד':

ציון ירושלים

דר"ש אמר מאכלו ומשקו של מצורע משתלחין חוץ לשלש מחנות. לא ראיתי מחכר זאת אבל בהגהת הגאון מהרא"י הגיה זה ע"ש: סליק

אמר קדשו והכא את אמר לא קדשו א"ל [א] תמן לכך אין *מקדישין לכתחלה לפי שמצוה להקריב מתרומה חדשה והיאך ה"ל ישנה והכא מאי אית לך למימר האי ישנה היא *לגבי הקדשות אחרים אבל וקינו של גר אינו צריך חדשה ואם הקדיש קדוש ויניחנה עד שיבנה בית המקדש שמא יבנה הבית כבראשונה ותתרם תרומת הלשכה מן החדשה בזמנה באחד בניסן והכא מאי אית לך רב המנונא ורב אדא בר אהבה בשם רב [ב] הלכה כר"ש (רב אדא ורב המנונא רב אדא בר אחוה בשם רב הלכה כר"ש):

הדרן עלך פרק כל הרוקין וסליקא לה מסכת שקלים

קרבן העדה

שקלים את אמר לא קדשו ולר"ש בן יהודה דלעיל פריך: א"ל תמן. גבי שקלים אין מקדישין לכתחלה דה"ל מתרומה ישנה שמא יעבור השנה ומתקנת חכמים דאפי' בדיעבד לא קדשי: ה"ג האי ישנה היא לגבי הקדשות אחרים וקינו של גר א"צ שיהיה מן החדש. הלכך אם הקדיש קדוש בדיעבד: ופריך ויניח עד שיבנה בהמ"ק. גם בשקלים יניח עד בנין בהמ"ק ותהיה חדשה ומשני שמא יבנה הבית כבראשונה. בניסן ותתרם התרומה אז ומה שנדר כבר ה"ל ישנה: והכא. גבי קינו של גר מה אית לך למיחש הלכך קדוש:

הדרן עלך פרק כל הרוקין וסליקא לה מסכת שקלים

ריבב"ן

ברבעתים ושקל היינו סלע וסלע ד' דינרין. פי' אחר רובע דינר כדאמרינן לעיל: ירושלמי עבר והקדיש מן מה דאמר ר' שמעון ריב"ז בטלה הדא אמרה עבר והקדיש קדשו ר' יודן בעא קומי ר' יוסי הכא אתמר קדשו פי' ברובע שקל של גר והכא אתמר לא קדשו פי' בשקלים ובכורים אמר ליה תמן שמא יבנה בית המקדש

נוסחאות ישנות ותתרם תרומת הלשכה בזמנה באחד בניסן והכא מה אית לך רב אדא ורב המנונא בשם רב אמרי הלכה כר' שמעון:

סליקא לה מסכת שקלים בס"ד

תקלין חדתין

אמר קדשו. היינו ברביעית כסף דגר כדאמר הכא: והכא את אמר לא קדשו. היינו בשקלים לר"ש בן יהודה אליבא דר"ש דגם בשקלי' ס"ל דלא קדשו אף בדיעבד ומביכורים לא קשיא משום דלימעיטא לה מקרא דלא חל עליה שם ביכורים כלל אבל שקלים ס"ד דמשום תקלה גם כן דומיא דרביעית של גר ואם כן אמאי לא קדשו בדיעבד כמו רביעית של גר: ה"ג תמן אין מקדש. להכי בשקלים לא קדשי לעיקר טעם דאין להקדיש שקלים בזמן הזה משום שאין מקדש ולא חל שם הקדש עליה כלל דאף אם יבנה בית המקדש חיישינן שלא יבואו להקדש והוו דקאמר ויניח עד כו' שמא יבנה הבית ברא*שון הייני בחודש ניסן כתחלתה כמ"ש ויהי בחדש הראשון כו' הוקם המשכן ותתרם תרומת הלשכה מן החדש ולא יהיה ראוי שקליו שהקדיש כלל דהוי לה ישנה ולא משום תקלה דאף אם יבנה בית המקדש בכה"ג לא יקדש ולכן לא חל והכי איתא בתוספתא פרק בתרא דמכילתין טעמא דאין שקלים נוהגים בזמן הזה משום תרומה ישנה משא"כ הכא ברביעית כסף דגר דהקדש חל עליה דכשיבנה בית המקדש ראוי רובע דינר שלו לקרבן רק דבטלה רבי יוחנן בן זכאי מפני תקלה להקדישו לכתחלה ולא אתי טעמא דתקלה ומפקיע לשם הקדש ממנו. וגירסת הספרים משובשים והקדשות אחרים מאן דכר שמייהו הכא: הלכה כרבי שמעון. דמתני' דביכורים לא קדשי ושקלים קדשי וכן קינו של גר קדשו:

סליק לה מסכת שקלים בעזר המרחם על אומללים:

עין משפט נר מצוה

כג א מיי' פרק ח מערכין הל"א ט:

כד ב מיי' שם פ"ו הלכה טז:

הגהות הגר"א

[א] ה"ג א"ל תמן אין מקדש ויניח עד שיבנה בה"מ שמא יבנה הבית בראשון ותתרם תרומת הלשכ' מן החדש בזמנה בא' בניסן והכא מאי אית לך רב המנונא ורב אדא בר אהבה בשם רב הלכה כר' שמעון. כל"ל והשאר שבינתי' נמחק וה"פ תמן אין מקדש ולהכי בשקלים לא קדשי לעיקר טעם דאין להקדיש שקלים בזמן הזה משום שאין מקדש ולא חל שם הקדש עליו כלל דאף אם יבנה בהמ"ק חיישינן שלא יבואו להקדש וזהו דקאמר ויניח עד וכו' שמא יבנה הבית בראשון הייני בחדש ניסן בתחלתה כמ"ש ויהי בחדש הראשון וכו' הוקם המשכן ותתרם תרומת הלשכה מן החדש ולא יהיה ראוי שקליו שהקדיש כלל דהוי לה ישנה ולא משום תקלה דאף אם יבנה בהמ"ק בכה"ג לא יקדש ולכן לא חל והכי איתא בתוספתא פ' בתרא דמכילתין טעמא דאין שקלים נוהגים בזמן הזה משום תרומה ישנה משא"כ הכא ברביעית כסף לגר דהקדש חל עליה דכשיבנה בהמ"ק ראוי רובע דינר שלו לקרבן רק דבטלה ריב"ז מפני תקלה להקדישו לכתחלה ולא אתי טעמא דתקלה ומפקיע לשם הקדש ממנו. וגירסת הספרים משובשים והקדשות אחרים מאן דכר שמייהו הכא:

סליק

אחר השלמת המסכת יאמר זה ויועיל לזכרון בעזרת השם יתברך:

*) **הַדְרָן** עֲלָךְ מַסֶּכֶת שְׁקָלִים וְהַדְרָךְ עֲלָן דַּעְתָּן עֲלָךְ מַסֶּכֶת שְׁקָלִים וְדַעְתָּךְ עֲלָן לָא נִתְנְשֵׁי מִנָּךְ מַסֶּכֶת שְׁקָלִים וְלָא תִתְנְשֵׁי מִנָּן לָא בְּעָלְמָא הָדֵין וְלָא בְּעָלְמָא דְּאָתֵי: ג"פ

יְהִי רָצוֹן מִלְּפָנֶיךָ יְיָ אֱלֹהֵינוּ וֵאלֹהֵי אֲבוֹתֵינוּ שֶׁתְּהֵא תּוֹרָתְךָ אֻמָּנוּתֵנוּ בָּעוֹלָם הַזֶּה וּתְהֵא עִמָּנוּ לָעוֹלָם הַבָּא חֲנִינָא בַּר פָּפָּא רָמִי בַּר פָּפָּא נַחְמָן בַּר פָּפָּא אַחָאי בַּר פָּפָּא אַבָּא מָרִי בַּר פָּפָּא רַפְרָם בַּר פָּפָּא רָכִישׁ בַּר פָּפָּא סוּרְחָב בַּר פָּפָּא אַדָּא בַּר פָּפָּא דָּרוּ בַּר פָּפָּא:

הַעֲרֶב נָא יְיָ אֱלֹהֵינוּ אֶת דִּבְרֵי תוֹרָתְךָ בְּפִינוּ וּבְפִיפִיּוֹת עַמְּךָ בֵּית יִשְׂרָאֵל וְנִהְיֶה כֻּלָּנוּ אֲנַחְנוּ וְצֶאֱצָאֵינוּ וְצֶאֱצָאֵי עַמְּךָ בֵּית יִשְׂרָאֵל כֻּלָּנוּ יוֹדְעֵי שְׁמֶךָ וְלוֹמְדֵי תוֹרָתֶךָ: מֵאֹיְבַי תְּחַכְּמֵנִי מִצְוֹתֶךָ כִּי לְעוֹלָם הִיא לִי: יְהִי לִבִּי תָמִים בְּחֻקֶּיךָ לְמַעַן לֹא אֵבוֹשׁ: לְעוֹלָם לֹא אֶשְׁכַּח פִּקּוּדֶיךָ כִּי בָם חִיִּיתָנִי: בָּרוּךְ אַתָּה יְיָ לַמְּדֵנִי חֻקֶּיךָ: אָמֵן אָמֵן אָמֵן סֶלָה וָעֶד:

מוֹדִים אֲנַחְנוּ לְפָנֶיךָ יְיָ אֱלֹהֵינוּ וֵאלֹהֵי אֲבוֹתֵינוּ שֶׁשַּׂמְתָּ חֶלְקֵנוּ מִיּוֹשְׁבֵי בֵּית הַמִּדְרָשׁ וְלֹא שַׂמְתָּ חֶלְקֵנוּ מִיּוֹשְׁבֵי קְרָנוֹת שֶׁאָנוּ מַשְׁכִּימִים וְהֵם מַשְׁכִּימִים אָנוּ מַשְׁכִּימִים לְדִבְרֵי תוֹרָה וְהֵם מַשְׁכִּימִים לִדְבָרִים בְּטֵלִים אָנוּ עֲמֵלִים וְהֵם עֲמֵלִים אָנוּ עֲמֵלִים וּמְקַבְּלִים שָׂכָר וְהֵם עֲמֵלִים וְאֵינָם מְקַבְּלִים שָׂכָר אָנוּ רָצִים וְהֵם רָצִים אָנוּ רָצִים לְחַיֵּי הָעוֹלָם הַבָּא וְהֵם רָצִים לִבְאֵר שַׁחַת שֶׁנֶּאֱמַר וְאַתָּה אֱלֹהִים תּוֹרִדֵם לִבְאֵר שַׁחַת אַנְשֵׁי דָמִים וּמִרְמָה לֹא יֶחֱצוּ יְמֵיהֶם וַאֲנִי אֶבְטַח בָּךְ:

יְהִי רָצוֹן מִלְּפָנֶיךָ יְיָ אֱלֹהַי כְּשֵׁם שֶׁעֲזַרְתַּנִי לְסַיֵּים מַסֶּכֶת שְׁקָלִים כֵּן תְּעַזְרֵנִי לְהַתְחִיל מַסֶּכְתּוֹת וּסְפָרִים **) אֲחֵרִים וּלְסַיְּמָם לִלְמוֹד וּלְלַמֵּד לִשְׁמוֹר וְלַעֲשׂוֹת וּלְקַיֵּם אֶת כָּל דִּבְרֵי תַלְמוּד תּוֹרָתֶךָ בְּאַהֲבָה. וּזְכוּת כָּל הַתַּנָּאִים וַאֲמוֹרָאִים וְתַלְמִידֵי חֲכָמִים יַעֲמוֹד לִי וּלְזַרְעִי שֶׁלֹּא תָמוּשׁ הַתּוֹרָה מִפִּי וּמִפִּי זַרְעִי וְזֶרַע זַרְעִי עַד עוֹלָם. וְתִתְקַיֵּם בִּי בְּהִתְהַלֶּכְךָ תַּנְחֶה אֹתָךְ בְּשָׁכְבְּךָ תִּשְׁמֹר עָלֶיךָ וַהֲקִיצוֹתָ הִיא תְשִׂיחֶךָ: כִּי בִי יִרְבּוּ יָמֶיךָ וְיוֹסִיפוּ לְךָ שְׁנוֹת חַיִּים: אֹרֶךְ יָמִים בִּימִינָהּ בִּשְׂמֹאלָהּ עֹשֶׁר וְכָבוֹד: יְיָ עֹז לְעַמּוֹ יִתֵּן יְיָ יְבָרֵךְ אֶת עַמּוֹ בַשָּׁלוֹם:

יִתְגַּדַּל וְיִתְקַדַּשׁ שְׁמֵהּ רַבָּא בְּעָלְמָא דִּי הוּא עָתִיד לְאִתְחַדָּתָא (נ"א לְחַדְּתָא) וּלְאַחֲיָאָה מֵתַיָּא וּלְאַסָּקָא יָתְהוֹן לְחַיֵּי עָלְמָא וּלְמִבְנֵא קַרְתָּא דִּירוּשְׁלֵם וּלְשַׁכְלָלָא הֵיכְלֵהּ בְּגַוַּהּ וּלְמֶעְקַר פָּלְחָנָא נֻכְרָאָה מִן אַרְעָא וְלַאֲתָבָא פָּלְחָנָא דִּי שְׁמַיָּא לְאַתְרֵהּ וְיַמְלִיךְ קֻדְשָׁא בְּרִיךְ הוּא בְּמַלְכוּתֵהּ וִיקָרֵהּ [וְיַצְמַח פֻּרְקָנֵהּ וִיקָרֵב מְשִׁיחֵהּ] בְּחַיֵּיכוֹן וּבְיוֹמֵיכוֹן וּבְחַיֵּי דְכָל בֵּית יִשְׂרָאֵל בַּעֲגָלָא וּבִזְמַן קָרִיב וְאִמְרוּ אָמֵן: יְהֵא שְׁמֵהּ רַבָּא מְבָרַךְ לְעָלַם וּלְעָלְמֵי עָלְמַיָּא. יִתְבָּרַךְ וְיִשְׁתַּבַּח וְיִתְפָּאַר וְיִתְרוֹמַם וְיִתְנַשֵּׂא וְיִתְהַדָּר וְיִתְעַלֶּה וְיִתְהַלָּל שְׁמֵהּ דְּקֻדְשָׁא בְּרִיךְ הוּא. לְעֵלָּא מִן כָּל (בעשי"ת לְעֵלָּא וּלְעֵלָּא מִכָּל) בִּרְכָתָא וְשִׁירָתָא תֻּשְׁבְּחָתָא וְנֶחֱמָתָא דַּאֲמִירָן בְּעָלְמָא וְאִמְרוּ אָמֵן: עַל יִשְׂרָאֵל וְעַל רַבָּנָן וְעַל תַּלְמִידֵיהוֹן וְעַל כָּל תַּלְמִידֵי תַלְמִידֵיהוֹן וְעַל כָּל מָאן דְּעָסְקִין בְּאוֹרַיְתָא דִּי בְאַתְרָא (קַדִּישָׁא) הָדֵין וְדִי בְכָל אֲתַר וַאֲתַר. יְהֵא לְהוֹן וּלְכוֹן שְׁלָמָא רַבָּא חִנָּא וְחִסְדָּא וְרַחֲמִין וְחַיִּין אֲרִיכִין וּמְזוֹנָא רְוִיחֵי וּפֻרְקָנָא מִן קֳדָם אֲבוּהוֹן דִּי בִשְׁמַיָּא וְאַרְעָא וְאִמְרוּ אָמֵן: יְהֵא שְׁלָמָא רַבָּא מִן שְׁמַיָּא וְחַיִּים טוֹבִים עָלֵינוּ וְעַל כָּל יִשְׂרָאֵל וְאִמְרוּ אָמֵן: עֹשֶׂה שָׁלוֹם (בעשי"ת הַשָּׁלוֹם) בִּמְרוֹמָיו הוּא בְּרַחֲמָיו יַעֲשֶׂה שָׁלוֹם עָלֵינוּ וְעַל כָּל יִשְׂרָאֵל וְאִמְרוּ אָמֵן:

*) [פי' הגון ע"ז תמצא בספר החיים שחיבר אחי הגאון מהר"ל מפראג בספר זכיות ח"א פ"ב]. וז"ל ישראל אינם מהודרים לפני השם יתברך רק בשביל התורה שבעל פה, שהוא הסימן המובהק המבדיל בין ישראל לעמים וכו', על כן אנו נוהגין לומר בכל סיום מסכתא "הדרן עלך והדרך עלן".
וגם אין מי שנותן דעתו על התורה שבעל פה שלא תשכח ח"ו רק אנו, וזהו "דעתן עלך".
וכן התורה שבעל פה היא המגינה על ישראל, ולכך נקרא "גמרא" שהוא ר"ת של ג'בריאל מ'יכאל ר'פאל א'וריאל, לומר כי העוסק בגמרא חונה מלאך ה' סביב לו להצילו, מימינו מיכאל, ומשמאלו גבריאל, ומלפניו אוריאל, ומאחוריו רפאל, ועל ראשו שכינת אל הבוחר בדברי חכמים. וזהו "דעתך עלן", כלומר השגחתך עלן.
והואיל וישראל והתורה שבעל פה הן שני תאמי צביה, ראוי ש"לא יתנשו זה מזה לא בעלמא דין ולא בעלמא דאתי".
ולהיות שתלמוד אינו חביב ומהודר כל כך רק אצל בעלי התורה אבל לא אצל יושבי הקרנות, על כן אנו מודים "ששם חלקנו מיושבי בית המדרש ולא שם חלקנו מיושבי הקרנות".

**) צ"ל וּסְפָרִים קְדוֹשִׁים אֲחֵרִים (יעב"ץ).

וְתִתָּרֵם תְּרוּמַת הַלִּשְׁכָּה מִן הַחֲדָשָׁה בִּזְמַנָּהּ בְּאֶחָד בְּנִיסָן, והשקלים שבידו לא יהיו ראויים בשביל הקרבנות, וכיון שאף אם יבנה בית המקדש יתכן שלא יבואו לידי יעודם, הפקיעו חכמים את קדושתם (תקלין חדתין), ויש שביאר שדעת ר"ש, שאם אחד שוקל יותר מכל ישראל, הפרשתו לא חלה, ואם יבנה תיכף בית המקדש ונמצא שרק הוא שקל ושאר ישראל לא שקלו, הרי הוא כמפריש יותר משאר ישראל שלא חלה הפרשתו, אבל לדעת חכמים כל שהפריש הסכום הקצוב בתורה אף שאחרים לא הפרישו הפרשתו חלה (מקדש דוד קדשים יט, א), ויש שביאר, שר"ש לשיטתו שסובר [במשנה במנחות (קג, א)] שאם לא התנדב כדרך המתנדבים פטור מלהביא, ובזמן שאין בית המקדש קיים, הרי הוא כאומר שיהיו קדושים לתרומה ישנה, ואין זה כדרך המתנדבים (אור שמח מעשה הקרבנות יז, י).

■ להלכה, נפסק כרבי שמעון שבמשנתנו שביכורים לא קדשו ושקלים קדשו (תקלין חדתין; רמב"ם ערכין ו, טז), ויש שהסתפק, אולי הכוונה לרבי שמעון שבברייתא שאמר בשמו ר"ש בן יהודה ששניהם לא קדשו, או שהכוונה למה שאמר רבי שמעון שגר בזמן הזה אינו צריך להפריש מעות לקינו (תלמיד הרשב"ש).

מילואים

המשך מעמוד ב.

מֵעַתָּה בְּנֵי בָּבֶל מַשְׁמִיעִין עַל הַשְּׁקָלִים מֵרֹאשׁוֹ שֶׁל חֹרֶף, כדי שתהיה שהות לבני בבל, הרחוקים מארץ ישראל, להביא את שקליהם לארץ ישראל עד אחד בניסן (תקלין חדתין). ואף שזמן ההליכה מירושלים עד נהר פרת שבתחילת ארץ בבל (ראה קידושין עא, ב) הוא חמשה עשר ימים [כמבואר במשנה בתענית (י, א)], זהו דוקא להולך יחידי, אבל כשהולך עם שיירה לעלות לרגל עם משפחתו, ואינו הולך בלילה וגם לא כל היום, הדרך אורכת ארבעה חודשים, ולכן מכריזים מתחילת החורף בראש חודש חשון, כדי שיהיו לו שלשים יום להשיג את המעות, ויצא בראש חודש כסליו ויגיע בראש חודש ניסן (שקל הקודש ביה"ל א, ט, ראה שם ביאורים נוספים). ויש שכתב, שכיון שלא היו שיירות מצויות לבוא תמיד, משמיעים לבני בבל מתחילת החורף, כדי שלכשתזדמן לו שיירה ילך עימה (רבינו משולם).

המשך מעמוד ג.

גְּמָרָא. מִנַּיִין שֶׁהֶפְקֵר בֵּית דִּין הֶפְקֵר וְכוּ', דין זה הוא מדאורייתא (שו"ת הרשב"א א, אלף רו), אף שנדרש מפסוקי הנביאים (רמב"ן בהשגות לסהמ"צ שורש ב). וגם כח בית דין להקנות את הממון לאחרים הוא מדאורייתא (שו"ת רעק"א רכב, כא, מדברי הרשב"א גיטין לו, ב, וראה חתם סופר שם). ויש שכתב, שרק הכח להפקיר את הממון מבעלותו הוא מדאורייתא, אבל הכח להקנותו לאחרים הוא מדרבנן (נתיבות המשפט רלה, יג, וראה ביאורנו להלן ע"ב ד"ה משנה אבל אם שקלו). ויש שכתב, שאין כח ביד חכמים אלא להפקיר אך לא להקנות (רבינו יונה ב"ב ק, א ושם נד, ב ד"ה א"ל, ע"פ קובץ שיעורים שם אות רמג ודבר אברהם א א, ה).

מִנַּיִין שֶׁהִיא פְּטוּרָה מִן הַמַּעַשְׂרוֹת, שמא לא הפקירו בית דין את השדה אלא לענין זכות הבעלים, אבל לא הפקיעו את זכות הלויים מהמעשרות, או שמא כיון שלמעשה נעשית התבואה הפקר, הרי היא כשאר הפקר ופטורה מהמעשרות (תקלין חדתין, וראה קובץ שיעורים ב, יד כ). ויש שביאר, ששאלת הגמ' היא מנין שיש כח ביד בית דין להפקיע ממעשרות על ידי הפקר שהוא בעל כרחו של הבעלים, שכיון שהבעלים עומד וצווח שאינו מפקיר, נראים בכך כעוקרים דבר מהתורה (ר"ש סיריליאו כאן ובפאה ה, א). ויש שביאר, שהשאלה היא מנין שכח בית דין אלים גם לענין איסורים - להפקיע את חיוב המעשר על ידי הפקרם, שהרי אוכל טבל חייב מיתה מהתורה (רבינו משולם ותלמיד הרשב"ש, וכן משמע בקרבן העדה).

המשך מעמוד ג:

כָּל כֹּהֵן שֶׁשּׁוֹקֵל אֵינוֹ חוֹטֵא – שאף שאינו חייב לשקול, אין חוששים לומר שאינו מוסרו לציבור לגמרי ונמצא שקרבנות הציבור שצריכים להיות של כל הציבור יש בהם חלק של יחיד [ויחשבו גם 'חולין בעזרה' כיון שלא הוקדשו כראוי (מנחות כא, ב)], אלא תולים שמסרו לציבור לגמרי (רא"ש, תקלין חדתין, ע"פ הגמ' שם). והטעם שתולים כך, משום שהכהנים רואים שכל ישראל מוסרים את שקליהם לציבור, ולכן גם הם מוסרים לציבור לגמרי. ועוד, שכיון שכל ריוח הקרבנות הבא מהשקלים הולך לכהנים, מוסרים הם את השקלים לגמרי לציבור (תוס' יומא לה, ב ד"ה ניחוש). אכן כל זה בכהן ששקל בדיעבד, אך לכתחילה לא ישקול [לדעת בן בוכרי], כיון שמכל מקום חוששים שלא ימסרנו לציבור יפה (תקלין חדתין בגמ' ד"ה זו).

הוֹאִיל וְעוֹמֶר וּשְׁתֵּי הַלֶּחֶם וְלֶחֶם הַפָּנִים שֶׁלָּנוּ הֵם הֵיאַךְ נֶאֱכָלִין, ולדעת רבן יוחנן בן זכאי אין דרשתם נכונה, כיון שהדין של 'וכל מנחת כהן כליל תהיה' לא נאמר אלא במנחה שהכהן מביא בפני עצמו, ולא כשהיא באה בשותפות עם הציבור (רש"י מנחות מו, ב, מאירי, רא"ש, וכמבואר בגמ' שלדעה זו 'כיון שנמסרה לציבור כמי שהוא נדבת ציבור').

גְּמָרָא. [גירסת הגר"א] וּלְמַשְׁכֵּן אֵין מְמַשְׁכְּנִין עַד שֶׁיְּהֵא בֶּן עֶשְׂרִים, שמשהביא שתי שערות עד שיהא בן עשרים אין חיובו אלא מדרבנן, ולכן אין ממשכנים אותו על כך, ורק משיהא בן עשרים ממשכנים אותו, שאז חיובו הוא מדאורייתא (תקלין חדתין. וכגירסת הגר"א גרס גם בקרבן העדה בגירסא ב', והגירסא שלפנינו 'אע"פ שהביא שתי שערות' עולה בקנה אחד עם דברי הגר"א, אלא שלפי גירסא זו לא התפרש מאיזה גיל ממשכנים). וטעם הדבר שפחות מבן עשרים אינו חייב במחצית השקל מדאורייתא, משום שנאמר (שמות ל, יד) 'כל העובר על הפקודים מבן עשרים שנה ומעלה יתן תרומת ה'' (רש"י מנחות מו, ב, וכן דעת הרא"ש, והחינוך מצוה קה). או משום שפחות מבן עשרים אינו בר עונשין בידי שמים, ולכן אינו זקוק למחצית השקל שבאה 'לכפר על נפשותיכם' (רבנו בחיי וחזקוני שם).

ויש שגרס 'וּלְמַשְׁכֵּן אֵין מְמַשְׁכְּנִין עַד שֶׁיָּבִיא שְׁתֵּי שְׂעָרוֹת' (כן היא הגירסא לפנינו במוסגר, וכ"כ הגהות הגר"א בדעת הרמב"ם בפיה"מ, ראה שם מה שתמה על גירסא זו, ומה שיישבו ברש"ס ובגליון הש"ס). ולדעה זו, 'קטנים' שאמרה המשנה פירושו כמו בכל מקום – שאינם בני י"ג ועדיין לא הביאו שתי שערות, אבל משהגיעו לגיל י"ג והביאו שתי שערות, חייבים במחצית השקל מדאורייתא ואף ממשכנים אותם על כך (רמב"ם שקלים א, ז, ובפיה"מ, ע"פ המנחת חינוך מצוה קה אות א, וכן דעת הרמב"ן שמות ל, יב).

ולפירוש זה, הפסוק של 'מבן עשרים' וגו' נאמר על תרומת האדנים ולא על מחצית השקל לקרבנות, והפסוק שלפניו שנאמר בו 'זה יתנו כל העובר על הפקודים מחצית השקל' הוא העוסק בקרבנות, ושם לא נזכר שזה דוקא מבן עשרים (תוס' יו"ט להלן מ"ד). או שהפסוק שלאחריו שנאמר בו 'העשיר לא ירבה והדל לא ימעיט ממחצית השקל וגו' לכפר על נפשותיכם', מלמד שכל מי שהוא בכלל כפרה, דהיינו שהגיע לכלל חיוב מצוות, חייב במחצית השקל לקרבנות (רמב"ן שם).

זֶה יִתְּנוּ, שְׁנֵים עָשָׂר שְׁבָטִים יִתְּנוּ - 'זה' בגימטריא שנים עשר, דהיינו שנים עשר שבטים יתנו, ולכן גם שבט לוי שהכהנים הם חלק ממנו, חייבים במחצית השקל (רש"י מנחות כא, ב, רש"י ותוס' ערכין ד, א, קרבן העדה). והכוונה היא לשנים עשר השבטים שעל החושן ששבט לוי בכללם (ר"ש סיריליאו). ואין לפרש שהכוונה למנשה ואפרים שנמנו כשני שבטים, כי אם כן מה בא הפסוק להשמיענו (יפה מראה).

מַאן דְּאָמַר כָּל דְּעָבַר עַל פִּיקוּדַיָּיא יִתֵּן מְסַיֵּיעַ לְבֶן בּוּכְרִי – משום ששבט לוי לא נפקד (רש"י מנחות כא, ב וערכין ד, א), שהכהנים והלויים לא עברו במנין לפני משה, אלא הוא הלך לפתחי אהליהם ומנאם (תקלין חדתין). ומבואר מזה שלדעת בן בוכרי גם הלויים אינם חייבים במחצית השקל, והטעם שהוזכרו במשנה רק הכהנים, משום שהדרשה שהובאה במשנה מ'וכל מנחת כהן' וגו', שייכת רק לגבי הכהנים (תוס' ערכין שם, ר"ש סיריליאו על המשנה).

ומה שאמרה המשנה שממשכנים את הלויים, זהו לשיטת רבן יוחנן בן זכאי (ביאור הגר"ח קניבסקי). ויש שכתב, שהלויים חייבים במחצית השקל לכולי עלמא (רמב"ן שמות ל, יב, אך ראה שער המלך שקלים א, א, שתמה שאם כן אין ראיה לשיטת רבן יוחנן בן זכאי מ'זה' שהוא בגימטריא י"ב, שהרי גם לבן בוכרי שבט לוי חייבים, ורק הכהנים פטורים, וראה שקל הקודש א, ז ד"ה כהנים).

מִשְׁנָה. אֲבָל אִם שָׁקְלוּ מְקַבְּלִין מִיָּדָן, ובלבד שימסרום לציבור לגמרי כדי שלא יהיה קרבן ציבור קרב משל היחיד (רע"ב; תקלין חדתין). ואף שמדאורייתא קטן אינו יכול להקנות, כיון שמדרבנן יכול להקנות, חל הקנין גם מדאורייתא, שקנין המועיל מדרבנן נחשב קנין גם מדאורייתא מכח 'הפקר בית דין הפקר' (קצות החושן רלה, ד, הובא בתוס' רעק"א, וראה ביאורנו לעיל ע"א בד"ה מניין שהפקר). ויש שביאר, שקטן יכול להפקיר אף מדאורייתא, ועל ידי מסירת שקלו לציבור נחשב שהפקירו, והגזברים קונים את שקלו מן ההפקר בשביל הציבור (נתיבות המשפט שם, יג). ויש שביאר, ששקל הקטן מתבטל ברוב השקלים של הגדולים, ואף שמטבע אינו בטל, זהו רק מדרבנן, ולזה מועיל קנין דרבנן (שער המלך שקלים א, א, וראה אבני מילואים כח, לג).

הַנָּכְרִי וְהַכּוּתִי שֶׁשָּׁקְלוּ אֵין מְקַבְּלִין מֵהֶן, שנאמר (ויקרא כב, כה) 'ומיד בן נכר לא תקריבו את לחם אלקיכם מכל אלה', ו'מכל אלה' בא לרבות את כל קרבנות הציבור, ובכלל זה שקלים ששקלו (תורת כהנים שם), שמפסוק זה למדים שאפילו בא הנכרי ומוסר לציבור, אין מקבלים ממנו (תוס' מנחות עג, ב).

וְאֵין מְקַבְּלִין מִיָּדָם וְכוּ' וְחַטָּאוֹת וַאֲשָׁמוֹת, שבפרשת חטאת נאמר (ויקרא ד, ב) 'דבר אל בני ישראל לאמר נפש כי תחטא' וגו', ודורשים 'בני ישראל' ולא נכרים (תורת כהנים שם). ואף אשמות אין מקבלים מהם, שאשם הוקש לחטאת, שנאמר 'כחטאת כאשם' (ר"ש סיריליאו). או שכיון שאין מקבלים מהם קרבנות ציבור (ראה לעיל בסמוך), כל שכן שאין מקבלים מהם קרבנות של עצמם (תוס' מנחות עג, ב).

המשך מעמוד ד.

מַתְנִיתִין בְּנָכְרִים הָא בְּכוּתִים לֹא, כלומר, שהדין האמור בסיפא שאין מקבלים מהם קרבנות חובה, נשנה רק לגבי נכרים, ואילו מכותים מקבלים כיון שהם גרי אמת, אבל הדין האמור ברישא שאין מקבלים מהם שקלים, נשנה גם לגבי כותים, שהרי המשנה הביאה על כך פסוק מפורש בעזרא (ד, ג), שאמר לכותים 'לא לכם ולנו לבנות בית לאלקינו' (תקלין חדתין). ויש שפירש, שלדעת רבי אלעזר גם הדין ברישא הוא רק בנכרים, וכוונת הגמ' היא שלא גורסים במשנה כותים משום שהם גרי אמת (רבינו משולם, תלמיד הרשב"ש, ר"ש סיריליאו).

וְכִי יֵשׁ קִנֵּי זָבִין וְזָבוֹת בְּנָכְרִים, הרי הם אינם יודעים כלל מדינים אלו ואינם טורחים להביא קרבנות לזב וזבה ויולדת, ולאיזה צורך הביאה המשנה דין זה, אלא בהכרח שמדובר בכותים שיודעים מדינים אלו, ומכל מקום אין מקבלים מהם לפי שהם גרי אריות, ושלא כרבי אלעזר (תקלין חדתין ומשנת אליהו, ע"פ רמב"ם בפיה"מ). ויש שביאר את קושיית הגמ', שבנכרים פשיטא שאין נוהג דין זה, כיון שבפרשת זיבה נאמר (ויקרא טו, ב) 'בני ישראל', ודרשו חכמים (נדה לד, א) 'בני ישראל מטמאין בזיבה ואין הגוים מטמאין בזיבה', וכן דרשו בגמ' (יבמות עד, ב) לגבי יולדת, אלא בהכרח שמדובר בכותים וכדעת האומר גרי אריות הם, והחידוש הוא, שאף שהרבה ישראלים נטמעו ביניהם (ראה קידושין עה, ב), מכל מקום אין מקבלים קינים מהכותים (ר"ש סיריליאו, לשיטתו המובאת לעיל ד"ה מתני').

רֵישָׁא בְּנָכְרִים וְסֵיפָא בְּכוּתִים, כלומר, הרישא שאין מקבלים מהם שקלים, היא בנכרים וכותים, והסיפא שאין מקבלים מהם קינים היא רק בכותים [כיון שנכרים אין דרכם כלל להביא קינים], וזו היא קושיא על רבי בא, שהעמיד את המשנה כרבי הסובר שכותי כנכרי, איך יתכן שהסיפא עוסקת רק בכותים שהם הדין הטפל לנכרים, אבל לרבי אלעזר לא קשה, שאף שלשיטתו הרישא היא בין בנכרים ובין בכותים והסיפא היא בנכרים בלבד [אבל כותים יכולים להביא קינים כיון שהם גרי אמת], מכל מקום כיון שנכרים הם הדין העיקרי, אין לתמוה על כך שהמשנה עוסקת רק בהם (תקלין חדתין, לשיטתו המובאת לעיל ד"ה מתני'). ויש שביאר, שזה המשך הקושיא על רבי אלעזר שהעמיד את המשנה כמאן דאמר גרי אמת הם, והקשתה עליו הגמ' שמהסיפא מוכח שגרי אריות הם [שהרי מדובר על קרבנות קינים שיש בזה חידוש רק בכותים, ראה לעיל בסמוך], וכעת מוסיפה הגמ', שאף אם תרצה ליישב לשיטתו שהרישא היא בנכרים בלבד והסיפא היא בכותים (ר"ש סיריליאו, לשיטתו המובאת לעיל שם), והטעם שאין מקבלים קינים מהם הוא משום שאינם בקיאים בפתחי נדה וזיבה, וחוששים שמביאים חולין לעזרה (ביאור הגר"ח קניבסקי), עדיין יקשה עליו שנמצא שהרישא והסיפא אינן עוסקות באותם אנשים [מה שאין כן לרבי בא, שהרישא עוסקת בין בנכרים בין בכותים, אין תימה בכך שהסיפא עוסקת בכותים בלבד].

בַּתְּחִלָּה אֵין מְקַבְּלִים מֵהֶן – בתחילת בניית בית המקדש אין מקבלים מהם נדבות, שמא כוונתם אינה לטובה אלא להרפות את ידי הבונים, שמתוך שיהיו שותפים בבניה, יסמכו ישראל גם עליהם וישמעו לעצתם, ועל ידי כך הם יוכלו לעכב את הבניה (רש"י ערכין ה, ב ד"ה משום, ו-ו, א ד"ה בתחילה, ראה גם ריבב"ן, קרבן העדה, תקלין חדתין). פירוש נוסף, ש'בתחלה' - כשלא היתה יד הנכרים תקיפה על ישראל, לא היו מקבלים מהם (ברש"י שם ו, א ד"ה לבסוף, אך כתב שהפירוש הראשון עיקר, כיון שאדרבה, בתחילת ימי בית שני היתה אימת הנכרים על ישראל גדולה יותר מאשר בסוף). וראה פירושים נוספים להלן בסמוך.

וּבַסּוֹף מְקַבְּלִין מֵהֶן – לאחר שגמרו לבנות את בית המקדש, וצריכים נדבות לחזק את בדק הבית, מקבלים מהם, שאז אין כבר חשש לרפיון ידים (רש"י ערכין ו, א ד"ה לבסוף, קרבן העדה, תקלין חדתין). פירוש נוסף, ש'בסוף' - כשהיתה יד הנכרים תקיפה על ישראל, היו מוכרחים לקבל מהם (ברש"י שם, וראה לעיל בסמוך שהפירוש הראשון עיקר).

ויש שפירש, ש'בתחלה' – פירושו שלכתחילה אם אמרו שרוצים להתנדב, אומרים להם שאין אנו מקבלים מהם, ו'בסוף' פירושו שבדיעבד אם כבר התנדבו, מקבלים את נדבתם (רבינו גרשום ערכין שם). ויש שפירש כעין זה, שלכתחילה אין מקבלים, ואם כבר נתנו אין מחזירים (רמב"ם מתנות עניים ח, ח, וראה ברכי יוסף יו"ד רנט, ג ד"ה אף אנן, שבתוספתא ה, ז משמע כרבינו גרשום, שאם כבר הקדישו מקבלים מהם, ולא רק שאם לקחו אין מחזירים).

וְאֵין מְקַבְּלִין מֵהֶן דָּבָר מְסוּיָּם – דבר חשוב שניכר ונראה בעין, אין מקבלין מהם, לפי שגנאי הוא שיהא בבית המקדש דבר ניכר

שיהא קרוי על שם הנכרים. ועוד, שהנכרים יתפארו בכך שיש להם חלק בבית המקדש (רש"י ערכין ו, א ד"ה דבר המסוים, קרבן העדה ותקלין חדתין). ויש שפירש, שדבר מסוים שהוא נראה בבנין אין מקבלין מהם, משום שנאמר (עזרא ד, ג, וראה בגמ' להלן ע"ב ע"פ הגהות הגר"א שם, שריש לקיש למד מפסוק זה לאסור אף דבר שאינו מסוים) 'לא לכם ולנו לבנות בית לאלקינו'. ועוד, שיש חשש שמא יתחרט בו במה שנדר וירצה שיחזירוהו לו, אך דבר שאינו מסוים ועומד למכירה, מקבלים מהם (רבינו גרשום ערכין שם).

המשך מעמוד ו.

הֵיאַךְ אוֹמֵר אַתָּה אֵלּוּ – היאך אתה אומר על אלו השקלים שילך אחד למחצית השקל והשני לנדבה – דהיינו שאם טעה והפריש שני שקלים במקום אחד, שניהם קדושים וכמו בחטאת, הרי מבואר במשנה שלבית הלל שקלים אינם כחטאת, לפי ששקלים יש להם קצבה ולחטאת אין קצבה [ולפיכך האומר 'אלו לשקלי' מותרן חולין, ואילו האומר 'אלו לחטאתי' מותרן נדבה], ואם כן הוא הדין בטעה והפריש שנים במקום אחד, דוקא בחטאת שניהם קדושים, אבל בשקלים רק אחד קדוש והשני חולין (ר"ש סיריליאו; קרבן העדה נזיר ה, א. וראה קרבן העדה כאן שפירש באופן אחר).

ובהגהות הגר"א גרס '**אוֹתָהּ שְׁנִיָּה רוֹעָה, הָכָא מַאי אַתְּ עָבֵיד לֵיהּ, כְּמַאן דְּאָמַר אֵלּוּ לִנְדָבָה, הָכָא נַמִּי לִנְדָבָה, כְּמַאן דְּאָמַר לְחוּלִּין, הָכָא נַמִּי לְחוּלִּין**', והפירוש בזה הוא, שבהפריש שנים ואינו חייב אלא אחד, הרי צריך ליטול רק אחד מהם, והרי זה כממלא ידו מעות ואומר 'אלו לשקלי' ונמצא שהותיר על שקלו, ותלוי במחלוקת רבי יוסי ורבי ביבי בגמ' לעיל אם המותר הוא לנדבה או לחולין (רידב"ז נזיר שם בביאור גירסא זו; מרכבת המשנה שקלים ג, יב).

מִן הֲדָא וְהֶעֱמַדְנוּ עָלֵינוּ מִצְוֹת לָתֵת שְׁלִישִׁית הַשֶּׁקֶל בַּשָּׁנָה לַעֲבוֹדַת בֵּית אֱלֹהֵינוּ. בימי עזרא הוסיפו על השקל שהיה בימי משה שליש 'מלבר', שהשקל של משה היה עשרים גרה, כמו שנאמר (שמות ל, יג) 'עשרים גרה השקל', ובימי עזרא הוסיפו עליו עד שעמד על שלשים גרה, ונמצא ששלישית השקל שבימי עזרא הוא שיעור מחצית השקל שהיה בימי משה (ראה רמב"ן שם, יב, וראה תוס' יו"ט, שלפי זה דרכון הוא שקל ומחצה, וראה להלן), ובא נחמיה ובית דינו והעמידו תקנה קבועה שלא יתנו פחות משיעור זה, אף אם מחצית מהמטבע היוצא תהיה פחות מכך, וזהו המקור לכך שאין לפחות משיעור מחצית השקל שהיה בימי משה (תקלין חדתין, משנת אליהו, וכשיטת המפרשים כך במשנה, ראה לעיל ד"ה שכשעלו). ועיקר דין זה הוא מהתורה (ראה רמב"ם שקלים א, ה), ממה שנאמר על השקל 'עשרים גרה הוא', ודרשו חכמים שהשקל לעולם אינו פחות מעשרים גרה, אף אם פיחתו את המטבע (כסף משנה שם, ע"פ גמ' בכורות נ, א).

ויש שכתב, שהגמ' הביאה מקור לכך שבימי עזרא כשעלו מן הגולה שקלו דרכון שלם כמובא במשנה, שדרכון הוא שקל ומחצה, וכיון שהיו נותנים שליש השקל שלש פעמים בשנה [כמבואר להלן בגמ' שצריך לשלש שקלו שלש פעמים בשנה, ושלא כביאור התקלין חדתין בגמ' שם שהכוונה היא על מצות צדקה], נמצא שנתנו כל שנה דרכון שלם [שכך היו צריכים לתת באותה עת כשהעם היה מועט] (קרבן העדה, וכשיטת המפרשים כך במשנה, ראה לעיל שם).

[ושיעור דרכון שהתבאר לעיל שהוא שקל ומחצה, אינו מוסכם לדעת כולם, שיש שכתב, שדרכון שיעורו הוא שני שקלים (רמב"ם שקלים א, ד), נמצא שרבע ממנו הוא מחצית השקל של תורה, ושליש ממנו הוא שישית יותר ממחצית השקל של תורה, אלא שקבעו חכמים שיש להוסיף שישית השקל על שיעור מחצית השקל, כדי שלא יבואו לפחות מהשיעור, ועל כן נתנו בכל שנה שלישית השקל (הגר"א במשנת אליהו)].

לְפִי שֶׁעָבְרוּ עַל עֲשֶׂרֶת הַדִּבְּרוֹת - שכל המודה בעבודה זרה הרי הוא ככופר בכל התורה כולה (ר"ש סיריליאו), ומכל מקום נענשו רק על עשרת הדברות, משום שבאותה שעה שחטאו בעגל עדיין לא הצטוו על כל התורה (עץ יוסף. וראה לשון הספרי שלח פיסקא ד 'שכל המודה בעבודה זרה כופר בעשרת הדברות').

לְפִי שֶׁמָּכְרוּ בְּכוֹרָהּ שֶׁל רָחֵל בְּעֶשְׂרִים כֶּסֶף יִהְיֶה כָּל אֶחָד וְאֶחָד פּוֹדֶה אֶת בְּנוֹ בְּכוֹרוֹ בְּעֶשְׂרִים כֶּסֶף, כלומר, שלומדים משם את שיעור הפדיון, שכיון שהסכימו בני ישראל שהערך של אדם במכירתו הוא חמשה סלעים, לכן גם הערך של פדיון הבן הוא חמשה סלעים. ולפיכך אין לתמוה על כך ששבט יוסף שהוא זה שנמכר, הצטווה לתת חמשה סלעים לשבט לוי שהיה מהמוכרים, משום שאין כוונת הגמ' שחמשת הסלעים של פדיון הבן הם בתורת כפרה על מכירת יוסף, אלא לימוד על שיעור פדיון הבן (משך חכמה שמות יג, יג, אך ראה דעת החולקים להלן בסמוך).

לְפִי שֶׁמָּכְרוּ בְּכוֹרָהּ שֶׁל רָחֵל בְּעֶשְׂרִים כֶּסֶף וְנָפַל לְכָל אֶחָד וְאַחַד מֵהֶם טִבְעָה – שני דינרים, שמתוך שנים עשר השבטים, חטאו במכירה עשרה מהם, שראובן ובנימין לא היו במכירה, ויוסף היה זה שגרם לכל המכירה, על ידי שהביא את דיבת האחים רעה אל אביהם וגרם שישנאו אותו, ומזה התגלגל הדבר עד שמכרוהו (תקלין חדתין; מראה הפנים). ויש שביאר, שעשרת השבטים הם מלבד יוסף ובנימין שלא היו חלק מהמכירה, כי ראובן אף שלא היה בעת המכירה, מכל מקום הודיעוהו אחר כך וקיבל את חלקו בדמי המכירה, וגם שתק כשהטבילו את כתונת יוסף בדם השעיר ושלחוה ליעקב כדי להטעותו (ר"ש סיריליאו).

ומה שחייבו במחצית השקל גם את השבטים שלא השתתפו במכירה, משום שעיקר מצות מחצית השקל היא כדי שיהיה לכל אחד חלק בקרבנות הציבור, וזה שייך בכולם, והטעמים שהביאה הגמ' כאן הם רק כדי לפרש למה חייבה התורה לתת דוקא מחצית השקל, ואף שהטעם הזה לא שייך לגבי שבט יוסף ובנימין [או ראובן ובנימין], וכן הטעם לעיל שעבדו ע"ז בעגל לא שייך לגבי שבט לוי שלא עבדו לעגל, מכל מקום נגררים הם אחר הרוב (שיירי קרבן; מראה הפנים [וכך יש לפרש לפי זה גם לענין חמשה סלעים של פדיון הבן], וראה לעיל בסמוך ביאור המשך חכמה).

המשך מעמוד ז.

כָּךְ נְהִיגִין גַּבְּהוֹן דִּזְעֵירָא לֹא שָׁאֵיל בִּשְׁלוֹמֵיהּ דְּרַבָּה וְכוּ', אבל בארץ ישראל שלא נהגו כך, סברו שעיקר כוונת הפסוק היא שאינם פותחים את פיהם לחלוק על הרב (יפה מראה ירושלמי ברכות ב, א). ולדעתם, מה שאמרו בברייתא (ברכות כז, ב) שהנותן שלום לרבו גורם לשכינה שתסתלק מישראל, זהו רק כששואל כדרך אדם לחבירו, אבל כששואל בדרך כבוד ואומר 'שלום עליך רבי ומורי', מותר (ר"ש סיריליאו, וכפי שפירש רש"י שם, וכן מבואר בתלמיד הרשב"ש). וגם בני בבל שלא נהגו לשאול כלל בשלום הרב, זהו רק

מצד מדת חסידות כדי שיהא מורא הרב כמורא שמים, אבל מצד הדין מותר (משנת אליהו).

ויש שכתב, שאסור לתלמיד לשאול בשלום רבו כלל, כיון שצריך לירא ממנו עד שאינו יכול להקדים לו שום דיבור מרוב המורא, ומה שאמרו בגמ' בכמה מקומות (נזיר כ, ב ועוד) 'כדי שאלת שלום תלמיד לרב' - הכוונה להחזרת שלום (רבינו יונה ברכות יח, ב מדפי הרי"ף). ויש שכתב, שזו מחלוקת בין הבבלי לירושלמי, שלדעת הבבלי שהזכיר 'כדי שאלת תלמיד לרב', מוכח שמותר לשאול בשלום רבו כשאומר לו 'שלום עליך רבי', ואילו לדעת הירושלמי כאן, אסור בכל אופן (רא"ש ברכות ד, ה, אך ראה משנת אליהו שתמה, שהרי רבי יוחנן לא סבר כמנהג בני בבל, אלא לדעתו על התלמיד לשאול בשלום הרב).

■ להלכה, שואל אדם בשלום רבו [וכדעת רבי יוחנן, ראה משנת אליהו וביאור הגר"א (יו"ד רמב, לט)], אך לא כדרך שאר העם, אלא ישחה לפניו ויאמר ביראה ובכבוד 'שלום עליך רבי' (שו"ע שם, טז), וכן נוהגים (רמ"א שם). ויש אומרים, שאין לתלמיד לשאול כלל בשלום רבו, וכמו שנאמר (איוב כט, ח) 'ראוני נערים ונחבאו' [וכמנהג רבי אלעזר ושאר בני בבל] (רמ"א שם).

בְּנֶגֶר שֶׁיֵּשׁ בְּרֹאשׁוֹ גְּלוּסְטְרָא – 'נגר' הוא בריח שתוחבים בחור שבמפתן הבית כדי לנעול כך את הדלת, ו'שיש בראשו גלוסטרא' פירושו, שראשו עבה וראוי לשחוק בו מאכלים. ונחלקו האם מותר לנעול בו את הדלת, שרבי אלעזר אוסר, משום שנראה כבונה כשתוקעו בחור שבמפתן, ואף שהגלוסטרא יש בה תורת כלי, והדין שאין אדם מבטל כליו לקרקע, אלא מניחו שם רק לפי שעה ויחזור ויטלנו, ואם כן אין נראה כבונה, מכל מקום לדעתו אינו נחשב כלי כי הגלוסטרא טפלה לנגר, ורבי יוסי מתיר לפי שיש תורת כלי עליו, ולכן אינו נראה כבונה (רש"י עירובין קא, ב, וריטב"א שם).

ויש שכתבו, שלכולי עלמא אינו נראה כבונה, אלא שנחלקו על עצם הטלטול אם הוא מותר או לא, שלדעת רבי אלעזר הוא מוקצה ואסור בטלטול, ולדעת רבי יוסי כיון שיש גלוסטרא בראשו, תורת כלי עליו ומותר לטלטלו (ריטב"א שם, בשם הראב"ד; ר"ת בתוס' שבת קכו, א ד"ה והמונח, וכן משמע בקרבן העדה ובתקלין חדתין).

המשך מעמוד ז:

חָבִיב עָלַי צְדָקָה וּמִשְׁפָּט שֶׁאַתָּה עוֹשֶׂה וְכוּ', וכמו שנאמר (שמואל ב ח, טו) 'ויהי דוד עשה משפט וצדקה לכל עמו'. ואף שגם שלמה היה עושה צדקה ומשפט, כמו שנאמר (תהלים עב, א) 'לשלמה אלקים משפטיך למלך תן וצדקתך לבן מלך', 'משפט וצדקה' של דוד היה שונה, שהיה עושה משפט שיש בו צדקה, וכמבואר בירושלמי בסנהדרין (ב, ג) ובבבלי שם (ו, ב), שאם היה החייב עני, היה נותן לו דוד משלו, נמצא עושה משפט לזה וצדקה לזה (יפה מראה ירושלמי ברכות ב, א, וראה דעת רבי בסנהדרין שם ושם ובעיון יעקב שם).

פרק שלישי – בשלשה פרקים

מִשְׁנָה. וְאִי אֶפְשָׁר לְעַשֵּׂר בְּיוֹם טוֹב - מפני שצריך לצבוע את הבהמה העשירית, ואסור לצבוע ביום טוב (גמ' בכורות נח, א ורש"י שם נז, ב ד"ה ואי). וטעם זה הוא בנוסף לכך שלא תיקנו גורן בא' בתשרי כדי שיהיה היכר בין הבהמות שנתחייבו במעשר בשנה הקודמת לבין הבהמות שנתחייבו במעשר בשנה החדשה, שאין לעשר מאלו על אלו (גמ' שם נח, א). אבל אין לומר שאי אפשר לעשר מעשר בהמה ביום טוב משום שאין מקדישים ביום טוב [כמבואר בביצה (לו, ב)], שכיון שקדושת המעשר חלה מאליה, ואף אם לא מנה את העשירי הריהו קדוש מאליו [כמבואר בגמ' בבכורות (שם)], אין זה מקדיש ביום טוב (תוס' בכורות שם ד"ה ואי. וראה ביאור נוסף בתוס' חגיגה ח, א ד"ה משום, וכע"ז בריבב"ן כאן).

גְּמָרָא. כָּל הֵן דְּתָנֵינַן פְּרַס פַּלְגָּא, פַּלְגָּא דִּשְׁלֹשִׁים יוֹם קוֹדֶם לַמּוֹעֵד שֶׁדּוֹרְשִׁים בְּהִלְכוֹתָיו - ואף 'בפרוס העצרת' ו'בפרוס החג' פירושם חצי מאותם שלשים יום, ומכאן ראיה שמה שאמרו [בגמ' בפסחים (ו, ב)] 'שואלין ודורשין בהלכות הפסח קודם הפסח שלשים יום', אינו דוקא בפסח, אלא גם בשבועות ובסוכות (ע"פ מג"א תכט, א; יד אפרים שם). ויש שסובר, שדוקא בהלכות הפסח שהן מרובות צריך לדרוש שלשים יום קודם, אבל בהלכות שאר רגלים שאינן מרובות כל כך, די בפחות משלשים יום (ב"י שם ד"ה תניא. וראה שם שביאר מדוע הלכות סוכה ולולב אינן מצריכות לדרוש בהן שלשים יום קודם החג), ולדעתו דוקא בזמן שבית המקדש היה קיים היו דורשים בהלכות העצרת והחג שלשים יום קודם, מפני שמקריבים בהם קרבנות והלכותיהם מרובות, אבל לאחר שחרב הבית, די בפחות משלשים יום (ע"פ חתם סופר פסחים ו, ב). ■ להלכה, גם בשבועות ובסוכות דורשים בהלכותיהם שלשים יום קודם החג [דעת המג"א והיד אפרים], ויש שסובר שבשבועות די לדרוש מא' בסיון (ביאור הגר"א שם, א), ויש שסובר שבשבועות ובסוכות די בכמה ימים קודם החג [דעת הב"י] (משנ"ב שם, א).

אָמַר רַבִּי יוֹחָנָן מִפְּנֵי שֶׁהֵן פִּרְקֵי לֵידָה, שיש בהמות שיולדות קודם פסח, ויש שיולדות בין פסח לעצרת, ויש שיולדות בין עצרת לחג, ולכן קבעו זמנים אלו לגורן למעשר בהמה. **רַבִּי אַחָא וְרַבִּי תַּנְחוּם בַּר חִיָּיה בְּשֵׁם רַבִּי יְהוֹשֻׁעַ בֶּן לֵוִי, כְּדֵי שֶׁתְּהֵא הַבְּהֵמָה מְצוּיָה לְעוֹלֵי רְגָלִים**, לקנותה לצורך אכילה או לקרבנות, ולכן קבעו זמנים אלו לגורן למעשר בהמה, כדי שיתעכבו מלשחוט את הבהמות עד לאותם זמנים, ויהיו בהמות מצויות לעולי רגלים (תקלין חדתין). ויש שפירשו, שאין כאן מחלוקת, וכוונת הגמ' היא כמבואר במסכת בכורות (נז, ב), שהטעם 'מפני שהן פרקי לידה' הוא לבאר מדוע קבעו שלשה זמנים לגורן המעשר, והטעם 'כדי שתהיה הבהמה מצויה' וכו', הוא לבאר מדוע קבעו דוקא שלשה זמנים אלו (מהר"א פולדא; שקל הקודש [לר"מ ואלק]).

אָמַר רַבִּי יוּדָן שֶׁלֹּא יָבֹא לִידֵי בַּל תְּאַחֵר, אם ישתהה מלהקריב את המעשר, ולכן תיקנו את זמני הגרנות סמוך לרגלים, שמתוך כך יביאנו עמו בעלותו לרגל ולא ישכח להקריבו (ע"פ קרבן העדה ותקלין חדתין). ויש שפירש, שלא יבא לידי 'בל תאחר' אם ישתהה מלעשר את בהמותיו, ולכן תיקנו שלש גרנות וקבעו אותם סמוך לרגלים, שמתוך כך לא יעבור עליו הרגל מבלי שיעשר (ע"פ רבינו משולם ומהר"א פולדא מהדו"ק).

אָמַר רַבִּי יוֹסָה כָּל הַמַּשְׁהֶה טִבְלוֹ עוֹבֵר בְּבַל תְּאַחֵר - שאף שמדאורייתא בהמה שלא הופרש ממנה מעשר בהמה אינה נעשית טבל ומותרת באכילה [ודינה חלוק מפירות שלא הופרשו מהם תרומות ומעשרות, שהם טבל ואסור לאוכלם], מכל מקום תיקנו חכמים שאם עבר אחד מזמנים אלו שקבעו למעשר בהמה ולא הפריש מעשר, נעשות הבהמות טבל מדרבנן (רש"י בכורות נז, ב

ד"ה והן), ועובר ב'בל תאחר' מדרבנן עד שיפריש את המעשר (ע"פ קרבן העדה בפי' ראשון, ומנחם משיב נפש).

ועוד יש לפרש, שדברי רבי יוסה נאמרו בלשון תימה על טעמו של רבי יודן [לפי הביאור השני לעיל שהחשש הוא שמא ישהה מלהפריש], וכי גם במעשר בהמה נאמר הדין שנחשב טבל והמשהה אותו עובר ב'בל תאחר' (קרבן העדה בפי' שני; פני משה. אולם ראה בדבריהם שביארו בדברי רבי יודן שהחשש הוא שמא ישהה מלהקריב, ולא התבאר כיצד אם כן מוכח מדבריו שהמשהה טבלו עובר ב'בל תאחר'). ולפירוש זה נמצא, שאינו עובר במעשר בהמה ב'בל תאחר' אלא לאחר שכבר הפריש את המעשר, אם השתהה מלהקריבו. ויש שנקט כן לדינא, וביאר, שבכל הקרבנות כל זמן שלא הקריבם לא יצא ידי חובה, ולכן אם מתעכב מלהקריבם עובר על 'בל תאחר', אבל במעשר בהמה אינו חייב להקריבו, שהרי יכול להטיל בו מום קודם המנין שמונה למעשר [וכיון שהמעשר בעל מום, אינו ראוי להקרבה], ולכן כל זמן שלא הפרישו, אם מתעכב מלהפרישו אינו עובר ב'בל תאחר' [אבל לאחר שכבר הפריש מעשר בהמה עובר ב'בל תאחר', משום שמשעה שהקדישו למעשר אינו רשאי להטיל בו מום ולהימנע בכך מלהקריבו] (טורי אבן ראש השנה ד, א. אולם ראה הערות הגרי"ש אלישיב בכורות שם, שלדעת רש"י שם אין חיוב להפריש מעשר בהמה, וראה גם חזו"א בכורות כז, ג).

המשך מעמוד ח.

שֶׁמָּא יֵעָנִי וְיֹאמְרוּ מֵעֲוֹן הַלִּשְׁכָּה הֶעֱנִי וְכוּ' - ומלשון המשנה משמע שרק לחשד שיש לו רגלים לדבר יש לחשוש, ולכן חוששים רק שמא יעני ויחשדו בו שנענש בכך מפני שנטל מכספי תרומת הלשכה, אבל אין חוששים שמא יחשדו בו בלא סיבה מיוחדת (מהר"א פולדא).

שֶׁאָדָם צָרִיךְ לָצֵאת יְדֵי הַבְּרִיּוֹת וְכוּ' - ואף שגבאי צדקה וגזברים של הקדש אינם חייבים לתת דין וחשבון על חשבונות הצדקה וההקדש (ראה ב"ב ט, א), בתרומת הלשכה חששו יותר שהתורם לא יבוא לידי כך שיחשדו בו, משום שהתורם נכנס לתרום יחידי, ויש יותר מקום לחושדו (שקל הקודש בה"ל ב, י, בפי' ראשון). ועוד יש לפרש, שבגזברים אפשר לברר כמה הוצאות הוציאו על כל דבר, ולכן לא יבואו לידי חשד, אבל בתרומת הלשכה אי אפשר לברר כמה נתנו וכמה נשאר, ושייך יותר שיחשדו בו (שם, בפי' שני).

וְאוֹמֵר וּמְצָא חֵן וְשֵׂכֶל טוֹב בְּעֵינֵי אֱלֹהִים וְאָדָם - המשנה מוסיפה פסוק זה, משום שמהפסוק 'והייתם נקיים' שעוסק בבני גד ובני ראובן שרצו להשאר בעבר הירדן ולא להכנס לארץ ישראל, אפשר ללמוד רק שיש להמנע מפני חשד ניכר וברור, כפי שהחשד שאין הארץ טובה בעיני בני גד ובני ראובן היה ניכר וברור, ולכן המשנה מביאה שמהפסוק 'ומצא' וגו' יש ללמוד, שיש להמנע גם מפני חשד שאינו ניכר וברור (ר"ש סירילאו). ויש שפירש, שהמשנה הביאה גם פסוק זה, משום שהיה מקום לומר שהפסוק 'והייתם נקיים' אינו ציווי אלא עצה טובה בעלמא, אבל מלשון הפסוק 'ומצא' וגו', משמע שהוא ציווי, להמנע מלבוא לידי חשד (תוס' יו"ט ג, ב).

גְּמָרָא. תַּמָּן תְּנֵינָן מְפַנִּין וְכוּ' רַבִּי זְעֵירָא שָׁאַל וְכוּ' כַּמָּה הוּא שִׁיעוּרָן שֶׁל קֻפּוֹת שמותר לפנותן בשבת (תקלין חדתין). אולם יש שפירשו ששאלתו של רבי זעירא היתה לענין הקופות הגדולות שלתוכן היו נותנים את כל השקלים בעת הבאתם [ראה ביאורנו לעיל (ד"ה משנה, דעת הרמב"ם והמאירי)], ועל כך השיב לו רבי יאשיה שנלמד סתום מן המפורש, שכיון שהיו תורמים מהם שלש פעמים תשע סאין [-שלש קופות של שלש שלש סאין, כמבואר במשנה], הרי שהן עצמן הכילו עשרים ושבע סאין, שהן שלש קופות גדולות של תשע סאין כל אחת (תוס' יו"ט ורידב"ז בדעת הרמב"ם שקלים ב, ד-ה, ועיקר הדברים מבואר בפיה"מ להרמב"ם. וראה רידב"ז שפירש ששאלת רבי זירא היתה גם על משנתנו, אולם ראה בהגו"צ שבמהדו' עוז והדר, שיש שאינם גורסים כאן כלל את המשנה בשבת).

המשך מעמוד ח:

ומכך שרבי יונה הצטער כל כך כדי לקיים מצות ארבע כוסות, יש ללמוד שגם מי שאינו רגיל לשתות יין מפני שמזיקו או ששונאו, צריך לדחוק עצמו ולשתות יין בארבע כוסות (שו"ת הרשב"א א, רלח). ■ וכן נפסק להלכה, והיינו אם רק שמצטער וכואב ראשו מחמת שתייתו, אבל אם נופל למשכב, פטור (שו"ע או"ח תעב, י, ומשנ"ב שם, לה).

קָרָא עֲלֵיהּ חָכְמַת אָדָם תָּאִיר פָּנָיו - וממעשים אלו יש ללמוד, שראוי לאדם להראות עצמו שמח על דברי תורה, הן על שקידתו בה, והן כשלמד או הבין דבר חדש (מאירי).

המשך מעמוד ט.

מהגדולות ונתן את השקלים השלישית בקופה הקטנה השלישית מהקטנות, ולא כיסה את הקופה הגדולה, כדי שיהיה ניכר ששמנה תרם באחרונה ובה יתחיל את התרומה הבאה. בפרוס העצרת התחיל לתרום מהקופה השלישית מהגדולות [שבה סיים את התרומה בפרוס הפסח] וכיסה אותה; לאחר מכן תרם מהקופה הראשונה מהגדולות [שבה התחיל לתרום בפרוס הפסח] וכיסה אותה; ולאחר מכן תרם מהקופה השניה שבגדולות ולא כיסה אותה, כדי שיהיה ניכר ששמנה תרם באחרונה. בפרוס החג התחיל מהקופה השניה, ובתרומה זו לא היה מכסה את הקופות. נמצא, שבמשך השנה תרם מכל אחת מהקופות הגדולות את התרומה הראשונה, השניה והשלישית (רמב"ם שקלים, ב, ז, וראה גם בפיה"מ ג, ד; מאירי).

ומה שאמרו בגמ' לעיל (ב, ב) 'כולה כאחת היא, ולמה אמרו בשלשה פרקים כדי לעשות פומבי לדבר', ומשמע שהיו מביאים את כל השקלים ללשכה עד אחד בניסן (ראה תקלין חדתין שם), לדעת המפרשים שלא היו קופות גדולות, ואת השקלים שבאו ללשכה לאחר הפסח היו נותנים על גבי הקטבליאות ומהם היו תורמים בפרוס העצרת בקופה הקטנה השניה, ואת השקלים שבאו ללשכה לאחר מכן היו נותנים בפרוס החג בקופה השלישית, יש לבאר שכוונת הגמ' 'כולה כאחת' אינה שכל השקלים היו באים כאחד בראש חודש ניסן, אלא רק שמעיקר הדין היו ראויים להביאם בבת אחת, אולם כדי 'לעשות פומבי לדבר' ולפרסם שגם לבני שאר המדינות יש חלק בקרבנות, תיקנו חכמים להביאם בשלשה זמנים שונים (ע"פ חזו"א מנחות כח, יב, ושקל הקודש בה"ל ב, ז ד"ה עד).

אכן, לדעת המפרשים שאת השקלים שבאו ללשכה היו נותנים בשלש קופות גדולות, יתפרשו דברי הגמ' כפשוטם, שאת כל השקלים שהגיעו למקדש עד ראש חודש ניסן היו מניחים בקופות אלו, ומהן היו תורמים בכל פעם לשלש קופות קטנות [ואילו השקלים שהגיעו לאחר מכן הולכים לשיירי הלשכה], ומה

שתורמים בשלשה פרקים אלו, הוא כדי 'לעשות פומבי לדבר', וכאילו התרומה השניה היא עבור הרחוקים, והשלישית בשביל הרחוקים מהם, וכדי לפרסם שאף הרחוקים חייבים, אבל באמת השקלים שהרחוקים הביאו לאחר ראש חודש ניסן היו הולכים לשיירי הלשכה (חזו"א שם).

שֶׁמָּא יִשְׁכַּח וְיִתְרוֹם מִן הַדָּבָר הַתָּרוּם - בבא זו אינה המשך לאמור לעיל שאת השלישית לא היה מכסה, שהרי הטעם שלא כיסה אותה הוא מפני שלא היה תורם תרומה נוספת, אלא בבא זו היא טעם לאמור לעיל שהיה מכסה את הראשונה ואת השניה, כדי שלא ישכח ויתרום מהתרום [אלא מהשקלים שיגיעו ללשכה לאחר מכן ויונחו על גבי הכיסוי] (תוס' יו"ט ג, ד, לדעת הרא"ש הנ"ל שלא היו שם קופות אלא היה מכסה את כל השקלים שנשארו בלשכה). ולדעת המפרשים הנ"ל שהיו שם קופות גדולות ומהן היה תורם לקופות הקטנות, בבא זו היא המשך לאמור לעיל שאת השלישית לא היה מכסה, והיינו שלא היה מכסה את הקופה הגדולה השלישית שממנה תרם באחרונה, כדי שיהיה ניכר שממנה תרם, ובה יתחיל לתרום בפעם הבאה שיבוא לתרום [בפרוס העצרת או בפרוס החג], ולא ישכח ויתחיל לתרום מקופה אחרת שכבר התחיל לתרום ממנה בפעם קודמת (תוס' יו"ט שם. וראה חזו"א מנחות כח, יב, שלשון המשנה אינו מיושב לפי הרמב"ם, שהיה עדיף לומר 'שלא יתחיל מזה שכבר התחיל בו').

תָּרַם אֶת הָרִאשׁוֹנָה לְשֵׁם אֶרֶץ יִשְׂרָאֵל וְכוּ' - והיינו, שהיה אומר שתורם לשם בני ארץ ישראל, וכן בתרומה השניה היה אומר שתורם לשם כרכים המוקפים וכו' (רא"ש, ע"פ תוספתא שקלים ב, ד). ואף שכל ישראל שותפים בקרבנות שהיו מקריבים בכל יום [שהרי תורמין גם לשם כל ישראל (ראה להלן ע"ב), ועל הגבוי ועל האבוד ועל העתיד לגבות (כתובות קח, א)], מכל מקום היה אומר כן, כדי שתתחבב המצוה עליהם, ויהיו זריזים להביא את שקליהם (תוס' רא"ש יומא סב, א. וראה גם ר"ש סיריליאו).

המשך מעמוד ט:

פרק רביעי - התרומה

מִשְׁנָה. וְכָל קָרְבְּנוֹת הַצִּיבּוּר - לרבות את הקטורת (מהר"א פולדא; קרבן העדה). וכן לרבות את הנסכים של כל קרבנות ציבור, ואת המלח שמולחים בו את הקרבנות, ואת העצים למערכה [אם לא נדבום הממונים על כך] (מאירי; ר"ש סיריליאו).

שׁוֹמְרֵי סְפִיחִין בַּשְּׁבִיעִית - אותם שהיו שומרים על התבואה שגדלה מאליה, לצורך העומר ושתי הלחם (קרבן העדה; תקלין חדתין). ואף לסוברים שפירות שביעית שנשמרו ולא היו מופקרים לכל, אסורים באכילה (ראה תוס' יבמות קכב, א ד"ה של, בשם ר"ת, אמנם ראה רש"י שם שחולק) [והלא קרבנות אינם קרבים אלא מדבר המותר באכילה (ראה מנחות ה, א)], מכל מקום לא נפסלה תבואה זו לעומר ולשתי הלחם, משום שהיו שומרים אותה רק מפני בהמות שלא יכנסו לשם, אבל לבני אדם היו רק מודיעים שהתבואה נצרכת לקרבנות, ומעצמם היו נמנעים מליטול (ע"פ תוס' יבמות שם, ותוס' ב"מ נח, א ד"ה לשמור, וכן פירש הקרבן העדה). ויש שפירש, שפירות שביעית שנשמרו אסורים דוקא אם נשמרו לצורך הדיוט, אבל אם נשמרו לצורך גבוה מותרים (תוס' רא"ש ב"מ קיח, א. וראה גם תוס' מנחות פד, א ד"ה שומרי).

המשך מעמוד י.

לֹא נִמְצָא כְּקוֹמֵץ עַל הַשִּׁירַיִים שֶׁאֵינָן נֶאֱכָלִין - שהרי השיריים שנזרעו בשביעית אסורים באכילה [לדעת רבי עקיבא שספיחי שביעית אסורים באכילה מן התורה (ראה פסחים נא, ב, וראה חזו"א שביעית כב, ג. וראה גם דרך אמונה שביעית ד, טו ציה"ל קפט, בדעת התמים דעים, ובהערות מהדו' שיח אמונה הע' 265)], וקומץ שאינו מתיר את השיריים באכילה, אינו קומץ, ואם כן ודאי שאסור לזרוע בשביעית לצורך העומר (תקלין חדתין). ויש שפירש, שקושיית הגמ' אינה בענין הספק האם מותר לזרוע בשביעית לצורך העומר, אלא קושיית הגמ' היא על עצם הדין המבואר במשנה לעיל (ט, ב) שהעומר קרב מספיחי שביעית, שכיון שהשיריים אסורים באכילה [לדעת רבי עקיבא], אם כן אין הקומץ מתירם באכילה, וקומץ שאינו מתיר את השיירים באכילה אינו קומץ (חזו"א שם. וכע"ז בר"ש סיריליאו).

רַבִּי אַחָא בְּשֵׁם רַבִּי בָּא כָּל מַה שֶׁיִּתֵּן הֵן הֵן דָּמָיו מִשָּׁעָה הָרִאשׁוֹנָה - והגזבר התחייב לתת לאומנים בשכרם רק כפי שווי התבואה שממנה קרב העומר, ונמצא שהמעות שמחללים הן רק כשווי התבואה הנותרת (תקלין חדתין). ויש שפירשו, שרבי אחא בשם רבי בא חולק על האמור לעיל שנוטל מעות מהשולחני ונותן אותן לקוצרים ולשומרים בשכרם, ולדעתו נותן להם מהמעות של תרומת הלשכה, ואין בכך הוצאת הקדש לחולין, לפי שלב בית דין מתנה על המעות מתחילה ועל מנת כן הוקדשו, שהמעות שיצטרכו ליטול לתשלום שכר הקוצרים והשומרים, לא תחול עליהן קדושה מתחילה (רבינו משולם; תלמיד הרשב"ש; מהר"א פולדא).

המשך מעמוד י:

הַשֻּׁלְחָן וְהַמְּנוֹרָה וְהַמִּזְבְּחוֹת וְהַפָּרוֹכֶת מְעַכְּבִים אֶת הַקָּרְבָּנוֹת דִּבְרֵי רַבִּי מֵאִיר, שכולם הם מכשירי הקרבן [כל אחד לפי עניינו], ומעכבים זה את זה (ר"ש סיריליאו).

וַחֲכָמִים אוֹמְרִים אֵין לְךָ מְעַכֵּב אֶת הַקָּרְבָּן אֶלָּא הַכִּיּוֹר וְהַכַּן בִּלְבַד - אם נשברו או נהרסו, שכל שלא קידש ידיו ורגליו פסול לעבודה (רבינו משולם; ר"ש סיריליאו. וראה מאירי). ובהגהות הגר"א גרס **'אֶלָּא כַּרְכּוֹב וְקֶרֶן בִּלְבַד'**, שכתוב בהן 'המזבח', לומר שמעכבים (הערת הכותב בהגהות הגר"א, ע"פ זבחים סב, א).

המשך מעמוד יא.

ויש מפרשים, שלא מדובר באומנים שפיטמו את הקטורת, אלא באומנים שעסקו בבנין בית המקדש (ראה רש"י כריתות ו, א ד"ה מפרישין. אולם ראה רש"י שבועות י, ב ד"ה מפרישין, שפי' שמדובר באומנים שפיטמו את הקטורת. וראה ביאורנו להלן ע"ב ד"ה והן, שלפי פירוש התקלין חדתין, נחלקו תנאים בדבר), ולדעתם יש לפרש שכיון שצריך לשלם להם דוקא ממעות שיש בהן קדושת בדק הבית, לכן אין נותנים להם את הקטורת עצמה, שיש בה קדושת מזבח (תוס' שם, בתי' שלישי).

וְחוֹזְרִין וְלוֹקְחִין אוֹתָהּ מִתְּרוּמָה חֲדָשָׁה - והטעם שהיו נותנים תחילה את הקטורת לאומנים בשכרם ורק אחר כך היו קונים אותה מהם במעות התרומה החדשה, ולא חיללו את המעות של התרומה החדשה על הקטורת מבלי לתיתה לאומנים, הוא משום שחילול המעות בדרך מקח וממכר ממש, צנוע ומכובד יותר (תוס'

מעילה יד, ב ד"ה מותר, בפי' ראשון). ועוד יש לפרש, שאם יעשו כן, יש לחשוש שישכחו לחזור ולחלל את הקדושה שבמעות התרומה החדשה על הקטורת, אבל באופן זה שהוא נותן בידיו את הקטורת לאומנים בשכרם וחוזר וקונה אותה בידיו מהם, אין חשש שישכח, שדבר שנמסר מיד ליד אין בו חשש שכחה (שם, בפי' שני. וראה רש"ש שם).

וְאִם בָּא חָדָשׁ בִּזְמַנּוֹ - אם הביאו את התרומה החדשה בזמן שצריכים להביאה, קודם ראש חודש ניסן (קרבן העדה). ובירושלמי במסכת ר"ה (ג, א) מבואר פירוש אחר, שאם ראש חודש ניסן חל בזמנו, דהיינו שקידשו בית דין את החודש ביום ל' [של חודש אדר], נחשב שכבר התחילה ביום זה השנה החדשה, ולוקחים את הקטורת של יום זה מהתרומה החדשה [ו'חדש', היינו 'חודש' ניסן] (קרבן העדה שם; טורי אבן ר"ה ז, א).

גְּמָרָא. מֵבִיא מָעוֹת וּמְחַלְּלָן עַל הַבִּנְיָן - שהרי 'בונין בחול ואחר כך מקדישין' [כמבואר בגמ' (מעילה יד, א)], שהיו קונים את צרכי הבנין ממעות חולין, ורק לאחר גמר הבניה היו מקדישים אותו, וקדושה זו נעשית על ידי שהיו מביאים מעות של הקדש והיו מחללים אותם על הבנין (תקלין חדתין, ע"פ רש"י מעילה שם ד"ה אמר שמואל).

והטעם שהיו 'בונין בחול', הוא משום שמי שמתנדב מעות לבדק הבית, בדעתו להקדישם מיד, ואם יתנום למוכר עבור צרכי הבנין בעודם קדושים, ימעל בהם, ולכן היו בונים בחול, והיו מחללים את המעות על הבנין, כדי שלא תהיה בהם קדושה (גמ' מעילה שם, לפי פירוש התקלין חדתין, ע"פ רש"י שם ד"ה מאי). ועוד יש לפרש, שהיו בונין בחול כדי שיהיה אפשר לחלל על הבנין את המעות שצריכים לתת לאומנים בשכרם [ואם לא היו עושים כן, לא היו יכולים לתת לאומנים את המעות בעודן קדושות, שאין הקדש מתחלל על המלאכה] (גמ' שם, לפי פי' התוס' שם ד"ה בונין).

טעם נוסף לכך שהיו בונין בחול, אמר רב פפא [בגמ' במעילה (שם ע"ב)], שלא ניתנה תורה למלאכי השרת, שאם יבנו בקודש, פעמים שהאומנים ישבו על האבנים, או ישבו בצל הבנין, ונמצאו מועלים בהם.

המשך מעמוד יג:

וְהָיוּ אוֹכְלִין בָּשָׂר וְשׁוֹתִין מַיִם, לפי שאסור לכהנים לשתות יין בעזרה (תקלין חדתין), ושתיית מים לאחר אכילת בשר מביאה לידי חולי (תלמיד ר"ש ב"ר שניאור).

הָיוּ בָּאִין לִידֵי חוֹלִי הַמֵּעַיִם, שמחמת כל אלו היה מתרפה טבעם והיו כוחות אבריהם הפנימים חלושים, וזו הכוונה במה שאמרו שהיו חולי מעים (פיה"מ להרמב"ם). ואף שהכהנים היו משרתים במקדש בעבודת הבורא, לא נעשה עמהם נס שלא יוזקו בכל אלו, לפי שאין הקדוש ברוך הוא עושה נס בדבר שיש בכח האדם לתקנו (אגדת אליהו בפי' ראשון). ויש מפרשים, שלא נחלו אלא כהנים שלא היו ראויים שיעשה עמהם נס (דברי תורה [לבעל המנחת אלעזר] ח"ט ס"ה).

הָאִי דִּין חֲמַר טָב לְמֵעַיָּא - שיין מיושן בן שלש שנים טוב למעיים (דרך חכמה כלי המקדש ז, פ, ע"פ נדרים סו, א וב"ב צח, א). והיו שותים את היין הטוב לרפואתם שלא בזמן משמרתם (תלמיד ר"ש ב"ר שניאור, ראה תענית טו, ב, שאנשי משמר אסורים לשתות יין בימים ואנשי בית אב אסורים גם בלילות).

המשך מעמוד יד:

הוֹתִירוּ לְהֶקְדֵּשׁ, שיש לתלות שאחד הלוקחים שילם בטעות יותר מהמחיר ומחל להקדש (ראה דרך חכמה כלי המקדש ז, סג), ואין תולים להקל לומר שזהו ממונו הפרטי של הממונה (רע"ב). ויש מפרשים, שליתרת הכסף יש דין אבידה, ונקנה להקדש בקנין חצר (שו"ת חתם סופר או"ח מד. וראה שם בדין קנין חצר להקדש).

מִפְּנֵי הָרַמָּאִין - שלא ישהה את החותם אצלו עד שיתייקרו הנסכים (רמב"ם כלי המקדש ז, יב). ויש מפרשים, שמא יאבד חותמו וימצאנו אחר, וישתמש בו (ריבב"ן; ראב"ד שם), אולם באותו יום אין חוששים שמא ישתמש בו המוצא, שהרי האובד מחזר אחריו (ע"פ רא"ש ורע"ב; וראה דרך חכמה שם, סח).

המשך מעמוד טו.

שהחזקת תורה עדיפה גם מעיקר בנין בית הכנסת (חקרי לב יו"ד ג, רנח, ע"פ לשון תשב"ץ קטן הנ"ל, שנפסק בשו"ע דלהלן), אך אם אין לציבור מקום תפילה כלל, יתן לבנין בית הכנסת (שבט הלוי י, קסד).

■ להלכה, מצות צדקה עבור לימוד תורה לנערים, עדיפה ממצות בית הכנסת (שו"ע יו"ד רמט, טז, ודרך אמונה מתנות עניים ח, מ) [וראה תשובת הגר"ח קניבסקי בספר בתורתו יהגה (ג, יב), לענין מי שמסתפק אם לתרום לצורך בית הכנסת לפארו ולרוממו, או לצורך החזקת כולל אברכים למשך מספר חודשים, שיעשה לפי הענין והצורך].

המשך מעמוד טו:

וְרַבָּנָן אָמְרֵי אֲרוֹן אֶחָד הָיָה, שלאחר שעשה בצלאל את הארון של המשכן, גנזו את ארון העץ שעשה משה כדין תשמישי קדושה, והניחו בארון שעשה בצלאל גם את הלוחות וגם את שברי הלוחות (רמב"ן דברים י, א), שכפלה התורה בפרשת עשיית המשכן את הציווי ליתן את הלוחות בארון, ללמד שגם הלוחות וגם שברי הלוחות מונחים בארון (יד רמה ב"ב יד, א). ומכאן יש ללמוד שמותר להניח בארון הקודש ספרי תורה פסולים לצד ספרי התורה הכשרים (ראה ספר חסידים תתקלד ובנין ציון צז), אך יש שכתבו שאין להוכיח מכאן, שהרי ארון זה נעשה מלכתחילה על דעת כן (נודע ביהודה קמא או"ח, ט). ■ להלכה, מותר להניח ספרי תורה פסולים בארון הקודש, משום שלב בית דין מתנה על כך (משנ"ב קנד, לא).

הַגִּישָׁה אֲרוֹן הָאֱלֹהִים - שהנשאל באורים ותומים צריך לעמוד לפני הארון (שקל הקודש [לר"מ ואלק] ע"פ הרמב"ם כלי המקדש י, יא, ראה אמרי יושר א, קנא שכתב, שדין זה הוא רק לכתחילה).

הַגִּישָׁה אֵלַי הַצִּיץ - הארון שבו היו בגדי הכהונה (קרבן העדה). ולדעה זו, השואל באורים ותומים אינו צריך לעמוד לפני הארון (שקל הקודש [לר"מ ואלק]).

המשך מעמוד טז.

הַלּוּחוֹת הָיוּ כָּל אֶחָד וְאֶחָד וְכוּ', שהלוחות היו מונחים בשכיבה בארון, ואורכו של כל לוח היה ששה טפחים, ורוחבו [לפי גירסת הגמ' שלפנינו, וכן הוא בגמ' ב"ב (יד, א)] - ששה טפחים, והניחו לאורך הארון שני לוחות שלמים שתפסו שנים עשר טפחים, ותחתיהם הניחו את הלוחות השבורים (רש"י ב"ב יד, ב ד"ה שברי, ע"פ הגמ' שם, א, וכגירסת הגמ' שלפנינו כאן). ויש שגורסים 'רחבו שלשה', ולדעתם הניחו לאורך הארון את רוחב ארבעת הלוחות [שנים שלמים ושנים שבורים] זה לצד זה, כך שתפסו שנים עשר טפחים (קרבן העדה; הגהות הגר"א).

ועובי הלוחות היה שלשה טפחים (גמ' ב"ב שם ונדרים לח, א, אולם ראה שיטה מקובצת נדרים שם, שלגירסתו ולפירושו בגמ' עובי הלוחות [וכן אורכם ורוחבם] היה ששה טפחים), ומעל הלוחות היה חלל ריק, עד לגובה הארון שהיה תשעה טפחים (רדב"ז ג, תקל).

וְתֵן אָרְכָּן שֶׁל לוּחוֹת וְכוּ', שהלוחות היו מונחים בצורה כזו שהכהן גדול הנכנס ביום הכיפורים לקודש הקדשים, היה יכול לקרוא את הכתוב בהם בדרך הקריאה הרגילה [מימין לשמאל ומלמעלה למטה], שהיה נכנס ממזרח ופניו למערב, ונוכח פניו היו מונחים הלוחות כשראשם צמוד למערב, וכיוון הכתיבה מצפון לדרום, והיה יכול לקרוא מראש הלוח המרוחק ממנו, מימין לשמאל כלפי מטה (מהרש"א ב"ב יד, א).

המשך מעמוד טז:

שַׁעַר הַדֶּלֶק, של לשכת העצים שהיתה בעזרה, שדרכו מכניסים את עצי המערכה הדולקים על המזבח (תקלין חדתין). ויש מפרשים, שדרך שער זה היו מכניסים את האש למערכה (תוס' ישנים יומא יט, א), שאף שהיתה יורדת אש מהשמים, מצוה להביא אש מן ההדיוט (פי' רבינו אליקים שם, ע"פ עירובין סג, א), והוצרכו להביא לכך אש מיוחדת, שאילו האש שהיתה בבית הניצוץ ובבית המוקד, הודלקה משל הקדש, ואינה נחשבת 'אש של הדיוט' (תפארת ישראל מדות א, ד).

שַׁעַר הַבְּכוֹרוֹת, שדרכו הוכנסו קרבנות בכור שהובאו למקדש (תקלין חדתין), וקבעו שער זה בדרום, להזכיר שאף שבכור דומה לקדשי קדשים בכך שהוא ניתן לכהנים, מכל מקום הרי הוא קדשים קלים, ששחיטתם אף בדרום (תפארת ישראל יכין יד).

המשך מעמוד יז.

ויש מפרשים, שהפסול הוא משום שמצטרפים למעיין מי גשמים רבים באופן שרוב המים הם מי גשמים, ולכן אף שמעיין מטהר ב'זוחלין' [מים שאינם מכונסים במקום אחד, אלא נעים ממקום למקום], כאשר הצטרפו למעיין רוב מי גשמים, דנים את המים לפי רובם, ואינם מטהרים בזוחלין (מהר"א פולדא בפי' שני. ולפי זה קטפרס כשר אפילו במעיין).

■ להלכה, מעיין אינו כשר לטבילת אדם אלא בארבעים סאה (שו"ע יו"ד רא, א), ואפילו כאשר מימיו זוחלים, כל זמן שלא רבו מי גשמים על מי המעיין (שם, ב), וכשר אפילו כשהוא קטפרס (ראה ש"ך שם ס"ק ב ו-קכט, וראה גידולי טהרה המצויין לעיל).

לְהַתִּיר פֶּה - שזהו נוטריקון של המילה 'לתרופה' (רד"ק יחזקאל מז, יב).

בָּאוּ וְאָמְרוּ לִיהוֹיָכִין מֶלֶךְ יְהוּדָה נְבוּכַדְנֶאצַּר בָּעֵי לָךְ - כמסופר במדרש (ויקרא רבה מצורע יט, יט), שסירב יהויכין למסור את עצמו לסנהדרין וטען כנגדם 'וכי דוחין נפש מפני נפש', ומדוע תמסרוני כדי להציל את נפשכם, וענו לו שכן מצינו שעשו לשבע בן בכרי, שהרגוהו כדי להציל את כל העיר מסכנת הריגה (ראה שמואל ב, כ), שהיה דינו כרודף, לפי שהיו בסכנת הריגה בגללו (ע"פ אגרות משה יו"ד ב ס, ג).

המשך מעמוד יז:

עַל כּוּלָּן הָיָה מְסַדֵּר, פעמים על שולחן זה ופעמים על שולחן זה (רש"י מנחות צט, א, קרבן העדה), שאסור לסדר לחם הפנים על יותר משולחן אחד משום 'בל תוסיף' (קרן אורה שם). ויש סוברים, שסידר על כל שולחן ושולחן, לאחר שסידר בשולחנו של משה (ראה ילקוט שמעוני מלכים א, קפה, ומשך חכמה שמות כז, כ).

מַאן דְּאָמַר מִזְרָח וּמַעֲרָב נִיחָא, שסוברת הגמ' שעמדו כל השולחנות בשורה אחת (תקלין חדתין), אכן מסקנת הבבלי (מנחות צח, ב - צט, א) היא שהשולחנות עמדו בשתי שורות, ולדעה שהיו עומדים ממזרח למערב, שולחנו של משה לא עמד ממש בין שתי השורות, אלא ממערב להן כנגד האויר שביניהן.

המשך מעמוד יח.

קִנִּין הֵן תּוֹרִין וְגוֹזְלֵי עוֹלָה הֵן בְּנֵי יוֹנָה - וכפי שמצינו בתורה ש'גוזל' משמעו עוף קטן מסוג 'בני יונה' [ראה בראשית (טו, ט) ודברים (לב, יא)], והמתנדב תור מניח כסף בשופר של 'קנין', והמתנדב בן יונה מניח כסף בשופר של 'גוזלי עולה' (ריטב"א יומא נה, ב), והיו צריכים שופר נפרד לכל סוג, כי כל אחד חייב להביא כפי שפירש בשעה שהתנדב (תוס' ישנים שם).

כּוּלָּן עוֹלוֹת דִּבְרֵי רַבִּי יְהוּדָה. אבל לקיני חובה לא היה שופר [מהטעם שיתבאר בגמ'], אלא היה נותן את המעות או את העופות ביד הכהן (רא"ש).

קִנִּין אֶחָד חַטָּאת וְאֶחָד עוֹלָה, שמי שהיה חייב קרבן עוף [אחד לחטאת ואחד לעולה], היה מניח מעות בשופר זה, כמשמעות לשון 'קן' בשאר מקומות שמשמעותו שני עופות אחד לחטאת ואחד לעולה (תוס' רא"ש יומא נה, ב). וכשמניח את מעותיו בשופר, צריך שיתנם בצרור נפרד, כי אם יתערבו במעות של קינים אחרים, עלול לקרות שיקריב הכהן מדמי הקן של אדם אחד שתי עולות או שתי חטאות (תוס' פסחים צ, ב ד"ה עד), ולא היו מפרשים בשעת נתינת המעות לשופר מאלו מהן יקנו חטאת ומאלו מהן יקנו עולה, אלא נתנו על דעת הכהן שיקרא להן שם בשעה שיקנה בהן את הקרבנות (ר"ש סירילאו).

גּוֹזְלֵי עוֹלָה כּוּלָּן עוֹלוֹת - שהמתנדב עולה ולא פירש מה יביא האם תור או בן יונה, מניח מעותיו בשופר זה, אבל המפרש נדרו אם תור או בן יונה, נותן מעותיו לגזבר ביד (שקל הקודש בה"ל ב, ב, וראה שם בשם המאירי).

לְבוֹנָה לֹא יִפְחוֹת מִקּוֹמֶץ - שמניח בשופר דמים עבור קניית קומץ לבונה שיקטירו על המזבח החיצון (רש"י יומא נה, ב).

זֶה מִדְרַשׁ דָּרַשׁ יְהוֹיָדָע כֹּהֵן גָּדוֹל, ראה בביאורנו להלן (ע"ב ד"ה המנחות).

גְּמָרָא. מִפְּנֵי הַתַּעֲרוֹבוֹת וְכוּ', ובבבלי (יומא נה, א) סבר רב יוסף לפרש, שהכוונה היא שחוששים שיתערבו מעות מהשופר של החובה, שחציין עולה וחציין חטאת, עם מעות של שופר הנדבה שכולן עולות, אך אביי תמה על דבריו, שהרי מוכח ממשנתנו שגם לדעת רבי יהודה היו כותבים על השופרות וסומכים על הכתיבה שעל השופר שלא יטעו.

וְנִמְצְאוּ דְּמֵי חַטָּאוֹת מֵיתוֹת מְעוֹרָבוֹת בָּהֶן, ולא מועיל בזה דין ביטול, לפי שמטבע הוא 'דבר חשוב' שאינו בטל, או לפי שמטבע נחשב ל'דבר שבמנין' שאינו בטל (ראה משנה למלך מעילה ז, ו). או משום שרבי יהודה [שהוא התנא של ברייתא זו] סובר ש'מין במינו לא בטל' (ערוך לנר סוכה כג, ב).

המשך מעמוד יח:

שמותרו קרב נדבה, אלא שנחלקו האמוראים האם נאמר גם הדין השני שמותרו הולך לעולת נדבה [דעת שמואל כאן, שהיה שופר מיוחד לכך], או שלא נאמר הדין השני, ולכן היו קונים בכסף מנחת נדבה [דעת שאר האמוראים, החולקים על שמואל] (חי' מרן רי"ז הלוי פסולי המוקדשים ה, ח).

עַל יְדֵי שֶׁהַנְּדָבָה מְרֻבָּה רִיבּוּ לָהּ שׁוֹפָרוֹת הַרְבֵּה. הוא טעם בפני עצמו לעשיית ששה שופרות לנדבה (ראה גמ' מנחות קז, ב), שכיון שהיו מעות רבות לנדבה, היה השופר מתמלא, והכהנים נוטלים את המעות העליונות, והמעות התחתונות נשארות ומתעפשות [בשונה משאר השופרות, שלא היה בהם אלא מעט מעות, והיו מתרוקנים באופן קבוע] (תקלין חדתין ותלמיד הרשב"ש).

המשך מעמוד יט.

משופע והרוח מצויה שם, מתנקה מאליו מאבק ואין צריך לנקות שם, ועוד שלא מצוי שם אבק, שהרי אסור להיכנס לשם באבק שעל רגליו (תקלין חדתין ורש"י פסחים שם). ואין אנו אומרים שיהיו המעות הקדש מחמת מה שהם נמצאו ברשות הקדש, שאין חצר קונה להקדש (מג"א קנד, כג, ע"פ האגודה). ויש שסובר שחצר קונה להקדש, וכאן מיד בשעת הנפילה לא היה שייך קנין במעות, שהבעלים עדיין לא התייאשו שאינם יודעים שנאבד להם, וכיון שהמעות הגיעו לרשות הקדש קודם יאוש שוב אינו קונה, שבאבידה כל שאינו ראוי לקנין בשעה ראשונה שבא לרשותו שוב אינו קונה (קצות החושן ר, א, בדעת הרמב"ן, וראה אמרי משה לז, ד).

וּבִירוּשָׁלַיִם – בשאר מקומות שלא לפני סוחרי בהמה (רא"ש; רמב"ם בפיהמ"ש). **בִּשְׁאָר כָּל יְמוֹת הַשָּׁנָה חוּלִּין וּבִשְׁעַת הָרֶגֶל הַכֹּל מַעֲשֵׂר,** שבכל השנה רוב המעות הם חולין, ובשעת הרגל רוב המעות מעשר, ושוקי ירושלים הואיל ומנקים אותם כל יום, לא נשאר שם ממעות אתמול, ויש לתלות לפי רוב המעות שבאותו יום (תקלין חדתין, ע"פ גמ' פסחים ז, א).

בָּשָׂר שֶׁנִּמְצָא בַּעֲזָרָה אֵיבָרִים עוֹלוֹת וַחֲתִיכוֹת חַטָּאוֹת וּבִירוּשָׁלַיִם זִבְחֵי שְׁלָמִים, זֶה וָזֶה תְּעוּבַּר צוּרָתוֹ וְיֵצֵא לְבֵית הַשְּׂרֵיפָה, והטעם שפירטה לנו המשנה מאיזה קרבן הבשר, אף שלענין שריפה דינם שווה, לומר לנו את הדין אם עבר ואכלם כיון שחלוקים הם בדינם, שעל האברים בעזרה כולם חייבים עליהם מלקות, ועל החתיכות בעזרה חייבים הזרים, ועל הנמצא בירושלים אין חייבים עליהם (ע"פ תקלין חדתין; רמב"ם פסולי המוקדשין יט, ד ומרכבת המשנה), ויש שפירש, שחייב על האברים משום ספק מעילה (ראב"ד פסולי המוקדשין שם), והיינו שחייב בתשלומין, אבל מספק אינו מביא קרבן (אבן האזל שם).

המשך מעמוד כ.

אִם יֵשׁ לוֹ נְסָכִים קְרֵיבִין מִשֶּׁלּוֹ, אם עדיין לא זכו אחרים בנכסיו, גובים מהם בשביל הנסכים (ר"ש סיריליאו), ויש שביאר, שדוקא אם הפריש גם את הנסכים בחייו קריבים משלו, שאם לא הפריש מחייו, לאחר מיתה נעשים כל נכסיו הפקר, וכבר אין לו נכסים להביא את הנסכים מהם (תוס' מנחות נא, ב ד"ה יש), ואף ממי שהחזיק בנכסיו אי אפשר לגבות ממנו בשביל הנסכים, שדין שיעבוד אינו מן התורה, אבל למי שסובר שיש שיעבוד מן התורה, מוציאים לנסכים מהמחזיק בנכסי הגר (אור גדול מנחות ט, ז, וראה רעק"א מנחות נא, ב ונחל יצחק קיא, ד א, לחלק בין הניח קרקע להניח מטלטלין), שחיוב הנסכים חל עליו כבר משעת הפרשת הקרבן, ונכסי הגר משועבדים לזה (מקור ברוך א, יא), ויש שכתב שאין הנכסים משתעבדים לחיוב הנסכים כלל, כיון שהוא חל רק בעת הבאת הקרבן (עונג יו"ט פז בהג"ה ; אבני נזר או"ח תצה, ג).

רַבִּי יְהוּדָה אוֹמֵר מִשֶּׁל יוֹרְשִׁין, ולאו דוקא בניו אלא אפילו בנותיו או שאר יורשים, שמה שאמרה תורה 'מבניו' (ראה להלן ע"ב), הוא לאו דוקא, וכל היורשים בכלל (מנחת חינוך מצוה קלו אות ה), ויש שסובר, שדוקא אם הניח בן הראוי להיות כהן גדול תחתיו, אבל שאר היורשים, כגון שהניח בת או חלל, אינם חייבים, שלא חייבתה תורה אלא בבנו הראוי ליורשו ולהיות כהן גדול תחתיו (חזו"א מנחות לד, ג, וראה תוס' מנחות נא, ב ד"ה שתהא). וכתבה המשנה 'יורשים', שדוקא מי שירשו בפועל שהניח להם אביהם נכסים, אבל אם לא הניח להם אביהם נכסים אינם חייבים להביא מנכסי עצמם (תוס' יו"ט), ויש שכתב שאפילו אם לא הניח להם נכסים, מי שראוי לירש חייב להביא אפילו משלו (מנחת חינוך שם).

עַל הַמֶּלַח וְעַל הָעֵצִים שֶׁיְּהוּ הַכֹּהֲנִים נֵאוֹתִין בָּהֶן, ודוקא לצורך אכילת בשר הקודש, אבל לצורך אכילת חולין אסור לו למלוח בשל הקודש, ואפילו אם אוכל את בשר החולין כדי לאכול את הקודש על השובע (ריבב"ן, ע"פ מנחות כא, ב), וכן מותר למלוח בו את העורות של הקרבנות שהיה הולך לכהנים (גמ' שם), אבל אין למלוח בו בשר קדשים קלים הנאכלים בכל העיר (משנה למלך מעילה ח, ו). וכן לעצים מותר לקחת משל הקודש רק לצורך אכילת הקרבן, וכגון שלוקח עצים לבשל את הבשר (מאירי), או למדורה שהיו הכהנים מתחממים כנגדו [כמבואר במשנה בתמיד (כו, א)] (ר"ש סיריליאו).

וְעַל הַפָּרָה שֶׁלֹּא יְהוּ מוֹעֲלִין בְּאֶפְרָהּ, שהנהנה מן האפר לא יתחייב עליו קרבן מעילה (רש"י מנחות נא, ב).

וְעַל הַקִּינִּין הַפְּסוּלוֹת שֶׁיְּהוּ בָּאוֹת מִשֶּׁל צִבּוּר, מעות שנתנו בעלים לשופר של קינים, ולקחו בהם הגזברים קרבנות לשמם, ונפסלו בהקרבתן או שפרחו, מביאים אחרים משל ציבור (תקלין חדתין וקרבן העדה), ותיקנו כן דוקא בקינים שנקנו מהמעות שבשופר שהוא באחריות בית דין שיקרבו, אבל מי שהביא קינים משל עצמו, אפילו שמסרו ליד כהן ונפסלו, חייבים הבעלים באחריותן וחוזר ומביא משלו (אפיקי ים ב, ז, ע"פ תומים קכח, א, וראה קצות החושן שם, ב).

גְּמָרָא. רַבִּי הוֹשַׁעְיָא רַבָּה אָמַר לָבָא בִּדְמֵיהֶן שָׁנוּ, שאם נמצאת בהמה זכר, אינה קריבה בעצמה, הואיל ויש להסתפק על בהמה זו אם היא עולה או שלמים ששניהם באים ממין זכר, ומי שרוצה למצוא תקנה לבהמה זו, אינו יכול להקריבו בעצמו לעולה שמא היא שלמים, ועל כן הוא צריך להביא מעות כנגד דמי הבהמה לכל מה שיכול להיות קרבן זה עולה או שלמים, והיינו דמי כולה לעולה ודמי כולה לשלמים, ופודה אותה על דמים אלו ומוציאה לחולין, וזה כדעת רבי מאיר שאפשר לפדות גם תמימים, אם מכוין בפירוש להוציאם לחולין (ע"פ גמ' קידושין נה, א ורש"י שם, וראה פני יהושע שם), ויש שפירש שמדובר במי שהתכוון לגזול את הבהמה מרשות הקדש והוציאו לחולין, ושוב בא לעשות תשובה ורוצה לתקן ולהחזיר להקדש דמי הבהמה באופן שודאי יתקן, ועל כן הוא צריך להביא ממעות חולין שלו גם קרבן עולה על הצד שהיתה עולה, וגם קרבן שלמים על הצד שהיתה שלמים (תוס' שם ד"ה אמר, ע"פ מהרש"ל ורש"ש, וראה מהרש"א שם באופן אחר קצת).

אָמַר לֵיהּ רַבִּי יוֹחָנָן אוֹמְרִים לוֹ לְאָדָם צֵא וּמְעוֹל בְּקָדָשִׁים, שהרי אסור לפדות בדמים בהמות תמימים הראויים להקרב על המזבח, ואף שכוונתו לתקן, אין אומרים לבן אדם שיעבור איסור כדי לתקן את הבהמה (תקלין חדתין, ע"פ גמ' קידושין נה, ב ורש"י שם). ויש שפירש, שכוונת רבי יוחנן להקשות, שאף שאין עושה איסור שכבר יצאה הבהמה לחולין על ידי מה שגזלוה, מכל מקום אין לעשות תקנה באופן שנראה כעושה איסור, שאין הכל יודעים שגזלה והוציאה לחולין (רש"ש שם, לפי דעת התוס' הנ"ל בסמוך).

אֶלָּא הִילְכוּ בָּהֶן אַחַר הָרוֹב אִם רוֹב זְכָרִים עוֹלוֹת אִם רוֹב נְקֵבוֹת זִבְחֵי שְׁלָמִים, והם עצמם קריבים, אם רוב הקבוצה זכרים קרבים לעולה, ואף הנקיבות נמכרות ומביא בדמיהן עולות, ואם רוב נקיבות מביא גם את הזכרים לשלמים (תקלין חדתין). ויש שביאר, שכונת הגמ' שרוב זכרים הם עולות, ולכן אם הבהמות זכרים יקרבו לעולה, ורוב נקבות שלמים, ולכך אם הבהמות נקבות יקריב לשלמים (פני משה).

וְאֵין הַשְּׁלָמִים בָּאִין מִן הַזְּכָרִים וּמִן הַנְּקֵבוֹת, והרי השלמים באים גם מהזכרים, ואין זה נכון שרוב הזכרים הם עולות אלא הוא ספק מחצה על מחצה, ואיך מקריבים אותם לעולות (פני משה).

כֵּיצַד הוּא עוֹשֶׂה מוֹצִיאָן לְחוּלִין וְחוֹזֵר וְעוֹשֶׂה אוֹתָן עוֹלוֹת, שמוציא הבהמות לחולין על ידי שמחללן על מעות, וחוזר וקונה באותם מעות בהמות אלו לשם עולות, ואף אם מתחילה היו שלמים הרי הוא מתכוון להוציאם מרשות הקדש כדי שיצאו לחולין, ועכשיו קונה אותם לעולות, ואין זה חטא מה שמוציאם לחולין, הואיל ולמעשה קריבים הם עצמם על המזבח, וכוונת הגמ' להקשות שאם תאמר שאכן אפשר לעשות באופן הזה, אינו מובן מה הקשה רבי יוחנן למעלה על רבי הושעיא, הרי יש להעמיד שמחלל באופן הזה, ובאופן הזה ראוי לפדות תמימים (קרבן העדה, וראה מהר"א פולדא). ויש שפירש, שממתין עד שיפול בהם מום, ומביא מעות כפול בשווין של כל בהמה, ומתנה אם עולה היא הרי היא מחוללת על דמים בשווין שקונה בהם עולה, ושאר המעות לשלמי נדבה, ואם הוא שלמים הרי הוא מחולל על המעות שקונה בהם שלמים, ושאר המעות לעולת נדבה (פני משה, ע"פ קידושין נה, ב, וראה שם היאך יש לעשות עוד כדי לפתור את החשש שמא הוא מקרבנות אחרים).

המשך מעמוד כא.

בִּשְׁלֹשָׁה עָשָׂר שׁוֹנֶה וּמַטְבִּיל - במקוה כדי שתיטהר, ואף שיתכן שכבר הטבילוה הבעלים, כיון שיש שהות ביום חוזר ומטבילה מספק שמא עדיין לא הטבילוהו (קרבן העדה ותקלין חדתין; רש"י פסחים ע, א), ויש שכתב, שגם מזה עליו מי אפר פרה, כיון שיתכן שהוא ביום שביעי לטהרתו מטומאת מת שמזין עליו שלישי ושביעי, ויש לתלות שכבר היזו עליו ביום השלישי (רמב"ם אבות הטומאות יג, ו ובפיהמ"ש), ועכשיו חוזר ומזה עליו הזאת יום השביעי (תפארת ישראל יכין, יג).

קוֹפִיץ בָּזֶה וּבָזֶה שׁוֹנֶה וּמַטְבִּיל, סכין שראוי לשבור בו עצמות ובדרך כלל אינו כשר לשחיטה, צריך טבילה, הואיל ואינו צריך לו לצורך הפסח שאסור לשבור בו עצמות, ובשביל החגיגה הבאה עם הפסח שמותר לשבור בו עצמות גם כן אינו צריך את הקופיץ, הואיל ומדובר בפסח הבא על ידי כהנים ספק טמאים ביום השביעי שלהם, ובפסח הבא בטומאה מביאים רק פסח ואין מביאים עמו חגיגה (קרבן העדה). ויש שהוסיפו, שהמשנה סוברת כדעת בן תימא שחגיגת י"ד גם כן אסורה בשבירת עצם, או שמדובר במקרה שהנשיא נטה למות בערב פסח, ואם הוא ימות מצוה על כל ישראל להיטמאות לו ויבוא הפסח בטומאה, ועל כן לצורך הפסח שבא בטומאה ויבוא בכל אופן, הוא מכין את הסכין על הצד שיבוא בטהרה ויצטרך סכין טהור, אבל הקופיץ שהוא לצורך החגיגה שספק אם יבוא, שאינו בא אלא אם בני החבורה מועטים וצריכים לאוכלו קודם הפסח כדי שיהיה נאכל על השובע, ובטומאה אינו בא כלל, אינו טורח להכינו מספק (רמב"ם בפיהמ"ש, ע"פ גמ' פסחים ע, א).

חָל אַרְבָּעָה עָשָׂר לִהְיוֹת בְּשַׁבָּת שׁוֹחֵט בָּהּ מִיָּד, היינו בקופיץ, שכבר הטבילוה מערב שבת בשביל החגיגה הבאה למחרת ביום טוב, שהרי אסור לטבול בשבת (תקלין חדתין; רש"י פסחים ע, א), ויש שפירש המשנה לענין הסכין, שאם מצא סכין בשבת מותר לו לשחוט בו, ולא חוששים שאם היא טמאה ויפסל הקרבן נמצא מחלל שבת (רמב"ם בפיהמ"ש ותפארת ישראל יכין, יז).

המשך מעמוד כב.

וּמַעֲשַׂר בְּהֵמָה, שהוקש חיוב מעשר בהמה לחיוב מעשר דגן (ר"ש סירילאו, ע"פ גמ' בכורות נג, א). אבל אמרו חכמים שלא יפריש מעשר בהמה בזמן הזה, הואיל ואינו יכול להקריבו וכדי לפדותו צריך שימתין עד שיפול בו מום, ובזמן הזה יכול לבוא לידי תקלה, שיהנה ממנו ויבוא לידי מעילה או שישחטנו קודם שיפול בו מום (גמ' ורש"י בכורות שם), ואין איסור טבל על העדר שלא הפרישו ממנו מעשר (ראה בביאורנו לעיל ז, ב).

וּבְכוֹרוֹת, שנוהג דינו גם בזמן הזה שקדושתו מאליה היא באה, ואין כח ביד חכמים לעקור את קדושתו ממנו (ר"ש סירילאו, ע"פ בכורות נג, א). ומכל מקום גם בבכור ראוי לחשוש לתקלה ולהקנות חלק מהבהמה לגוי כדי שלא יתקדש בקדושת בכור (תוס' בכורות ג, ב ד"ה דקא). וכן הוא להלכה (שו"ע יו"ד שכ, ו, וראה שם בדרכי ההקנאה לגוי).

הַמַּקְדִּישׁ שְׁקָלִים וּבִיכּוּרִים בזמן הזה (קרבן העדה ותקלין חדתין), ויש שפירש בזמן הבית, והקדיש לבדק הבית את מה שהפריש לשקלים או לביכורים (רמב"ם ערכין ו, טז ובפיהמ"ש), ודעת רבי

שמעון שאינו יכול להקדיש את הביכורים הואיל והם ממונו של כהן ואין אדם מקדיש דבר שאינו שלו (תוס' יו"ט), שדעתו כדעת הסובר [דעת חכמים במשנה בביכורים (ג, יב)] שאין בביכורים טובת הנאה והם לגמרי ממונו של כהן, אבל דעת חכמים כדעת הסובר שיש בביכורים לבעלים טובת הנאה, ואינם לגמרי ממון כהן וחל ההקדש של הבעלים על החלק שלו (חי' רבינו חיים הלוי שם).

גְּמָרָא. אֵיזֶהוּ כַּרְכּוֹב הַמִּזְבֵּחַ אַמָּה בֵּין קֶרֶן לְקֶרֶן מְקוֹם הִילּוּךְ רַגְלֵי כֹּהֲנִים, שהיו מהלכים באמה הסמוכה לאמה שבין הקרנות, שלא יחסמו בהילוכם על ידי הקרנות (גמ' זבחים סב, א).

מוּסְפֵי שַׁבָּת מוּסְפֵי רֹאשׁ חֹדֶשׁ מִי קוֹדֵם, להלן פושטת הגמ' ממשנה מפורשת (זבחים פט, א) שמוספי שבת קודמים לשל ר"ח, מכל מקום יש לומר שהמשנה שם רק אומרת שהשחיטה של מוסף השבת קודמת, ועדיין יש להסתפק על האברים של מי קודמים להקרבה, שיש מקום לומר שאיברי ר"ח קודמים להקרבה הואיל והם ניתנים על הכבש למעלה קרוב יותר למזבח, מאשר התמיד שניתן למטה, ופשטה הגמ' שאין לחלק בין השחיטה להקרבה (יפה עינים, ע"פ תקלין חדתין), ויש שפירש שספק הגמ' הוא במקום שאין לו מספיק בהמות אלא לקרבן אחד, האם יקריבנו לשם שבת או לשם ר"ח [וכמו שאנו רואים לענין שיר של יום (ראה להלן)], שהמשנה לפי פשוטו מדברת על סדר הקרבתן במקום שיש מספיק לכל הקרבנות (מתא דירושלים; ארצות החיים כה, א בארץ יהודה), ויש שפירשו להיפך, שהמשנה בזבחים על פי פשוטו אומרת שבמקום שיש רק קרבן אחד מקריבו בשביל שבת, ורבי ירמיה הסתפק במקום שיש מספיק לשניהם כיצד הוא סדר הקרבתם (מראה הפנים; נחלת יהושע כה, וראה תוס' זבחים פט, א ד"ה כל).

שִׁירוֹ שֶׁל שַׁבָּת וְשִׁירוֹ שֶׁל רֹאשׁ חֹדֶשׁ שִׁירוֹ שֶׁל רֹאשׁ חֹדֶשׁ קוֹדֵם, ובגמ' בסוכה (נד, ב) יש שני צדדים אם אומרים את שניהם אלא שמקדימים את ר"ח (דעת רב ספרא), או שאומרים רק את של ר"ח ושל שבת נדחה לגמרי, שאין אומרים רק מזמור אחד, וממילא אומרים רק את ה'קודם' (ע"פ כסף משנה תמידין ומוספין ו, י, בדעת הרמב"ם, וראה במעשה רב קנה, הנהגת הגר"א באמירת שיר של יום לדחות של שבת לגמרי).

כְּדֵי לְפַרְסְמוֹ וּלְהוֹדִיעַ שֶׁהוּא רֹאשׁ חֹדֶשׁ, ותיקנו לעשות עוד היכר מלבד ההיכר הנזכר במשנה שהיו שמים את האברים על גבי המזבח, שיש אנשים שרואים היכר אחד ואינם רואים את ההיכר השני (גמ' סוכה נה, א).

שׁוֹחֵט מוּסְפֵי שַׁבָּת וְאוֹמֵר עֲלֵיהֶן שִׁירוֹ שֶׁל רֹאשׁ חֹדֶשׁ בשעת הקרבתן, בעת ניסוך היין (ע"פ תמיד לג, ב ופני משה), שאין צורך לומר על הקרבן המיוחד לשבת דוקא את השיר של שבת (ע"פ ר"ש סיריליאו).

גֵּר בַּזְּמַן הַזֶּה צָרִיךְ לְהָבִיא קִינּוֹ רִיבְעִית כֶּסֶף, גר שנתגייר, מדין תורה בזמן הבית צריך להביא קרבן, שדרשו חכמים שכמו שכלל ישראל נכנסו לברית בהרצאת דמים [מלבד המילה וטבילה], כמו כן גר להיכנס לברית צריך הרצאת דמים, והיינו שיביא קרבן (ריבב"ן, ע"פ גמ' כריתות ט, א), אלא שדרשו עוד שאף בזמן הזה שאי אפשר להביא קרבנות, מכל מקום אין זה מעכב אותנו מלקבל גרים, אך אין זה פוטר אותו לגמרי, אלא שכשיבנה בית המקדש עדיין הוא צריך להשלים את הגירות שלו בהבאת הקרבן כדי שיהיה מותר לבוא בקהל (תוס' כריתות ט, א ד"ה צריך), אבל בזמן הזה כדי שיהיה מותר לבא בקהל, די במה שיעשה הגר כל מה שהוא יכול לעשות, וכיון שאינו יכול להקריב, מכל מקום עדיין יכול להפריש מעות ולכך היא מעכבת אותו, אמנם מתקנת רבן יוחנן בן זכאי שאינו יכול להפריש מעות מפני התקלה, הרי הוא מותר בקהל אף בלא הפרשה, שמחמת תקנת חכמים אינו יכול אף להפריש (אבני נזר יו"ד שמג, ד). ויש שסובר, שאף בזמן המקדש אין הגר אסור בקהל קודם הבאת הקרבן, והקרבן מעכב רק אכילת קדשים (צפנת פענח איסורי ביאה יג, ד, וחזו"א אה"ע קמז, כ עמ' 544 בדעת רמב"ם, וראה משך חכמה במדבר טו, יג-יד).

וְהִיא מֵתָה מֵאֵילֶיהָ, ואסור להורגה בידים, שהזהירה תורה 'לא תעשון כן לה' אלוקיכם', או מפני שנראה כמטיל מום בקדשים, שאסרו חכמים להטיל בו מום אף שאינו ראוי להקרבה (גמ' ע"ז יג, ב).

וְהַמָּעוֹת יֵלְכוּ לְיָם הַמֶּלַח, ומטילם שם כמות שהן, אבל בשאר ימים צריך קודם לשחוק את המטבע לפני שמטילו בים (תקלין חדתין, ע"פ תוס' ע"ז שם ד"ה יוליכם), ויש שסובר שאף בים הגדול יכול לזרוק את המעות בלא שחיקה (רמב"ם ערכין ח, ח).

תלמוד בבלי המבואר

שָׂפָה בְּרוּרָה

פירוש בהיר וצח
משולב על סדר הגמרא
מיוסד ע"פ רש"י והראשונים ז"ל
בשפה ברורה ונעימה

שקלים

ברכות | שבת | עירובין | פסחים שקלים | ראש השנה יומא | סוכה ביצה | תענית, מגילה מועד קטן חגיגה | יבמות | כתובות | נדרים | נזיר סוטה | גיטין | קידושין

בבא קמא | בבא מציעא | בבא בתרא | סנהדרין | מכות שבועות | עבודה זרה הוריות עדיות | זבחים | מנחות | חולין | בכורות | ערכין תמורה | כריתות מעילה תמיד מדות | נדה

עוז והדר

תלמוד בבלי "עוז והדר" המבואר
שפה ברורה

יוצא לאור על ידי
ממלכת התורה 'עוז והדר'

בנשיאות הגאון רבי **יהושע לייפער** שליט"א
אב"ד דק"ק 'באר משה' מאנסי
מייסד ונשיא ממלכת התורה "עוז והדר"

ראש בית המדרש ועורך ראשי
הרב מנחם מנדל פומרנץ

עורכי הביאורים במסכת שקלים

הרב שמואל חיים חדש
עורך אחראי וראש המערכת

הרב אלעד אברמצ'יק
הרב יהודה לייב אגסי
הרב שמחה אולמן
הרב בצלאל אוירבך
הרב ישראל גד בוים
הרב שמואל ניסן ברוורמן
הרב אברהם בריסק
הרב מרדכי דוד גרוסגליק
הרב ישראל דנדרוביץ
הרב נתנאל זילבר
הרב אברהם יוסף כץ
הרב רן יוסף לב
הרב אלעזר לוי
הרב יהושע לינטופ
הרב יוסף שלמה מאיר
הרב יצחק מאיר
הרב דוד מושקוביץ
הרב חיים יוסף מישקובסקי
הרב אברהם מישקין
הרב יצחק מרמרוש
הרב מרדכי יוסף נוסבוים
הרב אפרים סגל
הרב יואל סלומון
הרב מרדכי פופוביץ
הרב שמואל פורטנוי
הרב עקיבא פרוינדליך
הרב אברהם פרומן
הרב נתנאל צלמון
הרב נפתלי קראוס
הרב שרגא רוזנטל
הרב יעקב רוזנקרנץ
הרב משה רוטנשטיין
הרב חיים שולביץ

מבקרים:

הרב ישראל גד בוים
הרב מרדכי בורקש
הרב אשר גליק
הרב מתתיהו הוכברגר
הרב שמעון וויס
הרב אלעד טביב
הרב ישראל יעקבי
הרב עדי כהן
הרב רן יוסף לב
הרב מרדכי ליברמנש
הרב פנחס לייטנר
הרב לייביש לסקר
הרב אפרים סגל
הרב אברהם סלומון
הרב מרדכי עמירם
הרב משה פריד
הרב אלחנן פרידמן
הרב פנחס פרידמן
הרב מיכאל קליין
הרב חזקיה צבי קנר
הרב אברהם קסטלניץ
הרב שלמה רוזנבאום
הרב אברהם משה רוזנבוים
הרב חיים רוזנטל
הרב שמעון שוולב
הרב מתתיהו שטיגל
הרב יהונתן שינדלר
הרב יוסף שמעוני
הרב אליהו שנקר
הרב דוד שפירא

שינון התלמוד:

הרב שמואל בלוי
הרב זאב בלעדי
הרב ישי דויטש
הרב מנשה דייטש
הרב אהרן דוד הוכברג
הרב דוד הוכמן
הרב יוסף וולף
הרב יצחק זאב ויסבקר
הרב אלחנן וכסלר
הרב צבי טורק
הרב נתן צבי כהן
הרב פנחס לובלינג
הרב ישראל זאב לוונטהל
הרב מרדכי אהרן ליברמן
הרב פנחס לייטנר
הרב יהושע לינטופ
הרב יוסף שלמה מאיר
הרב יהושע מלוביצקי
הרב משה פלדמן
הרב מנדל פרנקל
הרב דוד קוגל
הרב חיים קופולוביץ
הרב מנחם מנדל קרויזר
הרב יוסף רדליך
הרב שמואל רובינשטיין
הרב זאב רוזובסקי
הרב משה צבי רוזנבך
הרב אהרן שיף
הרב אליהו שנקר

חברי המערכת:

הרב ישראל זייברט
הרב משה מוזסון
הרב יעקב מרדכי סופר
הרב משה פישביין
הרב משה פלדמן
הרב יצחק אביגדור קלוגמן
הרב יצחק קפלר
הרב ישראל רכניצר
הרב שמעון שפיצר

פרק ראשון - באחד באדר

מצות עשה מן התורה על כל איש מישראל, לתת מחצית השקל[א] למקדש פעם אחת בשנה. משקלים אלו היו נלקחים קרבנות הציבור, וכן היו עושים מהם שאר ענייני המקדש והרבים[ב]. בפרק זה יתבארו פרטי מצוה זו, סדר הנתינה, המחוייבים בה והיכולים לשקול אף שאינם מחוייבים, ועוד.

הלכה א - משנה **המשנה מפרטת את זמן ההכרזה בחודש אדר על הבאת השקלים, ואגב כך עוד ענייני הרבים שהיו נעשים על ידי בית דין בחודש זה**[ג]: **באחד באדר משמיעין** [-מכריזים] בית דין[ד] בירושלים ובשאר מקומות שבארץ ישראל[ה] **על** חובת הבאת **השקלים**, שמודיעים לציבור שעל כל אדם מישראל להביא מחצית השקל למקדש[ו], **וְ**כן מכריזים בית דין **על** חובת עקירת **הכלאים** - התבואה או הירקות הזרועים בעירוב של שני מינים שלא כדין[ז] בשדות[ח] ובכרמים[ט], שיש לעקור מין אחד[י][א].

ובחמשה עשר בו [-באדר], **קורין את המגילה בכרכים** המוקפים חומה מימות יהושע בן נון, שהוא יום 'שושן פורים'[יא], **ומתקנין את הדרכים ואת הרחובות**[יב] שנתקלקלו בימות הגשמים, עבור הרוצחים בשגגה הנסים לערי המקלט[יג] או עבור עולי רגלים הבאים לירושלים[יד], ומתקנים גם **את מקוות** [-מקוואות] **המים** שנפסלו מטבילה, כגון שהתמלאו טיט שיש לנקותם[טו], או שנחסרו מימיהם וחסרו משיעור מקוה ויש להשלים את השיעור[טז], **ועושין את כל צרכי הרבים**[יז], **ומציינין** [-ומסמנים] בצביעת סיד לבן **(על) [את] הקברות** שנמחה סידם על ידי הגשמים, ועושים זאת כדי שידעו הכהנים [האסורים להיטמא למת] והעסוקים בטהרות[יח] להיזהר שלא להאהיל עליהם ולהיטמא[יט], **ויוצאין** שלוחי בית דין **אף על הכלאים**, לבדוק את השדות והכרמים[כ] ולראות אם נשמעו לבית דין ועקרו אותם, ואם ראו שלא עקרו, היו עוקרים אותם בעצמם[כא].

★

גמרא **שנינו במשנה, 'באחד באדר משמיעין על השקלים'. הגמרא מבארת מדוע משמיעים על השקלים באחד באדר. שואלת הגמרא: ולמה** משמיעים על השקלים דווקא **באחד באדר. מתרצת הגמרא: כדי שיביאו ישראל את שקליהן בעונתן** - בזמנם, קודם ראש חודש ניסן, **ותיתרם תרומת הלשכה**[כב] **מן** גביית השקלים **החדשה בזמנה**, דהיינו **באחד בניסן**. שכיון שיש לתרום מהשקלים החדשים באחד בניסן, יש להספיק לאסוף את השקלים מכל ישראל עוד לפני תאריך זה, ועל כן הקדימו להודיע על כך חודש לפני כן, באחד באדר[כג].

הגמרא מבארת מה טעם יש לתרום את הלשכה באחד בניסן: ומר [-ואמר] **רבי שמואל בר רב יצחק**, מה שנתבאר **שתרומת הלשכה** נעשית באחד בניסן, הרי זה משום שדינה לדורות הוא **כתחלתה** - כפי שהיתה בפעם הראשונה, **דכתיב** (שמות מ יז) **'ויהי בחדש הראשון**, הוא חודש ניסן, **בשנה השנית** לצאתם ממצרים, **באחד לחדש, הוקם המשכן', ותני עלה** - ושנינו על כך בברייתא, **ביום שהוקם המשכן**, הוא יום אחד בניסן, **בו ביום נתרמה התרומה** [-תרומת הלשכה] והביאו את קרבנות הציבור משקלים אלו שתרמו, ועל כן גם לדורות יש לתרום את התרומה באחד בניסן[כד].

מקור אחר[כה]: **רבי טבי** בשם **רבי יאשיה בשם** רב[כו] **כהנא**, אמר, מה טעם תורמים את הלשכה באחד בניסן, נתבאר זאת בברייתא, שאומרת הברייתא[כז], **נאמר כאן**, בהבאת הקרבנות (במדבר כח יד), 'זאת עלת חדש בחדשו לחדשי השנה', ולמדים מפסוק זה שיש לחדש ולהביא את הקרבנות כל שנה מתרומה חדשה[כח], **ונאמר להלן** (שמות יב ב) 'החדש הזה לכם ראש חדשים ראשון הוא לכם לחדשי השנה', והיינו שחודש ניסן [בו נצטוו במצות הפסח] הוא הראשון לחדשי השנה, ויש ללמוד זה מזה בגזירה שוה[כט] ולומר, **מה 'לחדשי' שנאמר להלן אין מונין** את השנה **אלא מניסן, אף 'לחדשי' שנאמר כאן, אין מונין** את השנה **אלא מניסן**, שממנו ואילך יש להביא את הקרבנות מתרומה חדשה[ל].

הגמרא מעירה על רבי טבי: אמר רבי יונה, שבק [-עזב] **רבי טבי רישה דמתניתא** - את הנאמר בתחילת הברייתא, **ואמר** - ותפס רק את הנאמר **בסופה**, והרי מהסיפא לבדה אי אפשר ללמוד כלום, **דל[א]**[לא] נכון לעשות **כן**, אלא **כהדא דתני** - אלא כפי שמפרשת הברייתא, נאמר (במדבר שם) **'זאת עלת חדש בחדשו'**, ולמדנו מפסוק זה[לב] שיש לחדש ולהביא את הקרבנות מתרומה חדשה, ויש לשאול, שמא **יכול** אתה ללמוד מכך **שיהא תורם** תרומת הלשכה **בכל חדש וחדש**[לג] ומביא את קרבנות החודש מתרומת אותו חודש, **תלמוד לומר** - מלמדנו הפסוק (שם) **'בחדשו לחדשי (השנה)'**, שיש לדרוש מהתיבה 'בחודשו' שהיא מיותרת, **שבחדש אחד הוא תורם לכל חדשי השנה**. ועדיין **יכול** אתה לומר, שיתרום לכל השנה **באיזה חדש שירצה**, ולאו דווקא באחד בניסן, אין הדבר כן, לפי **שנאמר**[לד] **כאן** 'זאת עלת חדש בחדשו לחדשי[לה] השנה'[לו], **ונאמר להלן** (שמות שם) 'החדש הזה לכם ראש חדשים ראשון הוא

א. **השקל** הנזכר בתורה נקרא בלשון חז"ל בשם 'סלע' [ואילו 'שקל' בלשון חז"ל הוא חצי סלע], ומחצית השקל הוא חצי סלע [שהוא 'שקל' של חז"ל]. ומשקל השקל היה בימי משה ש"כ שעורות, ומשקל מחציתו ק"ס שעורות, ולא היו יכולים לעולם לפחות משיעור זה, אפילו נפחת המטבע ועמד הסלע על פחות משיעור זה. ומכל מקום כשהיו מוסיפין על המטבע, היו חכמים שבדור מצריכים להביא חצי סלע שבאותו זמן, ומתוך כך בבית שני, שהיה המטבע גדול יותר עד שעמד משקל הסלע כולו שפ"ד שעורות, היו מביאין משקל מחציתו קצ"ב שעורות. מאירי (ד"ה והמשנה). ב. **כפי** שיתבאר בפרקים הבאים. ג. **אגב** ההכרזה על השקלים, הזכירה המשנה גם את ההכרזה על הכלאים שהיתה נעשית בו ביום, ואגב האמור במשנה להלן (ג.) שבט"ו באדר היו יושבים שולחנות לקבלת השקלים, הביאה המשנה כאן גם ענייני ציבור אחרים שנעשו ביום זה. על פי רע"ב ותוספות יום טוב (ד"ה בחמשה). ד. **רש"י** במגילה (כט. ד"ה משמיעין). ה. **מאירי** (שם). שאילו בבבל השמיעו עוד קודם לכן, כמבואר בגמרא. בפירוש תלמיד רשב"ש (ד"ה משמיעין) כתב שבית דין שבכל עיר ועיר היו מכריזים לבני העיר ולכפרים שסביבותיה, ובפירוש רבינו משולם (ד"ה באחד) כתב שמירושלים שלחו שליחים לכל הארץ [וכתב שלכן הכריזו באחד באדר, לפי שמירושלים ועד נהר פרת חמישה עשר יום, כאמור בתענית (י.), וכדי שילך השליח חמישה עשר יום ויחזור חמישה עשר יום עד אחד בניסן, וראה להלן בגמרא מה שהובא בהערה עוד בזה]. ו. **כדי** שמאחד בניסן ואילך יביאו את קרבנות הציבור מכסף זה [אחר שיתרמו ממנו תרומת הלשכה, ראה על כך בהערה להלן]. ז. **כלאים** הם מיני זרעים תבואה וקטניות הגדלים בתערובת. התורה אסרה זריעת כלאים וכן קיומם, שנאמר (ויקרא יט יט) 'שדך לא תזרע כלאים'. כלאי זרעים אינם נאסרים באכילה, אך אסור לקיימם. קיים איסור נוסף של עירוב זרעים וכרם, שנאמר (דברים כב ט) 'לא תזרע כרמך כלאים'. כלאי הכרם חמורים יותר, שהגדל מהם אסור באכילה ובהנאה. ראה על כל זאת ברמב"ם (כלאים פ"א ה"ז, פ"ה ה"ז ואילך). ח. **היינו** כלאי זרעים. ט. **היינו** כלאי הכרם. על פי רמב"ם (פירוש המשניות ד"ה ומכריזין). י. **על** פי תוספות במגילה (כט: ד"ה ועל), שההכרזה בזמן זה היא כבר אחר הזריעה [וכמבואר גם בגמרא להלן שהיו יוצאים באדר על הכלאים לפי שאז היו הגידולים ניכרים], וההכרזה היא לעקור את מה שגדל במעורב. והרע"ב (ד"ה ועל) פירש שההכרזה נעשית עתה לפי שעתה הוא זמן הזריעה, שמודיעים לברר את מיני הזרעים המעורבים קודם זריעתם [ותוספות שם דחו פירוש זה]. יא. **ענין** זה אינו נעשה על ידי בית דין, כשאר הדברים הנזכרים במשנה, ונשנה אגב שאר הדברים שהיו בית דין עושים ביום זה. וביארו תוספות במועד קטן (ו. ד"ה בט"ו) שעל כן הביאה המשנה רק את זמן קריאת המגילה בכרכים, ולא הביאה גם את זמן קריאת המגילה בעיירות, שהוא ביום י"ד באדר, לפי שלא נעשו ענייני הרבים ביום זה. יב. **הוא** תיקון הדרכים והרחובות להשוותם ולישרם. רמב"ם (פירוש המשניות ד"ה ומתקנין). ונראה מדבריו [שפירש 'דרכים' רחובות] שלא גרס 'ואת הרחובות' [כפי שהעירו במשניות וילנא]. ולגירסא שלפנינו פירש רבינו משולם (ד"ה ומתקנין, ד"ה ואת) ש'דרכים' הם הדרכים שבשדות ומחוץ לעיר, ו'רחובות' הם אלו שבעיר עצמה. יג. **משום** שבקיץ מצויים אנשים יחד יותר ואפשר שיהרוג אחד את חבירו בשוגג, תפארת ישראל (אות ד). ויש לתקן עבורם את הדרכים שיוכלו לנוס במהרה, שנאמר (דברים יט ג) 'תכין לך הדרך'. רמב"ם ומאירי (ד"ה ומתקנין). והמאירי (שם) הוסיף ופירט מה היו עושים בזה עוד, שבכלל זה תיקון הגשרים אם היה שם נהר, והרחבת הדרכים לרוחב שלשים ושתים אמות [כאמור בב"ב (ק:)], וכן לכתוב בכל מקום שיש שם פרשת דרכים 'מקלט', באותה ההולכת לעיר המקלט, כדי שיפנה הרוצח דרך שם. והוסיף שהיו בית דין עושים כל זאת, לפי שעליהם מוטלת עשייה זו. יד. **תוספות** הרא"ש (מו"ק ו. ד"ה ולמינהו). טו. **רש"י** במועד קטן (ו. ד"ה ואת) ופירוש תלמיד רשב"ש (ד"ה ואת), והוסיף שעושים כן כדי שיהיו מים מצויים לעולי רגלים לטהר עצמם. טז. **רמב"ם** (פירוש המשניות ד"ה ואמרס). ובריבב"ן (ד"ה ואת מקוות) פירש שעשו כן עתה לפי שהמעיינות מתמעטים בקיץ. יז. **בגמרא** להלן (ג.) יתבאר שהכוונה לענייני הציבור הנעשים על ידי בית דין, כגון דיני ממונות ודיני נפשות, פדיון ערכין וחרמים והקדשות, והשקאת סוטה, ושריפת פרה אדומה, ועריפת עגלה, ורציעת עבד עברי, וטהרת מצורע, עיי"ש ובביאורנו. וכן פירשו הרמב"ם (פירוש המשניות ד"ה לרכי) והמאירי (ד"ה ועושין) ועוד. יח. **היינו** במאכלים טהורים, שאינם רוצים לטמאם, לפי שהיו רגילים לאכול חוליהן בטהרה. [וראה גם גיטין (נג.) וברש"י (ד"ה לאסור)]. יט. **ולהלן** (ג.) דרשה הגמרא מפסוקים שיש לציין מקום שיש בו טומאת מת. כ. **רמב"ם** (בפירוש המשנה ד"ה ויוצאין). כא. **כדלהלן** במשנה הבאה (ג.). ומה שאמרו 'אף', היינו אף על פי שכבר הכריזו. רע"ב (ד"ה אף) ותוספות יום טוב (ד"ה ויוצאים). כב. **השקלים** שנאספו מכל ישראל היו ניתנים בלשכה [היינו חדר אחד מחדרי המקדש, ראה מאירי (להלן פ"ג מ"א ד"ה ולמנו)], ובאחד בניסן תרמו את הלשכה, היינו שנטלו משם שלש קופות מלאות שקלים, ומהם היו קונים את קרבנות הציבור החל מיום זה ואילך. ראה על כך להלן (פ"ג). מה שנקראת 'תרומה', לפי שמתפיסים בה את כל קדושת השקלים, והמותר [שהשתמשו בו לצרכים אחרים] אין בו מעילה, [בדומה לתרומה המתירה את הטבל]. רש"ס (ד"ה תרומת). כג. **כיוצא** בכך אמרו במגילה (כט:). ושם ביארו את הקדמת ההכרזה חודש ימים לפני התרומה, על פי הדין ששואלים ודורשים בהלכות הפסח שלשים יום קודם לפסח. ואמרו שם שלרבי שמעון בן גמליאל הסובר ששואלים ודורשים קודם המועד רק שבועיים, מה שמכריזים באחד באדר זהו לפי שהוא שבועיים קודם שיושבים שולחנות במדינה לקבל את השקלים (להלן ג:). וראה לעיל במשנה מה שהובא בהערה בשם רבינו משולם. ועוד אמרו במגילה (יג:), אמר ריש לקיש, גלוי וידוע לפני מי שאמר והיה העולם שעתיד המן לשקול שקלים על ישראל, לפיכך הקדים שקליהן לשקליו, והיינו דתנן באחד באדר משמיעין על השקלים, וראה במשנת אליהו (ד"ה באחד) שהאריך בזה. כד. **וכתב** הרש"ס (ד"ה כתחלתה) שתקנת בית דין שתהיה התרומה כתחילתה. אמנם בפני משה (ד"ה ר' טבי) משמע שנקט שאף לרבי שמואל בר רב יצחק דין תורה הוא. כה. **לדעת** רבי טבי דלהלן אין דברי רבי שמואל ברבי יצחק מספיקים, שאין ללמוד מהקמת המשכן שזמן התרומה לדורות הוא באחד בניסן ולא קודם לכן, שהרי בעת הקמת המשכן לא הוצרכו קודם לתרומה כלל כיון שלא קרבו עדיין קרבנות, וכן אין ללמוד שהתרומה היא באחד בניסן ולא לאחר מכן, שהלא אז לא היתה תרומה ישנה ולכן צריכים היו לתרום בו ביום דווקא. פני משה (ד"ה ר' טבי). כו. **נוסחת** הבבלי. כז. **הברייתא** מובאת להלן בשלימות. כח. **כפי** שדרשו בראש השנה (ז.). וראה שם שדרשו כעין הדרשה המבוארת כאן. ואמרו שם עוד, שאין זו אלא מצוה לכתחילה, ואינה מעכבת, שהקרבנות כשרים גם אם לא הובאו מהתרומה החדשה. כט. **גזירה** שוה היא אחת משלש עשרה מידות שהתורה נדרשת בהן, ועניינה הוא השוואת דיני תורה בין מקומות שיש בהן תיבות דומות. אין אדם דן גזירה שוה מעצמו, אלא לפי התיבות שנתקבלו לדרשה מסיני. ל. **לשיטת** הרש"ס שהובאה לעיל שלרבי שמואל בר רב יצחק זמן התרומה הוא מתקנת חכמים, ההלכה היא כרבי טבי שהוא מן התורה, משום שכן הובא גם בבבלי, כדלעיל בהערות. ראה ברש"ס (ד"ה ת"ל בחדשו נאמר). לא. **כנוסחת** הבבלי (אות ז). והרש"ס (ד"ה דלכן) גרס 'דלכן', ופירושו 'שאם לא כן', והיינו שאם לא יביא את הסיפא יקשה מה ששואלת הברייתא יכול וכו'. לב. **ממה** שנאמר 'עולת חודש' [כי כל הפסוק מיותר שהרי כבר נאמר בתחילת הפרשה (שם פסוק יא) 'ובראשי חדשיכם תקריבו עולה לה'', ולכן גם תיבות אלו באות לדרשה], למדנו שהעולה צריכה להיות של חידוש, היינו מתרומה חדשה. רש"ס (ד"ה יכול יהא). לג. **על** ידי שיעשו בית דין מהשקלים שתים עשרה ערימות, וכל חודש יתרום מערימה אחת [אמנם התרומה תהיה אחת בשנה, וכפי שהבנו עד עתה]. רש"ס (ד"ה יכול יהא). לד. **מכאן** ואילך הוא מה שהביא רבי טבי לעיל. לה. **גירסת** הגר"א (אות ג), וכן להלן. לו. **והיה** די לומר 'זאת עולת חודש בחודשו לשנה' [שלא הוצרך הפסוק בכדי ללמד שמקריבים קרבנות בראשי חדשים, שהרי כבר מבואר כן בתחילת הפרשה, שנאמר שם (שם פסוק יא) 'ובראשי

לָכֶם לְחָדְשֵׁי הַשָּׁנָה', ויש ללמוד זה מזה בגזירה שוה ולומר, **מָה 'לְחָדְשֵׁי' שֶׁנֶּאֱמַר לְהַלָּן אֵין מוֹנִין** את השנה **אֶלָּא מִנִּיסָן**, שהרי נאמר שם שניסן הוא ראש לחודשי השנה, **אַף 'לְחָדְשֵׁי' שֶׁנֶּאֱמַר כָּאן, אֵין מוֹנִין** את השנה **אֶלָּא מִנִּיסָן**, שממנו ואילך יש להביא את הקרבנות מתרומה חדשה[לז].

★

הגמרא מפרשת את לשון המשנה 'משמיעין על השקלים'. מבררת הגמרא: **מַהוּ מַשְׁמִיעִין.** משיבה הגמרא: **רַב הוּנָא אָמַר, מַכְרִיזִין**[לח]. ומה שהיו מכריזים על כך, אף שהיא מצוה המוטלת על כל אחד ואחד[לט], סמכו זאת על כך, **הֵיךְ מָה דְּאַתְּ אָמַר** - כמו שאתה קורא בפסוק (דברי הימים ב' כד ט) **'וַיִּתְּנוּ קוֹל בִּיהוּדָה וּבִירוּשָׁלַיִם** לְהָבִיא לַה' מַשְׂאַת מֹשֶׁה עֶבֶד הָאֱלֹהִים עַל יִשְׂרָאֵל בַּמִּדְבָּר'[מ], שהודיעו ביהודה ובירושלים שיביאו את הדורון שהטיל משה על ישראל במדבר להביא לה', והיינו מחצית השקל[מא], הרי שנהגו כן כבר מימות נביאים ראשונים[מב], ומוכח שצריך להכריז על הבאת השקלים ואין לסמוך על עם ישראל שיזכרו לעשות זאת[מג].

★

הגמרא מבארת אימתי משמיעים על השקלים בשנה מעוברת שיש בה שני אדרים: **תַּמָּן תְּנִינָן** - שנינו במשנה שם (מגילה ו:), **אֵין** חילוקי דינים **בֵּין אֲדָר הָרִאשׁוֹן לַאֲדָר הַשֵּׁנִי**[מד], שהם שוים בכל דיניהם[מה], **אֶלָּא** [-מלבד] בשני דברים אלו, **מִקְרָא מְגִילָּה וּמַתָּנוֹת לָאֶבְיוֹנִים**[מו], שעושים אותם רק באדר שני ולא באדר ראשון[מז]. אמר **רַבִּי סִימוֹן בְּשֵׁם רַבִּי יְהוֹשֻׁעַ בֶּן לֵוִי, אַף שִׁימוּעַ** [-הכרזת] **שְׁקָלִים וְכִלְאַיִם בֵּינֵיהֶם** - בין אדר הראשון לאדר השני, שמכריזים על השקלים ועל הכלאים רק באדר השני ולא באדר הראשון[מח].

(רבי חלבו ורב הונא רב בשם ר' חייא רבה הכל יוצאין בי"ד שהוא זמן קרייתה[ב])

הגמרא מוכיחה שאכן ההכרזה על השקלים והכלאים בשנה מעוברת, היא דווקא באדר השני: אָמַר רַבִּי יוֹסֵי, וְיָאוּת - ואכן נכון הדבר, שאין משמיעים על השקלים ועל הכלאים בשנה מעוברת אלא באדר השני, **כְּלוּם** - שהרי מדוע **אָמְרוּ שֶׁמַּשְׁמִיעִין עַל הַשְּׁקָלִים** באחד באדר, האם **לֹא כְּדֵי שֶׁיָּבִיאוּ יִשְׂרָאֵל אֶת שִׁקְלֵיהֶן בְּעוֹנָתָן** [-בזמנם] קודם ראש חדש ניסן, ועל כן הקדימו להכריז על כך חודש לפני כן, ומעתה ברור שאין להשמיע עליהם בשנה מעוברת באחד באדר הראשון, **שֶׁאִם אַתְּ** [-אתה] **אָמַר** להשמיע **בַּאֲדָר הָרִאשׁוֹן, עַד כְּדוֹן אִית בְּשַׁתָּא שִׁיתִּין יוֹמִין** - עדיין יש בשנה שישים יום, מאחד באדר הראשון ועד אחד בניסן, ואין להשמיע על השקלים זמן רב כל כך קודם תרומת הלשכה, שמא יתעצלו ולא יביאום מיד ולבסוף ישכחו להביא[מט].

ומאותו טעם גם לגבי כלאים אין להשמיע עליהם באחד באדר הראשון, **כְּלוּם** - שהרי מדוע **אָמְרוּ** שאחר ההשמעה **יוֹצְאִין** שלוחי בית דין בחמישה עשר באדר **אַף עַל הַכִּלְאַיִם**, ולא קודם לכן, האם **לֹא כְּדֵי שֶׁיִּהְיוּ הַצְּמָחִין** גדולים **וְנִיכָּרִין** וידעו מה מהם כלאים ומה אינו כלאים, ועל כן, **אִם אוֹמֵר אַתְּ** [-אתה] שיוצאים על כך כבר בחמישה עשר **בַּאֲדָר הָרִאשׁוֹן, עַד כְּדוֹן אִינּוּן דַּקִּיקִין** - הלא עדיין קטנים הם ואינם ניכרים. מפני טעמים אלו ברור שאין משמיעים על השקלים ועל הכלאים ואין יוצאים על הכלאים, אלא באדר השני ולא באדר הראשון.

★

הגמרא מבררת אימתי מכריזים על השקלים במקומות הרחוקים מירושלים: **רַבִּי חִזְקִיָּה שָׁאַל**, **מֵעַתָּה** שאתה אומר שמכריזים על השקלים חודש ימים קודם שתורמים את הלשכה כדי שתהיה שהות לישראל להביא את שקליהם בעונתם, הלא יש ללמוד מכאן שיהיו **בְּנֵי בָּבֶל** הרחוקים מירושלים, **מַשְׁמִיעִין עַל הַשְּׁקָלִים מֵרֹאשׁוֹ** [-מתחילתו] **שֶׁל (חודש)**[נא] **חוֹרֶף**, שהאם טעם ההכרזה באחד באדר הוא **לֹא כְּדֵי שֶׁיָּבִיאוּ יִשְׂרָאֵל שִׁקְלֵיהֶן בְּעוֹנָתָן וְתִיתָּרֵם תְּרוּמַת הַלִּשְׁכָּה מִן הַחֲדָשָׁה בִּזְמַנָּהּ בְּאֶחָד בְּנִיסָן**, בתמיה, וכיון שאכן זהו הטעם, על כן אצל בני בבל הגרים במרחק גדול, יש להכריז על השקלים עוד זמן רב קודם אחד באדר, כדי שיספיקו להביא את שקליהם בעונתם עד אחד בניסן[ג].

הגמרא דנה בדברי רבי חזקיה[נב]: **הֵתִיב** [-הקשה] **רַבִּי עוּלָּא קוֹמֵי** [-לפני] **רַבִּי מָנָא** על דברי רבי חזקיה, **וְהָא תְּנִינָן** - והלא שנינו במשנה להלן (ז:), **בִּשְׁלֹשָׁה פְּרָקִים** [-זמנים] **בַּשָּׁנָה תּוֹרְמִין אֶת הַלִּשְׁכָּה**[נג], **בִּפְרוֹס** - חמישה עשר יום לפני חג **הַפֶּסַח, בִּפְרוֹס הָעֲצֶרֶת** - חמישה עשר יום לפני חג השבועות[נד], **וּבִפְרוֹס הֶחָג** - חמישה עשר יום לפני חג הסוכות. **וְאָמַר לֵיהּ** רבי עולא לרבי מנא[נה], **לָאו נֵימַר** - האם אין הכוונה שתיקנו שלשה פרקים אלו עבור הקרובים והרחוקים, שעל **אִילֵּין דִּקְרִיבִין** - אלו הקרובים לירושלים שהם מספיקים להביא את שקליהם עד אחד בניסן, תורמים **בִּפְרוֹס הַפֶּסַח**, ועל **אִילֵּין דִּרְחוֹקִין** - אלו הרחוקים מירושלים שאינם מספיקים להביא את שקליהם עד אחר הפסח, תורמים **בִּפְרוֹס הָעֲצֶרֶת, וְאִילֵּין דִּרְחוֹקִין מִנְּהוֹן** - ואלו הרחוקים מהם, תורמים **בִּפְרוֹס הֶחָג**, ונמצא שאין צורך להקדים את ההכרזה אצלם לתחילת החורף, שהרי די שישלחו את שקליהם באדר, ואף שיגיעו שקליהם רק אחר התרומה שבאחד בניסן, יכללו בתרומה הבאה, ואלו שיאחרו עוד ויביאו אחר שבועות יכללו בתרומה השלישית. והרי זה שלא כדברי רבי חזקיה שאמר שאף הרחוקים צריכים להביא את השקלים בעונתם, כלומר באחד בניסן, ולכן משמיעים אצלם מתחילת החורף.

חדשיכם תקריבו עולה לה'"], והיינו למדים שבחדש אחד תורם לכל השנה כולה, אלא ש'לחדשי' מיותר ובא לדרשה. תקלין חדתין (ד"ה נאמר). **לז. סיכום** הדברים הוא, שמצינו שתי דעות מנין למדים שיש לתרום באחד בניסן: א. לדעת רבי שמואל ברבי יצחק למדים כן ממה שכך היה בהקמת המשכן [וראה בהערה לעיל שיש אומרים שהוא מדרבנן]. ב. בברייתא שהביא רבי טבי מבואר שלמדים זאת ממה שנאמר 'זאת עולת חודש בחודשו לחודשי השנה', ולמדים מהפסוק שיש להביא תרומה חדשה לקרבנות, והתיבה 'בחודשו' מלמדת שיש לתרום פעם אחת לחודשי השנה, והתיבה 'לחדשי' באה ללמוד מגזירה שוה שהתרומה היא לשנה שחודשיה מתחילים בניסן, ולכך יש לתרום באחד בניסן. **לח. כלשון** הפסוק (שמואל א' טו ד) 'וַיְשַׁמַּע שאול את העם', היינו שהכריז להם להתאסף. **לט. הגהות** הב"ח (אות ד) בשם הרא"ש (סי' א), שהפסוק לא בא לפרש את הלשון אלא למצוא מקור לעצם ההכרזה. **מ. מבואר** שם שעם עלות יואש למלכות, נתן דעתו לחדש את בית ה', אחר שעתליה [שמלכה לפניו] חיללה את בית ה', ונתן קול להביא את משאת משה למקדש. [וראה במפרשים שם (פסוק ו) שבכלל דבריו גם הבאת ערכין ושאר נדבות והקדשות]. **מא. שהרי** במלכים ב' (יב ה) נאמר על ענין זה שהכריזו על 'כסף עובר', והיינו מחצית השקל, שנאמר (שמות ל יג) 'כל העובר על הפקודים'. תקלין חדתין (ד"ה ויתנו). **מב. רש"ס** (ד"ה רב הונא). **מג. רא"ש** (מ"א). **מד. לדעת** הבבלי במגילה שם, הכוונה לארבעה עשר וחמישה עשר שבאדר ראשון ושני, אבל הגמרא להלן נוקטת שהכוונה גם לשאר הדינים שבחודש. תוספות יום טוב (מגילה פ"א מ"ד ד"ה אלא). **מה. כגון** לענין איסור הספד ותענית בארבעה עשר ובחמישה עשר באדר, שאיסור זה הוא בין באדר הראשון ובין באדר השני. ראה מגילה (ו:). **מו. וכן** סעודה ומשלוח מנות. ראה תוספות יום טוב (מגילה פ"א מ"ד) ותפארת ישראל (אות כח). **מז. [ראה** שם במגילה בטעם הדבר שקבעום בשני ולא בראשון]. ואם קיימם בראשון לא יצא ידי חובה, וצריך לחזור על כך בשני. תקלין חדתין (ד"ה אלא). **מח. ואם** הכריזו בראשון, חוזרים ומכריזים בשני. תקלין חדתין (ד"ה השמעת). וביאר בפירוש תלמיד רשב"ש (ד"ה אף שמיעת), שאין להקשות מדוע לא נזכר כן במשנה במגילה, משום שהמשנה שם עוסקת בחילוקי הדינים שבין האדרים בי"ד ובט"ו בחודש, ואילו כאן מדובר לענין א' בחודש. **מט. רבינו** משולם (ד"ה עד כדון) ותלמיד רשב"ש (ד"ה עד כדון). ומצאנו בכמה מקומות שחשו חכמים לצמצם בזמנם כדי שלא יקדים ושלא יאחר. תקלין חדתין (ד"ה אית). **נ. פירש** התקלין חדתין (ד"ה ר' חזקיה), ששאל לבני בית המדרש אם יסכימו לדבריו, אך לא שהסתפק בכך. וכתב שכן דרך הירושלמי בכמה מקומות. **נא. לגירסא** 'חודש', הכוונה שיקדימו להשמיע בתחילת חודש אדר הראשון. ראה פני משה (ד"ה ר' חזקיה). **נב. כן** הוא במאירי (ד"ה והמשנה) ובשאר מפרשים. וראה פירוש אחר ברש"ס (ד"ה ולא נימא), שהדברים מוסבים על דברי רבי טבי שתרומת הלשכה באחד בניסן נלמדת מפסוק והיא מן התורה [שעל כן קשה היאך תורמים גם בזמנים אחרים להועיל למאחרים לתרום, והלא פושעים הם באיחורם] ולהוכיח כשיטת רבי שמואל בר רבי יצחק שבשיטתו פירש הרש"ס שאין הקביעה לאחד בניסן אלא תקנת חכמים, ראה בהערה לעיל. **נג. על** הלשכה ותרומת הלשכה, ראה לעיל בהערה בתחילת הגמרא, ולהלן (ז:). בפירוש דברי המשנה שבשלשה פרקים בשנה תורמים את הלשכה, ראה להלן (ז:) שהארכנו בזה. **נד. וראה** להלן שם בהערה אודות זמן זה, אם הוא אכן חמישה עשר יום קודם שבועות. **נה. גם** אלו דברי רבי עולא. פני משה (ד"ה א"ל). ובקרבן העדה (ד"ה ה"ג א"כ) גרס 'אם כן'. ויש שהציעו לגרוס תחת 'א"ל' 'אם' [והכוונה האם לא נאמר וכו'] או 'אף', ראה בפירוש רבינו משולם (ד"ה והתנינן) ובפירוש תלמיד רשב"ש (ד"ה בני בבל). והמאירי (ד"ה והמשנה) העתיק את הירושלמי ללא תיבה זו כלל, אלא 'לא נימא' בלבד. **נו. אף** שהוקפה תיבה זו בש"ס, אין למוחקה.

אָמַר לֵיהּ רבי מנא לעולא, לעולם **כּוּלָּהּ** - כל התרומה **כְּאַחַת הִיא בָּאָה,** כלומר, לא כפי שאמרת שתרמו בפרוס הפסח משקלי הקרובים ובפרוס עצרת משקלי הרחוקים ובפרוס החג משקלי הרחוקים מאוד, אלא את הכל תרמו מאותם שקלים, ועל כן אף הרחוקים צריכים להביא את שקליהם עוד קודם התרומה הראשונה, וכדברי חזקיה שיש להשמיע על השקלים במקומות הרחוקים עוד מראשית החורף, כדי שיספיקו להביא את שקליהם עד אחד בניסן[א]. **וְלָמָּה אָמְרוּ** במשנה שתרמו **בִּשְׁלֹשָׁה פְּרָקִים, כְּדֵי לַעֲשׂוֹת פּוּמְבֵּי** [-פרסום] **לַדָּבָר** שכל ישראל יש להם חלק בקרבנות הציבור[ב], ולכן תרמו בזמנים אלו שבהם ישראל עולים לרגל[ג][א].

★

הגמרא מביאה דברי אגדה אודות תרומת ישראל למשכן ולשקלים. בראשונה מביאה הגמרא דברים אודות נדבת ישראל למשכן לעומת נדבתם לעגל, עם עוד עניינים דומים[ד]: **רַבִּי יְהוּדָה בַּר פָּזִי** אמר **בְּשֵׁם רַבִּי, הֵן** [-האם] **נִקְרָא** פסוקים אלו דלהלן, **וְלֹא נִבָּעֵת** - ולא תאחזנו רעדה ופחד, בראותנו גודל כוחו של היצר הרע:

א. כאשר היו צריכים להתנדב **לְטוֹבָה,** היינו למשכן, נאמר (שמות לה כב) **'וַיָּבֹאוּ הָאֲנָשִׁים עַל הַנָּשִׁים כֹּל נְדִיב לֵב** הֵבִיאוּ חָח וָנֶזֶם וְטַבַּעַת וְכוּמָז כָּל כְּלִי זָהָב וְכָל אִישׁ אֲשֶׁר הֵנִיף תְּנוּפַת זָהָב לַה'', והיינו שרק נדיבי לב התנדבו ולא כל העם. ואילו כאשר היו צריכים להתנדב **לְרָעָה,** לחטא העגל, נאמר (שם לב ג) **'וַיִּתְפָּרְקוּ כָּל הָעָם וגו'** אֶת נִזְמֵי הַזָּהָב אֲשֶׁר בְּאָזְנֵיהֶם וַיָּבִיאוּ אֶל אַהֲרֹן', שכל העם התנדבו, אף אלו שאינם נדיבי לב.

ב. כאשר היו צריכים להתאסף **לְטוֹבָה,** לקבלת התורה, נאמר (שם יט יז) **'וַיּוֹצֵא מֹשֶׁה אֶת הָעָם** לִקְרַאת הָאֱלֹהִים מִן הַמַּחֲנֶה וַיִּתְיַצְּבוּ בְּתַחְתִּית הָהָר', שלא באו מעצמם עד שהוציאם. ואילו כאשר היו צריכים לבוא להתאסף **לְרָעָה,** לשילוח המרגלים לראות אם טובה הארץ אשר ה' נותן להם, נאמר (דברים א כב) **'וַתִּקְרְבוּן אֵלַי כֻּלְּכֶם** וַתֹּאמְרוּ נִשְׁלְחָה אֲנָשִׁים לְפָנֵינוּ וְיַחְפְּרוּ לָנוּ אֶת הָאָרֶץ וְיָשִׁבוּ אֹתָנוּ דָּבָר אֶת הַדֶּרֶךְ אֲשֶׁר נַעֲלֶה בָּהּ וְאֵת הֶעָרִים אֲשֶׁר נָבֹא אֲלֵיהֶן', שמאליהם באו ולא היו צריכים לאוספם.

ג. כאשר היו צריכים להתעורר **לְטוֹבָה,** היינו כששוררו לפני ה' את שירת הים, נאמר (שמות טו א) **'אָז יָשִׁיר מֹשֶׁה וּבְנֵי יִשְׂרָאֵל** אֶת הַשִּׁירָה הַזֹּאת לַה' וַיֹּאמְרוּ לֵאמֹר', שמשה פתח בשירה ורק אחריו נתעוררו בני ישראל לשיר ה'. ואילו כאשר היו צריכים להתעורר **לְרָעָה,** נאמר (במדבר יד א) **'וַתִּשָּׂא כָּל הָעֵדָה וגו'** וַיִּתְּנוּ אֶת קוֹלָם וַיִּבְכּוּ הָעָם בַּלַּיְלָה הַהוּא', שמעצמם היו כולם בוכים ומתאוננים שאינם רוצים לעלות לארץ ישראל.

דבר נוסף מענין זה: אָמַר רַבִּי חִיָּיא בַּר אַבָּא, נאמר (צפניה ג ז) 'אָמַרְתִּי אַךְ תִּירְאִי אוֹתִי תִּקְחִי מוּסָר וְלֹא יִכָּרֵת מְעוֹנָהּ כֹּל אֲשֶׁר פָּקַדְתִּי עָלֶיהָ **אָכֵן הִשְׁכִּימוּ הִשְׁחִיתוּ** כֹּל עֲלִילוֹתָם'[ה], **וּבא הנביא צפניה להוכיחם כעין האמור לעיל' שֶׁכָּל** הַשְּׁחָתָה שֶׁהָיוּ עוֹשִׂין, **בְּהַשְׁכָּמָה הָיוּ עוֹשִׂין אוֹתָהּ**[ו], ולעומת זאת בעשיית מצוות, נאמר (פסחים ד. ועוד) 'זריזין מקדימין למצוות', שרק הזריזים משכימים ולא שאר אנשים[ח].

דברים אודות נתינות ישראל לעגל ולמשכן: אָמַר רַבִּי אַבָּא בַּר אַחָא, אֵין אַתְּ יָכוֹל לַעֲמֹד עַל אוֹפְיָא [-מנהגה] **שֶׁל אֻמָּה זוֹ, נִתְבָּעִין לָעֵגֶל וְנוֹתְנִין, נִתְבָּעִין לַמִּשְׁכָּן וְנוֹתְנִין,** והיינו שיש בהם הן נטייה לצד הטוב והן נטייה לצד הרע.

ברייתא חולקת: תָּנָא [-שנה] **רַבִּי יוֹסֵי בַּר חֲנִינָא הָדָא מַתְנִיתָא** - ברייתא זו, נאמר (שמות כה יז) **'וְעָשִׂיתָ כַפֹּרֶת זָהָב טָהוֹר',** וזהו המקרא הראשון במעשה המשכן שנאמר בו 'זהב' ובא יחד עם 'כפורת' הרומז על לשון כפרה[ט], לומר **שֶׁיָּבֹא זָהָב שֶׁל כַּפּוֹרֶת וִיכַפֵּר עַל זָהָב שֶׁל עֵגֶל.** נמצא שלא נתנו ישראל למשכן' משום שהם נתבעים לכל דבר ונותנים, אלא משום שחפצו שיהא להם המשכן לכפרה על שנתנו זהב לעגל.

★

הגמרא מפרשת את הפסוקים בפרשת תרומה ובפרשת כי תשא אודות התרומות[יא] **שנתנו בני ישראל למשכן: רַבִּי חַגַּי** אמר **בְּשֵׁם רַבִּי שְׁמוּאֵל בַּר נַחְמָן, שָׁלֹשׁ תְּרוּמוֹת נֶאֶמְרוּ בְּפָרָשָׁה זֹאת**[יב], היא פרשת 'ויקחו לי תרומה'[יג], לרמוז על שלש תרומות שנתנו ישראל, ואלו הן: א. **תְּרוּמַת אֲדָנִים** - תרומה לעשיית אדני המשכן ואדני הפרוכת[יד]. ב. **וּתְרוּמַת שְׁקָלִים** - מחצית השקל [לקרבנות ציבור][טו]. ג. **וּתְרוּמַת הַמִּשְׁכָּן** - תרומה לבניית המשכן[טז]. כיצד, **'דַּבֵּר אֶל בְּנֵי יִשְׂרָאֵל וְיִקְחוּ לִי תְּרוּמָה' וְגו'** (שמות כה ב), **זוֹ תְּרוּמַת אֲדָנִים**[יז]. **'מֵאֵת כָּל אִישׁ אֲשֶׁר יִדְּבֶנּוּ לִבּוֹ תִּקְחוּ אֶת תְּרוּמָתִי'** (שם), **זוֹ תְּרוּמַת שְׁקָלִים**[יח]. **'וְזֹאת הַתְּרוּמָה אֲשֶׁר תִּקְחוּ מֵאִתָּם** זָהָב וָכֶסֶף וּנְחֹשֶׁת' וגו' (שם פסוק ג), **זוֹ תְּרוּמַת הַמִּשְׁכָּן**[יט]. ומה היה דינן של תרומות אלו, **תְּרוּמַת הַמִּשְׁכָּן** ניתנה **לַמִּשְׁכָּן, וּמַה שֶּׁיִּרְצוּ (יעשו) [יָבִיאוּ**[כ]**],** מכל מין שירצו וכמה שירצו, זהב וכסף[כא] ונחושת ותכלת וארגמן וכו'. **תְּרוּמַת שְׁקָלִים** - מחצית השקל, ניתנה **לְקָרְבָּן** מקרבנות הציבור, ואף בה **מַה שֶּׁיִּרְצוּ (יעשו) [יָבִיאוּ],** היינו מהמטבע שיהיה באותו דור[כב], **(כדי שיהא) [אֲבָל] יַד כּוּלָּן שָׁוָה** בתרומה זו, ששיעור נתינתה הוא מחצית השקל או מחצית אותו מטבע לכל אחד ואחד, וכפי שנאמר שנאמר (שם ל טו) 'העשיר לא ירבה והדל לא ימעיט ממחצית השקל'[כג]. **תְּרוּמַת אֲדָנִים** ניתנה **לָאֲדָנִים,** ובה נתקיים מה שנאמר (שם) **'הֶעָשִׁיר לֹא יַרְבֶּה וְהַדַּל לֹא יַמְעִיט'** כמשמעות הכתוב שלא להוסיף כלל[כד], כי ניתנה פעם אחת בימי משה, ובאותה עת היו שקלים בלבד, ונתנו כולם מחצית השקל ולא שום מטבע אחרת[כה]. שבה אין לומר 'מה שירצו יביאו'[ב].

אָמַר רַבִּי אָבוּן, אַף בְּפָרָשָׁה הַזֹּאת, פרשת 'כי תשא את ראש בני ישראל'[כו], **נֶאֱמַר בָּהּ שָׁלֹשׁ תְּרוּמוֹת,** שנאמר (שמות ל יג-טו) 'זֶה יִתְּנוּ, כָּל הָעֹבֵר עַל הַפְּקֻדִים, מַחֲצִית הַשֶּׁקֶל בְּשֶׁקֶל הַקֹּדֶשׁ, עֶשְׂרִים גֵּרָה הַשֶּׁקֶל, **מַחֲצִית הַשֶּׁקֶל**

א. **מתחילה** סבר עולא שמשום שאין תורמים על העתיד לגבות (ראה לעיל ע"א בהערה), על כן תורמים שלש פעמים, ועל ידי כך יהיה לרחוקים חלק בקרבנות. מסקנת הגמרא עתה היא כדעת רבי חזקיה, שאדרבה, מפני טעם זה עצמו צריכים כולם להביא את שקליהם קודם לאחד בניסן, ואין מועיל מה שתרמו שלש פעמים, משום שיש צורך שלכל ישראל יהיה חלק בכל קרבנות השנה ולא רק בחלק מהם. תקלין חדתין (ד"ה כולה, לעיל ע"א ד"ה הלין).

ב. **ראה** להלן (ט.) שתרמו לשם כל ישראל.

ג. **ונעשה** זאת על ידי שתרמו כל תרומה לשם כל ישראל. תקלין חדתין (ד"ה כדי). ורבינו משולם (ד"ה כדי) פירש שרצו להודיע שהכהנים עסוקים בצרכי ציבור, ולא יאמרו שבחינם שוקלים את שקליהם [וכנראה על ידי ריבוי התרומות ניכר לציבור ענין זה של ריבוי הקרבנות והצורך בשקלים מרובים].

ד. **והרש"ס** (ד"ה ר' יהודה) ביאר את שייכות העניינים, שענין הפומבי הנ"ל נעשה כדי לזרז בהבאת השקלים שלא יתרשלו בכך, ועל כן הביאה הגמרא את ענין התרשלות ישראל בהבאת תרומת המשכן.

ה. **חשבתי** [אומר הקב"ה] כי על ידי אבדן הגויים באמת עתה תיראו מפני, ומהגמול הבא עליהם תקחו מוסר, ואז לא יהיה נכרת מעונו של הקב"ה זהו בית המקדש, וכן לא יכרת ממנה כל הטובה אשר פקדתי עליה, אכן, באמת לא כן עשו, כי עוד השכימו בזריזות רב, ועוד השחיתו כל מעלליהם יותר ממה שעשו מאז. מצודת דוד.

ו. **קרבן** העדה (ד"ה אכן). ולגירסת הרש"ס (ד"ה ועוד) נאמר במפורש שהדברים באים כהמשך לאמור לעיל, 'אמר רבי חייא בר אבא ועוד כאן השכימו' וכו'.

ז. **כאשר** כן הוא בעגל שנאמר (שמות לב ו) 'וישכימו ממחרת וגו' ויקומו לצחק'. קרבן העדה (ד"ה אכן).

ח. **תקלין** חדתין (ד"ה אכן). והקרבן העדה (ד"ה אכן) פירש שההיפך הוא מה שנאמר בהבאת הנדבה במשכן (שמות לו ג) 'ויקחו מלפני משה את כל התרומה אשר הביאו בני ישראל למלאכת עבודת הקודש לעשות אותה והם הביאו אליו עוד נדבה בבוקר בבוקר', שהביאוה בבוקר אך לא בהשכמה. וראה בפירוש רבינו משולם שגרס ופירש באופן אחר מתחילת דברי רבי יהודה בר פזי ועד כאן.

ט. **פני** משה (ד"ה תני).

י. **הן** נתינת הזהב והן שאר נתינות שנתנו למשכן. תקלין חדתין (ד"ה יבוא).

יא. **יש** לשים לב שהלשון 'תרומה' משמשת לשתי משמעויות, 'תרומת הלשכה' היא מה שהרימו ותרמו מתוך השקלים שהביאו בני ישראל, ואילו כאן 'תרומת השקלים' [וכן שאר התרומות] הכוונה לנדבה עצמה שהביאו בני ישראל, והיינו שכאן הוא לשון הַפְרָשָׁה, שהפרישו מממונם נדבה לה', ראה גם רש"י (שמות כה ב), והובא כאן ברש"ס (ד"ה תרומת - השני).

יב. **אין** הכוונה ל'פרשה' במשמעות השגורה של 'פרשת השבוע', אלא ל'פרשה' במשמעותה בפי חז"ל, והיינו פסוק או קבוצת פסוקים הנמצאים בספר התורה ובחומשים כשהפסק לפניהם ולאחריהם [בספר תורה ההפסק נעשה על ידי ריוח, ובחומשים על ידי האותיות פ' וס'].

יג. **הכוונה** לפרשה הראשונה שבפרשת תרומה (שמות כה א-ט), וכך נאמר בה: וידבר ה' אל משה לאמר. דבר אל בני ישראל ויקחו לי תרומה, מאת כל איש אשר ידבנו לבו תקחו את תרומתי. וזאת התרומה אשר תקחו מאתם, זהב וכסף ונחשת. ותכלת וארגמן ותולעת שני ושש ועזים. ועורות אילים מאדמים ועורות תחשים ועצי שיטים. שמן למאור בשמים לשמן המשחה ולקטורת הסמים. אבני שהם ואבני מילואים לאפוד ולחושן. ועשו לי מקדש ושכנתי בתוכם. ככל אשר אני מראה אותך את תבנית המשכן ואת תבנית כל כליו וכן תעשו.

יד. **האדנים** היו בסיס וכַן לקרשים שהיו במשכן, שהיו בתחתיות הקרשים ידות שנכנסו לחריצים שבתוך האדנים. מאחר שהיו למשכן ארבעים ושמונה קרשים, ולכל קרש שני אדנים, היו תשעים וששה אדנים. כמו כן היו ארבעה אדנים לארבעת עמודי הפרוכת. בסך הכל היו מאה אדנים. תרומה זו ניתנה בתחילת נדבת המשכן. רש"י (שמות ל טו).

טו. **תרומה** זו ניתנה במנין שמנו את ישראל בתחילת חומש במדבר (במדבר א א-ג), בשנה השנית לצאת בני ישראל מארץ מצרים, בחודש השני. רש"י (שמות ל טו, במדבר א ג).

טז. **תרומה** זו ניתנה בתחילת נדבת המשכן.

יז. **שהרי** אין לפרש פסוק זה אלא בתרומת אדנים, אחר ששני הפסוקים דלהלן מתפרשים בהכרח לשתי התרומות האחרות [כפי שיתבאר שם]. תקלין חדתין (ד"ה חלם).

יח. **מאחר** שרק כאן נאמר 'תרומתי', על כרחך שהכוונה לתרומת שקלים ההולכת לקרבנות הקרבים לגבוה. תקלין חדתין (ד"ה תקמו).

יט. **שרק** בה נתנו מכל מין שרצו. תקלין חדתין (ד"ה חלם).

כ. **שהעשיה** לא היתה לפי רצונם, אלא רק ההבאה. על פי הגהות הגר"א (אות א), וכן שאר התיקונים להלן. [ויש שיישבו את הגירסא שהיא על פי לשון הפסוק (שמות לו ו) 'איש או אשה אל **יעשו** עוד למלאכת הקודש, ויכלא העם מהביא'].

כא. **ואמנם** בכסף שניתן למלאכת המשכן היו הכל שוים, כי מה שהוצרכו למשכן בא מתרומת האדנים, כדלהלן, ובה נתן כל אחד מחצית השקל לא פחות ולא יותר, אך עדיין הביאו כסף נוסף איש כנדבת לבו, והשתמשו בו לכלי שרת. רש"י (שמות כה ג) ושפתי חכמים (אות ז).

כב. **כאמור** במשנה להלן (ו.) שהיו מביאים דרכונים וסלעים וטבעים. שכשהיו צריכים הרבה כסף לקרבנות היו נותנים דרכונות שהיא מטבע של זהב [שיש כח ביד חכמים להוסיף על מחצית השקל, אם כולם יתנו בשוה, ובלבד שלא יפחיתו משיעור התורה], וכשהתבטלה אותה מטבע שקלו סלעים שהם כפל ממחצית השקל, וכשהתבטלה גם אותה מטבע חזרו לשקול טבעין שהיא מחצית השקל. תקלין חדתין (ד"ה העשיר, ושם בביאורו למשנה).

כג. **ראה** להלן (ו.) מה שהובא בזה.

כד. **שאף** שהפסוק מוסב גם על תרומת שקלים, מכל מקום כיון שתרומת שקלים נוהגת לדורות ובה אפשר להוסיף, וכאמור, הרי שרק בתרומת אדנים שהיתה פעם אחת ובימי משה, נתקיים הפסוק כמאמרו, ורק בה אין שייך לומר 'מה שירצו יביאו'. תקלין חדתין (ד"ה העשיר).

כה. **כפי** שנאמר בפרשת פקודי (שמות לח כה-כח) שהיה שיעור מחצית השקל לכל ישראל סך מאה כיכר ואלף ושבע מאות ושבעים וחמישה שקל [כיון שהיו ישראל שש מאות אלף ושלשת אלפים וחמש מאות וחמישים, ושיעור מחצית השקל לכולם הוא שלש מאות אלף שקלים, שהוא מאה כיכר, ועוד אלף ושבע מאות ושבעים וחמישה שקלים], ובמאת הכיכר עשו את אדני המשכן ואדני הפרוכת שמניינם מאה, וכאמור לעיל, ובאלף ושבע מאות ושבעים וחמש שקל עשו ווים לעמודים. הרי שהנתינה היתה מחצית השקל בדיוק. תקלין חדתין (ד"ה העשיר).

כו. **הכוונה** לפרשה הראשונה שבפרשת כי תשא (שמות ל יא-טז): וידבר ה' אל משה לאמר. כי תשא את ראש בני ישראל לפקודיהם, ונתנו איש כופר נפשו לה' בפקוד אתם, ולא יהיה בהם נגף בפקוד אותם. זה יתנו, כל העובר על הפקודים, מחצית השקל בשקל הקודש, עשרים גרה השקל, מחצית השקל תרומה לה'. כל העובר על הפקודים מבן עשרים שנה ומעלה, יתן תרומת ה'. העשיר לא ירבה והדל לא ימעיט ממחצית השקל, לתת את תרומת ה' לכפר

תְּרוּמָה לַה'. כֹּל הָעֹבֵר עַל הַפְּקֻדִים מִבֶּן עֶשְׂרִים שָׁנָה וָמָעְלָה, יִתֵּן תְּרוּמַת ה'. הֶעָשִׁיר לֹא יַרְבֶּה וְהַדַּל לֹא יַמְעִיט מִמַּחֲצִית הַשָּׁקֶל, לָתֵת אֶת תְּרוּמַת ה' לְכַפֵּר עַל נַפְשֹׁתֵיכֶם'. כפלה התורה את ענין נתינת התרומה שלש פעמים, לרמוז על שלש התרומות האמורות, תרומת האדנים, תרומת השקלים, ותרומת המשכן[כז].

★

שנינו במשנה: **בַּחֲמִשָּׁה עָשָׂר בּוֹ** - באדר, **קוֹרִין אֶת הַמְּגִילָּה בִּכְרַכִּים** - בערים המוקפות חומה מימות יהושע בן נון. **הגמרא דנה בדברי אמוראים מהאמור במשנה: לֹא כֵן** - האם לא כך **אָמַר רַבִּי חֶלְבּוֹ** וכן אמר[כח] **רַב הוּנָא**, ואמרו זאת בשם **רַב בְּשֵׁם רַבִּי חִיָּיא רַבָּה** [-הגדול], **הַכֹּל** - גם בני הכרכים **יוֹצְאִין** ידי חובת מקרא מגילה **בְּאַרְבָּעָה עָשָׂר** באדר, **שֶׁהוּא זְמַן קְרִיאָתָהּ** לכל. וקשה על דבריהם, שבמשנה נאמר שקוראים את המגילה בחמישה עשר בו, וממה שלא אמרה המשנה שקוראים את המגילה בארבעה עשר באדר שהכל יוצאים בו, משמע שבני הכרכים אינם יוצאים אלא בקריאתה בחמישה עשר באדר[כט], ושלא כדברי רבי חלבו.

מתרצת הגמרא: (א"ל[ל]) לֹא בָּא המשנה שאמרה שקוראים את המגילה בחמישה עשר לומר שאינה נקראת אלא בו ולא בארבעה עשר, **אֶלָּא** באה **לְלַמֶּדְךָ שֶׁכָּל הַמִּצְוֹת** הנזכרות יחד עם קריאת המגילה שהן המצוות **הַנּוֹהֲגוֹת בַּאֲדָר שֵׁנִי**, כגון מה שמשמיעים על השקלים ועל הכלאים, מצוות אלו **אֵינָן נוֹהֲגוֹת בַּאֲדָר רִאשׁוֹן**, שלכך שנתה המשנה את קריאת המגילה עמן, ללמדך שכשם שקריאת המגילה אינה אלא באדר השני, ואם קראוה בראשון ונתעברה חוזרים וקוראים אותה בשני, כאמור במשנה במגילה (ו:), כך גם שאר המצוות אינן נוהגות בראשון[לא].

הגמרא מביאה דברי אמוראים המפרשים את דברי רבי חלבו ודנים בדבריו: רַבִּי יוֹסָה וְרַבִּי אַחָא הֲווֹן יָתְבִין - היו יושבים, **אָמַר רַבִּי יוֹסָה לְרַבִּי אַחָא, לֹא מִסְתַּבְּרָא** שדיבר רבי חלבו **(אלא[לב]) לְשֶׁעָבַר**, והיינו שבא לומר שאם כבר עבר חמישה עשר באדר ולא קרא בו אלא קרא רק בארבעה עשר, שיצא ידי חובה, שהרי מה שהיה היה, וכבר אינו יכול לתקן זאת ולקרוא בחמשה עשר, **(אבל לבא) [אֶלָּא** רבי חלבו בא ללמד שגם **לְהַבָּא** - אם כבר קרא בארבעה עשר ועתה יום חמשה עשר לפניו], **לֹא** צריך לקרות בו אחר שכבר קרא בארבעה עשר. **ממשיך רבי יוסה ומקשה: וְהָא תָּנֵי** - והלא שנינו בברייתא, **מָקוֹם שֶׁנָּהֲגוּ לִקְרוֹתָהּ שְׁנֵי יָמִים**, בארבעה עשר ובחמישה עשר, מפני הספק שמא אותו מקום הוא כרך וזמנו בחמישה עשר ושמא אינו כרך וזמנו בארבעה עשר, **קוֹרִין אוֹתָהּ שְׁנֵי יָמִים**, ואין אומרים שכיון שהכל יוצאים בארבעה עשר על כן יקראוה בארבעה עשר ויצאו ידי חובה ממה נפשך, ולא יצטרכו לקרותה בחמישה עשר, לפי שאם המקום הוא כרך עליהם לקרותה לכתחילה בחמישה עשר, ולכך קוראים גם ביום זה, והרי זה שלא כפי דעת רבי חלבו שבני כרכים יוצאים ידי חובה בארבעה עשר אף לכתחילה.

אָמַר לֵיהּ רבי אחא לרבי יוסה, **אוּף אֲנָא סָבַר כֵּן** - גם אני סובר כך, שרבי חלבו אמר את דבריו להבא, שאף לכתחילה אינו צריך לקרוא בחמישה עשר, ומכל מקום אין להקשות על כך מן הברייתא. אולם רבי אחא לא ביאר מדוע לא קשה מהברייתא לרבי חלבו.

הגמרא מפרשת מדוע אין להקשות מן הברייתא: אָמַר רַבִּי מָנָא, וְיָאוּת - ונכון הדבר, שלא קשה מהברייתא לרבי חלבו, משום **שֶׁאִילּוּ (משקרייא בארבעה עשר חוזר וקרייא בחמשה עשר שמא אין שומעין לו) [בֶּן חֲמִשָּׁה עָשָׂר[לג] שֶׁקָּרְיָיא** [-שקראה] **בְּאַרְבָּעָה עָשָׂר וְלֹא קָרְיָיא** [-קראה] **בַּחֲמִשָּׁה עָשָׂר, שֶׁמָּא שׁוֹמְעִין לוֹ]** שלא יצטרך לקרותה שוב כי כבר יצא ידי חובתה בארבעה עשר, הלא **אִם אַתְּ אוֹמֵר כֵּן נִמְצֵאתָ עוֹקֵר זְמַן כְּרַכִּים בְּיָדֶךָ**, אלא בהכרח שרק אם עשה כן באקראי יוצא בקריאת ארבעה עשר, שבזה אין נעקר זמן כרכים. ועל כן, במקום שהוא ספק עיר ספק כרך, אין אומרים שלעולם יקראוה בארבעה עשר, שעל ידי כך יעקר מהם זמן כרכים, וקוראים בה מספק בשני הימים[לד].

★

הגמרא מביאה ברייתא אודות דיני שנה מעוברת לענין מצוות חודש אדר: תָּנֵי - שנינו בברייתא, **רַבָּן שִׁמְעוֹן בֶּן גַּמְלִיאֵל אוֹמֵר**, בשנה מעוברת שיש בה שני אדרים, **מִצְוֹת הַנּוֹהֲגוֹת בַּאֲדָר שֵׁנִי**, כגון מקרא מגילה ומתנות לאביונים, **אֵינָן נוֹהֲגוֹת בְּאדר הָרִאשׁוֹן, חוּץ מֵהֶסְפֵּד וְתַעֲנִית שֶׁהֵן שָׁוִין בָּזֶה וּבָזֶה**, שאין מספידים ומתענים בארבעה עשר ובחמישה עשר לחודש, לא באדר ראשון ולא באדר שני.

פסק הלכה: אמר **רַבִּי בָּא** בשם **רַבִּי יִרְמְיָה בְּשֵׁם רַב**, וכן אמר **רַבִּי סִימוֹן בְּשֵׁם רַבִּי יְהוֹשֻׁעַ בֶּן לֵוִי, הֲלָכָה כְּרַבָּן שִׁמְעוֹן בֶּן גַּמְלִיאֵל** שמצוות הנוהגות באדר שני אינן נוהגות באדר ראשון.

רַב הוּנָא רַבָּה דְּצִפּוֹרִין - רב הונא הגדול מציפורין, **אָמַר, הִנְהִיג רַבִּי חֲנִינָא בְּצִיפּוֹרִין כְּהָדָא** - כדברים אלו **דְּרַבָּן שִׁמְעוֹן בֶּן גַּמְלִיאֵל. הגמרא מדייקת את לשון רב הונא. אומרת הגמרא: לֹא אָמַר** רבי חנינא כן כהוראה, **אֶלָּא** רק **הִנְהִיג** - שמי שבא לשואלו כיצד לנהוג הורה לו כדעת רבן שמעון בן גמליאל, **(אבל[לד]) הָא לַהֲלָכָה לֹא** - לא דרש ברבים שההלכה היא כרבן שמעון בן גמליאל[לה].

הגמרא מפרשת שבצד מחלוקת זו אם מצוות הפורים נוהגות באדר ראשון, מצינו מחלוקת אחרת כיצד נכתב זמן השטרות בשני אדריה של השנה המעוברת: אֲבָל לְעִנְיַן הזמן הנכתב **בִּשְׁטָרוֹת**, כאשר חפצים לכתוב בשטר תאריך בחודש אדר, **כּוֹתְבִין** לגבי **אֲדָר רִאשׁוֹן** שהוא 'אדר **רִאשׁוֹן**' במפורש, **וְלִגְבֵי אֲדָר שֵׁנִי** כותבים 'אדר' **סְתָם**. כן היא דעת רבי מאיר. **רַבִּי יְהוּדָה אוֹמֵר**, לגבי **אֲדָר רִאשׁוֹן**

על נפשותיכם. ולקחת את כסף הכיפורים מאת בני ישראל ונתת אותו על עבודת אהל מועד, והיה לבני ישראל לזכרון לפני ה' לכפר על נפשותיכם. כז. **וכתב** בתקלין חדתין (ד"ה מתלים) שאמנם ודאי שהפרשה עוסקת כולה בתרומת שקלים לקרבנות, ועל כן נאמר בה 'לכפר על נפשותיכם', מכל מקום נרמזו בה גם שאר התרומות באופן זה, מה שנאמר 'זה יתנו כל העובר על הפקודים מחצית השקל' וגו', עוסק בתרומת שקלים שהיא מחצית השקל לדורות [ראה שם שפירש שכמה דינים במצות מחצית השקל נלמדים מפסוק זה], ומה שנאמר 'העשיר לא ירבה והדל לא ימעיט ממחצית השקל' וגו', עוסק בתרומת אדנים שבה נתנו הכל מחצית השקל בדיוק [לעומת תרומת שקלים שיש והיא ניתנת ביותר ממחצית השקל, כפי שנתפרש בהערה לעיל] וכפי החשבון שנאמר בפרשת פקודי, ומה שנאמר 'כל העובר על הפקודים וגו' יתן תרומת ה'', שאין מוזכרת שם מחצית השקל כלל, רומז לתרומת המשכן. ראה בפני משה (ד"ה אף) [ובדבריו במראה הפנים] שפירש את דברי הגמרא כאן כקושיא על רבי חגי.להלן טבלה לסיכום התרומות, מקורן וההבדלים ביניהן:

כח. **לעיל** (ע"א) [לגורסים זאת שם] הגירסא היא 'רבי חלבו ורב הונא'. כט. **וסידרה** זאת המשנה יחד עם שאר הדברים הנעשים בחמישה עשר באדר, לומר מה הם נעשים דווקא בחמישה עשר באדר, אף קריאת בני הכרכים כן. תקלין חדתין (ד"ה הכל). ל. **אין** לומר שהכוונה 'אמר ליה', שהלא לא הוזכר שם המקשה, ולמי נאמרו דברים אלו. ואכן הוקפה התיבה 'א"ל' בסוגריים. אמנם בתקלין חדתין (ד"ה א"ל) גרס זאת. וברש"ס הגירסא 'אמר לך', היינו שרבי חלבו יכול לתרץ כדלהלן. לא. **על** פי תקלין חדתין (ד"ה א"ל). וראה בקרבן העדה (ד"ה לא) ובפני משה (ד"ה לא) שביארו את דברי הגמרא באופנים אחרים. לב. **על** פי הגהות הגר"א (אות ב) ותקלין חדתין. וכן ההגהות להלן. לג. **על** פי הגהות הגר"א (אות ג), וכן להלן. לד. **נמחק** בגירסת הגמרא. לה. **והטעם** שלא דרש כך ברבים הוא, שמכיון שחכמים חולקים עליו לענין קריאת המגילה, לא מלאו לבו לפסוק כך ברבים. רש"ס (ד"ה לענין).בבבלי (מגילה ו:) נפסק במפורש כדעת רבן שמעון בן גמליאל.

כותבים בו את הזמן אדר **סְתָם**, היינו שכותבים רק שנעשה ב'אדר', ואילו שטר הנעשה **בַּאֲדָר שֵׁנִי** כותבים בו שנעשה באדר **תִּנְיָין** [-שני].

★

[תַּמָּן[א] **תְּנִינָן** - שנינו במשנה שם, במסכת מועד קטן (ב.), **מַשְׁקִין** בחול המועד את **בֵּית הַשְּׁלָחִין** - שדה הצמאה למים ואינה מסתפקת במי גשמים[ב], וכו', ו]**מְתַקְּנִין אֶת הַדְּרָכִים וְאֶת הָרְחוֹבוֹת וְאֶת מִקְווֹת** [-מקוואות] **הַמַּיִם**[ג], **וְעוֹשִׂין כָּל צָרְכֵי הָרַבִּים**[ד].

הגמרא מפרשת מה הם צרכי הרבים: **אֵלּוּ**[ה] **הֵן צָרְכֵי הָרַבִּים** הנעשים בחול המועד, בית דין **דָּנִין דִּינֵי מָמוֹנוֹת**[ו] **וְדִינֵי נְפָשׁוֹת**[ז], וכן דנים בית דין **דִּינֵי מַכּוֹת**[ח], **וּפוֹדִין**[ט] [-וגובים] **עֲרָכִין**[י] **וַחֲרָמִים**[יא] מאלו שנתחייבו בהם[יב], **וּפוֹדִים הֶקְדֵּישׁוֹת**[יג], **וּמַשְׁקִין אֶת הַסּוֹטָה**[יד], **וְשׂוֹרְפִין אֶת הַפָּרָה** האדומה[טו], **וְעוֹרְפִין עֶגְלָה עֲרוּפָה**[טז], **וְרוֹצְעִין עֶבֶד עִבְרִי**[יז], **וּמְטַהֲרִין אֶת הַמְּצוֹרָע**[יח].

דין נוסף בהלכות חול המועד[יט]: **וּמְפָרְקִין אֶת הַמַּנְעָל מֵעַל גַּבֵּי (המים) [הָאִימוּם]**[כ] [-הדפוס], לפי שפירוק זה הוא מעשה הדיוט המותר בחול המועד, **וְאֵין מַחֲזִירִים אוֹתָן**, לפי שהחזרה זו היא מעשה אומן האסור בחול המועד[כא][א]. **(תמן תנינן משקין בית השלחין**[כב]**)**

שנינו במשנה במועד קטן שם: **וּמְצַיְּינִין עַל הַקְּבָרוֹת** בחול המועד, שזהו מכלל צרכי רבים המותרים בו. **מקשה הגמרא:** מדוע הוצרכו לציין את הקברות שוב בחול המועד פסח, האם **לֹא כְּבָר צִיְּינוּ** אותם **מֵאֲדָר**, וכאמור במשנתנו[ב]. **מתרצת הגמרא: וְתִיפְתָּר** - תתרץ, **שֶׁיָּרַד שֶׁטֶף שֶׁל גְּשָׁמִים** - גשם שוטף, **וּשְׁטָפוּ** לציון ואינו ניכר, וצריך לציינו שוב.

עוד שנינו במועד קטן שם: וְיוֹצְאִין שלוחי בית דין בחול המועד **אַף עַל הַכִּלְאַיִם**, לבדוק את השדות אם יש בהם כלאים ולעוקרם. **מקשה הגמרא:** מדוע הוצרכו לצאת שוב על הכלאים בחול המועד פסח, האם **לֹא כְּבָר יָצְאוּ מֵאֲדָר** לבדוק את השדות האם יש בהם כלאים. **מתרצת הגמרא: תִּיפְתָּר** - תתרץ, שמדובר כגון **שֶׁהָיְתָה הַשָּׁנָה אֲפֵילָה** [-מאוחרת], שהתאחרו גידוליה לצמוח, **וְאֵין** כל[כג] **הַצְּמָחִין נִכָּרִים** בט"ו באדר, ועל כן הוצרכו לצאת שוב בפסח לבדוק צמחים אלו אם יש בהם כלאים[כד].

★

הגמרא מבררת את מקור הצורך לציין קברות. אומרת הגמרא: מְנַיִין למדנו מהפסוקים רמז **לְצִיּוּן** קברות, כמה דעות בדבר:

רַבִּי בֶּרֶכְיָה אמר כי כן דרש **רַבִּי יַעֲקֹב בַּר בַּת יַעֲקֹב בְּשֵׁם רַבִּי חוּנְיָיא דִּבְרַת חַוְורִין** [-שם מקום], ואילו **רַבִּי יוֹסֵה אָמְרֵי לָהּ** - אמר כי דרש כן **רַבִּי יַעֲקֹב בַּר אַחָא בְּשֵׁם רַבִּי חוּנְיָיא דִּבְרַת חַוְורִין**, ואילו **רַבִּי חִזְקִיָּה** אמר שדרש כן **רַבִּי עוּזִיאֵל בְּרֵיהּ** [-בנו] **דְּרַב חוּנְיָיא דְּבֵית חַוְורָן בְּשֵׁם רַבִּי חוּנְיָיא דְּבֵית חַוְורָן**, נאמר במצורע (ויקרא יג מה) **'וְטָמֵא טָמֵא יִקְרָא'**, ויש לדרוש מהפסוק לעשות ציון במקום טומאה **כְּדֵי שֶׁ**כביכול על ידיו **תְּהֵא הַטּוּמְאָה קוֹרְאָה לְךָ בְּפִיהָ וְאוֹמֶרֶת לְךָ פְּרוֹשׁ** ממני[כה].

רַבִּי אִילָא אמר **בְּשֵׁם רַבִּי שְׁמוּאֵל בַּר נַחְמָן**, נאמר במלחמת גוג ומגוג (יחזקאל לט טו) **'וְעָבְרוּ** הולכי דרכים **הָעֹבְרִים** דרך הילוכם **בָּאָרֶץ, וְרָאָה עֶצֶם אָדָם** מגופות אנשי גוג שמתו, מוטלת ללא קבורה, **וּבָנָה אֶצְלוֹ צִיּוּן'** וסימן כדי שידעו הטהורים להזהר שלא להתקרב אליה ולהטמא, עד שיבואו העוסקים בקבורת העצמות ויפנו אותה משם ויקברו אותה ב'גיא המון גוג' ששם יקברו את כל הפגרים[ג]. ויש לדרוש מהפסוק כמה וכמה פרטים בדין ציון קברות: מה שנאמר שיראו **'עֶצֶם'** ויציינוה, **מִיכָּן** למדנו **שֶׁמְּצַיְּינִין עַל הָעֲצָמוֹת**, אף שאין עליהן בשר, אם יש בהן שיעור רובע הקב, או שהן רוב בנין גוף האדם או רוב מנין עצמותיו, שבאופנים אלו הן מטמאות באוהל[כו]. ומה שנאמר שיראו עצם **'אָדָם'** ויציינוה, יש ללמוד **מִיכָּן שֶׁמְּצַיְּינִין** גם **עַל הַשִּׁדְרָה וְהַגֻּלְגּוֹלֶת**, שאף הן מטמאות באוהל, אף אם אין בהן את השיעורים הנ"ל[כז]. ומה שנאמר **'וּבָנָה** אצלו ציון', שהציון נעשה בדרך של בנין, **מִיכָּן שֶׁמְּצַיְּינִין עַל גַּבֵּי אֶבֶן קְבוּעָה** בקרקע, **שֶׁאִם אוֹמֵר אַתְּ** שיציין **עַל גַּבֵּי אֶבֶן תְּלוּשָׁה, אַף הִיא הוֹלֶכֶת** ומתגלגלת **וּמְטַמֵּא בְּמָקוֹם אַחֵר**, שיסברו שהטומאה היא במקום האחר, ויטמאו את הטהורים וכן יטהרו את הנטמאים כאן. וממה שנאמר 'ובנה **אֶצְלוֹ** ציון', ולא נאמר 'ובנה עליו ציון', יש ללמוד שיש לשים את הציון **לִמְקוֹם טָהֳרָה** שלפני מקום הטומאה, כדי שידע לפרוש מהטומאה קודם שיבא אליה, שאם יציין במקום הטומאה ממש, שמא יראה את הציון רק בבואו שם וכבר נטמא[כח]. ומה שנאמר **'צִיּוּן'**, למדנו **מִיכָּן לְצִיּוּן** קברות, וכאמור[כט].

הגמרא מביאה ברייתא ובה כמה הלכות ציון קברות שנמצא: היה הולך בדרך, **וּמָצָא אֶבֶן אַחַת מְצוּיֶּינֶת, אַף עַל פִּי שֶׁאֵין מְקַיְּימִין כֵּן** - אפילו שאין להשאיר ציון באופן כזה, לפי שיש להניח את הציון במקום טהרה סביב המת ולא מעליו, וכאמור לעיל[ל], אין אומרים שהציון עומד במקום טהרה, אלא **הַמַּאֲהִיל עָלֶיהָ טָמֵא**, לפי שכיון שיש כאן רק אבן אחת, על כרחך **אֲנִי אוֹמֵר מֵת מְצוּיָּין**[לא] [-מסומן] כאן, **וְהָיָה** [-והוא] **נָתוּן תַּחְתֶּיהָ. הָיוּ שְׁתַּיִם** - שתי אבנים מצויינות ורווח ביניהן, **הַמַּאֲהִיל עֲלֵיהֶן טָהוֹר**, והמאהיל **בֵּינֵיהֶן טָמֵא**, לפי שנהגו שם כדין לציין את הטומאה מחוצה לה, ועל כן הניחו שתי אבנים לסימן על טומאה שביניהן. **אִם הָיָה חוֹרֵשׁ** [-חרישה] **בֵּינְתַיִים** - בין האבנים, והרי אין חורשין את מקום הטומאה, על כן אני אומר **שֶׁהֲרֵי הֵן כִּשְׁתֵּי** אבנים **יְחִידִיּוֹת**, ואיני אומר ששתיהן מציינות מקום טומאה אחד שביניהן, אלא כל אחת היא ציון לעצמה, ועל כן **בֵּינֵיהֶן טָהוֹר וּסְבִיבוֹתֵיהֶן** [-תחתיהן] **טָמֵא**[ד].

א. **על** פי הגהות הגר"א (אות א). הסוגיא שלפנינו, מכאן ועד המשנה, נמצאת בירושלמי במועד קטן (פ"א ה"ג), כדי לפרש את המשנה שם, והועתקה לכאן אגב כך שהיא נושאת ונותנת בדברי משנתנו. נקדים כי עשיית מלאכה אסורה בחול המועד [יש אומרים מן התורה ויש אומרים שמדברי חכמים, ראה סיכום הדברים במשנה ברורה (סי' תקל סק"א)], אמנם הותרה בחמשה אופנים: א. לצורך אוכל נפש. ב. לצורך המועד, אם המלאכה היא מעשה הדיוט ואינה מעשה אומן. ג. לצורך דבר האבד [היינו למנוע הפסד]. ד. צרכי רבים. ה. לפועל שאין לו מה שיאכל [ועושה מלאכה כדי לקנות אוכל]. ב. **והותרה** מלאכת חול המועד לצורך דבר האבד. ג. **ראה** פירושם לעיל במשנה (ב.). ד. **שכאמור** לעיל, הותרה בחול המועד מלאכה שהיא 'צרכי רבים'. במשנה זו, וכן בגמרא במועד קטן (ד: ה.) מתפרש שהכוונה שהותרה מלאכה הנעשית לצורך הרבים, כגון תיקון מעיין שמשקים ממנו שדות רבות. הירושלמי כאן ובמועד קטן (פ"א ה"ג) [וכאמור לעיל הסוגיא נכפלה בשתי המסכתות] מפרש פירוש נוסף ב'צרכי רבים'. ה. **כעין** זה בתוספתא במועד קטן (פ"ב ה"ז). ו. **כגון** גזילות וחבלות, והודאות והלוואות. דיני ממונות נידונים בשלושה. סנהדרין (ב.). ז. **חייבי** מיתות בית דין. דיני נפשות נידונים בבית דין של עשרים ושלשה. סנהדרין (שם). ח. **כגון** לדון את המחוייבים מלקות על שעברו על לאוין של תורה. וראה סנהדרין (שם) שנחלקו האם דינם בבית דין של שלשה, או בבית דין של עשרים ושלשה. ובתוספתא (שם) הגירסא 'דיני קנסות'. ט. **בירושלמי** במועד קטן (שם) הגירסא 'ופודין את השבויין וערכין' וכו', וכך הוא גם ברמב"ם (יום טוב פ"ז ה"א). והראב"ה (סי' תמא) תמה מדוע מנו ענין זה שהוא מותר אף בשבת, וכתב שאפשר שהכוונה להתיר למנות ולטלטל כסף הפדיון. ונראה שכוונתו היא למקום שאין הכרח בדבר לצורך הפדיון. [ובריטב"א במועד קטן (ב. ד"ה ועושין) הגירסא 'ופדיון הבן', ואפשר שהוא טעות סופר, וכן נראה גם מהמשך דבריו שמנה אלו דברים שבברייתא אינם צרכי רבים ולא מנה פדיון הבן עמם]. י. **האומר** 'ערכי עלי' או 'ערך פלוני' עלי, משלם את הערך שקצבה התורה (ויקרא פרק כז). ואם אמר 'דמי עלי' או 'דמי פלוני' עלי, נותן את דמיו. שומת ערכין מצריכה שלשה או עשרה, כאמור במשנה בסנהדרין (ב.) ובגמרא (טו.). יא. **החרם** הוא מה שמקדיש אדם מנכסיו בלשון חרם, והם ניתנים לכהנים, או לבדק הבית [אם פירש שהחרמתו היא לבדק הבית, רמב"ם ערכין (פ"ו ה"א)]. ויקרא (כז כח). נראה שדין גבייתם כדין גביית ערכין. יב. **מאירי** (ד"ה ועושין), וכן כתב גם הרמב"ם (ערכין פ"ח ה"א) לענין ערכין, אך לענין חרמים פירש שמדובר בפדיונם. [אלא שהם נקטו שדברי הגמרא כאן עוסקים בחמשה עשר באדר, ראה בהערה הסמוכה]. אך בכותבו את הלכות חול המועד (יו"ט פ"ז ה"א) פירש הרמב"ם גם בערכין שהמדובר הוא לענין פדיונם. יג. **פדיון** דברים שהוקדשו לבדק הבית. הפדיון נעשה בשלשה או בעשרה, ראה סנהדרין (ב. טו.). יד. **אשה** שקינא לה בעלה שלא תיסתר עם פלוני [שלא תתיחד אתו] ונסתרה עמו, הרי היא אסורה לבעלה מחמת ספק שמא סטתה אתו, עד שיביאנה בעלה לבית המקדש והכהן משקה אותה במים מיוחדים, ואם אכן סטתה היא נענשת ומתה, ואם נשארה בחיים מוכח שלא סטתה ומותרת לבעלה. ראה בבמדבר (ה יא ואילך), ודיני השקאת סוטה נתפרשו במסכת סוטה. השקאת סוטה נעשית על ידי בית דין, ראה סוטה (ז.). טו. **אדם** שנטמא במת אינו נטהר עד שיזו עליו ממי אפר פרה אדומה. לצורך כך היו שורפים מפעם לפעם פרה אדומה. ענין זה נתפרש בבמדבר (פרק יט), ודיני הפרה נתבארו במסכת פרה. גם שריפת פרה אדומה נעשית על ידי בית דין, ראה תוספתא סנהדרין (פ"ג ה"ג) ורמב"ם (פרה פ"ג ה"ג). טז. **כאשר** נמצא אדם הרוג בדרך, ולא נודע מי הכהו, העיר הקרובה מביאה עגלה ועורפים אותה [קוצצים אותה מכיוון העורף] בנחל איתן [מקום קשה שלא נעבד], ראה בדברים (כא א-ט) ובסוטה (מד: ואילך). העריפה נעשית על ידי בית דין, ראה סנהדרין (ב. יד.). יז. **עבד** עברי משתחרר אחר שש שנים. ואם אינו חפץ להשתחרר, רוצעים בית דין את אוזנו במרצע [והוא נשאר לעבוד את אדונו עד היובל], כמבואר בשמות (כא ה-ו). יח. **מצורע** שנסתלק נגעו, צריך להיטהר בסדר טהרה מיוחד שנתפרש בתורה (ויקרא יד א-לב). סדר זה נעשה על ידי הכהנים, כאמור שם בפסוקים. מדברי הירושלמי כאן מתבאר שצרכי רבים הם עניינים הנעשים על ידי בית דין בקביעות לצורך הציבור, אף שכל פעם שהם נעשים הם נעשים לאדם אחד בלבד [ולא כפי שהיה ניתן להבין מן המשנה ומדברי הבבלי (מועד קטן ה.) שצרכי רבים הם דבר אחד הנעשה למען הרבים, כתיקון דרכים וכיוצא בכך]. **הראשונים** תמהו מדוע כל הנזכר בברייתא נכלל בהיתר צרכי רבים. ראה בריטב"א (שם) שתמה על השקאת סוטה וטהרת מצורע ורציעת עבד עברי [אמנם נראה מדבריו שלא דן על היתרם, אלא על הכללתם בכלל צרכי רבים], וכתב שהובאו אגב כך שגם הם נעשים על ידי אחרים בלא שכר פעולה. וראה על כך גם בשו"ת הרשב"א (ח"ד סי' סכו) [ושם כתב עוד שכל הנמנים כאן בברייתא אינם מעשה אומן, ועל כן הם מותרים]. והמאירי במועד קטן (ב. ד"ה ועושין) כתב בפירוש ברייתא זו, שכל שבית דין נזקק לעשותו, צורך רבים הוא. [ומכל מקום קשה שטהרת מצורע אינה ענין התלוי בבית דין]. יט. **ראה** בריטב"א ובמאירי שם שתמהו על כך שהברייתא כללה דין זה עם צרכי הרבים. וראה בפירוש הרמב"ם דלהלן. כ. **כן** הוא בנוסחאות ישנות, וכן הוא בסוגיא המקבילה במועד קטן (שם) [ושם 'האימוס']. כא. **כאמור** לעיל, כל מלאכה הנעשית לצורך המועד, מותרת, ובלבד שהיא מעשה הדיוט ולא מעשה אומן. כב. **לפי** הגר"א נמחקות תיבות אלו, ומקומן לעיל. כג. **קרבן** העדה (ד"ה ואין). כד. **ובבבלי** במועד קטן (ו.) תירצו עוד, כאן בזרעים, הגדלים כבר באדר ועליהם יוצאים בחמשה עשר באדר, וכאן בירקות המתעכבים בגדילתם עד חול המועד. כה. **דרשה** זו הובאה גם במועד קטן (ה.), והקשו שם הלא הפסוק נצרך לגופו, ללמד שהמצורע מודיע את טומאתו לרבים כדי שיבקשו עליו רחמים. ותירצו, שלשם כך די היה לכתוב 'טמא יקרא', ומהכפילות 'טמא טמא' נדרשת הדרשה האמורה. כו. **כמבואר** במשנה באהלות (פ"ב מ"א). כז. **כמבואר** במשנה באהלות (שם). כח. **כן** מבואר במועד קטן (ה:). כט. **דרשה** זו הובאה גם בבבלי במועד קטן (ה.), ואמרו על זה, מנין ידענו דין זה קודם יחזקאל וגו', ותירצו, הלכה למשה מסיני היא, ויחזקאל הסמיכה בפסוק. ושם בגמרא הובאו עוד דרשות כמקור לחובת ציון קברות. ובתוספות שם (ד"ה הא) משמע שחובת ציון הקברות היא מהלכה למשה מסיני, אמנם בתוספות בבבא בתרא (קמז. ד"ה מנין) נקטו שאינה אלא מדברי חכמים בלבד, והפסוקים הם אסמכתא בעלמא. ל. **אמנם** ראה ברש"י במועד קטן (ו. ד"ה מגלה) שנקט שיש אופן שאפשר לציין באבן אחת, כגון שהיא גבוהה, שרואה את הציון מיד קודם שיגע בו, עיי"ש. לא. **בסוגיא** המקבילה בירושלמי במועד קטן (שם) הלשון 'מת קמצוץ', והכוונה שאפילו היתה האבן קטנה, אני אומר שהיה המת תחתיה על ידי שהיה מונח ראשו על ברכיו שלא כדרכו, ולכן נכנס כולו תחת האבן, ותחתיה טמא.

ברייתא נוספת בענין ציון קברות: **תָּנֵי** - שנינו בברייתא, **אֵין מְצַיְּינִין עַל הַבָּשָׂר** של המת, **שֶׁמָּא נִתְעַכֵּל הַבָּשָׂר** ואין ממנו כזית, וכבר אינו מטמא.

הגמרא דנה בדין זה: **רַבִּי יוֹסְטָא בַּר שׁוּנֵם בְּעָא קוֹמֵי** [-שאל לפני] **רַבִּי מָנָא**, מדוע לא יציינו על הבשר של המת, וְהאם בכך שאין מציינים **לֹא נִמְצָא מְטַמֵּא טְהָרוֹת לְמַפְרֵעַ**, שהלא יטמאו שם אנשים ולא ידעו שנטמאו ויעשו טהרות. **אֲמַר לֵיהּ** רבי מנא, **מוּטָב שֶׁיִּתְקַלְקְלוּ בוֹ לְשָׁעָה** - לזמן מועט, עד שיתעכל הבשר, שבינתיים יעברו שם ויטמאו ולא ידעו מטומאתם, **וְאַל יִתְקַלְקְלוּ בוֹ** בציון זה **לְעוֹלָם**, שאם יציינו על הבשר, הלא זמן מועט אחר כך יתעכל ולא יטמא, ואילו העוברים לא ידעו שכבר אינו מטמא, ואם יארע להם שיעברו במקום בשוגג או בלילה, ישרפו את הקדשים שהיו עמם או שנגעו בהם, שלא כדין, וכן יארע לעולם, ועל כן מוטב שלא לציין שם כלל.

★ ★ ★

הלכה ב - משנה

שנינו במשנה הקודמת, שבחמשה עשר באדר יוצאים שלוחי בית דין לבדוק את השדות אם יש בהן כלאים, ולמנוע זאת. המשנה מפרשת מה היו עושים שלוחי בית דין: **אָמַר רַבִּי יְהוּדָה, בָּרִאשׁוֹנָה הָיוּ** שלוחי בית דין הרואים כלאים זרועים בשדות, **עוֹקְרִין** את הכלאים **וּמַשְׁלִיכִין לִפְנֵיהֶן** - לפני בעלי השדות, כדי שיתביישו במעשיהם. **מִשֶּׁרַבּוּ** [-משהתרבו] **עוֹבְרֵי עֲבֵירָה** שהיו זורעים כלאים[לב], **הָיוּ מַשְׁלִיכִין** את הכלאים **לַדְּרָכִים**. ולאחר מכן[לג] **הִתְקִינוּ שֶׁיְּהוּ** שלוחי בית דין[לד] **מַפְקִירִין אֶת כָּל** פירות[לה] **הַשָּׂדֶה** שמצאו בה כלאים[לו], שהפקר בית דין הפקר[לז].

★

גמרא

שנינו במשנה: **אָמַר רַבִּי יְהוּדָה כו'** [שלש תקנות היו: א'] בראשונה היו עוקרין ומשליכין לפניהן. [ב'] משרבו עוברי עבירה, היו משליכין לדרכים. [ג'] התקינו שיהו מפקירין את כל השדה.

הגמרא מביאה ברייתא המביאה את דברי רבי יהודה בהרחבה, ומבואר בדבריו מה שסתמה המשנה, מדוע שינו והזרו ושינו את אופן ההנהגה ביחס לשדות שיש בהן כלאים: **תָּנֵי** - שנינו בברייתא, **אָמַר רַבִּי יְהוּדָה, בָּרִאשׁוֹנָה** כאשר מצאו כלאים בשדה, **הָיוּ עוֹקְרִין** את הכלאים **וּמַשְׁלִיכִין** אותם **לִפְנֵיהֶן** - לפני בעלי השדות[לח], כדי שיתביישו במעשיהם. וְעדיין **הָיוּ** בעלי השדות **שְׂמֵחִים שְׁתֵּי שְׂמָחוֹת** במעשיהם של שלוחי בית דין, שמחה **אַחַת, שֶׁ**בעקירתם את הכלאים **הָיוּ מְנַכְּשִׁין** להם את **שְׂדוֹתֵיהֶן** חינם[לט], שעל ידי עקירת הכלאים היתה השדה מתנכשת מאליה[מ], וְעוד שמחה **אַחַת, שֶׁהָיוּ** בעלי השדות **נֶהֱנִין מִן הַכִּלְאַיִם**, בכך שהיו נותנים אותם לבהמותיהם לאכילה[מא], לפי שכלאי זרעים מותרים[מב]. **מִשֶּׁרַבּוּ** [-משהתרבו] **עוֹבְרֵי עֲבֵירָה** ששמחו בכך[לה], וכאמור, שינו את הנהגתם, **וְהָיוּ** עוקרים את הכלאים **וּמַשְׁלִיכִין** אותם **עַל הַדְּרָכִים**, שיקחום עוברים ושבים ולא יוכלו בעליהם להנות מהם[מג]. ואף שהשליכו את הכלאים על הדרכים ולא נהנו מהם בעלי השדות, **אַף עַל פִּי כֵן** עדיין **הָיוּ** בעלי השדות **שְׂמֵחִים** במעשיהם, לפי שהיו נהנים עדיין בכך **שֶׁהָיוּ** השלוחים **מְנַכְּשִׁין** להם את **שְׂדוֹתֵיהֶן**, וכאמור. ועל כן **הִתְקִינוּ שֶׁיְּהוּ** השלוחים **מַפְקִירִין** את **כָּל** פירות **הַשָּׂדֶה כּוּלָּהּ**.

★

שנינו במשנה ששלוחי בית דין היו מפקירים שדות שיש בהן כלאים. בתוספתא (פ"א ה"א) **נאמר על כך, 'שהפקר בית דין הפקר ופטור מן המעשרות'. הגמרא מבארת את המקור לכך שיש כח לבית דין להפקיר ממונו של אדם. אומרת הגמרא: מְנַיִין שֶׁהֶפְקֵר** שהפקירו **בֵּית דִּין** ממונו של אדם נעשה **הֶפְקֵר. דִּכְתִיב** (עזרא י ח) שבעצת עזרא העבירו קול לכל בני הגולה להאסף בירושלים עוד שלשה ימים[מד], והוסיפו והכריזו **'וְכֹל אֲשֶׁר לֹא יָבוֹא לִשְׁלֹשֶׁת הַיָּמִים, כַּעֲצַת** - כפי שיעצו **הַשָּׂרִים וְהַזְּקֵנִים** להאסף בעוד שלשה ימים, **יָחֳרַם** [-יופקר] **כָּל רְכוּשׁוֹ, וְהוּא יִבָּדֵל מִקְּהַל הַגּוֹלָה'** שלא יצרפוהו עמם לשום דבר'. הרי שיש כח ביד בית דין להפקיר ממונו של אדם.

הגמרא מבארת את הדין האחר שבתוספתא (שם), **שפירות שדה זו שהופקרו, פטורים מן המעשרות. מבררת הגמרא: מְנַיִין שֶׁהִיא** - השדה שהפקירוה בית דין, **פְּטוּרָה מִן הַמַּעַשְׂרוֹת**, שאין צורך לעשר את פירותיה. שמא אין בדעתם אלא להפקיע את זכות הבעלים שכל הרוצה יוכל לזכות בה, אך לא להפקיר ולהפקיע את זכות הלויים, שהרי לא עשו שום עוול שבית דין ירצו להפסיד להם את המעשרות[מה], או שמא אף על פי כן דין פירות השדה לענין מעשר, כהפקר הפטור מן המעשרות[מו], כיון שכל הרוצה לזכות בה יכול לעשות זאת.

אומרת הגמרא: **רַבִּי יוֹנָתָן בְּרֵיהּ** [-בנו] **דְּרַב יִצְחָק בַּר אַחָא, שְׁמַע לָהּ מִן הָדָא** - למד זאת מתוספתא (סנהדרין פ"ב ה"ח)[מז] זו, **אֵין מְעַבְּרִין אֶת הַשָּׁנָה** לכתחילה **לֹא בַּשְּׁבִיעִית וְלֹא בְּמוֹצָאֵי שְׁבִיעִית**, שבית דין הקובעים אלו שנים תהיינה מעוברות[מח], אינם קובעים לכתחילה לשנה מעוברת את השנה השביעית[מט], שלא להאריך את איסור עבודת האדמה[נ] ולא ימצאו מאין להביא עומר ושתי הלחם[נא], ואף לא את השנה שלאחריה[נב], **וְאִם עִיבְּרוּהָ הֲרֵי זוֹ מְעוּבֶּרֶת** בדיעבד. וּמכאן יש ללמוד לנדוננו, שהלא **חוֹדֶשׁ אֶחָד שֶׁהוּא** [-בית דין] **מוֹסִיף** על השנה השביעית, האם **לֹא פָּטוּר מִמַּעַשְׂרוֹת הוּא**, כדין שאר חודשי השנה השביעית, שהגדל בהם הפקר ופטור ממעשרות[נג]. הרי שבכח בית דין לגרום להפקר פירות הפוטרם ממעשרות.

להלן תדון הגמרא במה שרצה רבי יונתן ללמוד מהברייתא, ותחילה עוסקת הגמרא בביאור דבריה. הגמרא מבארת את דברי הברייתא שאין מעברים את השנה במוצאי שביעית. שואלת הגמרא: עַד כְּדוֹן - עד כאן מובן מדוע אין מעברים את השנה **הַשְּׁבִיעִית**, שהטעם מובן וברור, שאין רוצים להאריך את איסור עבודת האדמה, וכאמור לעיל[נד], אולם מה שאין מעברים גם את **מוֹצָאֵי שְׁבִיעִית, מַאי** - מהו הטעם לכך. **משיבה הגמרא: אָמַר רַבִּי (אבהו) אָבוּן**, הרי זה כדי **שֶׁלֹּא לְרַבּוֹת** [-להרבות] **בְּאִיסּוּר חָדָשׁ**[נה], שאילו תתעבר השנה לא יוכלו לאכול מהתבואה החדשה עוד חודש ימים, והרי אין התבואה מצויה אחר השנה השביעית בשפע, וישארו ללא תבואה[נו], ולפיכך אין לעשות זאת לכתחילה.

לב. **הגמרא** תבאר מדוע כשהתרבו עוברי עבירה היו צריכים לשנות מנהגם ולהשליך לדרכים.
לג. **מהטעם** שיתפרש בגמרא. לד. **חזון איש** (כלאים סי' א ס"ק טו ד"ה ובזמננו וסי' ג ס"ק יא ד"ה מיהו). וראה להלן בהערה שבסוף המשנה. לה. **ולא** את השדה עצמה. כן עולה מלשון הטור (יו"ד סי' רצג), וכן כתב החזון איש (כלאים סי' א ס"ק טו שם ד"ה ומבואר). והמנחת חינוך (מצוה רמה סק"י) נסתפק בזה. לו. **וכל** אדם יכול לזכות בהם עד שיעקור בעל השדה את הכלאים [שבתקנה זו לא עקרו שלוחי בית דין את הכלאים כלל], ואז אם חזר בעל השדה וזכה בפירות, זכה בהם, אך אם זכה בהם קודם שעקר, חוזרים ונעשים הפקר. ואם זכה אחר בפירות ועוסק בעקירת הכלאים, זכה בפירות, ואם החליט לקיימם, יש להסתפק אם מופקרים גם ממנו, או שאינם נעשים שוב הפקר עד שיבואו שלוחי בית דין ויפקירום. חזון איש (כלאים סי' א' ס"ק טו ד"ה ומבואר). וכתב עוד (בכלאים סי' ד ס"ק כג ד"ה והנה) שאם נתברר לשלוחי בית דין שבעל הבית לא ידע ולא פשע לא היו מפקירים את פירותיו. לז. **וכתב** החזון איש (כלאים סי' א' ס"ק טו ד"ה ובזמננו), שלא היה ההפקר חל מאליו, שלא היה מושב בית דין להפקיר את כל השדות שיש בהן כלאים, אלא שנעשה ההפקר רק כאשר הגיעו השלוחים בכח בית דין וראו את הכלאים שאז הפקירו את השדה. וכתב לפי זה שבזמננו שאין לנו בית דין ושלוחי בית דין, אין פירות השדה הפקר, וחייבים במתנות עניים ובתרומות ומעשרות. ודבריו הם על פי השלחן ערוך (חו"מ סי' רעג סי"א) שבית דין מפקירים כל שדה ושדה שיש בה כלאים [והיינו על ידי שלוחיהם]. אמנם שיטת הטור (שם סט"ז) שהשדות נעשות הפקר מאליהן, ואף בזמן הזה, שכן היתה תקנה לדורות. וראה מה שדנו בדבריו בבית יוסף שם ובב"ח ובדרישה. וכתב הב"ח, שאף לשיטת הטור, אין השדה הפקר בזמננו אלא אם הכריזו על הכלאים קודם בבתי כנסיות, שאין עונשים אלא אם כן מזהירים. לח. **ובמועד** קטן (ו:) הובאה ברייתא זו בשינויי לשון, והגירסא שם 'בראשונה היו עוקרין ומשליכין לפני בהמתן'. וראה להלן בהערות מדוע נהנו מעקירת הכלאים. לט. **והשלוחים** קבלו את שכרם מתרומת הלשכה. מועד קטן (שם). מ. **רש"י** במועד קטן (ו: ד"ה שמנכשין). אפשר שכוונתו שהיו גידולים אלו מזיקים לשאר גידולי השדה, וטוב להם שמנכשים מין זה, ואפשר שאין כוונתו לתועלת שבניכוש אלא לתועלת זו עצמה שהוסרו הכלאים מן השדה. ועל כל פנים לפירוש זה לא היו בעלי השדות זורעים את הכלאים הללו בכוונה, שהלא היו חפצים שינכשו אותם, אלא שזלזלו באיסור, והניחו להם לגדול, ולכך שמחו במעשי שלוחי בית דין, שניקו אותם תחתם. [ועל ידי כך נכשלו באיסור קיום כלאים, שהמתינו עד שיבואו שלוחי בית דין. דרך אמונה (כלאים פ"ב ס"ק ענ)]. וראה כן גם בתפארת ישראל (אות יב). אמנם בשיטה לתלמיד הר"י מפאריס (מו"ק שם ד"ה שמתקנין) גרס 'שמתקנין להם שדותיהם', וביאר שעקירת הכלאים הועילה להם במקום ניכוש. ומשמע שהעקירה הועילה לשדה כמלאכות ניכוש ועידור בקרקע המועילות לגידולים. מא. **כן** הוא בפירוש בברייתא במועד קטן (ו:), ושם גם נאמר שמתחילה היו שלוחי בית דין משליכים את הכלאים לפני בהמותיהם של בעלי השדות, והיו שמחים שמנכשים להם שדותיהם ושנותנים לפני בהמתם. וכן פירש הריבב"ן כאן את דברי המשנה. מב. **כאמור** בכלאים (פ"ח מ"א). מג. **ומותר** היה להם הדבר, שהפקר בית דין הפקר, כדלהלן לגבי הפקרת כל פירות השדה. מד. **כדי** לכרות ברית לגרש את הנשים הנכריות. מה. **תקלין** חדתין (ד"ה מנין). והרש"ס (כאן ובפאה פ"ה ה"א) פירש שהצד שאינו הפקר הוא, שכיון שהבעלים עומדים וצווחים שאינם רוצים בהפקר זה, נראים מעשיהם של בית דין כעקירת דבר מן התורה, ושמא באופן זה אין להם כח להפקיר. מו. **פטור** פירות הפקר ממעשרות, נשנה בכמה וכמה משניות (פאה פ"א מ"ו וחלה פ"א מ"ג, ועוד), ודרשוהו בירושלמי (מעשרות פ"א ה"א) מהפסוק (דברים יד כט) 'ובא הלוי כי אין לו חלק ונחלה עמך', שהרי ללויים אין שדות וכרמים ולכן אתה שיש לך שדות וכרמים תן לו ממה שעמך שאין לו חלק בו, ולא מהפקר שידך וידו שוים בו. וראה עוד ברמב"ם (תרומות פ"ב ה"א). מז. **ומובאת** גם בסנהדרין (יב.). מח. **מספר** ימיהם של שנים של שנים עשר חדשים, שנקבעים על פי שתים עשרה מולדות של הלבנה, קטן בכאחד עשר יום משנת חמה [היינו, ממשך הזמן שבו השמש עושה סיבוב שלם של כל עונות השנה וחוזרת למקומה הראשון]. פעם בכשלש שנים מצטבר הפרש זה ומגיע לכחודש שלם. רמב"ם (הלכות קידוש החדש פ"א הלכה א ב) וכיון שנאמר בתורה (דברים טז א) 'שמור את חדש האביב ועשית פסח לה'', שיהיה אביב של תקופה [הנקבע לפי השמש, שהרי עונות השנה תלויים בחמה] בחדש ניסן [הנקבע לפי חדשי הירח] על כן קובעים בית דין שבאותה שנה יהיו שני אדרים, והיא נקראת שנה מעוברת. סנהדרין (יג:). מט. **כל** שנה שביעית היא שנת שמיטה, בה אסורה עבודת האדמה, וכן הפירות הגדלים בשנה זו הם הפקר לכל. נ. **רש"י** בסנהדרין (יב. ד"ה לא). כתב טעם אחר, שהכל נוטלים את התבואה הגדלה בשדות, ולא ימצאו תבואה לקרבן העומר ולשתי הלחם. נא. **הרמב"ם** (קידוש"ח פ"ד הט"ו). ובתקלין חדתין (ד"ה לא בשביעית) הביא את שני הפירושים. נב. **וטעם** דין זה יתבאר בהמשך הגמרא. נג. **פטורם** של פירות שביעית מחובת תרומות ומעשרות, נלמד במכילתא המובאת ברש"י בראש השנה (טו. ד"ה א"ל), ממה שנאמר (שמות כג יא) 'והשביעית תשמטנה ונטשתה ואכלו אביוני עמך ויתרם תאכל חית השדה', מה חיה אוכלת ופטורה מן המעשר, אף אדם פטור. ונחלקו הראשונים בטעם הפטור, דעת רש"י (שם ד"ה יד הכל) והרמב"ם (מעשר"ע פ"ו ה"ה) שזהו משום שהם הפקר, ודעת תוספות (ראש השנה שם ד"ה יד) שעצם היותם פירות שביעית פוטרם מן המעשר. וראה על כך בחזון איש (שביעית סי' ט ס"ק יח). נד. **כן** פירשו הרש"ס (ד"ה ניחא) וקרבן העדה (ד"ה עד) ותקלין חדתין (ד"ה ניחא). ואף שהגמרא לא פירשה טעם זה, לא חשה לפרשו, שכן הוא מובן מאליו, ומשום כך שאלה רק על מוצאי שביעית. נה. **קודם** ליום ט"ז בניסן [הוא יום הקרבת העומר בזמן שבית המקדש היה קיים] אסורה התבואה החדשה באכילה [אלא אם כן כבר היתה בעולם, ואפילו רק השרישה, קודם הנפת העומר בשנה שעברה, שאז התירה העומר ההוא]. איסור אכילת התבואה החדשה נקרא 'איסור חדש'. נו. **היתר** התבואה החדשה הוא כאמור בט"ז בניסן, וכיון שהשנה מתעברת באדר הקודם לניסן, קיים מחסור בתבואה, שכן בשנה השביעית עצמה לא זרעו וגידלו,

הגמרא מביאה שבמשך השנים בטלה תקנה זו: **רַבִּי זְעִירָא** אמר **בְּשֵׁם רַבִּי אֶלְעָזָר** (ר' אבהו), **הָדָא דְּאַתְּ אָמַר** - דבר זה שאמרת בברייתא, אין זה אלא **עַד שֶׁלֹּא הִתִּיר רַבִּי לְהָבִיא יָרָק** וכן תבואה **מֵחוּצָה לָאָרֶץ לָאָרֶץ**, ומשום שחשש שמא יביא עמו גוש עפר[נז] מחוץ לארץ שגזרו עליו שיהיה מטמא[נח], ועל ידי כך יגרום לטמא טהרות שבארץ ישראל[נט], **אֲבָל מִשֶּׁהִתִּיר רַבִּי לְהָבִיא יָרָק מֵחוּצָה לָאָרֶץ לָאָרֶץ**, ולא חשש שיבוא עמו גוש עפר, **הִיא שְׁבִיעִית הִיא שֶׁל שְׁאָר שְׁנֵי שָׁבוּעַ** - דין אחד לשנה השביעית ולשאר השנים, שאפשר לקבוע כל שנה כשנת עיבור, כיון שאין מחסור בירקות ותבואה[ס[ו]].

עוד סיבה לכך שבמשך השנים בטלה תקנה זו: **תָּנֵי** - שנינו בברייתא, **אֵין מְעַבְּרִין וְכוּ'**, את השנה לא בשביעית ולא במוצאי שביעית[סא]. **אָמַר רַבִּי מָנָא, הָדָא דְּאַתְּ אָמַר** - דבר זה שאמרת בברייתא שאין מעברים את השנה במוצאי שביעית, אין זה אלא **בָּרִאשׁוֹנָה, שֶׁהָיוּ הַשָּׁנִים כְּתִקְנָן** והיתה התבואה ממהרת להתבשל בניסן, ועל ידי העיבור היה מתאחר היתר אכילתה, **אֲבָל עַכְשָׁיו שֶׁאֵין הַשָּׁנִים כְּתִקְנָן**, ואין התבואה ממהרת להתבשל עד אחרי ניסן, **הִיא [מוֹצָאֵי[סב]] שְׁבִיעִית הִיא שְׁאָר שְׁנֵי שָׁבוּעַ** - דין אחד למוצאי שביעית ולשאר השנים, שאפשר לקבוע גם את מוצאי שביעית כשנת עיבור, כיון שאף שדוחים את היתר התבואה בחודש ימים, אין בכך הפסד, שבין כך ובין כך אינה ראויה עדיין לאכילה.

הגמרא מביאה ראיה מברייתא שאכן יש זמנים שאפשר לעבר במוצאי שביעית: **תָּנֵי** - שנינו בברייתא, חכמיהם **שֶׁל בֵּית רַבָּן גַּמְלִיאֵל עִיבְּרוּהָ** לשנה **בְּמוֹצָאֵי שְׁבִיעִית מִיָּד**[סג], הרי שיש זמנים שאינם בכלל דברי הברייתא, ואפשר בהם לעבר גם את מוצאי שביעית[סד[ז]].

הגמרא שבה לדון בהוכחתו של רבי יונתן מהברייתא, כי ממה שבית דין מוסיפים חודש על שנת השביעית ומוסיפים על הפקר הפירות ופטורם בשביעית ממעשר, יש ללמוד שכח הפקר בית דין הפקר הוא גם לפוטרם ממעשר: **אָמַר רַבִּי אָבוּן, אִין מִן הָדָא** - אם מכאן, ממה שבית דין מעברים את השנה ומוסיפים עליה חודש שבו הפירות פטורים ממעשר, אתה בא ללמוד שכח הפקר בית דין הוא גם לפטור את הפירות ממעשר, **לֵית אַתְּ שְׁמַע מִינָּהּ כְּלוּם** - אין אתה יכול ללמוד הימנה דבר, שאין הפקרם מועיל משום הפקר בית דין, אלא משום שנאמר (דברים טז א) '**שָׁמוֹר אֶת חֹדֶשׁ הָאָבִיב**', ויש לדרוש, **שׁוֹמְרֵיהוּ** לאביב **שֶׁיָּבִיאוּ** [-שיבוא] **בְּחִידּוּשׁוֹ** של ניסן של לבנה, כלומר שיש לשמור שיהיה האביב מתחיל בחציו הראשון של חודש ניסן[סה], ולשם כך יש לעבר את השנה, ועל כן עיבורם של בית דין לשנה השביעית מועיל מן התורה, ולא משום הפקר, ואין ללמוד הימנו דבר לנידון הפקר בית דין.

אחר שנדחתה ראיית רבי יונתן, מביאה הגמרא ראיה אחרת לכך שכח הפקר בית דין מועיל לפטור את הפירות ממעשר: **וְהֵיידָא אָמַר** - והיכן נאמר דבר זה, שכח הפקר בית דין מועיל לפטור פירות ממעשר, **דָּא** - במשנה זו, ששנינו במשנה (פאה פ"ה מ"א), **גָּדִישׁ שֶׁלֹּא לוּקַט תַּחְתָּיו** - מי שהגדיש את תבואתו [היינו שהערים אותה] על פני הלקט המוטל על הקרקע ועדיין לא נטלוהו העניים[סו], ועתה אין ידוע מה מהשיבולים הוא הלקט שהוא של עניים ומה מהן שלו, **כָּל הַשִּׁיבּוֹלִים הַנּוֹגְעוֹת בָּאָרֶץ**, שעל כל אחת מהן יש להסתפק אם היא של בעל הבית או של עניים, **הֲרֵי הֵן (זה) שֶׁל עֲנִיִּים**, שיש להחמיר שיהיה כל מה שבספק של עניים, ומשמע מן המשנה שדין ספק לקט זה ככל לקט שהוא פטור מן המעשרות[סז], **וְאָמַר רַבִּי אַמִּי**

ואת התבואה שזרעו בראשית השנה השמינית, אי אפשר לאכול עד ט"ז בניסן. ולכן עיבור השנה, שהוא דחיית ט"ז בניסן בחודש ימים, יגרום לכך שיהיה מחסור בתבואה עוד חודש שלם.

נז. **בשיעור** שקבעו חכמים לטמא, והוא כחותם המרצופין וכפיקה גדולה של סקאין, ראה בכורות (כב.) ואהלות (פי"ז מ"ה).

נח. **חכמים** גזרו טומאה על עפר ארץ העמים, שמא יש בהם עצמות מתים. שבת (יד:). וביאר הרמב"ם בפירוש המשניות (אהלות פ"ב מ"ג), שחשש זה הוא משום שהנכרים היו מתרשלים בקבורת מתיהם וקוברים אותם בכל מקום. הטומאה שגזרו עליו היא טומאת מגע ומשא, כאמור באהלות (פ"ב מ"ג). ורש"י בסנהדרין (יב. ד"ה מוטשין) ובבכורות (כב. ד"ה גוש) כתב שהוא מטמא באוהל, וראה בתוספות בסנהדרין (שם ד"ה מוטשין), ובחזון נחום (כלים פ"א מ"ו ד"ה עוד כתוב שם) מה שביאר בדברי רש"י.

נט. **נדרים** (נג:) וסנהדרין (יב.) ורש"י (שם).

ס. **ועל** כן אין לחשוש במה שמאריכים את איסור עבודת הקרקע, שהרי יש מה לאכול, וכן אין לחשוש שמא יטלו את כל התבואה שהיא הפקר ולא תישאר תבואה לעומר ולשתי הלחם, אחר שכאמור יכולים הם לאכול מהתבואה הבאה מחוץ לארץ, וכן אין לחשוש לכך שמאריכים את איסור חדש בחודש ימים, שהרי יכולים לאכול מתבואת חוץ לארץ שעבר עליה העומר שעבר [על פי רש"י בסנהדרין (יב. ד"ה שלא), ומשום שאף תבואת חוץ לארץ אסורה משום חדש. ובענין חדש בחו"ל ראה מה שהביא במשנה ברורה (סי' תפט ס"ק מה) להלכה].

סא. **הגר"א** (אות ג) מחק את התיבות 'תני אין מעברין וכו'', שהן מיותרות, שהרי כבר אנו עוסקים בדברי הברייתא.

סב. **על** פי הגהות הגר"א (אות ד). וראה להלן בהערה את פירושי המפרשים לגירסתנו.

סג. **בפירוש** רבנו משולם (ד"ה עיברוה) כתב שעיברוה מיד כשיצאה השביעית, היינו בתשרי. ונראה שההדגשה על זמן העיבור שנעשה מיד במוצאי שביעית, וכדין האמור בגמרא (סנהדרין שם) שאין מעברין לפני ראש השנה, ואם עיברוה אינה מעוברת, אבל מעברין אחר ראש השנה מיד. ובבבלי (סנהדרין יב.) לא נאמר אלא שעיברו את מוצאי שביעית [בלא 'מיד'].

סד. **וטעמם** של בית רבן גמליאל, היה אפשר לפרש שהוא מענין הדין הסמוך ומשום כך הובא כאן, שהתבואה בזמנם כבר היתה מאחרת את בישולה ועל כן לא היתה מניעה לאחר את היתר החדש אחר שבין כך לא היתה התבואה ראויה לאכילה בניסן, וכדברי רבי מנא. אולם ברייתא זו הובאה בסנהדרין (יב.), ופירשו שם שטעמם הוא כאמור לעיל מפני שהתירו להביא ירק מחוצה לארץ, ועל כן לא חששו לאיחור היתר התבואה החדשה [ומכל מקום בשביעית עצמה לא עיברו, ראה בהערה לעיל].

סה. **האביב** [הזמן בו הפירות מתבשלים], הנקרא גם 'ניסן של חמה', הוא שלשים הימים הראשונים של הקיץ, מעת בו הימים מתחיל להתארך והלילות להתקצר ואילך. 'ניסן של לבנה' הוא חודש ניסן בלוח השנה. התורה קובעת כי על האביב להתחיל לפחות 'בחידושו', ואין שייך לומר 'חידוש' אלא בחודשים שלנו, המסודרים לפי מסלול הירח שנעלם בתחילת החודש וחוזר ומתחדש וגדל והולך עד אמצע החודש. למדנו איפוא מהפסוק, כי יש להקפיד שלעולם יתחיל האביב לפחות בחציו הראשון של חודש ניסן. לשם כך יש להוסיף מפעם לפעם חודש לשנה. אם לא יעשו זאת, ינוע האביב על פני לוח השנה לאחור, כלומר יבואו שנים בהן הוא יתחיל כבר בראשית אדר ויסתיים קודם פסח, ומספר שנים אחר כך בשבט, [דהיינו, פסח יחול באמצע החורף], וכן הלאה. בגדרו של דין זה, נאמרו שני ביאורים: א. עיקר הדין הוא שפסח יחול בחודש האביב [היינו ב'ניסן של חמה'], כפשטות הפסוק. ב. על ידי התאמת ניסן של חמה עם ניסן של לבנה, מוגדרות השנים שלנו 'שנות חמה'. כלומר, אין זה דין בפסח, אלא הגדרה בשנה כולה, שעליה להיות מותאמת לשנת החמה, ועל כן יש להשלים את הפרש אחד עשר הימים שביניהן [ראה בהערה לעיל] על ידי העיבור שנקבעל על פי הכלל האמור. ראה על כך בחידושי מרן רי"ז הלוי (קדה"ח פ"ד ה"ז, ובקונטרסו על קידוש החודש יומא סוכה) שנקט שנחלקו בכך רש"י והרמב"ם.

סו. **'לקט'**, היינו השיבולים הבודדות הנופלות ארצה תוך כדי קצירת התבואה, שהן לעניים, ואין בעל הבית רשאי להרימן וליטלן. העניים היו באים לשדה אחר שקצרוה, ומלקטים את השיבולים הללו שהיו מושלכות בה אנה ואנה.

סז. **מתנות** עניים פטורים ממעשרות משם שנאמר (דברים יד כט) 'ובא הלוי כי אין לו חלק ונחלה עמך', שעליך לתת לו ממה שעמך שאין לו חלק בו, ולא ממתנות עניים שיש לו חלק עמך [וראה לעיל שמפסוק זה דורשים גם פטור מעשר בכל הפקר]. מתורת הפקר אין לפוטרם, שכן אינם מופקרים אלא לעניים, ולדעת בית הלל הפקר לעניים אינו הפקר [ראה בפאה (פ"ו מ"א) ובמפרשים שדרשו כן מפסוק], ראה תוספות בפסחים (ו. ד"ה אלא) ובבבא קמא (כח. ד"ה זה).

בְּשֵׁם רַבִּי שִׁמְעוֹן בֶּן לָקִישׁ, דין זה **דְּבֵית שַׁמַּאי הִיא**, האומרים (פאה פ"ו מ"א) 'הפקר לעניים הפקר', ולכן לקט המופקר לעניים פטור מן המעשר כדין הפקר, **דְּאִי כְּבֵית הִלֵּל** הסוברים (שם) שהפקר לעניים אינו הפקר, הרי הם חולקים על דין המשנה וסוברים **שֶׁעֲנִיִּים אוֹכְלִים וּמְעַשְּׂרִין** מספק, שכן רק החיטים שהיו לקט פטורות ממעשר, ולא החיטים האחרות הניתנות להן מפני הספק, שאף שגם חיטים אלו מופקרות להן, אין זה אלא הפקר לעניים שאינו חל ואינו פטור ממעשר[א]. **וְאָמַר לֵיהּ רַבִּי יוֹסֵי**[ב], **שָׁמַעְנוּ שֶׁהוּא פָּטוּר מִמַּעֲשֵׂר לְדִבְרֵי הַכֹּל**, אף לבית הלל, ואין מחלוקת בדבר, **מִשּׁוּם קְנָסָא** - שכיון שקנסו חכמים את בעל הבית שיהיה כל הנוגע בארץ לקט, הרי זה כהפקר בית דין ופטור מן המעשרות[ג]. מדברי רבי יוסי הללו למדנו שכח הפקר בית דין הוא גם לעשות את הפירות הפקר לפוטרם מהמעשרות, ונפשט ספק הגמרא לעיל.

★ ★ ★

הלכה ג - משנה

לעיל (ה"א) שנינו שבאחד באדר משמיעים על השקלים, **עתה מבארת המשנה את סדר הבאת השקלים: בַּחֲמִשָּׁה עָשָׂר בּוֹ** [-באדר], **שׁוּלְחָנוֹת** של מחליפי מטבעות[ד], **הָיוּ יוֹשְׁבִין בַּמְּדִינָה** - בירושלים[ה], כדי להחליף למחצית השקל את המטבעות שהביא כל אדם ממדינתו[ו].

בְּעֶשְׂרִים וַחֲמִשָּׁה באדר, **יָשְׁבוּ** שולחנות **בַּמִּקְדָּשׁ**[ז], כדי להזכיר לציבור שכבר קרב זמן תרומת הלשכה [שהוא באחד בניסן, דהיינו בעוד ארבעה ימים[ח]], ומכאן ואילך ממשכנים את אלו שעדיין לא שקלו, וימהרו להביא את שקליהם[ט]. **מִשְּׁעָה שֶׁיָּשְׁבוּ** השולחנות **בַּמִּקְדָּשׁ, הִתְחִילוּ לְמַשְׁכֵּן** - להיכנס לבתיהם של אלו שעדיין לא הביאו את שקליהם, ולקחת מהם משכונות[י].

המשנה מפרשת מי הם החייבים בשקלים, ואת מי ממשכנים על כך: **אֶת מִי מְמַשְׁכְּנִין, לְוִיִּם**[יא] **וְיִשְׂרְאֵלִים וְגֵרִים וַעֲבָדִים מְשׁוּחְרָרִים**[יב], שהם חייבים במחצית השקל, **אֲבָל לֹא נָשִׁים**[יג] **וַעֲבָדִים** שאינם משוחררים[יד] **וּקְטַנִּים**[טו], שאין ממשכנים אותם לפי שאינם חייבים במחצית השקל[טז]. [ואולם **כָּל קָטָן שֶׁהִתְחִיל אָבִיו לִשְׁקוֹל עַל יָדוֹ** [-עבורו], ששנה אחת נתן האב עבורו מחצית השקל, **שׁוּב אֵינוֹ פּוֹסֵק** לשקול עבורו גם בשנים שלאחר מכן[יז] ואף ממשכנים את האב על כך[יח][ב].

המשנה מפרשת את דין הכהנים במחצית השקל: **אֵין מְמַשְׁכְּנִין אֶת הַכֹּהֲנִים** שלא שקלו מחצית השקל, אף על פי שחייבים בכך, **מִפְּנֵי דַּרְכֵי שָׁלוֹם**[יט].

אָמַר רַבִּי יְהוּדָה, הֵעִיד בֶּן בּוּכְרִי לפני חכמים **בְּיַבְנֶה** ממה שקיבל מרבותיו, **כָּל כֹּהֵן שֶׁשּׁוֹקֵל, אֵינוֹ חוֹטֵא** בכך, שיכולים הם לשקול אולם אינם חייבים בכך[כ]. **אָמַר לוֹ רַבָּן יוֹחָנָן בֶּן זַכַּאי, לֹא כִּי** - אין הדבר כדבריך שאתה פוטר כהנים ממחצית השקל, **אֶלָּא** חייבים הם במחצית השקל[כא] **וְכָל כֹּהֵן שֶׁאֵינוֹ שׁוֹקֵל חוֹטֵא, אֶלָּא שֶׁהַכֹּהֲנִים דּוֹרְשִׁים מִקְרָא זֶה לְעַצְמָן** [-להנאתם] (ויקרא ו טז) **'וְכָל מִנְחַת כֹּהֵן כָּלִיל תִּהְיֶה לֹא תֵאָכֵל'**, שאין מנחת כהן כמנחת ישראל שקומץ ממנה קרב על המזבח והשיריים נאכלים, אלא היא קריבה כולה. והיו אומרים הכהנים, אם חייבים אנו במחצית השקל הרי שיש חלק בקרבנות הציבור השייך לנו, ואם כן יקשה, **הוֹאִיל וּ**מנחת **הָעוֹמֶר**[כב] **וּשְׁתֵּי הַלֶּחֶם**[כג] **וְלֶחֶם הַפָּנִים**[כד] **שֶׁלָּנוּ (הֵם), הֵיאַךְ** הם **נֶאֱכָלִין**[כה], הלא דינם להיקרב כליל על גבי המזבח כדין כל מנחת כהן, אלא בהכרח שאין לנו חלק בהם כי פטורים אנו מלתת מחצית השקל. אבל דרשה זו אין בה ממש, מפני שמה שאמרה תורה שמנחת כהן כליל תהיה, אין זה אלא במנחה של הכהן לבדה, ולא במנחות ציבור[כו], שכיון שהכהנים שותפים בהם עם כל ישראל, הולכים אחר רוב השותפים שאינם כהנים[כז].

★

גמרא שנינו במשנה, את מי ממשכנין וכו', אבל לא נשים ועבדים וקטנים. **הגמרא מבארת באלו קטנים מדובר, והאם תובעים אותם בלא למשכנם. אומרת הגמרא:** במשנה מבואר **שֶׁאֵין מְמַשְׁכְּנִין אֶת הַקְּטַנִּים** כדי שיתנו מחצית השקל, ויש לדייק, שדווקא למשכן אין ממשכנים, **הָא** [-אבל] **לְתְבוֹעַ** מהם לתת מחצית השקל, **תּוֹבְעִין. מבארת הגמרא: הָדָא דְּתֵימַר** - יכול אתה לומר זאת דווקא **בְּ**אופן **שֶׁהֵבִיא** הקטן **שְׁתֵּי שְׂעָרוֹת,** שהן סימן גדלות, שכיון שגדול הוא לשאר דיני התורה, חייבוהו חכמים במחצית השקל וניתן לתובעו שיתן, **אֲבָל אִם לֹא הֵבִיא שְׁתֵּי שְׂעָרוֹת, לֹא בְּדָא** - אינו בדין שיתבעו ממנו כלל, שהרי קטן גמור הוא. ומכל מקום, **לְמַשְׁכֵּן** אותו **אֵין מְמַשְׁכְּנִין (עד שיביא שתי שערות**[כח]**) אַף עַל פִּי שֶׁהֵבִיא שְׁתֵּי שְׂעָרוֹת** והוא גדול, עד שיהיה בן עשרים, שחובת מחצית השקל מן התורה אינה אלא מגיל עשרים שנה[כט].

ונמצאו שלשה דינים בדבר: א. קטן גמור, אינו מחויב כלל במחצית השקל. ב. הגיע למצוות [בשנים ובשתי שערות], גדול הוא לשאר דיני התורה, אך נחשב כקטן לגבי מחצית השקל ואין כופים אותו על כך, אך מכל מקום יש עליו חיוב מדרבנן וניתן לתובעו שיתן. ג. נעשה בן עשרים, נתחייב מן התורה במחצית השקל, ואם לא נתן ממשכנים אותו על כך[ג].

★

שנינו במשנה, אין ממשכנין את הכהנים מפני דרכי שלום. **הגמרא מגיהה את התיבות 'מפני דרכי שלום'**[ד]: **כֵּינִי מַתְנִיתָא** - כן יש לשנות במשנה, **אֵין מְמַשְׁכְּנִין אֶת הַכֹּהֲנִים מִפְּנֵי דֶּרֶךְ הַכָּבוֹד**[ל], שלפי שעבודת הקרבנות עליהם[לא] חולקים להם כבוד שלא למשכנם, וסומכים על כך שלא יעכבו את שקליהם[לב].

★

א. **כלומר**, השיבולים של הלקט, פטורות ממעשרות ככל לקט, ואילו השיבולים האחרות, שניתנות לעניים רק מפני הספק, אינן פטורות ממעשרות אלא לבית שמאי ומדין הפקר לעניים שהוא הפקר, ואילו לדעת בית הלל אין לפוטרן, שאחר שלא הופקרו אלא לעניים אינן הפקר כלל, ורק שחובה על בעל הבית לתתן להם. ב. **לא** נתבאר אם אמר זאת לרבי אמי, או כל אלו דברי רבי אמי האומר שרבי יוסי אמר זאת לרבי שמעון בן לקיש. ג. **ונחלקו** האחרונים בביאור תירוץ הגמרא, מדוע נפטרו החיטים ממעשרות משום הפקר בית דין הפקר: א. הגר"א (ביאורו לירושלמי, פאה שם) ביאר, שכיון שהפקר בית דין הפקר, הפקירוהו חכמים לכל אדם ונמצא שהן הפקר גמור ופטורות ממעשרות, אלא שבפועל אין העשירים יכולים לזכות בהן לפי שמעורב בהן לקט של עניים, ועל כן ישארו חיטים אלו לעניים. ב. בתוספות רעק"א (פאה שם) ביאר, שאף שלדעת בית הלל אין הפקר לעניים הפקר, והיינו שאינו חל [וכיון שאינו חל אינו פטור ממעשר], אין זה אלא בהפקרו של כל אדם, ואולם כח הפקר בית דין הוא שחל ההפקר אף שהוא רק לעניים, ושוב פטורות השיבולים ממעשר ככל הפקר. ג. הרש"ס (פאה שם ד"ה שמענו) ביאר שבית דין הפקירו את החיטים לגמרי, ובאותה שעה נפטרו ממעשרות, וחזרו וזכו בהן ונתנו אותן לעניים. ד. **החלפת** הכספים היתה נעשית על ידי אדם הנקרא 'שולחני' על שם השולחן שלפניו, עליו נותנים את הכספים. המשנה מזכירה איפוא את השולחנות של השולחנים. כן הוא על פי פירוש הרמב"ם (פירוש המשניות כאן), וכן פירשו שאר מפרשים. ראה להלן שיש מפרשים שבשולחנות אלו ישבו לצורך גביית מחצית השקל, ולא [רק] לצורך פריטת המטבעות לשקלים. ה. **ראש** (ד"ה סי' שולחנות) ורע"ב (כאן). אולם הרמב"ם (שם, הלכות שקלים שם) פירש שישבו בערי ישראל [מלבד בירושלים]. וראה להלן בהערה על 'במקדש'. ו. **רש"י** (מגילה שם). אולם הרמב"ם (שקלים פ"א ה"ט) כתב שהיו יושבים בשולחנות כדי לתבוע את השקלים בנחת [אך עדיין לא כפו על כך]. ז. **ולמפרשים** לעיל ש'מדינה' היינו כל ערי ישראל, הכוונה כאן ב'מקדש' לירושלים. קרבן העדה (ד"ה ישבו). ובפירוש תלמיד רשב"ש (ד"ה במקדש) כתב, במקדש לאו דווקא, אלא בירושלים סמוך למקדש בהר הבית. וראה להלן בהערה אם כוונת המשנה שישבו רק במקדש, או שכוונתה לומר שאז התחילו לשבת גם במקדש, אך המשיכו לשבת במדינה. ח. **ראש** (ד"ה יושבין). וקבעו זמן זה, לפי שאז צריכים הגזברים להפריש טלאים לא' ניסן, כיון שהם טעונים ביקור ארבעה ימים. אמנם בפועל עדיין לא נתרמה התרומה, ואת הקנין מהתרומה החדשה עשו רק בראש חודש, אך את הפרשת הטלאים וביקורם הוצרכו לעשות כבר בכ"ה. פירוש רבינו משולם (ד"ה בכ"ה). ט. **רש"י** (מגילה שם ד"ה יושבין), על פי מה שהביא הריטב"א (שם ד"ה בכ"ה). ועוד כתב הריטב"א (שם) פירוש אחר, שמכ"ה באדר ישבו רק במקדש ולא במדינה, לפי שאותם שעדיין לא פרטו את שקליהם מועטים הם, ולא צריכים להושיב עבורם שולחנות גם במדינה. י. **והיו** לכך גבאים ממונים בכל עיר ועיר. ריבב"ן (ד"ה למשכן). יא. **ושלא** כסובר שהם פטורים משקלים, ראה בגמרא. ולגבי כהנים, ראה בהמשך המשנה. יב. [**עבד** משוחרר הוא נכרי שנמכר לישראל לעבד, שמתחילה מלו אדונו והטבילו לשם עבדות, ואז הוא חייב במצוות כאשה, וכשנשתחרר נעשה גר גמור וחייב בכל המצוות]. שאף ש'בני ישראל' נאמר בפרשה (שמות ל יב, טו), אולם השקלים באים לצורך כפרה [כפי שנאמר (שם פסוק טז) 'כסף הכיפורים'], ואף הם צריכים לכך. רבינו משולם (ד"ה ועבדים). יג. **לפי** שהיא מצוה שהזמן גרמא שנשים אינן חייבות בה. מאירי (ד"ה המשנה השנית). והרא"ש (ד"ה אבל) כתב שהוא נלמד מהנאמר (שמות ל יב) 'ונתנו איש כופר נפשו', איש ולא אשה. ובמנחת חינוך (מצוה קה אות א) כתב בפשטות שהיא איננה מצוה שהזמן גרמא [משום שניתן להביא מחצית השקל כל השנה. שקל הקודש (פ"א ה"ז ביאור ההלכה ד"ה אבל)]. ובענין זה כתב במלאכת שלמה (מ"ה) בשם הרש"ס אחר שהסיק בביאור הגמרא להלן שאפשר לתבוע נשים להביא מחצית השקל, שאף שהיא מצות עשה שהזמן גמרא, מכל מקום הרי נאמר בה (שמות לג טו) 'כסף הכיפורים', ואף הן צריכות כפרה, ולכן הגם שאין משכנים אותן, אולם תובעים מהן שיתנו. יד. **שמחויבים** במצוות רק כנשים. טו. **קטנים** פחות מגיל י"ג אינם בני חיוב במצוות, אמנם ראה בגמרא שנכללים בכך גם גדולים יותר. טז. **וראה** במשנה הבאה שאם שקלו מקבלים מידם. יז. **שאומרים** לו, מאחר שנתת עליו בשנה שעברה והעמדת עליו זאת המצוה, תן עליו תמיד עד שיגדיל ולא תפסוק. רמב"ם (פירוש המשניות כאן)[א]. יח. **ריבב"ן** (ד"ה ולא). יט. **הגמרא** תפרש את הכוונה בדברים אלו. כ. **בפשטות** הוא מהטעם שיתפרש להלן בדברי רבן יוחנן בן זכאי, שכיון שיש להם חלק בקרבן, אי אפשר שמנחות ציבור [כמו מנחת העומר] תיאכלנה, שהלא מנחת כהן אינה נאכלת. אולם בגמרא יתבאר שיש לדרוש כן מפסוק, וראה שם שלאותה דרשה גם לויים פטורים. במנחות (כא:) ובערכין (ד.) הקשתה הגמרא, שכיון שאינם חייבים במחצית השקל, נמצא שחלקם בקרבן הוא חולין בעזרה. ותירצו, שהם מוסרים את שקליהם לציבור, ראה על כך להלן במשנה הבאה. כא. **ראה** בגמרא שדרשו כן מפסוקים. [ובאופן אחר כתב במאירי (ד"ה אמר רבי יהודה) שהוא משום הנאמר (שמות ל יב) 'כופר נפשו', שהכל צריכים לכך. ועל דרשת הגמרא להלן מ'זה יתנו', ציין שהיא רק אסמכתא]. כב. **ביום** ט"ז בניסן היו מקריבים במקדש מנחה מן השעורים, מן התבואה החדשה של אותה שנה. שיעור המנחה הוא עומר [עשירית האיפה], ומכאן שמה של מנחה זו. כג. **בחג** השבועות היו מקריבים במקדש שני לחמי חמץ מן החיטים. יחד עמם היו באים קרבנות נוספים [מלבד קרבנות המוספים של החג]. כד. **על** השולחן בהיכל שבבית המקדש, היו עומדים משבת לשבת שנים עשר לחמים שנקראו 'לחם הפנים', ועמם שני בזיכי לבונה. בשבת היו נוטלים אותם, מקריבים את הלבונה שבבזיכים, ומחלקים את הלחם לכהנים. כה. **שלשת** אלו, הן מנחות הציבור הנאכלות [שאמנם יש בציבור גם מנחת נסכים, אך היא קריבה כולה]. כדרך כל מנחה שהכהן קומצה [נוטל ממנה בכף ידו הקמוצה], הרי הוא מקריב את הקומץ ובכך ניתרים השיריים באכילה, ונאכלים לכהנים, כך היו נוהגים גם במנחת העומר. בלחם הפנים היתה הקטרת הלבונה שבבזיכים במקום הקמיצה שבמנחות, והיא שהתירה את הלחם לאכילה לכהנים. בשתי הלחם, זריקת דם הכבשים הבאים עמם, היא שהתירה אותם לכהנים. כו. **רמב"ם** (פירוש המשניות מ"ד) והמאירי (ד"ה אמר רבי יהודה), שבמנחת ציבור לא נאמר דין זה. כז. **רש"י** (ערכין ד. ד"ה שלנו). שכיון שרוב הציבור אינם כהנים, שמה הוא 'מנחת ציבור' ולא 'מנחת כהנים'. והקרבן העדה (ד"ה לעצמן) כתב, שדעת חכמים היא שאכן הוא נחשב שאת העומר ושתי הלחם לוקחים רק משקלי ישראל. כח. **תיבות** אלו נמחקות, ראה בהערות הבאות. כט. **כפי** שנאמר בתורה (שמות ל יד) 'כל העובר על הפקודים מבן עשרים שנה ומעלה יתן תרומת ה''. ל. **הטעם** ששינו את הנוסחא, משום שתקנת 'דרכי שלום' נוהגת גם בישראלים [כמבואר בהרבה מקומות בגמרא (גיטין נט. ב"מ יב. ועוד)], ולאו דווקא בכהנים. תקלין חדתין (ד"ה מפני). לא. **ולכן** אין עושים להם שום טורח, שלא יהיה עליהם העבודות כמשאוי. רבינו משולם (ד"ה מפני). ביאור נוסף ב'מפני הכבוד' כתבו הקרבן העדה (ד"ה כיני) ותקלין חדתין (ד"ה מפני), שהוא משום מצות 'וקדשתו', שיש לקדשם ולחלוק להם כבוד. לב. **ראש** (ד"ה מפני) ורע"ב (כאן). וכתבו עוד, שאף

שנינו במשנה: **אָמַר רַבִּי יְהוּדָה הֵעִיד כו'** בן בוכרי ביבנה, כל כהן ששוקל אינו חוטא, אמר לו רבן יוחנן בן זכאי, לא כי, אלא כל כהן שאינו שוקל חוטא. **הגמרא מפרשת את טעמו של רבן יוחנן בן זכאי: אָמַר רַבִּי בְּרֶכְיָה, טַעֲמָא** [-טעמון] **דְּרַבִּי יוֹחָנָן בֶּן זַכַּאי** הוא מהנאמר במחצית השקל (שמות ל יג) **'זֶה יִתְּנוּ'**, 'זה' בגימטריא שנים עשר, ויש לדרוש **שֶׁשְּׁנֵים עָשָׂר שְׁבָטִים יִתְּנוּ**, והיינו שגם שבט לוי, והכהנים מכללם, מצווים לתת מחצית השקל.

הגמרא מביאה משא ומתן בין רבי יהודה הסובר כבן בוכרי[לג] ופוטר את הכהנים ממחצית השקל, לבין חכמים הסוברים כרבן יוחנן בן זכאי, ומחייבים אותם בכך: רַבִּי טָבִי אמר **בְּשֵׁם רַב הַמְנוּנָא, כֵּן** [-כך] **מְשִׁיבִין חֲכָמִים**, הסוברים שכהנים חייבים במחצית השקל, **לְרַבִּי יְהוּדָה** האומר שאף שאינם חייבים במחצית השקל, מכל מקום יכולים הם לשקול ואינם חוטאים בכך, הלא מצינו באופנים שונים **שֶׁחַטָּאת הַיָּחִיד מֵתָה**[לד] ולעומת זאת **אֵין חַטָּאת צִבּוּר מֵתָה**[לה], הרי שחלוקים ציבור מהיחיד, וכן חלוקים הם בדיני מנחה, **שֶׁמִּנְחַת הַיָּחִיד** של כהנים **קְרֵיבָה כָּלִיל** וְאילו **אֵין מִנְחַת הַצִּבּוּר** של כהנים **קְרֵיבָה כָּלִיל**, וכיון שמנחת יחיד של כהנים קריבה כליל, הרי שהוא חוטא בכך ששוקל, שמשום כך יש לו במנחה חלק השייך לו, והיא אינה קריבה כליל.

הגמרא מקשה על קושיית חכמים. מקשה הגמרא: וְקַשְׁיָא - קשה על חכמים שטענו טענה זו לרבי יהודה, וכי **מְשִׁיבִין** [-טוענים] **לְאָדָם דָּבָר שֶׁאֵינוֹ מוֹדֶה בּוֹ, דִּתְנַן** - ששנינו במשנה (יומא סב.), **'שֶׁאֵין חַטָּאת צִבּוּר מֵתָה, רַבִּי יְהוּדָה אוֹמֵר תָּמוּת'**[לו], הרי שלרבי יהודה חטאת ציבור מתה, ולא היה להם להקשות על רבי יהודה מכך שאינה מתה, כיון שרבי יהודה אינו סובר כן. הגמרא אינה מיישבת את התמיהה על קושיית חכמים, כיון שמכל מקום קשה לרבי יהודה ממנחת יחיד, שכיון שקריבה כליל, כיצד שוקלים הכהנים ואינם חוטאים.

וְהוּא מוֹתִיב לָן - ורבי יהודה משיב לחכמים, **זוֹ** - נתינת מחצית השקל של הכהנים, **לֹא נִדְבַת יָחִיד הִיא** - אין לה דין של נדבת יחיד, כיון שכאן הם מוסרים את שקליהם לציבור ואין להם בזה חלק מיוחד יותר מכלל הציבור. ואמנם, כיון שאינם מחויבים בכך, אפשר שהם לא ימסרו את שקליהם בלב שלם, ועל כן לכתחילה לא ישקלו, אבל על כל פנים אינם חוטאים כאשר הם שוקלים.

וְאִינוּן מְתִיבִין לֵיהּ - והם [חכמים] משיבים לו לרבי יהודה, **כֵּיוָן שֶׁנִּמְסְרָה לְצִבּוּר** הרי מה ששוקלים **כְּמִי שֶׁהוּא נִדְבַת צִבּוּר**, ועל כן כהן שאינו שוקל חוטא, שהרי הוא יכול למוסרו לציבור, ויהיה קרבן ציבור[ה].

הגמרא מבארת את טעמי המחלוקת אם כהנים חייבים לשקול: כְּתִיב (שמות ל יג) במחצית השקל, **'זֶה יִתְּנוּ, כָּל הָעֹבֵר עַל הַפְּקֻדִים**, מַחֲצִית הַשֶּׁקֶל בְּשֶׁקֶל הַקֹּדֶשׁ, עֶשְׂרִים גֵּרָה הַשֶּׁקֶל, מַחֲצִית הַשֶּׁקֶל תְּרוּמָה לַה''. ונחלקו **רַבִּי יְהוּדָה וְרַבִּי נְחֶמְיָה** בפירוש הכתוב, **חַד אָמַר**, פירוש הכתוב הוא **שֶׁכָּל דְּעָבַר בְּיַמָּא** - כל מי שעבר ביציאת מצרים בים סוף, **יִתֵּן** מחצית השקל. ומה שנאמר 'העובר על הפקודים', פירושו, מי שעבר בים, ובנוסף נפקד במנין[לז]. **וְחָרְנָא** [-והאחר] **אָמַר**, כך הוא פירוש הכתוב, **כָּל דְּעָבַר עַל פִּיקוּדַיָּא** - כל מי שבא ועבר לפני משה כאשר מנה ופקד את ישראל, הוא **יִתֵּן** מחצית השקל. **מָאן דְּאָמַר כָּל דְּעָבַר בְּיַמָּא יִתֵּן, מְסַיֵּיעַ לְרַבָּן יוֹחָנָן בֶּן זַכַּאי** הסובר שכהנים ולויים חייבים במחצית השקל, כיון שגם הכהנים והלויים עברו בים סוף ואף נמנו על ידי משה[לח]. **וּמָאן דְּאָמַר כָּל דְּעָבַר עַל פִּיקוּדַיָּא יִתֵּן** - שדווקא מי שבא בעצמו אל משה לעבור לפני למנין הוא שחייב לשקול, **מְסַיֵּיעַ לְבֶן בּוּכְרִי** הסובר שכהנים ולויים פטורים ממחצית השקל, כיון שהכהנים והלויים לא עברו לפני משה, אלא הוא הלך לפתחי אהליהם ומנאם שם, ועל כן אינם בכלל החיוב הנאמר בפסוק[ו].

* * *

הלכה ד - משנה

משנה זו ממשיכה לדון בשקלי נשים, עבדים וקטנים: **אַף עַל פִּי שֶׁאָמְרוּ** (במשנה הקודמת) **שֶׁאֵין מְמַשְׁכְּנִין נָשִׁים וַעֲבָדִים וּקְטַנִּים** כדי שיתנו מחצית השקל, **אֲבָל אִם שָׁקְלוּ מְקַבְּלִין מִיָּדָן**, ובלבד שימסרום לציבור[לט].

המשנה עוברת לדון בשקלי נכרי וכותי, ובקרבנותיהם: אבל הַנָּכְרִי וְהַכּוּתִי[מ] **שֶׁשָּׁקְלוּ, אֵין מְקַבְּלִין מֵהֶן**, כפי שיתפרש מיד. **וְאֵין מְקַבְּלִין מִיָּדָם**[מא] אם הביאו למקדש **קִנֵּי זָבִין**[מב], **וְקִנֵּי זָבוֹת**[מג], **וְקִנֵּי יוֹלְדוֹת**[מד], **וְחַטָּאוֹת**[מה] **וַאֲשָׁמוֹת**[מו]. **זֶה הַכְּלָל, כָּל** קרבן **שֶׁנִּידָּר וְנִידָּב** - שאפשר להביאנו בנדר[מז] ובנדבה[מח], **מְקַבְּלִין מִיָּדָן**[מט], **וְכָל** דבר **שֶׁאֵינוֹ נִידָּר וְנִידָּב** למזבח, אף שהוא נידר ונידב לבדק הבית, **אֵין מְקַבְּלִין מִיָּדָן**, כלומר, שאין מקבלים מידם לבדק הבית כלל[נ], **וְכֵן מְפוֹרָשׁ עַל יְדֵי עֶזְרָא, שֶׁנֶּאֱמַר** (עזרא ד ג) **'וַיֹּאמֶר לָהֶם זְרֻבָּבֶל וְיֵשׁוּעַ וּשְׁאָר רָאשֵׁי הָאָבוֹת לְיִשְׂרָאֵל, לֹא לָכֶם וָלָנוּ לִבְנוֹת בַּיִת לֵאלֹהֵינוּ**, כִּי אֲנַחְנוּ יַחַד נִבְנֶה לַה' אֱלֹהֵי יִשְׂרָאֵל כַּאֲשֶׁר צִוָּנוּ הַמֶּלֶךְ כּוֹרֶשׁ מֶלֶךְ פָּרָס'[נא], הרי שאין לשתף נכרים בבנין הבית[נב].

אם לא יתנו את שקליהם, לב בית דין מתנה שיחשב להם כאילו נתנו. כלומר, נחשב להם כאילו קיבלו ממון זה מתרומת הלשכה חלף עבודתם, כמו שנתנו לשאר עושי מלאכת הקודש. והקרבן העדה (ד"ה כיני) כתב, שכשם שרשות ביד בית דין לתרום על העתיד לגבות, כך גם יכולים הם למחול לכהנים. לג. **פני** משה (ד"ה כן). לד. **הלכה** למשה מסיני שחמש חטאות דינן למיתה ואלו הן, ולד חטאת, תמורת חטאת, חטאת שמתו בעליה, חטאת שנתכפרו בעליה באחרת וחטאת שעברה שנתה. גמרא (תמורה טו.). לה. **מתוך** החמש הנ"ל, אין שייכות בציבור אלא לחטאת שנתכפרו בעליה באחרת וחטאת שעברה שנתה [שכן אין חטאת ציבור נקבה, ועל כן אין שייך בציבור ולד חטא. וכן אין הציבור עושים תמורה, ועל כן אין שייך בהם תמורת חטאת. וכן אין שייך בציבור חטאת שמתו בעליה, שהרי אין מציאות שכל הציבור מתים], ובהן אמר רבי שמעון, שכשם שהאחרות אינן שייכות בציבור, כך אלו לא נאמרו בציבור, שלא נאמרה ההלכה אלא ביחיד בלבד. גמרא (שם). לו. **שאינו** סובר שחמש החטאות נאמרו כאחת, וכל מה ששייך בציבור נוהג בו. לז. **וכך** הוא פירוש הכתוב, כל העובר היינו אלו שעברו בים סוף, על הפקודים, בין שנמנו לבדם ובין שנמנו עם ישראל כולם. תקלין חדתין (ד"ה כל דעבר - הראשון). לח. **שאין** דורשים שהפסוק עוסק רק בפקודים שעברו לפני משה [כפי שתסבור הדעה הבאה], אלא בכלל הפקודים לסוגיהם השונים. לט. **שאם** לא כן נמצא קרבן ציבור קרב משל יחיד. רע"ב (מ"ה). יש להקשות, שהלא מן התורה אין נתינת קטן כלום, ואינו מועיל אף אם ימסור יפה לציבור, ונמצא שהקרבנות קרבים משל יחיד. ובתוספות רעק"א (אות ג) הביא מהקצות החושן (סי' רלה סק"ד) שכיון שמדברי חכמים נתינת הפעוטות נתינה, קנין דרבנן מהני לדאורייתא, וכפי שמועילים מן התורה קידושין שנעשו על ידי ממון שזכה בו בקנין דרבנן. שכיון שמדרבנן יש להן דין נתינה, הרי הפקר בית דין הפקר, ולכן מועילה נתינתו אף מן התורה. תפארת ישראל (מ"ה יכין אות כה). מ. **הכותים** הם גויים שמלך אשור הגלה ממדינתם והביאם לגור בשומרון. הם היו עובדי אלילים וה' שלח בהם אריות שטרפו בהם, ואז נתגיירו. מלכים (ב' יז כד-מא). ובגמרא (קידושין עה: ועוד) נחלקו אם היתה גירותם גירות אמת ומן התורה יש להם דין ישראל, או שלא היתה אלא מפחד האריות, ואין להם דין ישראל. מא. **הגמרא** תדון אם סיפא זו עוסקת בנכרים או גם בכותים, ושם גם יתבאר טעם דין זה. מב. **הזב** שראה מראה זיבה שלש ראיות, עליו למנות שבעה נקיים כדי להיטהר מזובו, ביום השביעי הוא טובל במים חיים, ובשמיני מביא קן [שתי תורים או שני בני יונה], האחד לחטאת והשני לעולה. ויקרא (טו א-טו). מג. **הזבה** שראתה דם שלש ראיות, כשנטהרת מזיבתה, סופרת שבעה נקיים וטובלת במקוה ביום השביעי, וביום השמיני מביאה קן [שתי תורים או שני בני יונה], האחד לחטאת והשני לעולה. קיימים כמה חילוקי דינים בינה ובין הזב. ראה ויקרא (טו יט-ל). מד. **אחר** ארבעים יום מאז שילדה זכר או שמונים יום מלידת נקבה, מביאה היולדת כבש לעולה ועוף [בן יונה או תור] לחטאת. אם אין ידה משגת, מביאה קן [שתי תורים או שני בני יונה], האחד לעולה והשני לחטאת. ראה ויקרא (יב א-ח). מה. **קרבן** חטאת בא על איסור לאו שבזדונו יש חיוב מיתת כרת. קרבן חטאת נוסף הוא הנקרא 'קרבן עולה ויורד' שבא על איסורים מיוחדים [שבועת העדות, כניסה למקדש בטומאה, ועוד]. מו. **קיימים** כמה סוגי אשמות, וכולם באים על חטאים מיוחדים, כמו 'אשם גזילות', הבא על גזילת ממון והכחשתה בשבועה. ראה עוד בזבחים (נד:). מז. **'נדר'** הוא שהמביא קיבל על עצמו [בלשון 'הרי עלי'] להביא קרבן זה, והוא מחויב באחריותו, שאם מת או אבד עליו להביא אחר תחתיו. ראה במגילה (ח.) ובראש השנה (ו.). מח. **'נדבה'** היא שהמביא הקדיש את הבהמה [בלשון 'הרי זו'] ולא קיבל על עצמו דבר, ועל כן אינו חייב באחריותה. שם. מט. **נאמר** בתורה (ויקרא כב יח) 'איש איש מבית ישראל ומן הגר בישראל אשר יקריב קרבנו לכל נדריהם ולכל נדבותם אשר יקריבו לה' לעולה', ודרשו במנחות (עג:) 'איש', מה תלמוד לומר 'איש איש', לרבות את העובדי כוכבים שנודרין נדרים ונדבות כישראל. 'אשר יקריבו לה' לעולה', אין לי אלא עולה, שלמים מנין, תלמוד לומר 'נדריהם'. תודה מנין, תלמוד לומר 'נדבותם'. מנין לרבות העופות והיין והלבונה והעצים, תלמוד לומר 'נדריהם' 'לכל נדריהם', 'נדבותם' 'לכל נדבותם'. ובתוספות יום טוב (מ"ה) ביאר ש'זה הכלל' האמור במשנתינו מרבה את כל הנזכרים בברייתא הנ"ל. נ. **תוספות** יום טוב (מ"ה) ותקלין חדתין (ד"ה וכל). והוצרכו לבאר כך כדי להבין את שייכות הפסוק דלהלן העוסק בבדק הבית, עם דברי המשנה כאן. נא. **בפסוקים** שלפני כן נאמר שצרי יהודה, הם הכותים שהושיב סנחריב מלך אשור בארץ, באו ובקשו לסייע לבנין הבית, לפי שסברו שעל ידי כך יוכלו לעכב את הבנין. ועל כך השיבו להם זרובבל וישוע וראשי האבות כי לא ישתתפו בבניה, אלא ישראל לבדם יבנוהו כמצות המלך. נב. **בגמרא** יתפרשו פרטי דין זה.

ה'קלבון' הוא מטבע קטנה[א] שהיו נותנים יחד עם מחצית השקל[ב]. **בהמשך המשנה יתבארו האופנים בהם ניתן הקלבון, וכן מהו שיעורו. תחילה מבארת המשנה מי חייב בנתינתו:** **ואלו שחייבין בקלבון**, להוסיפו על מחצית השקל שהם נותנים[ג], **לוים וישראלים וגרים ועבדים משוחררים**, כיון שהם חייבים במחצית השקל וממשכנים אותם על כך, חייבום בקלבון, **אבל לא כהנים**, שעל אף שהם חייבים לתת, אך מכיון שאין ממשכנים אותם על השקלים[ד], לא חייבום בקלבון[ה], **ונשים ועבדים וקטנים**, לפי שאינם חייבים כלל בשקלים[ו], ולכן אף שאם שקלו מקבלים מידם, מכל מקום לא חייבום בקלבון[ז].

השוקל - הנותן מחצית השקל **על יד** [-עבור] **כהן, על יד האשה, על יד עבד, על יד קטן**, והיינו שהלוה לכל אלו מחצית השקל[ח] ונתנו עבורם[ט], **פטור** מקלבון[י].

עתה מפרשת המשנה אימתי חייבים בקלבון: **ואם שקל** שקל שלם **על ידו ועל יד חבירו** [-עבורו ועבור חבירו] כאחד, היינו שהלוה לחבירו מחצית השקל[יא] וצירף גם את חיובו שלו ונתן שקל שלם, **חייב בקלבון אחד**, שזהו עיקר דין קלבון, שלא נאמר אלא בשנים הנותנים שקל שלם[יב]. **ורבי מאיר אומר, שני קולבנות**, שלדעתו כל אדם הנותן מחצית השקל חייב בקלבון, ולכך כאשר שנים נותנים כאחד הרי הם חייבים בשני קולבנות[יג].

הנותן סלע [שהוא שקל של תורה[יד]] לגזבר, **ונוטל שקל** [שהוא מחצית השקל של תורה] עודף, שהרי אינו חייב אלא שקל [שהוא מחצית השקל של תורה, וכאמור], **חייב שני קולבנות**[טו].

השוקל על יד [-עבור] **עני, ועל יד שכינו, ועל יד בן עירו**[טז], **פטור** מקלבון, שכיון שהוא נותן להם במתנה, פטרוהו מקלבון[יז]. **ואם הלוון, חייב**, שהרי זה כאילו נותנים הם עצמם, שהם חייבים בקלבון.

האחין השותפין זה עם זה בירושת אביהם, אם שותפותם היא באופן **שחייבין בקלבון** כשהם שוקלים כאחד, **פטורין ממעשר בהמה**[יח] בבהמות שנולדו להם בשותפות זו, כיון ששותפות פוטרת ממעשר בהמה[יט], **וכששותפותם** היא באופן **שחייבין במעשר בהמה** בבהמות הנולדות להם, ואינה פוטרתם מלעשר[כ], **פטורין מן הקלבון**, שבשותפות כזו אין חיוב קלבון[כא].

המשנה מפרשת כמה הוא שיעור קלבון: **וכמה הוא קלבון, מעה כסף**[כב], **דברי רבי מאיר. וחכמים אומרים, חצי מעה**[כג].

★

גמרא שנינו במשנה: **אף על פי שאמרו כו'** אין ממשכנין נשים ועבדים וקטנים, אבל אם שקלו מקבלין מידן. **הגמרא מבארת את חובתם של הקטנים:** מדייקת הגמרא, ממה שאמרה המשנה 'אבל אם שקלו מקבלין מידן', משמע שרק אם הביאו את השקלים מרצונם, **הא** [-אבל] **לתבוע** מהם את שקליהם, **אין תובעין**. ואילו ממה שאמרה המשנה קודם לכן (כאן ולעיל ע"א) שאין ממשכנין נשים ועבדים וקטנים, משמע שרק אין ממשכנים, אבל תובעים מהם שיתנו. וקשה, **הכא** - כאן ברישא **את אמר שתובעין** אותם, **והכא** - וכאן בסיפא **את אמר שאין תובעין** אותם.

מתרצת הגמרא: **כאן** ברישא, מדובר **בשהביא** הקטן **שתי שערות**, שהן סימן גדלות, ולכן אף שאין ממשכנים אותו, אבל כבר תובעים ממנו שיתן מחצית השקל. **וכאן** בסיפא, מדובר **בשלא הביא שתי שערות**, וכיון שקטן הוא, אף אין תובעים ממנו[ב].

★

שנינו במשנה: **הנכרי והכותי כו'** ששקלו, אין מקבלין מהן, ואין מקבלין מידם קיני זבים וקיני זבות וקיני יולדות וחטאות ואשמות וכו'. **הגמרא מבארת אם הסיפא 'ואין מקבלין' וכו', היא המשך הרישא העוסקת גם בכותים, וכדעת מי נשנתה משנה זו:** **אמר רבי (ביבא) בא**, הסיפא שאין מקבלים קרבנות מידם, היא המשך הרישא העוסקת גם בכותים, ועל כן **תיפתר** - תבאר שמשנה זו נשנתה **כמאן דאמר** שדינו של **כותי כנכרי**. **דאתפלגין** - שמצינו בברייתא שנחלקו תנאים בדבר, דינו של **כותי כנכרי, דברי רבי, רבן שמעון בן גמליאל אומר, כותי** דינו **כישראל לכל דבר**. והמשנה המלמדת שהן לענין שקלים והן לענין קרבנות דין כותי כדין נכרי, שאין מקבלים אותם מידם, נשנתה כדעת רבי.

דעה חולקת: **אמר רבי לעזר, מתניתא** - הסיפא במשנה האומרת שאין מקבלים מידם קרבנות, אינה עוסקת אלא **בנכרים, הא** [-אבל] **בכותים לא** דיברה, משום שאף שאין מקבלים מהם מחצית השקל, כאמור ברישא, ומטעם הפסוק 'לא לכם ולנו לבנות בית לאלהינו' העוסק במפורש בכותים, מכל מקום קרבנות מקבלים מהם, **ותני כן** - וכך שנינו בברייתא, נאמר בתחילת פרשיות הקרבנות (ויקרא א ב) 'דבר אל בני ישראל ואמרת אלהם אדם כי יקריב מכם קרבן לה'', ודורשים, **'אדם'**[כד] **לרבות את הגרים** שמביאים קרבנות כישראל, **'מכם'**[כה] **להוציא את המומרים**, שאינם מביאים קרבנות. אם כן הכותים שגרי אמת הם[כו] מביאים קרבנות כישראל[כז]. ולדעה זו, נשנתה המשנה גם כדעת רבי שמעון בן גמליאל שכותי הוא כישראל לכל דבר, כי לא פירשה המשנה מה דין קבלת קרבנות מן הכותים, ומה שאסרה בפירוש הוא רק לקבל מן הנכרים.

הגמרא דנה האם אכן ניתן לפרש את המשנה כדברי רבי אלעזר. אומרת הגמרא: **מתניתא פליגי** - המשנה עצמה חולקת **על רבי אלעזר**, כלומר, מהמשנה עצמה מוכח שאי אפשר לפרשה כפי שפירשה רבי אלעזר, שהרי נאמר במשנה **'אין מקבלין מידם קני זבין וזבות קני יולדות'**, ויש לשאול, **וכי יש קני זבין וזבות בנכרים**, והלא אין הנכרים יודעים מענין זה של זיבה, ואינם מביאים קן עבורו, ולא היתה צריכה המשנה ללמד שאין מקבלים אותם מן הנכרים[כח], ועל כרחך שהמשנה עוסקת בסיפא דווקא בכותים, ושלא כדברי רבי אלעזר שנקט שחלק זה במשנה עוסק רק בנכרים.

א. ש'קלבון' ביוונית הוא 'מטבע קטנה'. ב. **אודות** מהותו של הקלבון וטעם נתינתו מצינו בראשונים כמה ביאורים, התלויים בשני ביאורים עיקריים [המובאים ברש"י בבכורות (נו: ד"ה הלסין)]: א. שהקלבון ניתן להכרע, היינו להוסיף מעט על מחצית השקל. ולשון רש"י בחולין (כה: ד"ה כשחייבין) 'שחייבין להכריע שקליהן'. וביאר הרא"ש (ד"ה ואלו), שמצינו כן גם בהדיוט, שעל המוכר להוסיף לקונה מעט (ב"ב פט.), וכן בגואל שדה אחוזה בחמישים שקל כסף, שעליו להוסיף פונדיון (ערכין כה.). ובתקלין חדתין (להלן ע"ב ד"ה דמני) משמע שהצורך בהכרע הוא כדי שיהיה בריוח, ולא יהיה פחות ממחצית השקל. ב. שהקלבון הוא הדמים שהיו ניתנים לשולחני בעד החלפת שתי מחציות השקל לשקל שלם, או בעד פריטת שקל לשתי מחציות. ובטעם הדבר שעל הנותן מחצית השקל להוסיף את דמי השולחני או את דמי ההכרע, וכן אימתי עליו להוסיף זאת, ראה בהערה להלן. ג. **ראה** להלן שנחלקו רבי מאיר וחכמים, ולרבי מאיר כל נותן מחצית השקל חייב להוסיף קלבון, ולחכמים אין חיוב קלבון אלא בשנים הבאים לשקול יחד שקל שלם. ד. **כאמור** לעיל (ג:). ה. **מאירי** (שם). ויש שלא גרסו כהנים, ראה תוספות יום טוב (מ"ו). והתקלין חדתין (להלן ע"ב ד"ה אבל) נקט שהמשנה סוברת כהדעה לעיל (ג:) שהכהנים אינם חייבים בקלבון. ו. **וכן** גדולים שלא הגיעו לגיל עשרים, כיון שאין ממשכנים אותם אינם חייבים בקלבון. על פי הרש"ס (ד"ה ולא). ז. **ואף** אם באים לשקול אומרים להם שיתנו שקל ולא קלבון, כי אם יתנו קלבון יבואו להשוותם לישראלים ולמשכנם. רבינו משולם (ד"ה אבל). ח. **שאילו** נתן עבורם במתנה, בלאו הכי הוא פטור, כמבואר בסיפא בשוקל עבור אחר. ראה"ש (ד"ה השוקל). ט. **לדעת** רבי מאיר להלן הסובר שכל אדם נותן קלבון עם מחצית השקל, יש לפרש את המשנה כפשוטה שנתן מחצית השקל במקומם. ולדעת חכמים להסוברים שאין חיוב קלבון אלא בשנים השוקלים שקל שלם, [אם לא נאמר שהמשנה כאן נשנתה כרבי מאיר] יש לפרש ששקל על שנים מאלו, כגון על כהן ואשה, או על עבד וקטן. וכן פירש התקלין חדתין (להלן ע"ב ד"ה השוקל - הראשון) בפירושו הראשון. והמאירי (ד"ה המשנה השלישית) פירש שהמשנה עוסקת בנותן שקל שלם על עצמו ועל אחר הפטור ממחצית השקל, וכן פירש התקלין חדתין (שם) בפירושו השני. י. **ואין** אומרים שכיון שהשוקל הוא בר חיובא במחצית השקל יתחייב גם בקלבון, אלא כיון שהוא שוקל על אלו שאינם חייבים במחצית השקל, פטור מהקלבון. רבינו משולם (ד"ה השוקל) וריבב"ן (ד"ה אלו). למפרשים שמדובר כאן בשוקל על עצמו ועל אחר הפטור [ראה בהערה לעיל], חידוש המשנה הוא שאף באופן זה ששוקל גם על עצמו, פטור מקלבון. וביאר התקלין חדתין (שם) שטעם הפטור הוא, שכיון שבלאו הכי החצי השני אינו מן הדין אלא ממידת חסידות, הרי כבר יש כאן הוספה על מחצית השקל, ולכן אינו צריך להוסיף גם קלבון [ולפירוש זה גם אין צורך לאמור לעיל שמדובר שנתן להם בהלואה ולא במתנה, שהרי שוקל גם על עצמו, והייתי אומר שמצד זה יתחייב בקלבון]. יא. **רא"ש** (ד"ה ואם), וכאמור לעיל, שאם נתן עבורו במתנה הוא פטור מקלבון על חלקו של חבירו. יב. **ראה** בהערה הסמוכה בביאור דעתם. יג. **רבי** מאיר וחכמים נחלקו אם כל אדם הנותן מחצית השקל חייב בקלבון, או רק שנים הנותנים שקל שלם כאחד. טעמו של רבי מאיר יתפרש בגמרא (להלן ע"ב), שדרש מן הכתוב שיש לתת מחצית השקל במדויק, ולכך יש להוסיף קלבון לשם הכרע. וראה עוד בהערה לעיל בענין ההכרע. ובדבר טעמם של חכמים, כתב הרא"ש (ד"ה מ"ג) שדרשו מן הכתוב שהנותן מחצית השקל פטור מהכרע, ורק הנותן שני דינרים או שנים הנותנים שקל אחד, חייבים בכך[א]. יד. **המטבע** הנקרא בלשון התורה 'שקל', נקרא בחז"ל בשם 'סלע' [ויש בו ארבעה דינרים]. ובחז"ל מכונה מחצית השקל של תורה בשם 'שקל'. כלומר, בשקל של תורה יש שני שקלים של חז"ל. טו. **בגמרא** נחלקו אמוראים אם דין זה נשנה כדעת רבי מאיר, או שהוא כדעת חכמים, שאף לשיטתם נותן כאן שני קלבונות, ואילו לרבי מאיר הוא נותן שלשה קלבונות. ושם גם יתבארו טעמי דעות אלו. טז. **לדעת** רבי מאיר הוא רק בשוקל עליהם לבדם, ולדעת חכמים גם בשוקל על ידו ועל ידם כאחד או בשוקל על ידי שני עניים וכדומה. ראה תקלין חדתין (להלן ע"ב ד"ה השוקל - השני). והמאירי (ד"ה הנותן) פירש אף כאן כפי שפירש לעיל בשוקל על ידי כהן, שמדובר ששקל על עצמו עם אחד מאלו. המשנה פירטה דוגמאות אלו בדרך זו, כך שבכל דוגמא יש חידוש יותר מהדוגמא הקודמת. כלומר, שלא רק בנותן על עני שהיא צדקה פטור, אלא גם בנותן על שכנו עשיר, ולא רק בנותן על שכנו שהיא דרך שלום ואהבה פטרוהו, אלא גם על בן עירו הרחוק ממנו. תלמיד הרשב"ש (ד"ה על יד). יז. **הרא"ש** (ד"ה השוקל). כיון שהוא עושה מידת חסידות להרבות בשקלים. מאירי (שם). והתקלין חדתין (שם) כתב בנוסח זה, שכיון שאילולי היה נותן להם, לא היה להם ליתן כלל, נמצא שכבר באה על ידו הרווחה להקדש, ועל כן פטרוהו מקלבון שכל עניינו הוא להרווחת הקדש. [ולפי דבריהם אין זה אלא באופן שנותן על מי שאין לו ליתן, ולא כשנותן על חבירו שאינו עני, וכן מבואר ברבינו משולם (ד"ה ואם), אמנם ראה מה שהובא בהערה הקודמת בשם תלמיד רשב"ש]. יח. **מצוה** מן התורה להפריש בכל שנה עשירית מן הבקר ומן הצאן שנולדו אותה שנה. על הבעלים להעביר את כל הבהמות במנין, והעשירי יהיה קודש לה'. את המעשר יש להעלות לירושלים ולהקריבו, והוא נאכל לבעלים. יט. **שנאמר** (שמות יג יב) 'וכל פטר שגר בהמה אשר יהיה לך הזכרים לה'', ודרשו (בכורות נו:) 'יהיה לך' ולא של שותפות. כ. **שיש** שותפות שאינה פוטרת ממעשר בהמה, והיינו כאשר ירשו מאביהם את הבהמות ולא חלקו אותן ביניהן, וכפי שדרשו (שם) מ'יהיה' שבאופן זה אינה פוטרת. כא. **והגמרא** תבאר אלו הם שני אופני השותפות בהם עוסקת המשנה. כב. **בסלע** [-שקל] יש ארבעה דינרים, ובכל דינר שש מעות. נמצא שהמעה היא 1/24 מסלע, ו1/26 ממחצית השקל. כג. **דהיינו** 1/48 מסלע, ו1/24 משקל. במעה יש שני פונדיונים, ונמצא שעליו לתת פונדיון אחד. כד. **שמשמעו** כל אדם, ובא לרבות. כה. **שבא** למעט, שרק חלק מכם, ולא כולכם. כו. **לדעת** רבי אלעזר. כז. **וראה** בקרבן העדה (ד"ה אדם) שפירש באופן אחר, שהכתוב בא למעט ישראל מומר, אך לא גר מומר, והכותים הם גרים מומרים לפי שחזרו לסורם, ולמדו מהפסוק שבכל זאת מקבלים מהם. כח. **ורבינו** משולם (ד"ה ומי) והקרבן העדה (ד"ה ומי) פירשו, שלא היתה המשנה צריכה לומר שאין מקבלים מהם קיני זבים, אחר שנאמר בפרשת זיבה (ויקרא טו ב) 'בני ישראל',

הגמרא מקשה על ההוכחה שהסיפא עוסקת רק בכותים. מקשה הגמרא: **אֶלָּא**[כט] לפי זה נמצא שה**רֵישָׁא** של המשנה, האומרת שאין מקבלים מהם שקלים, עוסקת **בְּנָכְרִים** וכותים, כמפורש במשנה, **וְאילו הַסֵיפָא** של המשנה, האומרת שאין מקבלים מהם קיני זבים וכו׳, עוסקת רק **בְּכוּתִים**, והיתכן לומר כן. ואמנם לדעת רבי אלעזר שהסיפא עוסקת רק בנכרים, אין לתמוה על כך, שכן עיקר דברי הרישא הם בנכרים שנכתבו ראשונים, ורק בדרך אגב נשנו גם כותים, ועל כן יתכן שהסיפא תעסוק בנכרים בלבד. אבל כיצד יתכן לומר שהסיפא עוסקת רק בכותים, אחר שהרישא עוסקת בעיקרה בנכרים. **מתרצת הגמרא: (והא כיני**[ל]**) כֵּן הוּא** - אכן בהכרח כך צריך לומר, שה**רֵישָׁא** עוסקת **בְּנָכְרִים** ובכותים, **וְסֵיפָא** עוסקת **בְּכוּתִים** בלבד[לא].

★

שנינו במשנה, וכן מפורש על ידי עזרא [שאין מקבלים מנכרים וכותים לבדק הבית], שנאמר 'לא לכם ולנו לבנות בית לאלהינו'. הגמרא דנה בפרטי דין זה: **אָמַר רַבִּי יוֹחָנָן, בַּתְּחִלָּה** - בתחילת הבנין, **אֵין מְקַבְּלִים מֵהֶן** - מהנכרים ומהכותים לבנין המקדש, **לֹא דָּבָר מְסוּיָּם** - דבר חשוב שניכר ונראה ושמו נקרא עליהם, **וְלֹא דָּבָר שֶׁאֵינוֹ מְסוּיָּם**, לפי שיתכן שהם חפצים שנזדקק להם ובכך יוכלו לרפות את ידינו[לב]. **וּבַסּוֹף** - אחר שכבר בנו את המקדש, ובאים רק לחזקו ולתקנו, **מְקַבְּלִין מֵהֶן דָּבָר שֶׁאֵינוֹ מְסוּיָּם**, שהרי אין כאן עיכוב בבניית המקדש, **וְאֵין מְקַבְּלִין מֵהֶן דָּבָר מְסוּיָּם**[לג], שגנאי הדבר שיהיה במקדש דבר שניכר וחשוב שהוא של נכרי, ועוד שהם מתפארים בכך[לד][ד].

דעה חולקת: **רַבִּי שִׁמְעוֹן בֶּן לָקִישׁ אָמַר**, אין לחלק בדבר, אלא **בֵּין בַּתְּחִלָּה וּבֵין בַּסּוֹף, אֵין מְקַבְּלִין מֵהֶן, לֹא דָּבָר מְסוּיָּם וְלֹא דָּבָר שֶׁאֵינוֹ מְסוּיָּם**.

הגמרא דנה אם יש להקשות על רבי יוחנן מברייתא. מקשה הגמרא: **מַתְנִיתָא פְּלִיגֵי** - מצינו ברייתא החולקת **עַל רַבִּי יוֹחָנָן**, שנאמר בברייתא, **אֵין מְקַבְּלִין מֵהֶן** - מהנכרים ומהכותים, **הֶקְדֵּשׁ וּנְדָבָה לְבֶדֶק הַבַּיִת**. ומשמע בפשטות שאין מקבלים מהם דבר, לא בתחילה ולא בסוף[לה], והרי זה שלא כדברי רבי יוחנן שהתיר לתת בסוף דבר שאינו מסוים. **דוחה הגמרא: יש לתרץ זאת בשני אופנים. האופן האחד, רבי יוחנן פָּתַר לָהּ** - יכול להעמיד את הברייתא **בֵּין בַּתְּחִלָּה בֵּין בַּסּוֹף**, וכפי שהעמדנו קודם, **וּבִלְבַד** - ומה שאסרה הברייתא לקבל מהם, לא אסרה אלא **דָּבָר מְסוּיָּם**, אבל דבר שאינו מסוים מותר לקבלו בסוף. והאופן השני, **פָּתַר לָהּ** רבי יוחנן **(במסוים) [בַּתְּחִלָּה]**[לו], שאז אין מקבלים מהם דבר, **שֶׁאֲפִילוּ** אם התנדב את **מְעוֹתָיו**, שאינן דבר המסוים כלל, **יוֹלִיכֵם לְיָם הַמֶּלַח**[לז] ולא יהנה מהם כלל[לח]. אבל אין הברייתא מדברת בסוף, שבזה אם התנדבו מעות, וכן כל דבר שאינו מסוים, מקבלים מהם.

הגמרא עוברת לדון בדברי ריש לקיש: הובא לעיל ש**רַבִּי שִׁמְעוֹן בֶּן לָקִישׁ אָמַר, בֵּין בַּתְּחִלָּה וּבֵין בַּסּוֹף אֵין מְקַבְּלִין מֵהֶם לֹא דָּבָר מְסוּיָּם וְכוּ׳** ולא דבר שאינו מסוים.

הגמרא דנה אם יש להקשות עליו מברייתא. מקשה הגמרא: **מַתְנִיתָא פְּלִיגֵי** - מצינו משנה החולקת **עַל רַבִּי שִׁמְעוֹן בֶּן לָקִישׁ, דְּתָנֵי** - ששנינו במשנה בערכין (דף ה:) שנחלקו רבי מאיר ורבי יהודה לענין ערכין[לט], לדעת רבי מאיר נכרי נערך על ידי ישראל[מ] אך לא מעריך אחרים, ולדעת רבי יהודה מעריך אחרים אך אינו נערך בעצמו[מא], וממשיכה שם המשנה ואומרת שמכל מקום **הַכֹּל שָׁוִין**, בין רבי מאיר ובין רבי יהודה, לענין חיוב דמים[מב], **שֶׁהֵן נוֹדְרִין** - שאם נדר נכרי לתת דמיו של אחר, נתחייב לתת דמים אלו, **וְכֵן נִידָּרִין**, שאם נדר ישראל לתת דמיו של גוי, נתחייב בכך. ובשלמא לרבי יוחנן, יש להעמיד זאת בנודר בסוף דבר שאינו מסוים, אך לריש לקיש קשה, שלדבריו אין אופן בו הנכרי יכול לידור למקדש, וכיצד יעמיד את המשנה האומרת במפורש שהנכרי נודר.

דוחה הגמרא: ריש לקיש **פָּתַר לָהּ** - יכול לפרש משנה זו, שאין הכוונה לנדרים של 'דמי פלוני עלי' אשר הולכים לבדק הבית, שאכן אין מקבלים מהם לבדק הבית כלל, אלא כוונת המשנה שהם נודרים ונידרים **בְּעוֹלָה** הקריבה על המזבח.

שואלת הגמרא: אמנם **נִיחָא** - אכן אפשר לפרש כן במה שאמרה המשנה 'נוֹדְרִין', שהכוונה להביא קרבן **עוֹלָה**[מג], אבל האם נפרש את מה שנאמר במשנה 'נִידָּרִין', שפירושו הוא שאדם אחר הדיר אותו בקרבן **עוֹלָה**, וכי יתכן שאדם אחר יחייב את הגוי להביא קרבן[מד].

משיבה הגמרא: אין פירוש 'נידרין' שחייבוהו אחריהם, **(לֹא) אֶלָּא** פירושו שנתחייבו אחרים על ידו, דהיינו **כְּשֶׁאָמַר (ישראל) [נָכְרִי]**[מה] **הֲרֵי עָלַי עוֹלָה, וְשָׁמַע (נכרי) [יִשְׂרָאֵל] וְאָמַר, מַה שֶּׁאָמַר זֶה, עָלַי**, ונמצא שנתחייב על ידי הנכרי[מו][ה].

הגמרא מוסיפה לדון בדברי ריש לקיש. **מקשה הגמרא: (ואינו מביא עמו נסכים) [אם לֹא הֵבִיא** הנכרי **עִמָּהּ** [-עם עולתו] **נְסָכִים**[מז], **וְהֵבִיא** את הנסכים רק **אַחֵר כָּךְ**, הלא ודאי **שמְקַבְּלִים** אותם **הֵימֶנּוּ]**[מח], אף שכבר אין בו צורך, **וּמוֹתָר** זה שנותר מן **הַנְּסָכִים**, האם **לֹא לִכְלֵי שָׁרֵת אִינּוּן** [-הם הולכים][מט], שקונים מהם כלי שרת, וכיון שכן הלא **נִמְצָא** שהנכרי **מֵבִיא** לבדק הבית **דָּבָר [שֶׁאֵינוֹ]**[נ] **מְסוּיָּם** ומקבלים ממנו, ושלא כדברי ריש לקיש שאינו נודר ונודב לבדק הבית כלל.

מתרצת הגמרא: הֵתִיב - השיב **רַבִּי יוֹסֵי בַּר רַבִּי בּוּן** כדי לתרץ את הקושיא, **וְהָא תְּנִינָן** - והרי לשיטתך המקשן, היה לך להקשות מן המשנה המובאת לעיל, ששנינו בערכין (שם) שלפי רבי מאיר נכרים **נֶעֱרָכִין** על ידי אחרים אך אינם מעריכים, **וְלפי** רבי יהודה נכרים **עוֹרְכִין** [-מעריכים] אחרים אך אין אחרים מעריכים אותם. וקשה לפי רבי יהודה שנכרים מעריכים, שכאשר הם נותנים את הערכין, האם **לֹא לְבֶדֶק הַבַּיִת אִינּוּן** [-הם הולכים], והיאך מקבלים זאת מהם[נא]. אלא **הֵיךְ מַה דְּאַתְּ אָמַר תַּמָּן** - מה שתאמר שם לתרץ, שהנכרי **לְשָׁמַיִם הוּא מִתְכַּוֵּין** בהקדשו, **וּמֵאֵילֵיהֶן הֵן בָּאִין לְבֶדֶק הַבַּיִת**, משום שדין ערכין לבדק הבית, ובאופן זה אין להמנע מלקבל ממנו, שאין האיסור אלא לקבל ממנו דבר שהתנדב בכוונה תחילה לבדק הבית, וכאן אינו יודע מה עושים בנדבתו[נב], **כֵּן אַתְּ אָמַר אַף הָכָא** - כך תאמר גם כאן, ממה שמותר נסכי הנכרי הולך לכלי שרת, שהרי זה משום **שלַשָּׁמַיִם הוּא מִתְכַּוֵּין** בהקדש הנסכים,

ודרשו מכך בגמרא (נדה לד.) שנכרים אינם מטמאים בזיבה, וכלל לא שייך בהם קרבן זה.
כט. בהגהות הגר"א (אות א) מחק תיבה זו לפי שהיא מיותרת.
ל. תיבות אלו נמחקות. וראה את גירסת הגר"א (אות ב).
לא. לסיכום, המשנה אומרת ששקלים אינם מתקבלים לא מנכרים ולא מכותים. ולגבי קרבנות חובה אמרה שאינם מתקבלים מנכרים, אך לא פירשה מה הדין בכותים. ודין זה שנוי במחלוקת, לסוברים שהכותים הינם גרי אריות, אין מקבלים מהם קרבנות, ולסוברים שהם גרי אמת, מקבלים מהם[ג].
לב. רש"י (ערכין ו. ד"ה בתחילה). ואכן נאמר בעזרא (ד ד) [בפסוק שאחר הפסוק הנ"ל 'לא לכם ולנו' וגו'] 'ויהי עם הארץ מרפים ידי עם יהודה ומבהלים אותם לבנות'.
לג. ובגמרא (ערכין ו.) נקטו כדוגמא ל'דבר מסוים' את ה'כליא עורב', שהוא דבר חד שהיו מעמידים על גג ההיכל, כדי שלא ישבו שם עורבים. שכיון שהוא במקום ניכר ובולט, אין מקבלים מהגוי אבן או קורה לקבוע שם, ואפילו שהכליא אינה מיועדת לתשמיש המקדש ממש. רדב"ז (מתנות עניים פ"ח ה"ח).
לד. רש"י (שם ד"ה דבר) ותוספות (שם ד"ה הא).
לה. כיון שסתם הקדש בדק הבית היינו לאחר שנשלם הבנין. רש"ס (ד"ה אין).
לו. על פי הגהות הגר"א (אות ג).
לז. היינו שישליכם למקום שאיש לא יוכל להנות מהם.
לח. בגמרא הוקפו בסוגריים התיבות 'פתר לה וכו' לים המלח', ונרשם עליהן 'נוסחה ישנה'. אולם בהגהות הגר"א (שם) גרס תיבות אלו.
לט. הערכין הוא שיאמר אדם 'ערכי עלי' או 'ערך פלוני עלי', והוא מתחייב בסכום הערכין הקצוב בתורה (ויקרא כז א-ח).
מ. שישראל שאמר 'ערכו של נכרי זה עלי', מחוייב בדמי הערכין שקצבה התורה.
מא. וטעמו של הסובר שאינו מעריך הוא משום הפסוק 'לא לכם ולנו לבנות בית לאלהינו', והסובר שמעריך אינו סובר דין זה, כאמור בגמרא שם (ה:).
מב. אופן נוסף של התחייבות ממון הוא שאומר 'דמי עלי' או 'דמי פלוני עלי', ושמים את שוויו כפי שהוא נמכר בשוק לעבד, והוא מחויב לשלם דמים אלו להקדש.
מג. ראה במנחות (עג:) שדעת רבי עקיבא היא שאין הנכרים מביאים למזבח אלא עולות, ושמא כן היא דעת הירושלמי כאן.
מד. והיינו שאם ידירנו אחר, הלא לא ישמע לו. קרבן העדה (ד"ה ופריך הניחא). שאלת הגמרא היא, שבשלמא למה שהבנו מתחילה, שהמשנה עוסקת בנדר של 'דמי פלוני עלי', מתפרש 'נידרין' באופן פשוט, שיכול אדם מישראל לומר 'דמי נכרי זה עלי', אולם עתה שהעמדנו את המשנה בנדרי מזבח, אין לפרש 'נידרין' אלא שאדם אחר מחייבו בקרבן, ואי אפשר לומר כן.
מה. ההגהות כאן הן על פי הגהות הגר"א (אות ד).
מו. תקלין חדתין (ד"ה ה"ג כשאמר). וראה גם בערכין (יז.-יח:) שאדם מביא קרבן שהתחייב אחר [ואותו אחר פטור מלהביא], ונקטו לשון זו שהשני המביא את הקרבן הוא 'מדירו' של החייב [ולפי זה החייב הראשון נקרא 'נידר', ועל כן נקטו במשנה שהנכרי 'נידר', היינו שהישראל יכול להתחייב להביא את קרבנותיו].
מז. יחד עם הקרבנות באים נסכים, היינו יין ומנחת סולת בלולה בשמן.
מח. הגהות הגר"א (אות ה).
מט. כאמור להלן (י:) שמותר נסכים לכלי שרת.
נ. על פי הגר"א (שם).
נא. בהגהות הגר"א (אות ה) ובתקלין חדתין (ד"ה ופריך לא) מבואר ששאלת הגמרא היא 'לטעמיך', שלשיטתך שהקשית לריש לקיש, היה לך להקשות גם לרבי יוחנן מכך שהוא מעריך ודמיו ניתנים לבדק הבית, אף שהוא דבר המסוים. וצ"ע מדוע נתינת ערכין לבדק הבית נחשבת דבר מסוים, וביותר קשה, מדוע היא נחשבת דבר מסוים [אף שאין קונים ממנה דבר מסוים] יותר ממותר נכסים שקונים ממנו כלי שרת [ועל כן אפשר לפרש ששאלת הגמרא על המקשן היא, מדוע לא שאלת מהמשנה בערכין, ובמקום זאת שאלת מסברא באופן שמביא נסכים. וראה כעין זה ברש"ס (ד"ה ולא, ד"ה וערכין), שאף הוא פירש ששתי השאלות הן על ריש לקיש. וכעין זה פירשו הגורסים מתחילה 'נמצא מביא דבר מסוים', ששתי השאלות הן על רבי יוחנן, ושאלת הגמרא על המקשן מהמשנה בערכין שאף הם דבר מסוים היא, שעדיף היה לך לשאול מן המשנה. ראה קרבן העדה (ד"ה וערכין)].
נב. רבינו משולם (ד"ה ומתרץ כמ"ר).

וּמֵאֵילֵיהֶן הֵן בָּאִין (לבדק הבית) **[לִכְלֵי שָׁרֵת]**[א], ובאופן זה אין להימנע מלקבל מן הנכרים[[א]].

הגמרא מפרשת את המקור לדברי ריש לקיש. אומרת הגמרא: (מה עבד לה[ב]**)** **רַבִּי שִׁמְעוֹן בֶּן לָקִישׁ פָּתַר לָהּ** - למד את שיטתו, שאין מקבלים מן הנכרים לבדק הבית כלל, ממה שנאמר (עזרא ד ג) '**לֹא לָכֶם וָלָנוּ לִבְנוֹת בַּיִת לֵאלֹהֵינוּ**', וכיון שנאמר כן בסתמא, משמע שנאסרה כל נתינה שלהם למקדש, בין בתחילה ובין בסוף, בין דבר המסוים ובין דבר שאינו מסוים[[ב]].

דין נוסף בענין זה: **רַבִּי חִזְקִיָּה אָמַר, רַבִּי סִימוֹן שָׁאַל**, האם נכון לומר[ג] **מֵעַתָּה**[ד], **שֶׁאֵין מְקַבְּלִין מֵהֶן** גם אם התנדבו לא לבדק הבית שבמקדש אלא אפילו רק **לְאַמַּת הַמַּיִם**[ה] **וּלְחוֹמוֹת הָעִיר וּמִגְדְּלוֹתֶיהָ, עַל שֵׁם שֶׁנֶּאֱמַר** (נחמיה ב כ) שאמר נחמיה לנכרים אשר בירושלים כאשר בא לעסוק בבנין חומת העיר, '**וְלָכֶם אֵין חֵלֶק** וְגו' וּצְדָקָה וְזִכָּרוֹן בִּירוּשָׁלָיִם', הרי שגם בחומת העיר אין לשתפם. ונתקבלו דבריו של רבי סימון והסכימו להם[[ג]].

★

שנינו במשנה: **וְאֵלּוּ שֶׁחַיָּבִין בְּקָלְבּוֹן** וכו'**,** **וּתְנֵי** - ושנינו במשנה על השוקל עליו ועל חבירו, שלדעת תנא קמא, שני אנשים **אֵלּוּ חַיָּבִין בְּקָלְבּוֹן אֶחָד, וְרַבִּי מֵאִיר אוֹמֵר**, שחייבים הם **בִּשְׁנֵי קוֹלְבָּנוֹת**[ו].

(**מתניתא דרבי מאיר דאמר רבי מאיר אף על פי שאין שקלו תורה קלבנו תורה סבר רבי מאיר במי ששקלו שלם שהוא פטור מהקלבון דאמר**[ז]**)**.

הגמרא מבארת את טעמו של רבי מאיר. שואלת הגמרא: (מתניתא) [מַאי טַעֲמָא[ט] - מהו טעמו] **דְּרַבִּי מֵאִיר**'. משיבה הגמרא: **דְּאָמַר רַבִּי מֵאִיר, כְּשֵׁם שֶׁחִיּוּבוֹ בְּשִׁקְלוֹ** הוא מן **הַתּוֹרָה**, שהתורה מחייבת כל אדם מישראל להביא מחצית השקל, **כָּךְ** גם **בְּקָלְבָּנוֹ** הוא חייב מן **הַתּוֹרָה**, שהתורה מחייבת כל אדם להביא קלבון עם שקלו, ולכן שנים השוקלים מחויבים בשני קלבונות **(קסבר רבי מאיר בנותן שקלו שלם שהוא חייב בקלבון**[י]**)**, **דְּאָמַר רַבִּי מֵאִיר**, נאמר בתורה (שמות ל יג) שאמר הקב"ה למשה '**זֶה יִתְּנוּ כָּל הָעֹבֵר עַל הַפְּקֻדִים מַחֲצִית הַשֶּׁקֶל**' וגו', מה שאמרה תורה 'זה', היינו **שֶׁכְּמִין מַטְבֵּעַ שֶׁל אֵשׁ הוֹצִיא הַקָּדוֹשׁ בָּרוּךְ הוּא מִתַּחַת כִּסֵּא כְּבוֹדוֹ וְהֶרְאָהוּ לְמֹשֶׁה, וְאָמַר לוֹ** '**זֶה יִתְּנוּ**', היינו **כָּזֶה יִתְּנוּ**, כלומר שלעולם לא יפחתו משיעור מחצית השקל[יב], ועל כן יש להוסיף עליו קלבון להכרע, שעל ידי כך ודאי יש כאן שיעור שלם של מחצית השקל[יג]. אבל חכמים סוברים שהקלבון הוא דמי הפריטה שחסכו כאשר נתנו להקדש שקל שלם על שניהם, שעל ידי כך לא היו צריכים לפרוט אצל שולחני שקל לשתי מחציות ולשלם לו על כך קלבון, ואמרו חכמים שקלבון זה יתנו להקדש, ועל כן אין כאן אלא קלבון אחד[יד].

★

שנינו במשנה: **נָתַן סֶלַע** לגזבר כדי **לִטּוֹל** ממנו **שֶׁקֶל** עודף, **חַיָּיב שְׁנֵי קוֹלְבּוֹנוֹת**. **הגמרא מביאה מחלוקת כדעת מי נאמר דין זה: אָמַר רַבִּי אֶלְעָזָר**, דין זה בשיטתו **דְּרַבִּי מֵאִיר הִיא, דְּרַבִּי מֵאִיר אָמַר** ששני הקלבונות שהוא חייב לתת, קלבון **אֶחָד** הוא משום **הַשֶּׁקֶל שֶׁהוּא נוֹתֵן** בהחלפת סלע, והיינו שהוא נותן לגזברים קלבון על כך שהוא פורט אצלם את הסלע לשני שקלים, וכפי שכל פורט צריך לשלם לשולחני שכר פריטה[טו], **וְעוֹד** קלבון **אֶחָד (סלע שהוא נוטל) [לְדִבְרֵי תּוֹרָה**[טז]**]**, כלומר, לשם החיוב שחייבה תורה כל אדם לתת קלבון נוסף על שקלו, ומשום הכרע, וכאמור לעיל. **דְּתַנְיָא** בברייתא, **אֵלּוּ חַיָּיבִין בְּקָלְבּוֹן** כו' והנותן סלע ונוטל שקל חייב **קָלְבּוֹן אֶחָד**, והוא משום דמי השולחני, **וְרַבִּי מֵאִיר אָמַר, שְׁנֵי קוֹלְבָּנוֹת**, אחד משום דמי השולחני, ואחד מדין תורה להכרע. הרי שדין המשנה הוא כרבי מאיר.

וּמָר רַב - ורב חלק ואמר, משנה זו **דִּבְרֵי הַכֹּל הִיא**, שאף לדעת חכמים עליו ליתן שני קלבונות, **(דאמר רבי מאיר**[יז]**)** קלבון **אֶחָד** על **הַשֶּׁקֶל שֶׁהוּא נוֹתֵן**, וְקלבון **אֶחָד** על **הַשֶּׁקֶל שֶׁהוּא נוֹטֵל** כעודף[יח], **(ואחד לדברי תורה)**. ורב חולק על הברייתא דלעיל, האומרת שלחכמים הוא נותן רק קלבון אחד, שלדעתו חכמים מחייבים בשני קלבונות.

הגמרא מרחיבה ומפרשת את שיטת רב: עַל דַּעְתֵּיהּ דְּרַב - לשיטת רב, הרי **[שֶׁלְּרַבִּי מֵאִיר]**[יט] **שְׁלֹשָׁה קוֹלְבָּנוֹת אִינּוּן** [-הם] שעליו לתת בעת שהוא נותן סלע ונוטל שקל, וכפי שיבואר מיד, ומה שנקטה המשנה שני קלבונות, משום שנקטה את מה שמחויב לדעת הכל, שאף חכמים מודים שעליו לתת לפחות שני קלבונות.

הגמרא מביאה שאכן כך אמר רב בעצמו: כאשר **אֲתָא** [-בא] **רַבִּי יִרְמְיָה**, אמר בשם **רַבִּי שְׁמוּאֵל בַּר רַב יִצְחָק, בְּשֵׁם רַב**, שלפי רבי מאיר, הנותן סלע ונוטל שקל, **שְׁלֹשָׁה קוֹלְבָּנוֹת אִינּוּן** [-הם] שחייב לתתם, קלבון **אֶחָד** על **הַשֶּׁקֶל שֶׁהוּא נוֹתֵן**, וְעוד קלבון **אֶחָד** על **הַשֶּׁקֶל שֶׁהוּא נוֹטֵל** כעודף, וְעוד קלבון **אֶחָד לִדְבַר תּוֹרָה**, משום חיוב התורה לכל אדם לתת קלבון.

★

שנינו במשנה, האחין השותפין שחייבין בקלבון פטורין ממעשר בהמה, וכשחייבין במעשר בהמה פטורין מן הקלבון. הגמרא מפרשת את דברי המשנה: מה שנאמר במשנה, **הָאַחִין וְהַשּׁוּתָּפִין**[כ] **שֶׁחַיָּיבִין בְּקָלְבּוֹן וּפְטוּרִין מִמַּעְשַׂר בְּהֵמָה**, היינו **בְּשֶׁחָלְקוּ** בנכסי אביהם, **וְחָזְרוּ וְנִשְׁתַּתְּפוּ**. באופן זה, אם הם שוקלים יחד שקל שלם עבור חיוב מחצית השקל של שניהם, יהיה דינם כאמור במשנה לעיל, ששנים ששקלו כאחד מוסיפים ונותנים קלבון[כא]. ולגבי מעשר בהמה, לא יצטרכו לעשר מהבהמות שירשו מאביהם [שחלקו בהן וחזרו ונשתתפו], לפי שאין אדם חייב להפריש מעשר בהמה אלא מבהמות שהן רק שלו ללא שותפות[כב]. ומה שנאמר במשנה **שֶׁחַיָּיבִין בְּמַעְשַׂר בְּהֵמָה וּפְטוּרִים מִן הַקָּלְבּוֹן**, היינו **בְּשֶׁלֹּא חָלְקוּ**, כלומר, שירשו נכסים מאביהם ועדיין הם שותפים בנכסים אלו, שבעלות זו עדיפה מכל שותפות והיא כבעלות אחת גמורה. על כן, אם נותנים האחים מממון הירושה שקל שלם על שניהם, כיון שממון זה שירשוהו נחשב ממון אחד והנתינה ממנו נחשבת נתינה אחת ואינם כשנים הנותנים[כג].

א. **על** פי הגהות הגר"א (אות א). ב. **נמחק** על פי הגהות הגר"א (אות ג). ג. **היינו** אם יסכימו עמו לומר כן, ראה כעין זה לעיל (ג.) 'רבי חזקיה שאל', ובהערה שם. ד. **ראה** ברש"ס (ד"ה ר' סימון) מה שביאר אודות שייכות ענין זה לשלפניו. ה. **שהספיקה** מים לתושבי העיר. ו. **ראה** בהערות במשנה לעיל (ע"א) שמצינו שני ביאורים לעניינו של הקלבון, הראשון, שהוא בא להכרע, כלומר שעל ידו יביא מחצית השקל במדוייק או אפילו מעט יותר, והשני, שהוא דמי השולחני הפורט שקל לשתי מחציות או המחליף שתי מחציות בשקל. ולהלן בגמרא יתבאר [על פי התקלין חדתין (ד"ה ה"ג מ"ט, ואילך)] שענין זה תלוי במחלוקת רבי מאיר וחכמים. וראה בזה עוד בהערות שם. ז. **תיבות** אלו הוסגרו בגמרא בסוגריים עגולות, וגם בהגהות הגר"א (אות ג) מחקן. אמנם בפשטות אפשר לקיימן לפי שהן הבאת תוכן דברי המשנה. דקדוקי סופרים (אות ל). ח. **גירסא** זו נמחקה בגוף הגמרא על פי הקרבן העדה (ד"ה ה"ג) והגהות הגר"א (אות ג). אמנם הפני משה (ד"ה מתניתא) קיים גירסא זו ופירשה, עיין שם. והגירסא שבהמשך בגמרא היא גירסא אחרת, ההפוכה מקודמתה. אמנם הגר"א (שם) מחק גם את הגירסא השניה, והגיה בנוסח אחר, כדלהלן. ובביאורנו כאן על פי הגר"א, לא ראינו צורך לשנות את הנוסח שבגמרא [היינו הגירסא השניה] לגמרי, אלא תיקנו בו מעט על פי הגר"א ועל פי דפוסים ראשונים, כמובא בהערות להלן. בפשטות נראה שאי אפשר לקיים את שתי הגירסאות יחד. אך הרידב"ז (ד"ה תני) הציע דרך חדשה, לקיים את שתי הגירסאות כאחד, ולמחוק רק את התיבות 'מתניתא דרבי מאיר דאמר' הבאות בפעם השניה, עיין שם. ט. **על** פי הגהות הגר"א (שם). י. **שלדעת** חכמים קלבון זה הוא דמי השולחני, שאמרו חכמים שכאשר שנים נותנים שקל שלם עבור שניהם, יוסיפו את שווי הקלבון שהיה עליהם לתת לשולחני אילו היו פורטים את השקל לשנים, כדי להביא מחצית לכל אחד [והרא"ש (ד"ה חייב) נקט שאף לדעת חכמים הקלבון הוא משום הכרע, אלא שפטרה תורה את הנותן מטבע של מחצית השקל מחיוב הכרע, ואין חיוב בכך אלא כאשר שנים שקלו יחד או כאשר נתן שני דינרים ולא מטבע של מחצית]. יא. **תיבות** אלו, אף שהן נמצאות גם בנוסח הגר"א (שם), מאחר שהן נסובות על השוקל עליו ועל חבירו [ראה תקלין חדתין (ד"ה סבר)], אינן מובנות, שהרי על קטע זה גופו היתה שאלת הגמרא, מדוע הוא מחייב שני קלבונות, ואם כן מדוע הביאו זאת שוב בתשובת הגמרא, ואכן אינן בדפוס ונציה ועוד דפוסים. יב. **תקלין** חדתין (ד"ה דתני). ובתלמיד רשב"ש (ד"ה כזה) כתב, שהגם שכתוב (שמות ל טו) 'העשיר לא ירבה', אולם מכיון שאיננו יכולים לכוין ולדייק כל כך, טוב שנוסיף מעט מאשר נחסר. יג. **תקלין** חדתין (ד"ה דתני). וראה בהערות למשנה (לעיל ע"א) שהרא"ש פירש שענין הקלבון להכרע, הוא שכן אמרה תורה להוסיף מעט על המחצית. יד. **ואפשר** היה באופן זה שלא לחייבם כלל, אלא משום שלא רצו לחלק בתקנתם חייבום גם באופן זה, אך מכל מקום אין טעם לחייבם בשני קלבונות. טו. **שלא** גרע כח הקדש מכח הדיוט. תקלין חדתין (ד"ה הנותן). נתינת הקלבון כאן היא משום שהגזברים עצמם הם כשולחנים, ועליו לשלם להם על פריטת הסלע [ולא משום תקנת חכמים להוסיף קלבון על השקל מפני הטעמים המובאים לעיל]. ואמנם לעיל בשנים הנותנים שקל [היינו סלע] שלם כאחד, לא הצריך רבי מאיר שיתנו קלבון כדמי שולחני, משום שלא היתה שם כל פריטה אלא תשלום של שקל [-סלע] שלם, ומה שאין כן כאן שהוא פורט סלע לשנים ועליו לשלם על כך. שם. טז. **על** פי הגהות הגר"א (אות ד). יז. **נמחק** על פי הגר"א (שם). יח. **שאילו** היה צריך להחליף ולהשיג חצי סלע ליתן להקדש, היה צריך ליתן קלבון, וכן כשהיה צריך להשיג וליטול שקל מסלע גם כן היה צריך ליתן קלבון, ולכן חייב שני קלבונות, כמו אילו היה חייב שקל לשולחני ובעת זמן פריעתו לא היה בידו שקל אלא סלע שהיה צריך ליתן לו קלבון אחד, ואם היה מבקש ממנו שיתן לו שקל מסלע היה גם כן צריך ליתן לו קלבון אחד, וכן כאן לא יגרע כח הקדש מכח הדיוט. תקלין חדתין (ד"ה ורב). יט. **על** פי הגהות הגר"א (אות ה). כ. **במשנה** (לעיל ע"א) 'השותפין', ואף שם יש גורסים 'והשותפין', וכתב בתוספות יום טוב (מ"ז ד"ה האחין) בביאור גירסא זו, שאף בשותפים שאינם אחים שייך דין זה, כאשר עירבו את ממונם ועסקו בו וקנו עד שבאו לידם נכסים חדשים שאין ניכר בהם חלקו של כל אחד. ובדין זה נחלקו הרמב"ם והראב"ד (שקלים פ"ג ה"ד), וכאמור שם בראב"ד יסוד מחלוקתם בגירסא זו. כא. **לחכמים** קלבון אחד, ולרבי מאיר שני קלבונות. ורש"י (בכורות שם ד"ה האחין) פירש שהמשנה עוסקת בדין הקלבון השני, אם הם חייבים בו או לא, ונמצא שפירשה כרבי מאיר. ותמה עליו התוספות יום טוב בחולין (פ"א מ"ז) [שם נשלשה משנה זו], מדוע פירש שלא כדעת רבנן שהלכה כמותם. ושם פירש רש"י שנתינת הקלבון היא משום הכרע, והביא שיש אומרים שהיא משום דמי השולחני [ואף שדי בקלבון אחד לשני אנשים, נראה שאי אפשר היה לחלק זאת ועל כן הטילו על כל אחד להביא קלבון], והוסיפו חכמים ואמרו שכיון שרוב בני אדם נותנים מחצית השקל וקלבון עמו, אף שנים הנותנים שקל שלם יחד יתנו שני קלבונות [אף ששם לא יצטרכו לדמי שולחני כלל, שהרי כבר נתנו שקל שלם, וכן מצד הכרע די בקלבון אחד]. ודבריו אינם מתאימים לכאורה עם האמור כאן בסוגיא שרבי מאיר למד את דבריו מפסוק, ועל כן אין לפרש את טעמו אלא משום הכרע, וכפי שפרשנו לעיל. כב. **ודרשו** כן בבכורות (שם) מהנאמר (שמות יג יב) 'יהיה לך' [האמור בבכור וכיון שהוא מיותר שם דרשוהו על מעשר בהמה] למעט שותפים מחיוב מעשר בהמה. ולגבי הבהמות שחלקו בהן קודם שנשתתפו, תבאר הגמרא בהמשך האם ואימתי הוא חייב בהן במעשר בהמה. כג. **לשון** רש"י בביצה (לט: ד"ה מעשר) 'שהם פטורים כאילו היה אביהם קיים, שממונן אחד ופוטרן יחד'. ובבכורות (שם ד"ה פטורין - השני) כתב שהנכסים עומדים במקום אביהם, ואילו היה נותן שקל על שני בניו, לא היה נותן קלבון נוסף [היינו קלבון שני]. ובחולין (כה: ד"ה וכשחייבין) הוסיף וכתב, שלא רק אב השוקל על שני בניו, אלא גם כל אדם השוקל על אחרים, פטור מהקלבון, כמבואר במשנתינו (לעיל ע"א).

הרי הם פטורים מקלבון[כד]. ומאידך לגבי מעשר בהמה, הרי הם חייבים לעשר את הבהמות שירשו מאביהן[כה], שאין כאן שותפות אלא בעלות אחת[כו].

נתבאר שאחים שחלקו וחזרו ונשתתפו, בטל שם ירושה מהם, ודינם ככל שותפים, לענין נתינת קלבון ולענין חיוב במעשר בהמה. הגמרא מביאה מחלוקת באיזו חלוקה נאמר דין זה: **אָמַר רַבִּי לְעָזָר**[כז], מה שאמרנו שאם חלקו האחים כבר אינם נחשבים כיורשים, **וְהֵן** - הרי זה באופן **שֶׁחָלְקוּ גְּדָיִים כְּנֶגֶד תְּיָישִׁים וְתְיָישִׁים כְּנֶגֶד גְּדָיִים**, שלא נטל כל אחד אותו מין שנטל חבירו, אלא שמו אלו כנגד אלו וחילקום, שבאופן זה אין לומר שמה שנטל כל אחד הוא חלקו שירש מאביו[כח], אלא מה שקיבל נחשב כ׳לקוח׳ [כבהמות שקנאן] שהוא פטור מלעשרן, ואת מה שיולד אחר שנשתתפו, רואים אנו כשותפות רגילה הפוטרת ממעשר בהמה, וכמו כן יתחייבו אז בקלבון. **אֲבָל אִם חָלְקוּ גְּדָיִים כְּנֶגֶד גְּדָיִים וּתְיָישִׁים כְּנֶגֶד תְּיָישִׁים**, אני אומר שכיון שכל אחד ירש חצי מאלו וחצי מאלו, הרי נתברר שמה שנטל **הוּא חֶלְקוֹ** בירושה **מִשָּׁעָה הָרִאשׁוֹנָה** שמת המוריש[כט], ועל כן גם אחר שחלקו יהיה על כל אחד לעשר את גדייו ותיישיו, אולם אין זה כ׳לקוח׳ בידיו אלא הוא מן הירושה, וכן אחר שישתתפו עדיין יתחייבו במעשר בהמה, כיון שאז חוזרת הירושה למקומה, והכל נחשב ממון אחד ואין זו שותפות, וכמו כן ישובו ויפטרו מקלבון[ל].

אָמַר רַבִּי יוֹחָנָן, אין הדבר כן, אלא **אֲפִילּוּ חָלְקוּ גְּדָיִים נֶגֶד גְּדָיִים וּתְיָישִׁים נֶגֶד תְּיָישִׁים, כִּלְקוּחוֹת הֵן** נחשבים, שאין ברירה, היינו שאין אומרים שהוברר הדבר שכל אחד נטל עתה את חלק ירושתו הראשון, אלא בטלה שם ירושה מהם **וּפְטוּרִין מִן הַמַּעֲשֵׂר** בהמה, שדינם **כְּהַהוּא** פסוק **דִּתְנִינָן תַּמָּן** - כפי ששנינו במשנה שם (בכורות נו:), **הַלּוֹקֵחַ וְשֶׁנִּיתַּן לוֹ בְּמַתָּנָה, פָּטוּר מִמַּעְשַׂר בְּהֵמָה**[לא].

במשנה נאמר שיש והאחים חייבים בקלבון ופטורים ממעשר בהמה, ויש שהם פטורים מקלבון וחייבים במעשר בהמה. הגמרא דנה האם יתכנו אפשרויות נוספות: **רַבִּי חִיָּיא אָמַר, רַבִּי יִרְמְיָה בָּעֵי** [-שאל], **וְלָמָּה לֵית נָן אָמְרִין** - מדוע איננו אומרים **שִׁפְּעָמִים שֶׁהֵן** [-האחים] **חַיָּיבִין בָּזֶה וּבָזֶה**, גם בקלבון וגם במעשר בהמה,

---

כד. **ולחכמים** פטורים לגמרי, ולרבי מאיר די להם בקלבון אחד, כאדם אחד השוקל. כה. **היינו** שירשו בהמות אלו עצמן [ולא שקנו אותן מממון הירושה]. רש״י (בכורות שם ד״ה קנו). כו. **ואמרו** בבכורות (שם) שנתרבה בעלות זו [הנקראת ׳תפוסת הבית׳, היינו שתפיסת בית אביהם קיימת, ראה בכורות (שם) ורש״י (שם ד״ה וכשמיינין)] למעשר בהמה ממה שנאמר בפסוק (שם) ׳יהיה׳. כז. **כך** מכונה רבי אלעזר בלשון הירושלמי. כח. **היינו** שאין ׳ברירה׳ [על הברירה ראה בהערה הבאה] בשני מינים. כט. **נידון** זה שייך למחלוקות התנאים והאמוראים אם ׳יש ברירה׳, הנמצא בש״ס בכמה וכמה סוגיות [כגון בגיטין (כה.-כו.), וראה גם להלן (יט:)]. הנידון ב׳ברירה׳ הוא בדבר שלא הוברר בשעתו [כגון בנידון כאן בירושה, שבעת שמת האב וירשוהו לא הוברר מה ירש כל אחד] והוברר אחר כך [כגון כאן שחלקו בירושה], האם אנו אומרים שהתברר הדבר למפרע שכך היה מתחילה [היינו שכך ירשו במות אביהם] או שאנו אומרים שמה שנעשה עתה הוא ענין חדש ואינו מברר כלום למפרע [ובנידון כאן, היינו שכאשר חָלְקוּ קנו זה מזה את חֶלְקוֹ, ונמצא שהם כ׳לקוחות׳ ולא כ׳יורשים׳, כיון שאין אנו יודעים מה ירש כל אחד בשעתו]. ל. **על** פי רש״י (בכורות שם ד״ה לא שנו ואילך). לא. **מחלוקת** זו בין רבי אלעזר ורבי יוחנן הובאה גם בבכורות (שם), אולם שם נחלקו בה רב ענן ורב נחמן. אמנם נחלקו שם רבי אלעזר ורבי יוחנן במחלוקת אחרת כעין זו, באופן שחלקו במנין, תשעה כנגד תשעה ועשרה כנגד עשרה, אם אומרים ׳יש ברירה׳ בזה ונטל כל אחד את חלק ירושתו, או שאין ׳ברירה׳, עיין שם.

וּפְעָמִים שֶׁהֵם פְּטוּרִים מִזֶּה וּמִזֶּה. הֵיךְ עֲבִידָא - באלו אופנים, **(חלקו את הנכסים ואחר כך חלקו את הבהמה חייבין בזה ובזה חלקו את הבהמה ואחר כך חלקו את הנכסים פטורין מזה ומזה)** אם **חָלְקוּ** האחים את **הַנְּכָסִים** שירשו מאביהם, **וְלֹא חָלְקוּ** את **הַבְּהֵמָה** [-הבהמות] שירשו, ואחר שחלקו בנכסים חזרו ונשתתפו בהם, **חַיָּיבִין בָּזֶה וּבָזֶה**, שכיון שחלקו בנכסים, אף שחזרו ונשתתפו, דינם לגבי נתינת קלבון כדין האמור במשנה באחים שחלקו, וכיון שלא חלקו בבהמות, דינן לגבי עישורן כדין האמור במשנה באחים שלא חלקו. ואם **חָלְקוּ** את **הַבְּהֵמָה וְלֹא חָלְקוּ אֶת הַנְּכָסִים, פְּטוּרִים מִזֶּה וּמִזֶּה**, שכיון שחלקו בבהמות, אף אם חזרו ונשתתפו, דינם לגבי מעשר בהמה כדין האמור במשנה באחים שחלקו, וכיון שלא חלקו בנכסים, דינן לגבי קלבון כדין האמור במשנה באחים שלא חלקו[א].

הגמרא מגבילה דברים אלו: **אָמַר רַבִּי מָנָא, הָדָא דְּאַתְּ אָמַר** - מה שאמרת שגם אם לא חלקו אלא בנכסים לבדם הרי הם חייבים בקלבון, אין זה אלא **בְּשֶׁלֹּא הָיְתָה הַבְּהֵמָה** [-הבהמות], בהן לא חלקו, **רוֹב** שווי הירושה, **אֲבָל אִם הָיְתָה הַבְּהֵמָה רוֹב** שווי הירושה, **הֵן הֵן** [-הבהמות] **עִיקַּר נְכָסִים** של הירושה, ולכן אף שחלקו בשאר הנכסים, בכל זאת הם פטורים מקלבון, כיון שלא חלקו בבהמה שהיא רוב הירושה[א].

במשנה נאמר שהאחים החייבים במעשר בהמה פטורים מקלבון. הגמרא דנה בדין זה: **רַבִּי אָבִין אָמַר, רַבִּי שַׁמַּי בָּעֵי** [-הקשה], וכי **מִפְּנֵי שֶׁעֲשִׂיתָן** [-את האחים] **כְּאָדָם אֶחָד אֵצֶל** [-לגבי] **מַעְשַׂר בְּהֵמָה**, שעל כן אתה אומר שהם חייבים במעשר, **אַתְּ פּוֹטְרוֹ** - אתה פוטר אותם **מִן הַקָּלְבּוֹן**, ומה ענין זה לזה, ומה בינם לכל אדם החייב בקלבון[ב].

אָמְרוּ לֵיהּ לרבי שמי[ג], **לֹא שַׁנְיָא הִיא** - וכי אינם שונים משאר בני אדם החייבים בקלבון, לפי **שֶׁהוּא** - האח השוקל עליו ועל אחיו, **נוֹתֵן סֶלַע אַחַת שְׁלֵימָה**, ועל כן אינו מחויב בקלבון.

מקשה הגמרא: אם כן, **מֵעַתָּה, אֲפִילּוּ חָלְקוּ** האחים **וְחָזְרוּ וְנִשְׁתַּתְּפוּ**, יהיו **(חייבין במעשר בהמה ו[ד]) פְּטוּרִים מִן הַקָּלְבּוֹן**, שהרי הם שוקלים יחד סלע אחת שלימה, **וּתְנִינָן** - ואילו במשנה שנינו שאם חלקו, אף שחזרו ונשתתפו, **חַיָּיבִין בְּקָלְבּוֹן וּפְטוּרִין מִמַּעְשַׂר בְּהֵמָה**. מתרצת הגמרא: **רַבִּי בָּא** אמר **בְּשֵׁם אַבָּא בַּר רַב הוּנָא, הִיא שְׁנֵי אַחִים שֶׁיָּרְשׁוּ אֶת אֲבִיהֶן הִיא שְׁנֵי גִּיסִין שֶׁיָּרְשׁוּ אֶת חֲמִיהֶן**, כלומר, כיון שחלקו, אף שחזרו ונשתתפו, הרי הם ככל שני אנשים שנשתתפו, ועל כן הם חייבים בקלבון[ה].

הגמרא דנה מה היו עושים עם הקלבנות. מבררת הגמרא: **לְאֵיכָן הָיוּ הַקָּלְבָּנוֹת נוֹפְלִין**. אומרת הגמרא: כמה דעות בדבר. **רַבִּי מֵאִיר אוֹמֵר**, הקולבנות נופלים **לִשְׁקָלִים**, כלומר, דינם כדין השקלים שהם הולכים ללשכה, וכשיטתו לעיל שנתינת הקולבנות היא מן התורה. **רַבִּי לְעָזָר אוֹמֵר**, הקולבנות נופלים **לִנְדָבָה**, שדינה מפורש להלן (יח.). **רַבִּי שִׁמְעוֹן שְׁזוּרִי אוֹמֵר**, עושים מהם **רִיקּוּעַ זָהָב** [-טס דק דק של זהב] ציפוי למזבח[ו] **וְצִפּוּי לְבֵית קוֹדֶשׁ הַקֳּדָשִׁים. בֶּן עַזַּאי אוֹמֵר, הַשּׁוּלְחָנִין** שגבו את הקולבנות, **הָיוּ נוֹטְלִין אוֹתָן בִּשְׂכָרָן. וְיֵשׁ אוֹמְרִים**, שהקולבנות הלכו **לְהוֹצָאַת דְּרָכִים** - להוצאות הדרך של הבאת השקלים לירושלים[ח].

הדרן עלך פרק באחד באדר

פרק שני - מצרפין שקלים

בפרק הקודם התבארו פרטי הפרשת מחצית השקל. משנתנו מביאה הלכות הנוגעות להעלאת השקלים למקדש.

הלכה א - משנה בני העיר שהפרישו מחצית השקל וקיבצו את המטבעות, ורוצים להעלותן למקדש, **מְצָרְפִין שְׁקָלִים** - מותרים הם לצרף את מטבעות השקלים ולהחליפם **לְדַרְכּוֹנוֹת** [-מטבעות של זהב[ט]], **מִפְּנֵי מַשּׂוֹי הַדֶּרֶךְ**, להקל מעליהם את הטורח שיש בהולכת הרבה מטבעות קטנים[ב].

להלן (טו: יח.) שנינו, ששלשה עשר שופרות [-כמין קופות] היו בבית המקדש לאיסוף כספים לצרכים שונים. שופרות אלו, הן תיבות שמניחים בהן מעות, וצורתן כשופר, שהן עקומות וצרות מלמעלה ורחבות מלמטה, מפני הרמאים שלא יוכלו להכניס ידם ולהוציא מעות מן התיבה[י]. על שופרות אלו אומרת המשנה, **כְּשֵׁם שֶׁהָיוּ שׁוֹפָרוֹת בַּמִּקְדָּשׁ**, וכל אחד היה מביא שקלו לשופר שבעזרה ומשליכו לתוכו, **כָּךְ הָיוּ שׁוֹפָרוֹת** לגבאי השקלים **בַּמְּדִינָה** - בערי ישראל [מלבד ירושלים], שבהם היו מקבצים את השקלים מבני העיר ומעלים אותם למקדש[יא].

המשנה דנה מה הדין כשנגנבו או נאבדו השקלים מיד השליח: **בְּנֵי הָעִיר שֶׁשָּׁלְחוּ אֶת שִׁקְלֵיהֶן** ביד שליחים להוליכם למקדש, **וְנִגְנְבוּ** השקלים מידי השליחים **אוֹ שֶׁאָבְדוּ** להם, **אִם** בעת שנגנבו או אבדו השקלים כבר **נִתְרְמָה הַתְּרוּמָה**, היינו שהגזברים תרמו את הלשכה[יב] בבית המקדש לצורך הקרבנות קודם שנגנבו או נאבדו השקלים, **נִשְׁבָּעִין** השלוחים **לַגִּזְבָּרִין**, כדין כל שומר שנשבע שלא פשע בשליחותו ולא שלח יד בפיקדון ואינו ברשותו[יג], ונפטרים מלשלם[יד]. והשבועה היא לגזברים ולא לבני העיר, משום שתרומת הלשכה נעשית אף עבור אלו ששלחו שקליהם, כדי שאף להם יהיה חלק בקרבנות הציבור, וכיון שנתרמה התרומה קודם שאבדו המעות, נחשב הדבר שמאותה השעה המעות ברשות הקדש וברשותו אבדו, ולכך הגזברים הם בעלי הדין של השלוחים. **וְאִם לָאו** - ואם בשעה שנגנבו או אבדו השקלים לא נתרמה עדיין התרומה, ונמצא שבשעת האבידה עדיין השקלים ברשות הבעלים ולא ברשות ההקדש, **נִשְׁבָּעִין** השלוחים שבועת השומרים **לִבְנֵי הָעִיר**, שהרי ברשותם אבדו, והם בעלי הדין באבידה זו, **וּבְנֵי הָעִיר שׁוֹקְלִין תַּחְתֵּיהֶן** - מחויבים ליתן שקלים אחרים תחת השקלים הראשונים, שהראשונים שאבדו לא עלו להם לחובת מחצית השקל[טו].

ואם לאחר שתרמו בני העיר שנית, **נִמְצְאוּ** השקלים שאבדו, **אוֹ שֶׁהֶחֱזִירוּם הַגַּנָּבִים** שגנבום[ג], **אֵלּוּ וְאֵלּוּ שְׁקָלִים** - בין השקלים הראשונים ובין השניים קדושים, שמכיון שהוקדשו נשארו בקדושתם, **וְאֵין** השקלים העודפים **עוֹלִין לָהֶן** לבני העיר לצאת בהם ידי חובת מחצית השקל **לְשָׁנָה הַבָּאָה**, כיון שהוקדשו לשנה זו[טז], אלא צריכים בשנה הבאה ליתן שקלים אחרים[יז].

★

גמרא שנינו במשנה, 'מצרפין שקלים לדרכונות מפני משוי הדרך', ומשמע שדווקא למטבעות מצרפים, אבל לחפצים אחרים אין מצרפים[יח]. הגמרא מבארת

א. **כן** פירשו התקלין חדתין והקרבן העדה (ד"ה כן). אמנם הפני משה (ד"ה א"ר) פירש שדברי רבי מנא עוסקים בחלקו בבהמה ולא חלקו בנכסים, שמה שאמרנו שבאופן כזה הם פטורים מזה ומזה, הוא רק אם הבהמה איננה רוב הירושה, אולם אם היא הרוב חייבים בקלבון. ב. **[אפשר** שדקדק את לשון המשנה שכאשר הם חייבים במעשר בהמה הם פטורים מקלבון, ומשמע שחיובם במעשר בהמה הוא הגורם את פטורם מקלבון]. אמנם על מעשר בהמה [שהם חייבים בו כשלא חלקו ופטורים ממנו בחלקן] לא היה קשה לו, שדיניו נלמדים מפסוקים, כמבואר לעיל (ע"א) בהערות, ולא הוקשה לו אלא על הפטור מקלבון. ג. **יתכן** שכל זה מדברי רבי אבין. או שאמרו זאת לרבי אבין. ד. **נמחק** על פי הגהות הגר"א (אות ב). ה. **פירשנו** את מהלך הגמרא על פי התקלין חדתין (ד"ה ר"ש, ואילך). והדברים כאן סתומים, מה ענין אביהם וחותנם לכאן. ובדרך זו פירש גם הפני משה (ד"ה ר' שמי, ואילך), אלא שציין שעל השאלה שיהיה הדין כן גם בחלקו וחזרו ונשתתפו לא תירצה הגמרא כלום, ופירש שדברי רבי בא הם מימרא בפני עצמה, שבא לומר שאין חילוק בין ירושת אב לירושת חותן [היינו במקום שאין בנים, והבנות הן שיורשות]. אמנם המגדל עוז (שקלים פ"ג ה"ה) פירש בשם רבי משה תקו, שדברי רבי שמי מוסבים על דברי רבי מנא, ובא להשיג עליו מה טעם יפטרו מקלבון אם לא נתנוהו מירושת אביהם, ומה בכך שעדיין לא חלקו בבהמות והן רוב הנכסים [ובכך ביאר המגדל עוז מדוע לא הביא הרמב"ם את דינו של רבי מנא, לפי שרבי שמי חלק עליו]. ובדרכו פירש הקרבן העדה (ד"ה רבי שמי, ואילך), ופירש שתשובת הגמרא על כך היא, שמדובר ששקלו שקל שלם מן הירושה, וחזרה הגמרא והקשתה, שאם הדבר תלוי בכך ששקלו שקל שלם, יהיה הדין כן אפילו חלקו וחזרו ונשתתפו, והשיבה שהדבר תלוי בכך ששקלו זאת מהירושה המשותפת, בין היה זה מאביהם ובין היה זה מחותנם. וראה דרך אחרת ברידב"ז ובתוספות רי"ד (לעיל ע"א ד"ה האחין). ובריבב"ן (ד"ה ר' אבין) פירש את דברי הירושלמי כאן בתמיהה, עיי"ש. ו. **בהערות** לעיל (ד.) נתבאר שאחד מטעמי הבאת הקלבון הוא כדי לשלם בכך את דמי השולחני שעל הגזברים לתת כאשר הם מחליפים את מחציות השקלים לשקלים שלמים. לפירוש זה, חלק מן הקולבנות מגיע לאותם שולחנים, ואין שאלת הגמרא כאן אלא על שאר הקולבנות [שהרי למעשה נתנו יותר קולבנות משהוצרכו, כגון לרבי מאיר שכל אדם נתן קלבון, אף שדי בקלבון אחד לשני מחציות, וכן יתכן שבפועל לא החליפו את כל המחציות בשקלים שלמים]. ז. **כן** הוא במאירי (ד"ה וכא). ח. **או** שהשתמשו בהם להוצאות הרבים, כגון תיקון הדרכים. מאירי (שם). ט. **כפי** שמצינו בספר עזרא (ב סט) 'זהב דרכמונים'. רא"ש (מ"א ד"ה בדרכונות). 'דרכון' הוא דינר זהב, ויש בו שני סלעים של כסף [שהם ארבע מחציות השקל]. רמב"ם (פיה"מ מ"א). וכתב רבינו משולם (ד"ה מגרסין), שנקרא 'דרכון' מפני שטוב ליטלו בדרך. י. **גמרא** (להלן טו:), רמב"ם (פיה"מ להלן פ"ו מ"א) ושאר מפרשים. וכתב הרמב"ם, שלא היה אפשר להוציא המעות משופרות אלו אלא בקושי ואחרי הפיכתם על פיהם, והוצרכו להם מפני הרמאים שמראים עצמם כרוצים ליתן לתוכם ובאמת נוטלים מהם, וכך לא יוכלו להכניס ידם ולהוציא מעות מהם. יא. **השופרות** הוצרכו רק כדי להוליך בהן את קיבוץ השקלים למקדש, ולכך בירושלים לא היו שופרות, לפי שבני ירושלים היו מביאים את שקליהם למקדש. תקלין חדתין (ד"ה במקדש). אבל הרא"ש (מ"א ד"ה כך) פירש, ש'במדינה' היא ירושלים. והביא מהגמרא להלן (יט.), שהטעם שהוצרכו לשופרות בירושלים בנוסף על השופרות שבמקדש, מפני הטמאים שאינם רשאים להכנס לעזרה [כגון טמא מת] ואף לא להר הבית [כגון זב], ולצורכם הניחו שופרות בירושלים שיתנו בהם את שקליהם. יב. **השקלים** שמתקבלים מכל ישראל מוכנסים במקדש ללשכה, ושלש פעמים בשנה 'תורמים את הלשכה', כלומר, ממלאים מן השקלים שבלשכה שלוש קופות, כל אחת מהן של שלוש סאים, ומן השקלים הללו קונים קרבנות ציבור. שלוש הפעמים הן, קודם פסח קודם שבועות, וקודם סוכות. משנה להלן (ז: ח. ט.). יג. **שומר** חינם הטוען שהפיקדון נגנב [או אבד], משביעים אותו שלש שבועות: א. 'לא פשעתי בשמירה כשנגנב' [או 'כשאבד'], משום שאם פשע חייב. ב. 'לא שלחתי יד בפיקדון ליהנות ממנו', משום שאם שלח בו יד נעשה גזלן והפיקדון עומד ברשותו וחייב באונסין וכל שכן בגניבה ואבידה. ג. 'אין הפיקדון ברשותי'. גמרא (ב"ק קז:) ורש"י (שם ד"ה שלש, ואילך). ואם הוא שומר שכר שחייב בגניבה ואבידה, וטוען שהפיקדון ניזוק באונס, נשבע על האונס, ושלא שלח יד, ושאינו ברשותו. יד. **בגמרא** יתבאר האם מדובר בשומר חינם או בשומר שכר, ומה ענין השבועה. טו. **תקלין** חדתין (ד"ה אם, ואילך). וביאורו הוא כדעת התוספות (כתובות קח. ד"ה ועל) והרא"ש (מ"א ד"ה ואם), שכוונת המשנה לחלק בין נתרמה התרומה קודם האבידה לבין נתרמה התרומה לאחר מכן, ומה ששנינו בברייתא (כתובות שם) 'תורמים על האבוד ועל הגבוי', כך ביאורו, 'על האבוד' היינו על השקלים שהגיעו ללשכה ואבדו שם, ו'על הגבוי' היינו על השקלים שנגבו ונמצאים אצל השליח. אך רש"י (יומא סה. ד"ה אם, ב"מ נח. ד"ה ואם וד"ה תורמין) פירש, שכוונת המשנה לחלק בין נתרמה התרומה קודם שנודעה האבידה לבני העיר, לבין נתרמה התרומה לאחר מכן, ומה ששנינו בברייתא 'על האבוד', ביאורו על מי ששלח שקלו ואבד ואין ידוע לו שאבד. טז. **רש"י** (ב"מ נח. ד"ה אלו) ורא"ש (מ"א ד"ה ואלו). ובגמרא (להלן ע"ב) יתבאר מה עושים עם השקלים העודפים. יז. **המאירי** (ד"ה המשנה השניה) והרש"ס (ד"ה אלו) כתבו, שהמשנה עוסקת באופן שהשקלים השניים כבר ניתנו לגזבר, ואחר כך נמצאו או הוחזרו השקלים הראשונים. והפני משה (ד"ה נמצאו) כתב, שנמצאו לאחר שגבו השקלים שנית. [כלומר, אם נמצאו השקלים הראשונים לאחר שהפרישו את השניים ועדיין לא נתנום לגזברים, לפירוש הפני משה יתנו את שניהם לגזברים, אבל לפירוש המאירי ורש"ס אין שניהם שקלים. ויתכן שלדעתם השקלים השניים הם הקדש טעות כל עוד לא הגיעו לגזבר, ולכך רק הראשונים קדושים. וראה בהערה הקודמת]. וראה עוד ברמב"ם (שקלים פ"ג הלכות ח, ט). יח. **רש"ם** (ד"ה ויעשו).

את טעם הדבר. מקשה הגמרא: **ויעשו אותן מרגליות** - שיקנו בשקלים מרגליות שערכן רב יותר מדרכונות, ומשאן קל יותר[יט], ומדוע לא התירה המשנה לצרף אלא לדרכונות[כ]. **מתרצת הגמרא:** יש לחשוש **שמא תזיל המרגליות** - יוזל ערך המרגליות עד שיביאן לירושלים[כא], **ונמצא ההקדש מפסיד**, שלא יקבל את מלא ערכם של השקלים. אך כשמצרף את השקלים למטבעות אין חשש הפסד להקדש, לפי שלא מצוי שישתנה השער ויוזל ערך המטבע[כב].

הגמרא מביאה ראיה: מה שהתבאר שחוששים להוזלת המרגליות והפסד ההקדש, הוא **כההיא דתנינן תמן** - כמו ששנינו שם (בכורות מט:) על הדברים שהצריכה התורה לפדותם, **וכולן** - וכל הדברים הנפדים, כגון בכור והקדש[כג], **נפדין בכסף** - במטבעות **ובשוה כסף** - במטלטלים השוים כסף, ששוה כסף ככסף, **חוץ משקלים** שרשאי לפדותם דווקא במטבעות. ויש להקשות על משנה זו, **וכי אין פודין** את השקלים **בכלים**, הלא שאר הקדשות אפשר לפדות בכלים ובשוה כסף, ורק עבדים שטרות וקרקעות נתמעטו מלפדות בהם (בכורות נא.), ומדוע פדיון שקלים חמור מפדיון שאר הקדשות[כד]. **ואמר רבי שמואל בר רב יצחק**, הטעם הוא מפני חשש **שמא יזילו** [-יוזלו] **הכלים** קודם שימכרום הגזברים, **ונמצא ההקדש מפסיד. ואוף הכא נמי** - ואף כאן כן הוא, הטעם שאין מצרפים למרגליות הוא מחשש **שמא תזיל המרגליות, ונמצא ההקדש מפסיד**[כה].

★

שנינו במשנה, **'כשם שהיו שופרות במקדש כך היו שופרות במדינה'. הגמרא מבארת לאלו שקלים שימשו השופרות שבמדינה. מבארת הגמרא: מתניתא** - משנתנו שאמרה שהיו שופרות במדינה, מדובר **בשופרות** כדי ליתן בהם **תקלין חדתין** - שקלים חדשים, לצורך קרבנות השנה הבאה, **אבל בשופרות** כדי ליתן בהם **תקלין עתיקין** - שקלים ישנים, למי שלא הביא שקלו בשנה הקודמת ומביאו עתה, **לא בדא** - לא בזה דיברה המשנה, אלא שופרות אלו היו רק במקדש, ומי שחייב לפרוע את של שנה שעברה צריך להביאו למקדש[כו]. **הגמרא מביאה ראיה: ותני כן** - וכך שנינו בברייתא, שופרות לשקלים **עתיקין** [-ישנים] היו **במקדש** בלבד, **ואין** שופרות לשקלים **עתיקין במדינה**[כז].

★

שנינו במשנה, **'בני העיר ששלחו את שקליהן ונגנבו או שאבדו, אם נתרמה התרומה נשבעין לגזברין, ואם לאו, נשבעין לבני העיר ובני העיר שוקלין תחתיהן'. הגמרא דנה האם מדובר בשליח שהוא 'שומר חינם' או 'שומר שכר'. מבארת הגמרא: מתניתא** - משנתנו שאמרה שהשליחים נפטרים על ידי שבועה מלשלם את השקלים שנגנבו או נאבדו, עוסקת **בשליח 'שומר חנם'**, שפטור בגניבה ואבידה, **אבל בשליח 'שומר שכר'**, שחייב בגניבה ואבידה ואינו נפטר בשבועה, **לא בדא** - לא נאמר דין זה, אלא על השליחים לשלם.

דוחה הגמרא: **אמר רבי אבא, ואפילו** אם **תימר** [-תאמר] שמשנתנו עוסקת **בשליח 'שומר שכר'** מכל מקום יש ליישבה, שמה ששנינו **'נגנבו'** יש לפרש שנגנבו **בלסטים מזויין**[כח], ומה ששנינו **'אבדו'** יש לפרש **כמי שטבעה ספינתו בים**, שהם גניבה ואבידה באונס גמור, ובהם אפילו שומר שכר פטור מלשלם, ומחמת כן השליחים שבמשנתנו נשבעים שנאנסו ונפטרים מלשלם[כט][ד].

★

שנינו במשנה, **שאם נתרמה התרומה קודם האבידה נשבעים השלוחים לגזברים, ואם נתרמה לאחריה נשבעים השלוחים לבני העיר. הגמרא מבארת את טעם הדבר, ושדין זה תלוי במחלוקת: אמר רבי יוסטי בר רבי סימון**, משנתנו המחלקת בין נתרמה התרומה קודם האבידה לבין נתרמה לאחריה, **אתיא כמאן דאמר** - הרי היא כדעה הסוברת שכשתורמים את הלשכה לצורך הקרבנות[ל], **תורמין** על מנת שהתרומה תהיה אף **על הגבוי** - השקלים שבני העיר כבר גבו ומסרו ליד שליח ועדיין לא הגיעו ללשכה, **ואף על העתיד לגבות** - השקלים שיגבו בעתיד וישלחו למקדש, כלומר על מנת שגם למי ששלח שקלו ועודנו ביד השליח, וגם למי שעתיד ליתן שקלו, יהיה חלק בשקלים הנתרמים ובקרבנות הציבור שיקנו מהם. ולשיטה זו, אם נתרמה התרומה קודם האבידה, היא נתרמה אף על בני העיר ששלחו שקליהם ואבדו, ובשעת התרומה נכנסו שקליהם לרשות ההקדש, ולפיכך נשבעים השלוחים לגזברי ההקדש. אך אם נתרמה התרומה לאחר האבידה, לא נכנסו השקלים לרשות הקדש, ונשבעים השלוחים לבני העיר. **ברם כמאן דאמר** - אולם לדעה הסוברת **שאין תורמין לא על הגבוי** שביד השליח ועדיין לא הגיע ללשכה, **(ולא על הממושכן**[לא]**) ולא על העתיד לגבות** ולהשלח למקדש, **לא בדא** - לא בשיטה זו נאמר החילוק בין נתרמה התרומה ובין לא נתרמה, שהרי לפי דעה זו אף אם נתרמה התרומה קודם שאבדו השקלים, היא לא נתרמה על השקלים שאבדו, ואם כן הם לא אבדו ברשות ההקדש אלא ברשות בני העיר, ונשבעים השלוחים לבני העיר ולא לגזברים, ובני העיר שוקלים שקלים אחרים תחת האבודים[לב].

★

שנינו במשנה: **'בני העיר ששלחו את שקליהם כו'** ונגנבו או שאבדו, אם נתרמה התרומה נשבעין לגזברין, ואם לאו נשבעין לבני העיר'. ולכאורה קשה, הלא שנינו במסכת שבועות (מב:) שאין נשבעים על ההקדשות[לג], וכיון שהשקלים שנשלחו ואבדו הם הקדש, מדוע השלוחים נשבעים עליהם. **הגמרא מביאה שתי דרכים ביישוב קושיא זו: אמר רבי אלעזר**, משנתנו שחייבה את השלוחים להשבע, כשיטתו **דרבי שמעון היא, דרבי שמעון אומר, קדשים שהוא** [-המקדיש] **חייב באחריותן, כנכסיו הן**, ונשבעים עליהם[לד]. והרי באופן שנתרמה התרומה אחר האבידה בני העיר חייבים באחריות השקלים שאבדו, ועליהם לשקול אחרים תחת האבודים, ואם כן לדעת רבי שמעון הם כנכסיהם, ולפיכך נשבעים השלוחים לבני העיר שבועת השומרים מן התורה[לה]. אך לחכמים החולקים על רבי שמעון, אין השלוחים נשבעים, כיון שהשקלים הקדש.

יישוב נוסף: **אמר רבי יוחנן**, משנתנו **דברי הכל היא**, והיא שנויה גם לדעת חכמים הסוברים שאף קדשים שחייב באחריותם אינם כנכסיו, ומדין תורה השלוחים אכן פטורים משבועה, ומכל מקום הם נשבעים **משום שבועת תקנה**, שתיקנו חכמים שבועה כדי שלא יהיו מזלזלים בשמירת ההקדש[לו].

הגמרא מקשה על רבי אלעזר. אומרת הגמרא: על דעתיה דרבי יוחנן הסובר ששבועה זו תקנת חכמים היא, **ניחא** - מובנים דברי המשנה, 'אם נתרמה התרומה **נשבעים לגזברים, ואם לאו, נשבעים לבני העיר, ובני העיר שוקלים אחרים**

יט. **רבינו** משולם (ד"ה יעשו). כ. **ר"ש** סיריליאו (ד"ה ויעשו). כא. **וכן** בכל שוה כסף יש חשש שיוזל, ואין להחליפו בשקלים. תקלין חדתין (ד"ה תזיל). כב. **כתבו** רש"י (בכורות נא. ד"ה מגלסין) והרא"ש (ד"ה פי' מגלסין), שמותר להחליף שקלים רק לזהב שהוא מטבע, אך לא לחתיכת זהב שאינו מטבע, משום שיש לחשוש שיוזל. אך תלמיד רשב"ש (ד"ה שמא) כתב, שמקושיית הגמרא 'ויעשו אותן מרגליות' משמע שלזהב מותר לצרף אף כשאינו מטבע. כג. **פדיון** בכור עניינו, שנצטוינו לפדות בכור אדם וליתן תמורתו חמשה סלעים לכהן (שמות לד יט, במדבר יח טו-טז). פדיון הקדשות עניינו, שאם הקדיש אדם אחד מנכסיו [כגון בית או שדה או בהמה טמאה], אפשר לפדותו בערכו מידי ההקדש, ואם המקדיש עצמו פודהו, עליו להוסיף חומש על ערכו (ויקרא כז ט-כז). כד. **רש"ס** (ד"ה ולית). כה. **אף** שאר הקדשות אין לפדותם באופן שיש חשש הפסד להקדש. ע"פ מאירי (ד"ה והמשנה הראשונה). ומה שחילקה המשנה בבכורות בין שקלים לשאר דברים הנפדים, יש שביארו, שבשקלים היתה תקנת חכמים שאסור לפדותם במטלטלין, משום שהוא נתון לכל אדם ויש חשש הפסד. אך בשאר הקדשות לא היתה תקנת חכמים לאסור זאת, משום שפדיון ההקדשות נתון בידי הגזברים, והם ודאי יפדו באופן שלא יצא מכך הפסד. [ובפדיון בכור אדם, בלאו הכי המעות אינם הולכים להקדש]. כו. **להלן** (יח.) שנינו, שאחד מהשופרות שהיו במקדש היה כתוב עליו 'תקלין עתיקין'. ומבואר בגמרא (קידושין נג.), ששקלים אלו אינם הולכים לקרבנות, אלא הם ניתנים ל'שיירי הלשכה' אצל השקלים שנשתיירו משנה שעברה, שמהם עושים צרכי המקדש והעיר כמפורט להלן (י:). כז. **הטעם** שלא היו שופרות במדינה לשקלים הישנים, מפני שאינו מצוי כל כך. ביאור הגרח"ק (ד"ה לבל). כח. **כלומר**, יצאו עליהם שודדים מזוינים בנשק, שאין אונס גדול מזה. רמב"ם (פיה"מ מ"ח). כט. **תקלין** חדתין (ד"ה מתני' ולקמן). ל. **ראה** בהערה לעיל במשנה מה היא 'תרומת הלשכה'. לא. **ראה** ברש"ס (ד"ה לאתי, בסופו) מה שכתב בענין גירסא זו. לב. **רבי** מאיר ורבי יוסי, הם שנחלקו האם תורמים על הגבוי ועל העתיד לגבות. שלרבי מאיר הגזבר הוא כבעלים על ההקדש, ולכך יש בכוחו לתרום גם על אלו ששקליהם עדיין לא הגיעו ללשכה. אך לרבי יוסי נותני השקלים הם הבעלים, והם נותנים רשות לגזבר לתרום, אלא שאינם רוצים שיתרמו משקליהם על אלו שפשעו ולא הביאו שקליהם בזמן הראוי ביד שלוחי בית דין, ולכך אין הגזבר יכול לתרום עליהם. רש"ס (ד"ה לאתי). ועוד כתב, שאף לדעה שתורמים על הגבוי ועל העתיד ליגבות, בכל פעם משלשת הפעמים שהיו תורמים את הלשכה, היו מזכירים תחילה שהתרומה תהיה לאלו ששקליהם נמצאים בלשכה, ואחר כך היו מזכירים שיהיו אף לכל ישראל. לג. **למדים** זאת ממה שנאמר בשומר חינם (שמות כב ו-ז) 'כי יתן איש אל רעהו כסף או כלים לשמור, וגונב מבית האיש וגו', אם לא ימצא הגנב, ונקרב בעל הבית אל האלהים אם לא שלח ידו במלאכת רעהו'. כלומר, אם נגנב הפיקדון מידי השומר חינם, עליו להשבע שלא שלח בו ידו. ומהלשון 'רעהו' דרשו חכמים (שבועות מב:), שהשבועה היא רק ל'רעהו' ולא להקדש. לד. **אף** שבאמת הוקדש החפץ והוא הקדש גמור, סובר רבי שמעון שאם יש אחריות על הבעלים, הרי הוא כנכסיו לענין שבועה ודינים נוספים. מפני שלדעתו דבר הגורם לממון הרי הוא כממון, וכיון שחפץ הקדשים גורם לו חיוב ממון הרי הוא כממונו, ואם כן השבועה היא אכן ל'רעהו', על ממונו של המקדיש, שהוא 'רעהו'. גמרא (ב"ק עא: לח.) ורש"י (שבועות מב: ד"ה קדשים). לה. **ובסמוך** תקשה הגמרא, מדוע נשבעים השלוחים לגזברים כשנתרמה התרומה קודם האבידה. לו. **תקלין** חדתין (ד"ה שבועות).

תַּחְתֵּיהֶן', שבשני האופנים הללו נשבעים **מִשּׁוּם שְׁבוּעַת תַּקָּנָה**[א]. **אֶלָּא לְרַבִּי לְעָזָר**, שהעמיד את משנתנו כשיטת רבי שמעון, ומשמע שלדעתו השבועה שנשבעים השלוחים היא מן התורה, אמנם מה ששנינו שאם לא נתרמה התרומה בשעת האבידה **נִשְׁבָּעִים לִבְנֵי הָעִיר, הָדָא הִיא** - זו היא כשיטתו **דְּרַבִּי שִׁמְעוֹן**, אולם מה ששנינו ברישא שאם נתרמה התרומה קודם האבידה **נִשְׁבָּעִים לַגִּזְבָּרִים, גִּזְבָּרִים מַאי עֲבִידְתַּיְיהוּ** - מה עניינם של הגזברים שנחייב את השלוחים להשבע להם, הלא השקלים הקדש הם, ואף לרבי שמעון אין להשבע עליהם, שאין נשבעים על ההקדשות. ועל כן דברי רבי אלעזר מוקשים הם[ב]. **(נשבעים לבני העיר במעמד גזברים, כי היכי דלא לחשדינהו. אי נמי, דלא נשוו להו פושעים**[א]**)**.

הגמרא מוסיפה הלכה לדעת רבי יוחנן[ג]: לדעתו של רבי יוחנן שהשבועה היא משום תקנת חכמים כדי שלא יזלזלו בשמירת הקדש, **אַף עַל פִּי שֶׁקִּבְּלוּ** על עצמם **בְּנֵי הָעִיר לְשַׁלֵּם** שקלים אחרים תחת האבודים, ונמצא שאין כלל הפסד להקדש, ובני העיר מאמינים לשליח שלא פשע ואינם רוצים להשביעו, מכל מקום תיקנו חכמים **שֶׁאֵין הַהֶקְדֵּשׁ יוֹצֵא בְּלֹא שְׁבוּעָה**, וחייב השליח להשבע[ד].

★

במשנתנו התבאר דין אבידת השקלים מידי השליח המוליכם למקדש. הגמרא דנה מה הדין כשנאבדו השקלים מיד הבעלים עצמם. אומרת הגמרא: אדם **שֶׁהִפְרִישׁ שִׁקְלוֹ, וְאָבַד** מידו קודם שנתרמה התרומה[ה], נחלקו אמוראים בדין זה, **רַבִּי יוֹחָנָן אָמַר, חַיָּיב** הבעלים **בְּאַחֲרָיוּתוֹ עַד שֶׁיִּמְסְרֶנּוּ לַגִּזְבָּר**, ואם נאבד יחזור וישקול אחר, לפי שכל עוד שלא הגיעה תרומת מחצית השקל לידי הגזבר לא יצא ידי חובתו[ו]. **רַבִּי שִׁמְעוֹן בֶּן לָקִישׁ אוֹמֵר**, כל דבר של **הֶקְדֵּשׁ**, הרי הוא **בִּרְשׁוּת הַגָּבוֹהַּ** [-ההקדש] **בְּכָל מָקוֹם שֶׁהוּא**[ז], ועל כן מיד שהפריש את שקלו הרי הוא כאילו בא לידי הגזבר, ואין השוקל חייב באחריות השקל שאבד, ואפילו אם אבד קודם שנתרמה התרומה[ח].

הגמרא מקשה ממשנתנו על דברי רבי שמעון בן לקיש. מקשה הגמרא: **מַתְנִיתָא פְּלִיגָא** - משנתנו חולקת **עַל** דברי **רַבִּי שִׁמְעוֹן בֶּן לָקִישׁ, [דְּתָנֵי**[ט] - ששנינו בה**]**, שאם אבדו השקלים עד שלא נתרמה התרומה, **נִשְׁבָּעִין** השלוחים **לִבְנֵי הָעִיר וּבְנֵי הָעִיר שׁוֹקְלִין** אחרים **תַּחְתֵּיהֶם**, ואילו לדעת רבי שמעון בן לקיש הסובר שכבר משעת ההפרשה ההקדש נמצא ברשות גבוה בכל מקום שהוא, בני העיר אינם חייבים באחריות השקלים שאבדו ופטורים מלשקול שוב[י].

מתרצת הגמרא: **לֹא** - אין קושיא ממשנתנו על רבי שמעון בן לקיש, אלא לדעתו **עוֹד הִיא מִשּׁוּם (שבועת**[יא]**) תַּקָּנָה** - כשם שאמר רבי יוחנן (לעיל ע"א) ששבועת השלוחים לגזברים היא רק תקנת חכמים כדי שלא יזלזלו בהקדשות, אף מה שחייבה משנתנו את בני העיר לשקול שוב, אינו מעיקר הדין אלא מתקנת חכמים, כדי שהבעלים יזהרו בשמירת השקלים ולא יזלזלו בהם למוסרם ביד כל שליח[יב]. ומה שאמר רבי שמעון בן לקיש שהמפריש שקלו ואבד פטור מאחריותו, זהו כשלא שלח את שקלו ביד שליח, אלא היה בדעתו להעלותו בעצמו לירושלים ואבד ברשותו[יג].

★

שנינו במשנה, שאם שקלו בני העיר שקלים תחת אלו שאבדו או נגנבו, ושוב נמצאו השקלים הראשונים או שהחזירום הגנבים, אלו ואלו שקלים. אך אין ליתן את כל השקלים הללו בלשכה, שהרי על כל אחד מישראל להביא רק מחצית השקל ולא יותר, שנאמר (שמות ל טו) **'הֶעָשִׁיר לֹא יַרְבֶּה וגו' מִמַּחֲצִית הַשָּׁקֶל'**[יד], ועל כן הגמרא מבארת מה עושים בכל השקלים. אומרת הגמרא: **תָּנֵי** - שנינו בברייתא, השקלים **הָרִאשׁוֹנִים נוֹפְלִים לַקּוּפָה** שכתוב עליה **'תִּקְלִין חֲדַתִּין'** [-שקלים חדשים], שהשקלים שבה ניתנים בלשכה וקונים בהם קרבנות צבור בשנה זו, **וְהשקלים הַשְּׁנִיִּים נוֹפְלִין לַקּוּפָה** שכתוב עליה **'תִּקְלִין עַתִּיקִין'** [-שקלים ישנים], שמי שלא הביא שקלו בשנה הקודמת ומביאו עתה נותן את שקלו בתוכה, ושקלים אלו משמשים לתקן בהם את צרכי המקדש והעיר[טו].

מבררת הגמרא: **אֵילּוּ הֵן** השקלים שקראה להם הברייתא **'הָרִאשׁוֹנִים', וְאֵילּוּ הֵן** השקלים הנקראים **'הַשְּׁנִיִּים'**. משיבה הגמרא: נחלקו בדבר **רַבִּי פִּנְחָס בֵּי** [-בן] **רַבִּי חִיָּיא (חנינא) וְרַבִּי אַבָּא מָרִי, חַד** - אחד מהם **אָמַר**, 'הראשונים' **אֵילּוּ** השקלים **שֶׁשָּׁלְחוּ בְּנֵי הָעִיר תְּחִלָּה** ונגנבו או אבדו, וחזרו ונמצאו, והם הנופלים לתקלין חדתין. ו'השניים' הם השקלים ששקלו תחתיהם. **וְחָרָנָה** - והאמורא האחר **אָמַר**, 'הראשונים' **אֵילּוּ** השקלים **שֶׁהופרשו בשנית וְהִגִּיעוּ לִידֵי גִּזְבָּרִין תְּחִלָּה**, ו'השניים' הם השקלים שהופרשו בראשונה ואבדו ונמצאו והגיעו לגזברים לבסוף[טז].

★ ★ ★

הלכה ב - משנה

משנתנו מבארת דין מעות שיש בהן קדושה שניתנו למחצית השקל: **הַנּוֹתֵן שִׁקְלוֹ לַחֲבֵירוֹ**, שיהיה שלוחו **לִשְׁקוֹל עַל יָדוֹ** - ליתננו בעבורו לגזבר[יז], ושינה השליח **וּשְׁקָלוֹ** לגזבר **עַל יְדֵי עַצְמוֹ** - בשביל עצמו, להיפטר בכך מחיובו שלו, **אִם נִתְרְמָה הַתְּרוּמָה** של הלשכה לצורך הקרבנות[יח] קודם שנתן השליח את השקל עבור עצמו, **מָעַל** השליח[יט], לפי שהתרומה נתרמת אף בעבור השקלים העתידים להגבות, ונמצא שכבר נכנס השקל לרשות הקדש[כ], וכשנותנו השליח עבור עצמו, הרי הוא נהנה מהקדש[כא][ב].

דין נוסף: **הַשּׁוֹקֵל שִׁקְלוֹ** - הנותן לגזבר מחצית השקל בשביל עצמו **מִן הַהֶקְדֵּשׁ** - ממעות שהוקדשו לבדק הבית שהיו בידו, וסבר שהם של חולין, ולאחר מכן **נִתְרְמָה הַתְּרוּמָה** של הלשכה, ובתרומה קנו הגזברים בהמה לקרבן ציבור, **וְקָרְבָה הַבְּהֵמָה, מָעַל** השוקל, לפי שנהנה מהקדש כשנתן השקל של בדק הבית בשביל חובת מחצית השקל[כב]. והמעילה היא רק אחר שקרבה

א. **כלומר**, אף באופן שבני העיר שוקלים אחרים תחתיהם, מכל מקום סוף סוף השקלים האבודים היו הקדש, ומעיקר הדין אינם יכולים להשביע עליהם את השלוחים [לשיטת חכמים], אלא השבועה היא רק משום תקנה. ואף שאין זו שבועת השומרים, ברישא נשבעים לגזברים ובסיפא לבני העיר, משום שכן הרגילות להשבע למי שההפסד עליו. משנת אליהו (לעיל ע"א ד"ה בשומר). שבועת התקנה האמורה כאן היא מעין שבועת שומרים של תורה, שתיקנו חכמים שישבע ויפטר. והיא נתקנה באופן שהשליח היה נשבע ונפטר אילו היה זה חפצי חולין, כגון שהיה שומר חינם ונגנבו או נאבדו, או שהיה שומר שכר ונאנסו, וכנזכר בגמרא לעיל. ע"פ רש"ס (ד"ה ור' יוחנן). ב. **תקלין** חדתין (ד"ה אלא). ג. **מהר"א** פולדא, קרבן העדה (ד"ה אע"ם), ועוד מפרשים. ד. **מהר"א** פולדא, פני משה וקרבן העדה (ד"ה אע"פ). והיינו, מדובר באופן שמעיקר הדין בני העיר פטורים מלשקול, כגון שאבדו השקלים לאחר שנתרמה התרומה, ואומרים בני העיר שאף שהם פטורים מלשקול אחרים, רצונם לשקול שוב ואין הפסד להקדש, מכל מקום יש להשביע את השליח מתקנת חכמים. אך הוא הדין באופן שמעיקר הדין בני העיר חייבים לשקול שקלים אחרים תחת האבודים, כגון שאבדו השקלים קודם שנתרמה התרומה, ואומרים בני העיר שנאמן עליהם השליח ואינם רוצים להשביעו, מכל מקום יש להשביעו, וכן נראה ברמב"ם (פיה"מ מ"א, שקלים פ"ג ה"ח). ה. **רא"ש** (מ"ג ד"ה אם), רש"ס (ד"ה ר') ותקלין חדתין (ד"ה ואבד). אולם אם לאחר שנתרמה התרומה אבדו השקלים, ודאי שאינו חייב באחריותם, אף שהשקלים לא הגיעו לגזבר. אמנם בקרבן העדה (ד"ה חייב) פירש, שהגמרא עוסקת אפילו באבדו אחר שנתרמה התרומה, וראה בגליון הש"ס (אות א) שדן בדבריו. ו. **רש"ס** (ד"ה ר'). וביאר, שאף שמדובר באמר 'הרי זה שקל להקדש' [ואזי התחייב רק בנתינת שקל זה ולא באחר, ולא אמר 'הרי עלי' שמחייב את עצמו לתת שקל למקדש], כפי שמשמע מלשון הגמרא 'המפריש שקלו', מכל מקום סובר רבי יוחנן שכיון שהתורה היא שהטילה עליו לתת מחצית השקל ואינו מתנדב אותו מרצונו, אזי כל עוד שלא יצא ידי חובת המצוה עדיין הוא חייב באחריות כדי שיקיים המצוה. אך אם אדם מנדב הקדש מרצונו בלשון 'הרי זה', מודה רבי יוחנן שאינו חייב באחריותו, כמבואר בחולין (קלט.). ז. **שנאמר** (תהלים כד א) 'לה' הארץ ומלואה', כלומר שבכל מקום שדבר זה נמצא בו, נמצא הוא באוצר של ה'. גמרא (בבלי חולין קלט.). ח. **תקלין** חדתין (ד"ה כ"מ). כלומר, כיון שמיד בהפרשת השקלים הרי הם ברשות גזבר, נמצא שקיים מצותו ויצא ידי חובתו [ובזה חולק ריש לקיש על סברת רבי יוחנן]. ט. **עפ"י** הגהות הגר"א (אות א). י. **רבינו** משולם (ד"ה ולשב"ל) ורש"ס (ד"ה ובני). וכמו כן, מאחר שאינם חייבים לשקול אחרים אין להם להשביע את השלוחים, שהרי לא הפסידו כלום באבידה זו. תלמיד רשב"ש (ד"ה ממני). יא. **הגהות** הגר"א (אות ג). יב. **מהר"א** פולדא (ד"ה לא). ומכל מקום כאשר נגנבו או אבדו לאחר שנתרמה התרומה לא תיקנו שישקלו אחרים [כמבואר במשנתנו], כיון שהשקלים כבר עמדו לגמרי ברשות הגזבר. תקלין חדתין (ד"ה עוד). יש נפקא מינה האם התשלום הוא מעיקר הדין או מתקנת חכמים, שאם הוא מעיקר הדין השלוחים נשבעים לבני העיר מדין תורה, אך אם התשלום הוא רק מתקנת חכמים, אף השבועה לבני העיר היא תקנת חכמים. ועוד נפקא מינה, שאם התשלום הוא רק מתקנת חכמים, נמצא שמעיקר הדין הם מעות הקדש, ואם נמצא הגנב אינו משלם עליהם כפל [כמבואר בתרומות (פ"ו מ"ד)]. תקלין חדתין (שם). יג. **פני** זקן (ד"ה עוד). והרש"ס (ד"ה עוד) ביאר בגדר התקנה, שתיקנו חכמים שיאמרו הגזברים לבני העיר שאינם מאמינים לשבועת השליח, ומחמת כן חייבים בני העיר לשקול שוב, שהרי לא הוכיחו שאבדו שקליהם. ומחמת כן, באופן שאדם הפריש שקלו ואבד, הלא אין כאן שבועה, ולא שייך לחייבו. וזו כוונת הגמרא לפי הגירסא לפנינו 'עוד היא משום שבועת תקנה', היינו שכל החיוב לשלם נובע מחיוב השבועה. יד. **על** פי תלמיד רשב"ש (ד"ה ואפרישה). טו. **ראה** ענין קופות אלו לעיל (ה. לגבי 'מתניתא בתקלין חדתין'). טז. **פני** משה (ד"ה חד). אך מהר"א פולדא (ד"ה לידי) ופני זקן (ד"ה וחד) פירשו, שלעולם אלו שהגיעו לידי הגזברים תחילה הם 'הראשונים' ואותם שהגיעו לידי הגזברים לבסוף הם 'השניים', בין שהם אותם שהופרשו תחילה ואבדו ונמצאו ובין שהם אותם שהופרשו במקומם. טעם מחלוקת האמוראים, שהדעה הראשונה סוברת שכיון שמצוה להקדים את הראשון שהוקדש, כפי שמצינו להלן (פ"ג ה"ג) לגבי שלש קופות, לכך המעות שהוקדשו ראשונים ואבדו ונמצאו יהיו לתקלין חדתין. והדעה השניה סוברת, שכשאבדו השקלים הראשונים פקעה קדושתם וחלה קדושתם מחדש רק כשנמצאו, ולא שייך לומר כלפיהם שמצוה להקדים את הראשון, ועל כן אלו שהגיעו לגזברים תחילה יהיו לתקלין חדתין. נועם ירושלמי (ד"ה ע"כ). יז. **רמב"ם** (שקלים פ"ג ה"י), רא"ש (מ"ג ד"ה אם). יח. **ראה** ביאור ענין תרומת הלשכה לעיל (ע"א). יט. **אסור** להדיוט ליהנות מקדשי ה', בין מדברים הקרבים על גבי המזבח, בין מקדשי בדק הבית, וכל הנהנה בשוה פרוטה מקדשי ה', מעל. המועל בזדון, עונשו מלקות ומשלם מה שפגם מן הקודש. המועל בשגגה, משלם מה שנהנה ותוספת חומש, וחייב להביא קרבן אשם. רמב"ם (מעילה פ"א הלכות א, ג), ועיין שם ובראב"ד מאלו פסוקים למדים איסור זה. סתם מעילה האמורה בכל מקום היא מעילה בשוגג [שזוהי המעילה המפורשת בתורה (ויקרא כג יד). תוספות יום טוב (מ"ג)]. ומדברי הרמב"ם (פיה"מ מ"ג) ריבב"ן (ד"ה הנותן) והרא"ש (ד"ה אם), שכתבו שהשליח חייב קרבן מעילה, מבואר שמשנתנו עוסקת כשהשליח מעל בשוגג. אך תלמיד רשב"ש (ד"ה על) כתב, שהשליח נהג מנהג רמאות ושקל עבור עצמו במזיד. כ. **ומכיון** שאותו שקל כבר נכנס לרשות הקדש ויצא המשלח ידי חובתו, פשוט שאין המשלח יכול לתבוע את שקלו מהשליח. לחם שמים (מ"ג). וכן משמע ברמב"ם (שקלים פ"ג ה"י). כא. **הגמרא** תבאר מה היא ההנאה שמעל מחמתה. ומשמע מהרמב"ם (פיה"מ מ"ג) והרא"ש (שם ד"ה אם) ועוד מפרשים, שהשליח ששינה ונתן עבור עצמו, יצא ידי חובתו. והטעם שאין בכך 'מצוה הבאה בעבירה' שאין יוצאים בה ידי חובה, ביאר בזכרון אלעזר (ד"ה מה), שדין 'מצוה הבאה בעבירה' הוא באופן שהמצוה נעשית בגוף הדבר, כגון נטילת לולב או אכילת מצה, אך כאן המצוה אינה בגוף מחצית השקל אלא בדמי שוויו, ונתינתו זו היא כפריעת חוב המוטל עליו. עיין שם בהרחבה. [אמנם בתלמיד רשב"ש (ד"ה מה) מבואר שהשליח לא יצא ידי חובתו]. ראה להלן (בהמשך המשנה), שהשליח לא מעל עד שהגזבר קנה קרבנות בתרומת הלשכה והקריבם. וראה שם בהערה שיש חולקים, וסוברים שמיד כשנתן השליח את השקלים לגזבר לצורך עצמו, מעל. וטעמי הדעות יבוארו שם.

הבהמה ולא בשעה שנתן את השקל לגזבר, לפי שבשעה שנתנו לגזבר לא הוציאו מהקדש לחולין, אלא הוציאו מהקדש של בדק הבית להקדש של מעות הלשכה, והמוציא מהקדש להקדש, אף שנהנה מההקדש, אינו מועל עד שֵׁיַעשה מעשה בהקדש השני[כג]. ומטעם זה, אף בדין הראשון שבמשנתנו כששינה השליח ותרם את מחצית השקל של המשלח לצורך עצמו, אינו מועל עד שקרבה הבהמה, שהרי אף שם הוציא מהקדש להקדש. והזכיר התנא בסיפא 'וקרבה הבהמה' כדי לפרש את שני הדינים יחד[כד][ג].

דין נוסף: הנותן מחצית השקל **מִמַּעֲשֵׂר שֵׁנִי** - ממעות שחיללו עליהם פירות של מעשר שני ועברה אליהם קדושת הפירות[כה], וְכן הנותן מחצית השקל **מִדְּמֵי שְׁבִיעִית** - ממעות שקיבל כשמכר פירות שביעית וחלה קדושת הפירות על המעות[כו], **יֹאכַל כְּנֶגְדָּן** - יקח מעות אחרים כנגד המעות שנתן לגזבר, ויקח בהם מאכל ויאכלנו בקדושת מעשר שני ושביעית. ובגמרא יבואר.

★

גמרא שנינו במשנה: '**הַשּׁוֹקֵל** כו' שקלו מן ההקדש, ונתרמה התרומה וקרבה הבהמה, מעל'. הגמרא מביאה דעה נוספת בדין זה, ומבארת את טעמי הדעות[כז]. **מביאה הגמרא: אֲנַן תְּנֵינָן** - אנו שנינו במשנתנו בסיפא, שהמעילה היא דווקא **אִם קָרְבָה הַבְּהֵמָה** על גבי המזבח, אבל אם עדיין לא קרבה הבהמה לא מעל. **וְאִילּוּ תָּנֵי דְּבֵי רַבִּי** - בברייתא שנשנתה בבית מדרשו של רבי שנינו, שמעל **אִם נִתְרְמָה הַתְּרוּמָה**, ולא התנו את המעילה בכך שכבר קרבה הבהמה[כח] **(נ"א אנן תנינן אם נתרמה התרומה, ותני דבית רבי אם קרבה הבהמה, אמר רבי לעזר, מאן תנא אם קרבה הבהמה רבי שמעון, דרבי שמעון אומר מיד וכו')**.

מבארת הגמרא: מַאן תַּנָּא - מי הוא זה ששנה בברייתא **אִם נִתְרְמָה הַתְּרוּמָה, רַבִּי שִׁמְעוֹן הִיא, דְּאָמַר רַבִּי שִׁמְעוֹן** בברייתא להלן (יג.), שהחנווני המספק להקדש סולת למנחות ויין לנסכים להקרבה על המזבח, **מִיָּד הָיָה מְקַבֵּל מְעוֹתָיו** מידי הגזבר, אף קודם שהוקרבו ועלו לרצון על המזבח, **(והכהנים זריזים הן[כט])**. ולרבי שמעון נמצא בענייננו, שבשעה שתרם הגזבר את הלשכה והיה קונה בה קרבנות ציבור לצורך אותו היום, מיד באותה שעה היה הגזבר נותן את השקלים למוכר הבהמות, ונמצא שתיכף אחר שנתרמה התרומה יצאו השקלים מרשות ההקדש לרשות המוכר, ונעשה מעשה בשקלים. ולפיכך סוברת הברייתא שתיכף כשנתרמה התרומה, מעל[ל]. אך התנא במשנה להלן (שם) סובר, שאין החנווני מקבל מעותיו עד שיעלו הסלתות והיינות לרצון על המזבח[לא]. וכמו כן בענייננו, אף כשנתרמה התרומה ונקנו בה קרבנות ציבור, עדיין השקלים נשארים אצל הגזבר ואינו נותנם לחנוני עד אחר שתקרב הבהמה, ונמצא שבשעת התרומה עדיין לא נעשה מעשה בשקלים. ולכך סובר התנא במשנתנו שאין מועלים בשעה שנתרמה התרומה, ורק אחר שקרבה הבהמה נעשה מעשה, ומעל[לב][ד].

★

שנינו ברישא של משנתנו, 'הנותן שקלו לחבירו לשקול על ידו, ושקלו על ידי עצמו, אם נתרמה התרומה מעל'. הגמרא מבררת מדוע השליח מעל. מקשה הגמרא: לכאורה השליח מעל משום שקיים את חובתו ליתן מחצית השקל בשקלו של המשלח, **וְקַשְׁיָא** - ויש להקשות, **אִילּוּ** אדם **הַגּוֹנֵב** את קרבן **עוֹלָתוֹ שֶׁל חֲבֵירוֹ** והביאו לבית המקדש, **וּשְׁחָטוֹ** והקריבו הכהן **סְתָם** בלא לכוין לשם מי הוא שוחטו ומקריבו, וכי כשקרבה עולה זו **סְתָמָא** [-בסתם] **לֹא לְשֵׁם בְּעָלִים הָרִאשׁוֹנִים מְכַפֶּרֶת**, הלא ודאי שמכפרת על הבעלים הראשונים ולא על הגנב. ואם כן אף במשנתנו, כשמסר השליח השקל לגזבר, הרי אין היכר בשקל של מי הוא, והגזבר נוטלו בסתם, ואם כן הוא עלה עבור הבעלים הראשונים ולא עבור השליח, ונמצא שלא נהנה ממנו השליח[לג].

מתרצת הגמרא: אָמַר רַבִּי יוֹדָן, משנתנו **תִּיפָּתֵר בִּמְסוּיָּם**[לד] - יש להעמיד את משנתנו כשהשקל היה ניכר ומסוים, ומעין מה ששנינו להלן (ט.) במביאי השקלים **מִמשפחתו שֶׁל בֵּית רַבָּן גַּמְלִיאֵל, שֶׁהָיָה** התורם **מִתְכַּוֵּין (ודוחפו לתוך הקופה) [וְתוֹרְמוֹ לִשְׁמוֹ]**[לה] של זה שהביא את השקל[לו], ואף כאן, על ידי שהביא שקל מסוים, ניכר שהשליח רוצה ששקל זה יעלה עבור עצמו, ואכן התורם מתכוין שהשקל יעלה לשמו של השליח[לז].

קושיא נוספת על הרישא. מקשה הגמרא: כשהבעלים הראשונים הביאו את השקל לשליח שיביאנו לגזבר, **וְהלא חָשׁ לוֹמַר שֶׁמָּא לְשִׁירַיִים הֵן נוֹפְלִין** - יש לחוש שמא שקל זה לא ינתן לקופה שתורמים לתוכה, אלא יפול לשיירי הלשכה[לח], ואם כן קשה, **וְכִי יֵשׁ מְעִילָה בְּשִׁירַיִם**, הלא שיירי הלשכה הולכים לצורכי העיר ירושלים, וירושלים היא חולין ואין מועלים בה, ונמצא שיתכן שהשקל שנתן המשלח כלל אינו קדוש ולא שייך בו מעילה, ומדוע השליח ששקלו עבור עצמו מעל[לט].

מתרצת הגמרא: אֶלָּא משנתנו היא **כְּרַבִּי מֵאִיר, דְּרַבִּי מֵאִיר אוֹמֵר מוֹעֲלִין בְּשִׁירַיִים**[מ], ועל כן בין אם שקלו של המשלח יפול לתרומת הלשכה ובין אם יפול לשיירי הלשכה, בכל ענין שייך למעול בו, ולפיכך כששינה השליח ונתן את השקל עבור עצמו, מעל.

כב. **והגמרא** תבאר מה היא ההנאה שמעל מחמתה. כג. **אף** שיתכן שהבהמה נקנתה ממעות שאחרים נתנו ולא מהמעות שהוא נתן, מכל מקום מכיון שבעת קניית הבהמה והקרבתה מכוונים שהיא תהיה ממעות כל מי ששקל לתרומת הלשכה, הרי זה כאילו קנו באותן המעות את הבהמה והקריבוה. רמב"ם (פיה"מ מ"ג), רא"ש ורע"ב (שם). הטעם שהמוציא מהקדש להקדש לא מעל עד שֵׁיַעשה מעשה, משום שמהות ענין מעילה היא שינוי [כמאמר הכתוב (במדבר ה יב) 'איש איש כי תשטה אשתו ומעלה בו מעל', היינו ששינתה מרשות בעלה והלכה להיות עם זרים], והמוציא מהקדש לחול עשה שינוי מרשות לרשות, ולכך מעל אף קודם שעשה מעשה, אך המוציא מהקדש להקדש לא שינה כלום עד שיעשה מעשה. ע"פ הרא"ש (שם) וקרבן העדה (ד"ה אנן). וביאר החזון איש (מנחות סי' כח סק"י ד"ה ירו'), שעיקר המעילה הוא מצד שינוי רשות, שכשמשלם חובו מנכסי הקדש הרי זה כאילו הוציא לחולין את המעות ונתנם להקדש בחובו. אלא שלא שייך חיוב מעילה כל זמן שהמעות לא יצאו כלל מרשות הקדש, אך כיון שקנו בהמה במעות והקריבוה, אף שעדיין לא נתנו את דמיה למוכר, השתעבדו המעות לפרעון עבור הקרבנות, ודי בכך להחשיב שיצאו המעות מעט מרשות הקדש, ומעל. ועוד כתב, שאף שאת מעשה ההקרבה עשה הגזבר או הכהן ולא המועל עצמו, מכל מקום המועל חייב על כך, משום שבמעילה יש שליח לדבר עבירה, כמבואר בקידושין (מג.). כתב הרמב"ם (שקלים פ"ג הי"א), שאף שמעל, מכל מקום יצא ידי מחצית השקל. וראה בהערה לעיל מדוע אין נתינתו נחשבת מצוה הבאה בעבירה. כד. **רא"ש** (ד"ה השוקל) וקרבן העדה (ד"ה אנן). כה. **פירות** שגדלו בארץ ישראל, יש לתת מהם לכהן תרומה גדולה, ומן הנותר יש ליתן ללוי מעשר ראשון בשיעור אחד מעשרה. מן הנותר יש להפריש מעשר שני בשיעור אחד מעשרה. מעשר שני נוהג בשנה ראשונה, שניה, רביעית וחמישית למנין השמיטה [ובשלישית ובשישית נוהג מעשר עני], ושייך לבעליו, אך הוא מותר באכילה רק בירושלים ובטהרה. ומי שיש בידו פירות מעשר שני ואינו רוצה להעלותם לירושלים, מחללם על מעות, ומתפיס בהם את קדושת המעשר, ומעלה המעות לירושלים וקונה בהם דברי מאכל, ועל ידי כך מתחללות המעות וחלה קדושתן על המאכל. שנאמר (דברים יד כב-כו) 'עשר תעשר וגו', ואכלת לפני ה' אלהיך במקום אשר יבחר לשכן שמו שם וגו', וכי ירבה ממך הדרך וגו', ונתת בכסף וגו' והלכת אל המקום אשר יבחר ה' אלהיך בו, ונתתה הכסף בכל אשר תאוה נפשך'. רמב"ם (מתנות עניים פ"ו ה"ג, מעשר שני פ"ב ה"א-יב). כו. **פירות** שגדלו בארץ ישראל בשנה השביעית חלה עליהם קדושה, וישנם כמה דברים שאין לעשות עימם מחמת קדושתם [ראה פרטי הדינים ברמב"ם (שמיטה ויובל פ"ה)]. המוכר פירות שביעית [אף כשמוכרם בדרך המותרת], חלה קדושת שביעית על המעות שקיבל תמורת הפירות, ויש לקנות בהם מאכל ולאכלו בקדושת שביעית. אמנם אף שנתפסו המעות בקדושה, לא פקעה קדושת שביעית מהפירות שנמכרו, ונמצא שהמוכר פירות שביעית וקיבל תמורתם מעות, בין הפירות ובין המעות קדושים בקדושת שביעית. אך אם קנה במעות אלו דבר אחר, פקעה קדושת שביעית מהמעות ונתפסה בדבר שנקנה בהם. רמב"ם (שם פ"ו הלכות א, ו, ז). פירות שביעית אין קדושתם נתפסת על דבר אחר, אלא על ידי מכירה כאמור, ולא על ידי חילול [שאומר 'פירות שביעית אלו יהיו מחוללים על מעות אלו']. אבל דמי מכירתם שנתפסו בקדושת שביעית כאמור, נחלקו אמוראים (סוכה מ:) אם קדושתם פוקעת רק על ידי קניה בהם כאמור, או גם על ידי חילול, ופסק הרמב"ם (שם ה"ח) שגם על ידי חילול. כז. **בסוגיא** זו רבו הגירסאות והפירושים והדעות בכמה וכמה פרטים, ואף בגמרא לפנינו ישנן שתי נוסחאות, והנוסחא השניה בסוגריים. אנו נקטנו כביאורו של פני זקן, שביאר הסוגיא לפי הנוסחא הראשונה שלפנינו. התקלין חדתין כתב נוסחא שלישית, וראה בהערה להלן נוסחתו וביאורו בסוגיא. כח. **הגמרא** עוסקת בסיפא ששם נאמר 'אם קרבה הבהמה', אך הוא הדין ברישא, שאף שם לדעת משנתנו אינו מועל עד שתקרב הבהמה, ולדעת הברייתא מועל מיד כשנתרמה התרומה. פני זקן (ד"ה הכי) [ומטעם זה הגמרא דנה על הסיפא קודם שדנה ברישא, לפי שדין 'קרבה הבהמה' נזכר בסיפא, והוא שייך בין לרישא ובין לסיפא]. וכן כתב החזון איש (מנחות סי' כח סק"י ד"ה והנה), שסוגייתנו היא בין על הרישא ובין על הסיפא. אמנם ראה בהערה במשנה, שיש הסוברים שבדין שברישא מועל השליח מיד כשנתן את השקלים לגזבר. כט. **הגהות** הגר"א (אות ג). וביאר בתקלין חדתין (ד"ה ה"ג), שתיבות אלו שייכות בדברי רבי שמעון להלן, שהיו נותנים את המעות מיד למוכר, מפני שהכהנים זריזים לשמור על הקרבנות שלא יארע בהם פסול ויפסיד ההקדש. אך כאן אין ענין לתיבות אלו, שהרי כאן מעילת השליח אינה תלויה בכך שהקרבן יעלה ברצון על המזבח ולא יפסל. ל. **מה** שנזכר בברייתא 'אם נתרמה התרומה', אין פירושו כמו 'אם נתרמה התרומה' הנזכרת ברישא של משנתנו [שביאורו שבעוד השקל ביד השליח נתרמה התרומה], אלא פירושו כ'נתרמה התרומה' הנזכר בסיפא, שאחר שהגיע השקל לגזבר נתרמה ממנו התרומה [ומיד נקנו בו בהמות וניתנו השקלים למוכר]. אחרונים. ולהלן הגמרא מקשה, שהלא יתכן שהשקל לא ינתן כלל לקופות אלא יפול לשיירי הלשכה. לא. **מפני** שחוששים שמא יפסלו קודם ההקרבה ויפסיד ההקדש, ולפיכך תיקנו שאם יפסלו הסלתות והיינות יהיה ההפסד על החנוני. לב. **פני** זקן (ד"ה הכי) ומנחם משיב נפש (ד"ה ה"ג). כלומר, התבאר לעיל, שהנוטל מעות הקדש ונותנם למחצית השקל מועל רק כשנעשה מעשה בשקלים. וכאן מתבאר שמעשה זה הוא בשני אופנים, לתנא במשנתנו כשקרבה הבהמה, ולרבי שמעון כשהוציא הגזבר את השקלים לרשות המוכר. ולתנא במשנתנו, על אף שלא ניתנו השקלים למוכר עד אחר ההקרבה, מכל מקום נחשבת ההקרבה עשיית מעשה בשקלים, משום שהמעות משתעבדים למוכר [אלא שהם ניתנים למוכר רק אחרי ההקרבה]. חזון איש (מנחות סי' כח סק"י ד"ה ירו'). וראה בהערה לעיל כיצד מתחייב על ידי המעשה. לג. **והדברים** שבלב השליח, שחשב לשקול זאת לעצמו, אינם דברים. מלאכת שלמה (מ"ג) ושאר מפרשים. לד. **'מסוים'** ביאורו דבר ידוע ומוכר. לה. **הגהות** הגר"א (אות ד) ומשנת אליהו (להלן ו. ד"ה ה"ג במסוים). לו. **התבאר** לעיל ענין תרומת הלשכה, ששלש פעמים בשנה הגזבר נוטל שקלים מתוך הלשכה ונותנן לקופות, ומהמעות שבקופות אלו קונים את הקרבנות. ומבואר להלן (ט ע"א וע"ב), שבית רבן גמליאל היו חפצים ששקלם ינתן לקופה ולא יפול לשיירי הלשכה, ולפיכך כשהיו מביאים שקלים, היו נכנסים בשעה שתורמים את הלשכה, וזורקים את השקל לפני התורם, והתורם מתכוין ודוחפם לקופה. הרי ששקליהם היו ניתנים לגזבר במסוים ובציון שאלו עבור בית רבן גמליאל. לז. **פני** משה (ד"ה מסלן) ותקלין חדתין (ד"ה במסוים). ואמנם במשנתנו מדובר שנתרמה כבר התרומה לפני שהשליח הביא את השקל לגזבר, אך המשנה עוסקת שרק התרומה הראשונה נתרמה, והשליח הביא את השקל לפני שנתרמה התרומה השניה והשלישית, וכיון שהשקל היה מסוים וניכר, הגזבר התכוין לתרום אותו על שמו. ע"פ חזון איש (מנחות סי' כח ס"ק יא ד"ה והדר). לח. **הטעם** שהגמרא נוקטת לשון ספק שמא יפלו לשיירי הלשכה, על אף שבמשנתנו מדובר שכבר נתרמה התרומה, משום שהמשנה עוסקת כשרק התרומה הראשונה נתרמה, ועדיין יתכן שיטלו שקל זה לתרומה השניה או השלישית, שהרי שלש פעמים בשנה נתרמת התרומה. אחרונים. לט. **חזון** איש (מנחות סי' כח סק"י ד"ה והדר). ואף שיתכן שיעלה השקל לתרומה, מכל מקום לא יצא הדבר מידי ספק, ובמשנתנו משמע שהשליח ודאי מעל ומביא קרבן מעילה, ואיך יביא ספק חולין לעזרה. על פי תפארת ישראל (יכין אות יג). והקשה (שם בועז אות א), שמא באמת אין מועלים בשיריים, אלא ש'אין ברירה בדאורייתא', כלומר בדברים הנוגעים לדין תורה, אין אומרים שאחר שנתרמה התרומה הוברר למפרע שאלו שיריים ואינם הקדש. וכיון שלא הוברר למפרע, אם כן בשעת המעילה מחשיבים את כל המעות שבלשכה כודאי הקדש, ולכך מעל. ותירץ, שהדין ש'אין ברירה בדאורייתא', הוא חומרא מדרבנן, אך מן התורה יש ברירה אף בדיני תורה. מ. **טעמו** של רבי מאיר, משום שהוא חושש שמא המעות שבקופות לא יספיקו לקרבנות, וישובו ויטלו מעות נוספות משיירי הלשכה לצורך הקרבנות, ולכך נותרים שיירי הלשכה בקדושתם עד ניסן בשנה הבאה, שאז כבר אי

תירוץ נוסף: עוֹד הִיא [תִּיפָּתֵר][מא] - עוד תתורץ משנתנו, שמדובר בה **בְּשקל מְסוּיָּם** וניכר, וכעין מה ששנינו (להלן ט.) לגבי שקליהם **שֶׁל בֵּית רַבָּן גַּמְלִיאֵל, שֶׁ**בשעה שהתורם בא לתרום את הלשכה, היו זורקים את המטבעות לפני התורם, **וְהָיָה** התורם **מִתְכַּוֵּין** ליטול את אותו השקל **(ותורמו לשמו) [וְדוֹחֲפוֹ לְתוֹךְ הַקּוּפָּה]**[מב] שתורמים לתוכה. וכן במשנתנו מדובר שהשליח עשה כן, ובכך נמצא שהשקל שהביא ודאי ניתן לתרומה ולא לשיירי הלשכה, ומועלים בו אף לחכמים הסוברים שאין מועלים בשיריים[מג][ה].

הגמרא מוסיפה לדון בין על הרישא ובין על הסיפא, מדוע מעל. מקשה הגמרא: הלא אין מעילה אלא אם כן נהנה מן ההקדש[מד], ובמשנתנו, בין השליח ששקל עבור עצמו את שקלו של המשלח שכבר היה קדוש, ובין השוקל עבור עצמו מעות של הקדש, **מַה נֶּהֱנָה** המועל, הלא מה שיצא ידי חובתו בשקל של הקדש אינו נחשב הנאה, לפי שהמצוות לא ניתנו לישראל להיות קיומם להם הנאה, אלא לעול על צואריהם ניתנו[מה], ולכן קיום מצוה אינו נחשב הנאה[מו]. **מתרצת הגמרא: אָמַר רַבִּי אָבִין בְּשֵׁם רַבָּנָן דְּתַמָּן** - הנמצאים שם, בבבל[מז], **מִכֵּיוָן שֶׁבֵּית דִּין רְאוּיִן לְמַשְׁכֵּן** - ליטול ממנו משכון אם לא ישקול את שקלו, וכפי ששנינו לעיל (ג:), **וְלֹא מִשְׁכְּנוּ** אותו על ידי ששקל שקל קדוש של חבירו או של הקדש, נחשב הדבר **כְּמוֹ שֶׁנֶּהֱנָה** מן ההקדש, שהרי הציל עצמו בממון הקדש, ולפיכך מעל[מח].

★

שנינו במשנה: ׳השוקל **מִמַּעֲשֵׂר שֵׁנִי וכו׳** ומדמי שביעית יאכל כנגדן׳. **מבארת הגמרא:** הטעם שאי אפשר ליתן מעות של מעשר שני למחצית השקל, **דִּכְתִיב** לגבי בכור (ויקרא כז כו), ׳**אַךְ בְּכוֹר אֲשֶׁר יְבֻכַּר לַה׳ בִּבְהֵמָה, לֹא יַקְדִּישׁ אִישׁ אֹתוֹ**, אִם שׁוֹר אִם שֶׂה לַה׳ הוּא׳, כלומר, בבכור בהמה טהורה ישנה קדושה ויש להקריבו לה׳, ואי אפשר להקדישו לשם קרבן אחר, ומבכור אנו למדים **שֶׁכָּל שֶׁהוּא קוֹדֶשׁ, אֵין קְדוּשָּׁה** אחרת **חָלָה [עָלָיו]**, ולפיכך הנותן מעות של מעשר שני למחצית השקל, לא התקדשו המעות לשם קרבנות[מט]. ומחמת כן נאמר במשנה ש׳יאכל כנגדן׳, ועל ידי כן תחול קדושת קרבנות על המעות ששקל, וכפי שיתבאר[נ].

מבארת הגמרא: כֵּיצַד הוּא עוֹשֶׂה שתחול קדושת קרבנות על מעות המעשר שני שנתן למחצית השקל, **מֵבִיא סֶלַע** [-שם מטבע] **שֶׁל חוּלִּין** בשווי מחצית השקל[נא], **וְאוֹמֵר**, ׳**מָעוֹת מַעֲשֵׂר שֵׁנִי** ששקלתי למחצית השקל, **בְּכָל מָקוֹם שֶׁהֵן, יְהוּ מְחוּלָּלִין עַל סֶלַע זוֹ**׳, **וְאוֹתָהּ סֶלַע נִתְפֶּסֶת** בקדושה **לְשֵׁם מַעֲשֵׂר שֵׁנִי**, שקדושת המעשר שני שבמעות ששקל עוברת אל הסלע[נב], **(והשאר) [וְהַמעות הָרִאשׁוֹנִים]**[נג] שנתן ועתה משחיללם הם חולין, **נַעֲשׂוּ שְׁקָלִים** - נתקדשו בקדושת מחצית השקל לשם קרבנות ויוצא בהם ידי חובתו[נד]. וכן הוא עושה כששקל מדמי שביעית, שמחלל המעות ששקל על מעות חולין שברשותו[נה], וקונה בהם מאכל ואוכלו בקדושת שביעית[נו].

אפשר להשתמש בהם לקרבנות. גמרא להלן (ט:) וחזון איש (מנחות סי׳ כח ס״ק א-ג).

מא. **הגהות** הגר״א (אות ה).

מב. **הגהות** הגר״א (אות ו).

מג. **תקלין** חדתין (ד״ה במסיס, ואילך), ועל פי גירסת הגר״א.

מד. **תקלין** חדתין (ד״ה מה). ואף שכשמוציא מהקדש להקדש המעילה נעשית רק על ידי מעשה בהקדש השני, וכמבואר במשנתנו, מכל מקום אף כשנעשה מעשה אינו מועל אלא אם כן נהנה. פני זקן (ד״ה מה). וביאר החזון איש (מנחות סי׳ כח ס״ק יא ד״ה ומסיים), שאף שעל ידי הוצאה מהקדש להקדש עם מעשה נחשב הדבר כמוציא מרשות לרשות, עדיין אי אפשר לחייבו על מעילה אם אין קיפוח ונזק להקדש, שהרי הוציאו לצורך הקדש. ועל כן הגמרא כאן מקשה מה היא הנאתו שעל ידה ניזוק ההקדש. [אך אין כוונת הגמרא שמעל מדין נהנה מההקדש (מעילה יח:), אלא חיוב המעילה הוא מדין מוציא מרשות לרשות].

מה. **גמרא** (ר״ה כח.) ורש״י (שם ד״ה לא).

מו. **רמב״ם** (פיה״מ מ״ג), תקלין חדתין (ד״ה מה) ועוד מפרשים. ולפירושם, המועל יצא ידי חובתו בשקל שהביא [ראה בהערה לעיל על המשנה]. אך בתלמיד רשב״ש (ד״ה מה) מבואר, שלא יצא ידי חובתו כיון שהשקל אינו שלו, והגמרא מקשה, מאחר שאינו יכול לרמות את בוראו ולא יצא ידי חובה, איזו הנאה יש לו.

מז. **תלמוד** ירושלמי נכתב בארץ ישראל, וכשנכתב בו ׳תמן׳ [-שם] הכוונה לבבל.

מח. **היינו**, על ידי שלא משכנוהו, נחשב הדבר שנהנה בכל שקל זה, והרי זה כאילו הוציאו לחולין והזיק להקדש וחזר ותרמו להקדש, ויש כאן קיפוח והיזק להקדש, ומעל. חזון איש (מנחות סי׳ כח ס״ק יא ד״ה ומסיים). אמנם ראה בלחם שמים (מ״ג ד״ה מיהא) שדן כמה משלם השליח על מעילה זו, האם מחצית השקל וחומשה, או דמי הנאתו שלא משכנוהו, וחומשם. בגמרא משמע שההנאה היא רק מכך שלא משכנוהו. ויש לתמוה, הלא נהנה בכך שהרויח ממון, בכך שהביא את השקל מממון אחרים ולא מממונו. והוכיח מכאן השדי חמד (דברי חכמים סי׳ מח אות ט), שבמצוות שאין ממשכנים עליהן, אף כשפטר עצמו בממון אחרים אין נחשב שנהנה מכך, והרי זה בכלל ׳מצוות לאו ליהנות ניתנו׳. [אמנם רש״ס (ד״ה מהו) ביאר את קושיית הגמרא, שבמשנתנו משמע שאפילו אם נתן השליח אחר כך שקל משלו, מכל מקום מעל בשעה ראשונה, ועל אופן זה מקשה הגמרא מה נהנה השליח].

מט. **נחלקו** תנאים (קידושין נג:) האם מעשר שני הוא ממון גבוה או ממון הדיוט. ומה שמבואר כאן שאין קדושה חלה על מעשר שני, זהו רק לדעה שמעשר שני הוא ממון גבוה, ועל כן יש בו קדושה. ואף שבקדשי הגבול חלה קדושה על קדושה, וכפי שמבואר בתרומות (פ״ו מ״ד) שחלה קדושת הקדש על תרומה גדולה, מכל מקום צריך לומר שמעשר שני נחשב קדשי המקדש ולא קדשי הגבול, כיון שמחויבים להעלותו ולאוכלו בירושלים. קהלות יעקב (סי׳ א ס״ק א, ו). וראה להלן לגבי חלות קדושה על דבר הקדוש בקדושת שביעית. ועוד כתב (סק״ג), שמלבד דין אין קדושה חלה על קדושה, יש איסור להביא מחצית השקל ממעשר שני, משום שהלכה בידינו (פסחים עא. ועוד) שכל דבר שאדם חייב בו אין להביאו מן ההקדש אלא רק מן החולין. אלא שדין זה הוא רק לכתחילה, אך בדיעבד אם עשה כן, אף שעשה איסור, מכל מקום חלה הקדושה. ולפיכך הגמרא מביאה דרשה אחרת, להשמיע שאפילו בדיעבד לא חלה קדושת קרבן על מעשר שני.

נ. **על** פי תקלין חדתין (ד״ה כל שהוא) ועוד מפרשים. אמנם מהר״א פולדא (ד״ה כל שהוא) ביאר, שכוונת הגמרא כאן להקשות, שמהמשנה משמע שדי בכך ש׳יאכל כנגדן׳ בלא שום חילול, והרי מאחר שהמעות שנתן כבר קדושים לא חלה עליהם קדושת מחצית השקל, ונמצא שלא שקל זה שקלו כלל ולא יצא ידי חובתו [ועל כך מתרצת הגמרא מיד, שאכן אין די באכילה כנגדן בלבד, אלא ׳כיצד הוא עושה׳ וכו׳].

נא. **רש״ם** (ד״ה מביא). וכתב עוד, שכיון שאין מחללים מטבע כסף של מעשר שני על מטבע כסף (ב״מ נה:), לכך יש לפדות את השקל על פרוטות נחושת.

נב. **ומעלה** את הסלע לירושלים וקונה בו דברי מאכל ואוכלם בקדושת מעשר שני.

נג. **הגהות** הגר״א (אות ז).

נד. **במהר״א** פולדא (ד״ה כל שהוא), בקרבן העדה (ד״ה והשאר) ובתקלין חדתין (ד״ה ה״ג והראשונים) משמע קצת, שכיון שפקעה קדושת מעשר שני מהמעות שבלשכה, חלה עליהם ממילא קדושת מחצית השקל. אך בפני משה (ד״ה והשאר) משמע, שקדושת מחצית השקל אינה חלה מאליה, אלא אחר שפקעה קדושת מעשר שני מהמעות שבלשכה, הבעלים מקדישם למחצית השקל. וכן צידד הקהלות יעקב (סי׳ א סק״ד), מטעם שהבעלים הקדישו את המעות למחצית השקל בשעה ראשונה, ובאותה שעה לא חל ההקדש לפי שהיה של מעשר שני ואין קדושה חלה על קדושה, ולאחר מכן כשפקעה קדושת המעשר שני מהמעות, כיצד תחול קדושת מחצית השקל מאליה ללא הקדשה בפה.

נה. **רא״ש** (מ״ג), רש״ס (ד״ה והשאר), תקלין חדתין (ד״ה כילד) ועוד מפרשים.

נו. **רש״ם** ומהר״א פולדא (ד״ה יאכל). וכתב רש״ס (שם) שהטעם שצריך לאכול כנגדם, הוא כדי שלא יהיה חוטא נשכר. וביאר בהר אפרים (ד״ה לא), שקדושת שביעית אינה כקדושת מעשר שני, וחלה עליה קדושת קרבנות, ומן הדין יצא ידי חובת מחצית השקל בדמי שביעית, ומה שצריך לאכול כנגדה, זהו קנס. והחטא שבדבר מבואר בלחם שמים (מ״ג ד״ה מדמי), שכתב שטעם משנתנו שאמרה שיאכל כנגדם, הוא משום שאין פורעים חוב בדמי שביעית, ומשום שדבר שבחובה אינו בא אלא מן החולין. וביאר בהר אפרים (שם), שאף על גב ששביעית אינה ממון גבוה מכל מקום היא נקראת ׳קודש׳ [ראה בויקרא (כה יב) ובקידושין (נח:). אמנם בקרן אורה (מנחות סד. ד״ה טומאי) דן האם שביעית אינה נחשבת ׳חולין׳ לענין זה].

הלכה ג - משנה אדם **הַמְכַנֵּס** ומקבץ **מָעוֹת** מעט מעט לצורך מחצית השקל, **וְאָמַר** כשהתחיל לכנסן **'הֲרֵי אֵלּוּ** המעות שאכנס למקום זה יהיו **לְשִׁקְלִי'**, וכשנטל לבסוף מחצית השקל מהמעות שכנס, נותרו מעות שלא נצרכו למחצית השקל, **בֵּית שַׁמַּאי אוֹמְרִין, מוֹתָרָן** של המעות **נְדָבָה** - קדושים לקרבנות נדבה, ועליו ליתנם לקופות שהיו במקדש שקונין מדמיהן עולות נדבה להקריבם בזמן שהמזבח בטל מקרבנות[א]. שאף שבטעות כנס את המעות היתירות, הקדש בטעות הרי הוא הקדש[ב]. **וּבֵית הִלֵּל אוֹמְרִים, מוֹתָרָן חוּלִּין**, לפי שלא התכוין לכנוס אלא כדי שקלו, ומה שכנס יותר היה בטעות, והקדש בטעות אינו הקדש[ג].

ואם כשהתחיל לכנס את המעות אמר 'הרי אלו מעות **שֶׁאָבִיא מֵהֶן שִׁקְלִי'**, ולבסוף נמצא שכנס יותר מהנצרך למחצית השקל, **שָׁוִין** בית שמאי ובית הלל **שֶׁהַמּוֹתָר חוּלִּין**, משום שכשאמר 'מהן' הרי זה כאילו אמר בפירוש, 'אם אכנס יותר משקל, אביא מהן שקל לחובתי והשאר יהיו חולין'.

ואם היה מכנס מעות לצורך קרבן חטאת, ואמר בתחילה **'הרי אֵלּוּ לְחַטָּאתִי'**, ואחר שקנה את החטאת נותרו מעות שלא הוצרך להן, **שָׁוִין** בית שמאי ובית הלל **שֶׁהַמּוֹתָר** ילך לקרבנות **נְדָבָה**[ד], והטעם יתבאר להלן. ואם אמר בתחילה 'הרי אלו מעות **שֶׁאָבִיא מֵהֶן חַטָּאתִי'**, **שָׁוִין** בית שמאי ובית הלל **שֶׁהַמּוֹתָר חוּלִּין**, שהרי הוא כמפרש שאינו מקדיש את המותר, וכמו שהתבאר לעיל.

אָמַר רַבִּי שִׁמְעוֹן לבאר את טעמם של בית הלל[ה], **מָה** חילוק יש **בֵּין שְׁקָלִים לְחַטָּאת**, שאם אמר 'הרי אלו לשקלי' מותרן חולין, ואילו אם אמר 'הרי אלו לחטאתי' מותרן נדבה, **אֶלָּא** החילוק הוא, **שֶׁל 'שְׁקָלִים' יֵשׁ לָהֶן קִצְבָה** - סכום קבוע, שהתורה אמרה (שמות ל טו) 'הֶעָשִׁיר לֹא יַרְבֶּה וְהַדַּל לֹא יַמְעִיט מִמַּחֲצִית הַשָּׁקֶל', ולפיכך בודאי לא נתכוין ליתן יותר מחיובו, ולא הקדיש את המותר והוא חולין. **וְאילו לְחַטָּאת** - לבהמה המובאת לקרבן חטאת, **אֵין לָהּ קִצְבָה** - מחיר קבוע, שהרי אפשר להביא בהמה כחושה השוה מעט[ו] ואפשר להביא שמינה השוה הרבה, וכל המעות שאותו אדם כנס ראויים לקנות בהם חטאת, וכשכנסן התכוין להביא בהמה הנמכרת בדמים מרובים[ח], ולפיכך נתפסו כל המעות בקדושה, ואם קנה בהמה רק בחלק מהמעות, המותר יפול לקרבנות נדבה[ט].

רבי יהודה דוחה את טעמו של רבי שמעון: **רַבִּי יְהוּדָה אוֹמֵר**, הלא **אַף לִשְׁקָלִים אֵין לָהֶן קִצְבָה** ופעמים שנותנים יותר ממחצית השקל של התורה, **שֶׁכְּשֶׁעָלוּ יִשְׂרָאֵל** לארץ ישראל בימי עזרא **מִן הַגּוֹלָה** שבבבל, **הָיוּ שׁוֹקְלִין דַּרְכּוֹנוֹת**, כלומר, היו רגילים בימי מלכות מדי לישא וליתן בארץ ישראל במטבע ה'דרכון' שעלה עימהם מן הגולה, והוא מטבע זהב ששויו שני שקלים, והיו נותנים מחצית ממנו ל'מחצית השקל', שבכל זמן יש ליתן מחצית מהמטבע היוצא בהוצאה[יא]. לאחר זמן התבטל מטבע ה'דרכון', והמטבע היוצא בהוצאה היה 'סלע' ששויו כשקל של התורה, **חָזְרוּ לִשְׁקוֹל סְלָעִים**, שהיו מביאים למחצית השקל חצי סלע, כשיעור התורה[יב]. לאחר זמן התבטל מטבע הסלע, והיה יוצא בהוצאה מטבע ה'טבע' ששויו חצי סלע, **חָזְרוּ לִשְׁקוֹל טְבָעִין**, והיו מביאים 'טבע' שלם למחצית השקל, כשיעור התורה. ובאותו זמן, **בִּקְּשׁוּ לִשְׁקוֹל דֵּינָרִין** - רצו ליתן למחצית השקל מטבע 'דינר' שהוא מחצית של 'טבע', שהיו סבורים שכשם שבזמן עזרא שקלו מחצית דרכון, אף שהוא יותר ממחצית השקל של תורה, כך עתה יש לתת מחצית מהמטבע היוצאת אף שהוא פחות ממחצית השקל, **וְלֹא קִבְּלוּ מֵהֶן** - חכמים לא הסכימו לדעת המבקשים כן[יג], מפני שלעולם אין לפחות משיעור מחצית השקל של התורה[יד][א]. ונמצא שלעולם אין לשקלים קצבה, שהרי לעולם יתכן שהמטבע היוצאת בהוצאה תשתנה ותגדל[טו] ויוצרכו ליתן יותר ממחצית השקל של תורה, ועל כן שכשכנס אדם מעות ואמר 'אלו לשקלי', דעתו על כל המעות שיכנוס אף אם יהיו יותר ממחצית השקל של תורה, ואין לומר בטעמם של בית הלל שלשקלים יש קצבה ולחטאת אין קצבה[טז].

רבי שמעון מיישב את דבריו: **אָמַר רַבִּי שִׁמְעוֹן**, אמנם יתכן שיוצרכו ליתן ל'מחצית השקל' יותר ממחצית השקל של תורה, אך **אַף עַל פִּי כֵן** בעת שנותנים **יַד כּוּלָּן** [-כל ישראל] **שָׁוָה** בנתינת מחצית השקל, שכולם שוקלים בשוה את המטבע שקיבלו לשקול באותה שנה, ואין יחיד מישראל יכול להוסיף על של חבירו[יז], ולפיכך המכנס מעות לשקלים לא הקדיש יותר מהסכום שעליו לשקול והמותר חולין[יח]. **אֲבָל חַטָּאת, זֶה מֵבִיא** חטאתו **בְּסֶלַע וְזֶה מֵבִיא בִּשְׁתַּיִם וְזֶה מֵבִיא בְּשָׁלֹשׁ**, ועל כן כל המעות שכינס לחטאת הקדישם לקנות בהן את הקרבן, ונתפסו בקדושה.

★

גמרא שנינו במשנה: **'הַמְכַנֵּס וכו'** מעות ואמר הרי אלו לשקלי, בית שמאי אומרין מותרן נדבה, ובית הלל אומרים מותרן חולין'. **הגמרא מביאה מחלוקת אמוראים באיזה אופן נחלקו: רַבִּי יוֹסֵי בְּשֵׁם רַבִּי לְעָזָר** אמר, **מָה פְּלִיגִין** - אימתי נחלקו, **בִּמְכַנֵּס פְּרוּטְרוּט** - שאסף פרוטה לפרוטה וכל פעם שנזדמנה לידו פרוטה נתנה בכיס שייחד למחצית השקל, שבזה סוברים בית הלל שמותרן חולין, כיון שהמכנס סבר בטעות שעדיין אין די מעות בכיסו לצורך מחצית השקל, והקדש בטעות אינו הקדש. **אֲבָל בְּאופן** שנוטל בידו בבת אחת מעות ויודע שיש בהן יותר ממחצית השקל, **וְאוֹמֵר 'אֵלּוּ לְשִׁקְלִי', כָּל עַמָּא מוֹדֵיי** - כולם מודים **שֶׁהַמּוֹתָרָן** ילך לקרבנות **נְדָבָה**, משום שאין כאן הקדש בטעות שהרי ראה שיש בידו יותר ממחצית השקל ונתכוין להקדיש הכל, אלא שכיון שאין להרבות על מחצית השקל, קדוש המותר לנדבה.

ואילו **רַבִּי חִיָּיא (חזקיה) וְרַבִּי בִּיבָא** [-בשם רבי ביבא[יט]] אמר דעה אחרת **בְּשֵׁם רַבִּי לְעָזָר, מָה פְּלִיגִין** - אימתי נחלקו בית שמאי ובית הלל, **בִּמְכַנֵּס פְּרוּטְרוּט** - פרוטה לפרוטה, שבזה סוברים בית שמאי שמותרן קדוש לנדבה כיון שהקדש בטעות הוא הקדש. **אֲבָל בְּאופן** שנוטל בידו מעות ויודע שיש בהן יותר מחיובו, **וְאוֹמֵר 'אֵלּוּ לְשִׁקְלִי' כָּל עַמָּא מוֹדֵיי** - כולם מודים **שֶׁהַמּוֹתָרָן חוּלִּין**, שהרי אין כאן טעות שנאמר על כך שהקדש בטעות

א. **עולות** אלו קרויות 'קיץ המזבח' [ראה ברע"ב (להלן פ"ד מ"ד) מדוע קרויות כן], ומקריבים אותן בזמן שהמזבח פנוי מקרבנות החובה ומנדרים ונדבות של היחידים, והעורות ינתנו לכהנים. ב. **כן** דעת בית שמאי. ובית הלל חולקים וסוברים שהקדש בטעות אינו הקדש. ומחלוקתם בדין הקדש בטעות מובאת ומבוארת במסכת נזיר (ל:-לא:). ג. **רא"ש** (ד"ה ב"ש, וד"ה וב"ה) ותקלין חדתין (ד"ה מותרן חולין, וד"ה במכנס). ד. **כמבואר** לעיל בתחילת המשנה. ה. **רמב"ם** (פיה"מ מ"ד), ריבב"ן (ד"ה מה) ושאר מפרשים. ו. **בדפוס** הירושלמי הגירסא 'שלשקלים', ובמשנה במשניות אין תיבת 'של'. ז. **ברש"י** (זבחים מח. ד"ה דנקא) מבואר, שאין כלל שיעור לדמי חטאת. אמנם התוספות (כריתות י: ד"ה מכלל) כתבו, שרק מדאורייתא אין שיעור לחטאת, אבל מדרבנן אין להביא בפחות ממעה כסף [שהוא שישית דינר. רש"י שם], ואם הביא בפחות מכך נקרא עבריין. ולכתחילה מצוה להביא בסלע, וכך הרגילות להביא בסלע למצוה מן המובחר [וכן לשון משנתנו להלן]. ח. **ריבב"ן** (ד"ה מה). ט. **אף** שהקדיש את המעות לחטאת, עליו להביא במותר עולה, כפי שדרש יהוידע כהן גדול (להלן יח.) מן הכתוב (ויקרא ה יט), שמותר חטאות ואשמות ילך לעולות נדבה. י. **רמב"ם** (פיה"מ מ"ג) ומאירי (ד"ה אמר). ותלמיד רשב"ש (ד"ה אף) כתב, שרבי יהודה לא בא לחלוק על רבי שמעון, אלא להשמיע מה רצה רבי שמעון לומר [שמתוך דברי רבי יהודה ותשובת רבי שמעון להלן, יתברר מה שאמר רבי שמעון בטעם בית הלל]. יא. **רמב"ם** (שקלים פ"א ה"ו), רא"ש (ד"ה היו) ומאירי (ד"ה אמר). וכתב הרא"ש טעם נוסף, שהיו צריכים באותו הזמן הרבה ממון לבנין הבית, ואף הקהל היה מועט, ולכך תיקנו שיתנו מטבע גדולה למחצית השקל. יב. **שקל** האמור בתורה הוא סלע שבזמן המשנה. תקלין חדתין (ד"ה לשקול). יג. **תלמיד** רשב"ש (ד"ה ולא). יד. **משום** שאין כופר נפש בפחות מכך, וכפי שנאמר (שם פסוקים יב-יג) 'ונתנו איש כופר נפשו לה' וגו', זה יתנו וגו' מחצית השקל בשקל הקדש'. רמב"ן (שמות ל יג). וראה ברש"ס (ד"ה יד) ובמלאכת שלמה (מ"ד) בשם הרש"ס, האם זהו דין תורה, או מדברי חכמים. טו. **כך** הכוונה לפירוש הרמב"ם שפירשנו על פיו. ולפירוש הרא"ש שהובא בהערה לעיל, כוונת רבי יהודה שיתכן שיתקנו חכמים שכל הציבור יוסיפו על מחצית השקל של תורה מפני צורך המקדש. טז. **הגר"י** פערלא (ספר המצוות לרס"ג עשין כ ד"ה ונראה דלפי). לדעת רבי יהודה לא התפרש מה טעם החילוק בין שקלים לחטאת לשיטת בית הלל. וכתב בגפי אש (מ"ד ד"ה ר"י), שלדעת רבי יהודה אכן אין חילוק, ואף בחטאת המותר חולין, ומשנתנו ששנתה שבחטאת המותר נדבה היא כרבי שמעון. וראה בהערה לעיל בשם תלמיד רשב"ש שרבי יהודה בא לברר דברי רבי שמעון. יז. **כפי** שנאמר (שמות ל טו) 'העשיר לא ירבה והדל לא ימעיט' וגו'. יח. **שאף** שיתכן שיוצרכו ליתן יותר ממחצית השקל של תורה, אך מאחר שאין הדבר תלוי בדעתו של המקדיש, לפיכך דעתו להקדיש רק כפי מה שהציבור אמורים להביא עכשיו. הגר"י פערלא (ספר המצוות לרס"ג עשין כ ד"ה ועכ"פ מבואר). יט. **על** פי רש"ס (ד"ה ור') ופני זקן (ד"ה ס"ג). וכן משמע בגמרא בסמוך.

שם המטבע / שוויו	שקלים / סלעים	טבעים	דינרי כסף	גרמסין*	גרה / מעה (של תורה**)
דרכון (דינר זהב)	2***	4	8	24	40
שקל/סלע		2	4	12	20
טבע (מחצית השקל)			2	6	10
דינר כסף				3	5

* 'גרמס' הוא שתי מעות [לפי שיעור המעות של חכמים].
** חכמים הפחיתו שתות בערך המעה, ולפי שיעור חכמים השקל הוא 24 מעות.
*** כן דעת הרמב"ם ועוד מפרשים. ולדעת הרמב"ן שוויו סלע ומחצה [ראה הערה להלן].

הוא הקדש, וכיון שאין בידו להוסיף על מחצית השקל לא הקדיש את המותר[כ].

מכנס פרוטרוט				נוטל בידו מעות			
אלו ל...		שאביא מהן		אלו ל...		שאביא מהן	
שקלים	חטאת	שקלים	חטאת	שקלים	חטאת	שקלים	חטאת
לב"ש נדבה לב"ה חולין	נדבה	חולין	חולין	לר' יוסי בשם ר"א לכו"ע נדבה, לר' ביבא בשם ר"א לכו"ע חולין	נדבה	חולין	חולין

הגמרא מביאה ראיה לשיטת רבי ביבא: אָמַר רַבִּי חִיָּיא (חזקיה), מַתְנִיתָא מְסַיְּיעָא - המשנה מסייעת לְדברי **רַבִּי בֵּיבַי** [-ביבא] בשם רבי אלעזר, שהנוטל מעות ואומר 'אלו לשקלי' לדברי הכל מותרן חולין, **דְּתְנַן** - ששנינו במשנתנו, **'אָמַר רַבִּי שִׁמְעוֹן, מַה בֵּין שְׁקָלִים לְחַטָּאת, אֶלָּא שֶׁהַשְּׁקָלִים יֵשׁ לָהֶן קִצְבָה וּלְחַטָּאת אֵין לָהּ קִצְבָה'**, וסבר רבי חייא שדברי רבי שמעון נאמרו בין לבית שמאי ובין לבית הלל, ומחמת כן סבר שאי אפשר לפרש את דברי רבי שמעון על דין המכנס פרוטרוט ואמר 'אלו לשקלי', שנחלקו בו בית שמאי ובית הלל. ואם כן יש לברר, **מַה אֲנָן קַיְימִין** - במה אנו עוסקים שחילק בו רבי שמעון בין שקלים לחטאת, **אִם בְּמִי שֶׁאוֹמֵר** בלשון **'שֶׁאָבִיא מֵהֶן'**, **(שקלי, כל עמא מודיי שהמותרן חולין, אם באומר שאביא מהן חטאתי, כל עמא מודיי שהמותר) [הלא בְּכוּלָּן** - בין בשקלים ובין בחטאת **מוֹתָרָן][כא] חוּלִּין**, כמו ששנינו במשנתנו, ואם כן לא יתכן שעל זה נתן רבי שמעון את טעמו. **אֶלָּא** ודאי **כֵּן אֲנָן קַיְימִין** - בכך אנו עוסקים, **בְּנוטל** מעות בידו **ואוֹמֵר 'אֵלּוּ לְשִׁקְלִי'** או 'אלו לחטאתי', ובזה ביאר רבי שמעון את החילוק בין שקלים לחטאת, שבִשְׁקָלִים, **עַל יְדֵי** [-לפי] **שֶׁקִּצְבָתָן מִן הַתּוֹרָה** ואינו יכול להרבות על קצבה זו, לפיכך **מוֹתָרָן חוּלִּין[כב]**, ואילו **חַטָּאת, עַל יְדֵי שֶׁאֵין קִצְבָתָן מִן הַתּוֹרָה** - שאין לה סכום קצוב מהתורה, **מוֹתָרָן נְדָבָה**. ומוכח כרבי ביבא, שהנוטל מעות ואומר 'אלו לשקלי' מותרן חולין בין לבית שמאי ובין לבית הלל[כג].

הגמרא דוחה את הראיה. מבררת הגמרא: מָה עָבֵד לָהּ - מה יעשה למשנה זו **רַבִּי יוֹסֵי בְּשֵׁם רַבִּי אֱלִיעֶזֶר**, הרי לדעתו הנוטל מעות ואומר 'אלו לשקלי' מותרן נדבה, ונמצא שאין חילוק בין שקלים לחטאת ואיך יפרש את דברי רבי שמעון. **משיבה הגמרא:** רבי יוסי **פָּתַר לָהּ** - יפרש משנה זו, שדברי רבי שמעון עוסקים **בִּמְכַנֵּס פְּרוֹטְרוֹט** ואומר 'אלו לשקלי' או 'אלו לחטאתי', **וְ**דברי רבי שמעון לא נאמרו בין לבית שמאי ובין לבית הלל, אלא **כְּבֵית הִלֵּל** בלבד, הסוברים שבאופן זה בשקלים מותרן חולין ובחטאת מותרן נדבה, כפי ששנינו במשנתנו, ופירש רבי שמעון את טעם בית הלל המחלקים בין שקלים לחטאת.

הגמרא מקשה קושיא נוספת על רבי יוסי. מקשה הגמרא: וְהָא תְּנִינָן - והרי שנינו להלן (ע"ג), **מוֹתַר שְׁקָלִים** - אדם שהקדיש מעות בלשון 'אלו לשקלי', ונותרו לו מעות שלא הוצרך להן, המעות שנותרו **חוּלִּין** הם[כד]. ולכאורה דין זה נאמר לדברי הכל ואפילו לבית שמאי, ולרבי ביבא יש להעמידה בנוטל מעות ואומר 'אלו לשקלי' שלדברי הכל המותר חולין, אולם לדעת רבי יוסי שבאופן זה לדברי הכל המותר נדבה, קשה, במה עוסקת המשנה להלן. **מתרצת הגמרא:** רבי יוסי **פָּתַר לָהּ** - יפרש משנה זו, שהיא מדברת **בִּמְכַנֵּס פְּרוֹטְרוֹט, וּכְבֵית הִלֵּל**, והשמיעה המשנה בכך שהלכה כבית הלל, שכן מחלוקת ואחר כך סתם הלכה כסתם[כה]. **(והא תנינן מותר עשירית האיפה חולין. עוד הוא פתר לה במכנס פרוטרוט, וכבית הלל[ב]).**

★

הגמרא דנה באופנים נוספים של הקדש בטעות. אומרת הגמרא: הַמַּפְרִישׁ שִׁקְלוֹ, וְסָבַר בשעה שהפרישו **שֶׁהוּא חַיָּיב** ליתן, **וּ**לאחר שהפריש שקלו **נִמְצָא** שֶׁכבר נתן[כו] ובאמת **אֵינוֹ חַיָּיב** והפרשה זו בטעות היתה, פשוט הדבר **שֶׁלֹּא קָדַשׁ** המטבע שהפריש, לפי שהפרשה זו היתה בטעות ולא חל שם 'מחצית השקל'[כז]. אך **הַמַּפְרִישׁ שְׁנַיִם** - שני חצאי שקלים, **וְסָבַר** בשעה שהפרישם **שֶׁהוּא חַיָּיב שְׁנַיִם** - שני חצאי שקלים, אחד עבור שנה זו ואחד עבור השנה הקודמת[כח], **וְנִמְצָא** לבסוף **שֶׁ**אשתקד כן הפריש ובאמת **אֵינוֹ חַיָּיב אֶלָּא אֶחָד, אוֹתוֹ** חצי שקל **הַשֵּׁנִי** שהפריש בטעות, יש להסתפק **מָה עָבִיד לֵיהּ** - מה יהא עליו, האם הוא קדוש או לא. שמאחר שעל אחד מהם חלה קדושה, יש מקום לומר שאף את השני הקדיש.

הגמרא מביאה ראיה שיתכן שאף השני קדוש: וראיה לכך שיש מקום לומר שמאחר שעל אחד מהם חלה קדושה אף את השני הקדיש, **נִשְׁמְעִינָהּ מִן הָדָא** - יש לנו לשמוע מברייתא זו, ששנינו בה, **הִפְרִישׁ** בהמה **לְחַטָּאתוֹ, וְסָבַר** בשעה שהפריש **שֶׁהוּא חַיָּיב** חטאת, **וְנִמְצָא** לבסוף **שֶׁ**טעה ובאמת **אֵינוֹ חַיָּיב** חטאת[כט], **לֹא קָדְשָׁה** הבהמה. אולם אם **הִפְרִישׁ שְׁתַּיִם** - שתי בהמות לחטאת, **וְסָבַר** בשעה שהפריש **שֶׁהוּא חַיָּיב שְׁתַּיִם** על שתי שגגות, **וְנִמְצָא שֶׁאֵינוֹ חַיָּיב אֶלָּא אַחַת, אוֹתָהּ** חטאת **שְׁנִיָּה** שלא נתחייב בה ונותרת לאחר הקרבת החטאת הראשונה, **(מה את עבד לה, אלא רועה, הכי נמי אלו לנדבה. וכא היאך אומר אתה אלו[ל][ג]) [רוֹעָה** עד שיפול בה מום, ותמכר, שאז אפשר לפדותה כדין פסולי המוקדשין, ויפלו דמיה לעולות נדבה[לא]. הרי שאף שבשעה שהפריש החטאות לא היה חייב שתי חטאות, מכל מקום מאחר שהקדיש שתים ועל אחת מהן חלה קדושה, אף השניה קדושה[לב]. וכמו כן יתכן שהמפריש שני חצאי שקלים משום שסבר שהוא חייב שנים ונמצא שאינו חייב אלא אחד, אף השני קדוש[לג].

הגמרא מסיימת לפשוט את הספק. שואלת הגמרא: הָכָא מָה אַתְּ עָבִיד לָהּ - כאן, בשקלים, מה עושים בשקל השני, האם הוא קדוש כבחטאת, או לא. **משיבה הגמרא: כְּמָאן דְּאָמַר** - לדעת רבי יוסי בשם רבי אלעזר שהנוטל מעות יותר מהנצרך למחצית השקל ואמר **'אֵלּוּ** לשקלי', יפלו המעות היתירות **לִנְדָבָה**, משום שנתכוין להקדיש אף את הנותר, **הָכִי נָמֵי** - אף כאן יש לומר שנתכוין להקדיש גם את השני ויפול השני **לִנְדָבָה**. ואילו **כְּמָאן דְּאָמַר** - לדעת רבי ביבא בשם רבי אלעזר שהנוטל מעות יותר מהנצרך למחצית השקל ואמר **'אֵלּוּ** לשקלי', לא נתכוין להקדיש את המעות היתירות והם ילכו **לְחוּלִּין, הָכִי נָמֵי** - אף כאן יש לומר שלא נתכוין להקדיש את השקל השני, והוא ילך **לְחוּלִּין].**

★

שנינו במשנה: 'רַבִּי יוּדָא אוֹמֵר כו' אף לשקלים אין להן קצבה, שכשעלו ישראל מן הגולה היו שוקלין דרכונות, חזרו לשקול סלעים, חזרו לשקול טבעין, ביקשו לשקול דינרין'. **הגמרא מבארת מה הם אותם המטבעות: 'דַּרְכּוֹנוֹת'** ששנינו במשנתנו, הם **דִּינָרִין** של זהב[לד], ושווים שני סלעים[לה]. ומה ששנינו **'חָזְרוּ לִשְׁקוֹל סְלָעִין'**, 'סלעין' הם **כִּשְׁמוּעָן** - כמשמעותן, שאף היום כך שמם, והוא שקל של התורה. ומה ששנינו **'חָזְרוּ לִשְׁקוֹל טִבְעִין'**, 'טבעין' הם מטבעות של **פַּלְגֵי סְלָעִין** - חצאי סלעים, ו'טבע' הוא מחצית השקל של התורה. ומה ששנינו **'בִּקְּשׁוּ לִשְׁקוֹל דִּינָרִין'**, 'דינרים' הם **קָרָטִין** - רבעים[לו], שדינר הוא רבע סלע, והוא רבע שקל של תורה.

★

שנינו במשנה, 'ביקשו לשקול דינרין ולא קיבלו מהן'. כלומר, חכמים לא הסכימו שיתנו ל'מחצית השקל' דינר, שהוא פחות מחצי שקל של תורה. הגמרא מבארת טעמם: מה ששנינו במשנתנו **'וְלֹא קִבְּלוּ עֲלֵיהֶן'**, חכמים למדו זאת **מִן הָדָא** - מפסוק זה, האמור בענין שבי הגולה בראשותו של נחמיה, שקיבלו על עצמם ללכת בתורת ה' ולהזהר בכמה דברים הרפויים בידם, ואחד מהדברים הוא (נחמיה י לג) **'וְהֶעֱמַדְנוּ עָלֵינוּ מִצְוֹת לָתֵת עָלֵינוּ שְׁלִישִׁית הַשֶּׁקֶל בַּשָּׁנָה**

כ. **פני** משה (ד"ה ר' יוסי ואילך) ותקלין חדתין (ד"ה מה ואילך). וכן נראה ברבינו משולם (ד"ה אבל) [ופירש דעת רבי ביבא, שכשאומר 'אלו לשקלי' כוונתו לומר 'מאלו אפריש לשקלי כפי הנצרך'] וברא"ש (ד"ה וכ"ה). כא. **הגהות** הגר"א (אות א). ואף את הגירסא שלפנינו יש לפרש כדבריו. כב. **כמו** שהתבאר לעיל בדברי רבי ביבא. כג. **אך** לרבי יוסי בשם רבי אלעזר אין חילוק בזה בין שקלים לחטאת, שבין האומר 'אלו לשקלי' ובין האומר 'אלו לחטאתי' מותרן נדבה, ואם כן על מה נסובים דברי רבי שמעון. כד. **בהכרח** המשנה להלן עוסקת בלשון 'אלו לשקלי', שאילו בלשון 'שאביא מהן שקלי' כבר שנינו במשנתנו שלכולי עלמא המותר חולין, ואין צורך לכופלו. ועוד, שהרי בהמשך המשנה שם נאמר שקיני זבים מותרם נדבה, ואם המשנה שם עוסקת בלשון 'שאביא מהן', הלא לעולם המותר חולין, וכפי ששנינו במשנתנו שאף האומר 'שאביא מהן חטאתי' המותר חולין. רש"ס (ד"ה והא - הראשון). כה. **רש"ס** (ד"ה והא - הראשון). כו. **שנזכר** שכבר נתן. פני משה (ד"ה ונמצא). כז. **והיינו** לבית הלל (נזיר לא:), אך לבית שמאי הקדש בטעות הוא הקדש, ואף כאן המטבע שהפריש קדוש. ביאור הגרח"ק (ד"ה המפריש). וראה שם אפשרות נוספת, וכן באבן האזל (פסולי המוקדשין פ"ה ה"ו) דן בענין זה. כח. **על** פי פני משה (ד"ה המפריש שנים). כט. **וכגון** שאכל שומן, וחשב תחילה שהוא חֵלֶב וחייב חטאת על אכילתו, ולבסוף הוברר שהוא שומן ופטור מחטאת. ל. **מכאן** עד סוף הסוגיא, על פי הגהות הגר"א (אות ג). לא. **לפי** שחלה עליה קדושת חטאת, אך אינו יכול להקריבה שהרי אינו חייב בחטאת, וחטאת אינה באה בנדבה. לב. **טעם** הדבר, משום שמחלוקת בית שמאי ובית הלל בענין הקדש טעות, היא רק באופן שטעה בעיקר ההקדש, שהקדיש דבר מסויים וטעה שלא היה צריך להקדישו, כגון באמר שור שחור שיצא מביתי הרי הוא הקדש ויצא לבן, ובזה סוברים בית הלל שאינו הקדש, כיון שלא התקיימו דבריו וטעה בעיקר ההקדש. וכן באופן שהפריש חטאתו וסבר שהוא חייב ואינו חייב, הרי זה הקדש בטעות, משום שממה שהפריש חטאתו מוכח שכוונתו לחטאת שהוא מחוייב בה, וכיון שאינו מחוייב הרי זו טעות בעיקר ההקדש. אבל כשסבור שחייב שתים והפריש שתים ואינו חייב אלא אחת, הלא על כל חטאת וחטאת שהפריש אין כאן טעות בעיקר ההקדש כשהפרישן בבת אחת, שהרי כל אחת ראויה להיות לחובתו, ורק יש כאן טעות בחשבון, ולא מצינו שנאמר על טעות כזו 'הקדש בטעות אינו הקדש'. על פי אבן האזל (פסולי המוקדשין פ"ה ה"ו). לג. **ולכאורה** כאן אין לחלק בין שקלים לחטאת, שהרי כל סברת החילוק במשנתנו היא מחמת שלשקלים יש קצבה ולחטאת אין קצבה, וסברא זו שייכת כשבא להפריש מעות לשקל אחד או לחטאת אחת והפריש יותר מהצורך, שבחטאת אנו אומרים שאינה טעות גמורה, לפי שיתכן שרצה להביא חטאת שמינה. אך כאן מדובר באופן שחייב רק אחד וטועה וסבור שעליו לתת שנים, והנידון הוא האם טעות זו מחשיבה את ההקדש כהקדש טעות, וטעות זו שייכת בשוה בין בחטאת ובין בשקלים, שהרי אף בחטאת זו טעות גמורה. על פי אבן האזל (פסולי המוקדשין פ"ה ה"ו). לד. **מהר"א** פולדא (ד"ה דינרים). לה. **רמב"ם** (פיה"מ מ"ד), מאירי (לעיל ה. ד"ה המשנה). ובתוספות יום טוב (מ"ד) למד מדברי הרמב"ן (שמות ל יג), ששוויו סלע ומחצה. יש להעיר, הלא דינר זהב שוויו פי עשרים וחמשה מדינר כסף (ב"מ מד:), ואילו כאן מבואר שהוא רק פי שמונה. וכתבו האחרונים, שכוונת הגמרא כאן לדינר זהב הנהוג בפרס באותו הזמן, ואין הכוונה לדינר זהב שבזמן חז"ל. לו. **קווארטי"ן** בלע"ז. תקלין חדתין (ד"ה קרטין). לז. **אי** אפשר לפרש המקרא כפשוטו, שהעמידו לתת רק שליש שקל של

לַעֲבֹדַת בֵּית אֱלֹהֵינוּ'[לז], ומהנאמר 'וְהֶעֱמַדְנוּ וגו' לָתֵת' משמע שהיו נמנעים מליתן, ולכן הוצרכו נחמיה ובית דינו להעמיד את קיום מצות הנתינה. ואין לומר שנמנעו לגמרי מחיוב הכתוב בתורה (שמות ל יג) 'זֶה יִתְּנוּ כָּל הָעֹבֵר עַל הַפְּקֻדִים מַחֲצִית הַשָּׁקֶל', אלא ודאי הכוונה שרצו ליתן מחצית מן המטבע היוצא באותו זמן אף שהוא פחות ממחצית השקל של תורה, ולכן נחמיה ובית דינו העמידו לתת שליש שקל שבאותו זמן, ששיעורו כמחצית השקל של תורה[לח]. ואחר כמה שנים, שרצו העם לתת חצי 'טבע', למדו חכמים מפסוק זה שלעולם אין לפחות ממחצית השקל של תורה[לט].

הגמרא מביאה דרשות נוספות מהפסוק **'לָתֵת עָלֵינוּ שְׁלִשִׁית הַשֶּׁקֶל בַּשָּׁנָה'**: **רַבִּי חִלְקִיָּה בְּשֵׁם רַבִּי אַחָא** דרש, **מִכָּאן** - מכך שנאמר בפסוק זה 'שלישית' ולא 'שליש'[מ], למדנו לענין חיוב נתינת צדקה, **שֶׁצָּרִיךְ אָדָם לְשַׁלֵּשׁ שִׁקְלוֹ** - לתת לצדקה סכום של מחצית השקל **שָׁלֹשׁ פְּעָמִים בַּשָּׁנָה**[מא][ה]. וכן **מִכָּאן** למדנו, **שֶׁאֵין מַטְרִיחִין עַל הַצִּיבּוּר** לגבות מהם נדבות **יוֹתֵר מִשָּׁלֹשׁ פְּעָמִים בַּשָּׁנָה**[מב].

אָמַר רַבִּי אָבִין, ממה שנאמר בפסוק זה 'שלישית השקל' ולא 'שליש השקל', **מִכָּאן** למדו חכמים **לְשָׁלֹשׁ סְאִין וּמִכָּאן** למדו חכמים **לְשָׁלֹשׁ קוּפּוֹת** - שתרומת הלשכה של השקלים שבמקדש נעשית בשלוש קופות שכל אחת בנפח של שלש סאין (להלן ח.), **וּמִכָּאן** למדו חכמים **לְשָׁלֹשׁ הַפְרָשׁוֹת** שמפרישים מהלשכה לקופות, כלומר, מכאן למדו שתרומת הלשכה נעשית שלש פעמים בשנה (להלן ז:)[מג].

★

כְּתִיב בתורה בפרשת מחצית השקל (שמות ל יג), **'זֶה יִתְּנוּ כָּל הָעֹבֵר עַל הַפְּקֻדִים** מַחֲצִית הַשֶּׁקֶל בְּשֶׁקֶל הַקֹּדֶשׁ, עֶשְׂרִים גֵּרָה הַשֶּׁקֶל, מַחֲצִית הַשֶּׁקֶל תְּרוּמָה לַה''[מד]. הגמרא מביאה כמה טעמים מדוע נתחייבו ישראל דווקא בשיעור מחצית השקל: **רַבִּי יְהוּדָה וְרַבִּי נְחֶמְיָה, חַד** [-אחד מהם] **אָמַר, לְפִי שֶׁחָטְאוּ** ישראל בחטא העגל **בְּמַחֲצִית הַיּוֹם**, משעברו שש שעות מן היום[מה], ציוה ה' שכדי לכפר על כך **יִתְּנוּ מַחֲצִית הַשֶּׁקֶל. וְחַד אָמַר, לְפִי שֶׁחָטְאוּ** ישראל **בְּשֵׁשׁ שָׁעוֹת בַּיּוֹם** - משעברו שש שעות מן היום, ציוה ה' שכדי לכפר על כך **יִתְּנוּ מַחֲצִית הַשֶּׁקֶל, דְּעָבַד**[מו] **שִׁיתָּא 'גַרְמְסִין'** - שאפשר לפרוט ממנו שש מטבעות הקרויות 'גרמסין' שהיו בימי משה[מז].

רַבִּי יְהוֹשֻׁעַ בֵּי [-בנו של] **רַבִּי נְחֶמְיָה בְּשֵׁם רַבָּן יוֹחָנָן בֶּן זַכַּאי** נתן טעם אחר, **לְפִי שֶׁעָבְרוּ עַל עֲשֶׂרֶת הַדִּבְּרוֹת** כשחטאו בעגל, שהרי המודה בעבודה זרה ככופר בכל התורה[מח], לפיכך ציוה ה' שכדי לכפר על כך **יִהְיֶה נוֹתֵן כָּל אֶחָד וְאֶחָד** מישראל **עֲשָׂרָה גֵּרָה**, כלומר מחצית השקל, שהשקל הוא עשרים גרה כאמור בתורה.

הגמרא מביאה טעם אחר למחצית השקל, ואגב כך היא מביאה תחילה טעם זה אף על פדיון בכור[מט]: אמר **רַבִּי בְּרֶכְיָה** בשם **רַבִּי לֵוִי בְּשֵׁם רַבִּי שִׁמְעוֹן בֶּן לָקִישׁ, לְפִי שֶׁמָּכְרוּ** בני יעקב את **בְּכוֹרָהּ שֶׁל רָחֵל** [-יוסף[נ]] **בְּעֶשְׂרִים** דינרי **כֶּסֶף**, שנאמר (בראשית לז כח) 'וַיִּמְכְּרוּ אֶת יוֹסֵף לַיִּשְׁמְעֵאלִים בְּעֶשְׂרִים כָּסֶף'[נא], לכן ציוה ה' שיהיה **כָּל אֶחָד וְאֶחָד** מישראל **פּוֹדֶה אֶת בְּנוֹ בְּכוֹרוֹ בְּעֶשְׂרִים** דינרי **כֶּסֶף** שהם חמשה סלעים[נב], לכפרה על מכירת יוסף[נג].

אמר **רַבִּי פִּנְחָס בְּשֵׁם רַבִּי לֵוִי, לְפִי שֶׁמָּכְרוּ** עשרה מבני יעקב[נד] את **בְּכוֹרָהּ שֶׁל רָחֵל בְּעֶשְׂרִים** דינרי **כֶּסֶף, וְנָפַל לְכָל אֶחָד וְאֶחָד מֵהֶם** מטבע **'טַבְעָה'** [-'טבע' הנזכר במשנתנו] שהוא שני דינרים, שהרי חילקו ביניהם את עשרים הדינרים בשוה, **לְפִיכָךְ** ציוה ה' שיהיה **כָּל אֶחָד וְאֶחָד** מישראל **נוֹתֵן שִׁקְלוֹ** מטבע **'טַבְעָה'**, שהוא מחצית השקל של תורה, לכפרה על מכירת יוסף[נה][ו].

תורה, שהרי אמרו שהעמידו עליהם מצוות, ואילו שליש שקל הוא פחות מהמצוה ליתן מחצית השקל. ולכך דרשו המקרא באופן אחר. פני משה (ד"ה והעמדנו). לח. **תקלין** חדתין (ד"ה שכשעלו). וכן כתב הרמב"ן (שמות ל יג), ששקל של תורה הוא עשרים גרה (שם ל יג), ואם כן מחצית השקל היא עשר גרה, ובימי עזרא הוסיפו על ערך השקל והיה שוויו שלושים גרה, ואם כן עשר גרה הם שליש השקל ההוא. ובמשנת אליהו (ד"ה בקשו) כתב, שלדעת הרמב"ם (שקלים פ"א הלכות ב-ד) שהוסיפו על השקל והיה שוויו עשרים וארבעה גרה, וב'דרכון' שבימי עזרא שהוא השקל האמור בפסוק זה היו שני שקלים שהם ארבעים ושמונה גרה, נמצא כשהעמידו לתת שליש דרכון, שנותנים שש עשרה גרה, שזה יותר ממחצית השקל של התורה שהיא עשר גרה. וטעמם כדי לעשות גדר לדבר שלא יפחתו ממחצית השקל, לכך תיקנו לתת יותר. [והאבן עזרא (נחמיה שם) פירש, ששלישית השקל שקיבלו על עצמם היה בנוסף למחצית השקל. וכן פירש בפני משה (ד"ה ומן)][ד]. לט. **כן** מבואר בתקלין חדתין (ד"ה ולא), שהמעשה במשנתנו שרצו לשקול דינרים אינו הכתוב בנחמיה, אלא היה בזמן מאוחר, וחכמים שבאותו זמן למדו מהפסוק בנחמיה שאין לפחות ממחצית השקל של תורה. וראה ברש"ס (ד"ה שלישית). מ. **תקלין** חדתין (ד"ה שלשה). מא. **תקלין** חדתין (ד"ה לשלש). וכתב, שאמנם במסכת בבא בתרא (ט.) דרש רב אשי מפסוק זה שלא יפחות אדם מלתת שליש השקל בכל שנה לצדקה, אך רבי אחא כאן שהצריך שלש מחציות השקל חולק על רב אשי [אמנם תלמיד רשב"ש (ד"ה שלישית) ורבינו משולם (ד"ה שאדם) גרסו כאן 'שאדם צריך בשלישית השקל בשנה', וכתבו שדרשה זו היא כדרשת רב אשי]. לפי דרשתו של רבי אחא כך מתפרש הכתוב, והעמדנו עלינו מצוות, להוסיף ולתת שלישית [-שלש פעמים] את ה'שקל' [-מחצית השקל, שקרוי 'שקל' בלשון המשנה] בשנה. רש"ס ופני משה (ד"ה ר' חלקיה). מב. **קרבן** העדה (ד"ה מכאן שאין) ותקלין חדתין (ד"ה שאין), ולכאורה כוונתם לענין גביית צדקה. והמאירי (מ"ד ד"ה מי שלא) כתב, שהכוונה לענין גביית צרכי ציבור, שיש לגבותם רק שלש פעמים, בפרקי המועדות. והפני משה (ד"ה ר' חלקיה) פירש, לגבות להקדש. ולכל הפירושים אין מדובר במחצית השקל. אבל רש"ס (ד"ה שאין) הביא פירוש הראב"ד, שאין מטריחים לתבוע ולמשכן על שלישית השקל [שהיא מחצית השקל של תורה] אלא בשלושה זמנים שתורמים את הלשכה [ראה להלן בסמוך], אבל מכאן ואילך אין ממשכנים, כיון שהשקלים הנגבים מכאן ואילך הולכים ל'שקלים עתיקים'. מג. **את** השקלים שהתקבלו מכל ישראל היו מכניסים ללשכה מיוחדת במקדש, ושלש פעמים בשנה היו 'תורמים את הלשכה', חמשה עשר יום קודם פסח, קודם שבועות וקודם סוכות. כלומר, שלש פעמים בשנה היו ממלאים מן השקלים שבלשכה שלוש קופות, כל אחת מהן של שלוש סאים, ומן השקלים הללו היו קונים קרבנות ציבור. בתלמיד רשב"ש (ד"ה לג') נראה, שרבי אבין דרש זאת מכך שאחר הפסוק (נחמיה י לג) 'והעמדנו וגו' שלישית השקל', נאמר (שם פסוק לד) 'ללחם המערכת ומנחת התמיד ולעולת התמיד, השבתות החדשים למועדים, ולקדשים ולחטאות לכפר על ישראל וכל מלאכת בית אלהינו', ובפסוק זה ישנן שלש חלוקות של שלשה דברים, לרמז על שלש כפילויות של שלש שישנן במחצית השקל. הסדר של 'סאין קופות הפרשות' שנקטה הגמרא, הוא כפי סדר המעשים בתרומת הלשכה. שכיון שבכל קופה וקופה היו ג' סאין, נמצא שכבר בקופה הראשונה היו ג' סאין, ולכך הזכירה הגמרא תחילה ג' סאין שישנן כבר בקופה הראשונה, ואחר כך הזכירה ג' קופות שישנן כבר בהפרשה הראשונה, ולבסוף הזכירה ג' הפרשות. על פי מהר"א פולדא (ד"ה מכאן). מד. **ביאור** הכתוב, כל מי שמונים אותו [הקרוי 'העובר על הפקודים' משום שדרך המונים להעביר את הנמנים זה אחר זה], יתן מחצית השקל במשקל השקל שנקצב לענין הקדש [כגון בפרשת ערכין], ושקל זה הוא עשרים מעות, ואת מחצית השקל הנזכר יתנו תרומה לה'. רש"י (שם). מה. **שנאמר** (שמות לב א) 'וירא העם כי בֹשֵׁשׁ משה לרדת מן ההר', ודרש רבי עקיבא (שבת פט.) תיבת 'בשש' מלשון 'באו שש', כלומר כבר באו שש שעות מן היום, שזהו חצות היום, ועדיין לא ירד משה מהר סיני, ונתפתו לדברי השטן וחטאו בעגל. מו. **תרגומו** 'שעושה', כלומר שאפשר להמירו ולעשות ממנו ששה גרמיסין. מז. **מהר"א** פולדא וקרבן העדה (ד"ה גרמסין). [וראה בתלמיד רשב"ש (ד"ה גרמיסין) ורש"ס (ד"ה שיתא) שכתבו, ש'גרמס' הוא שתי מעות. וראה עוד בזה במוסף הערוך (ערך גרמס, הובא בעץ יוסף על עין יעקב ד"ה גרמוסין)]. הדעה הראשונה סוברת שהתורה הקפידה על שיעור מחצית, ואפשר לתת אפילו מחצית דרכון, והדעה השניה סוברת שהתורה הקפידה על מנין ששה, ויש לתת דוקא מחצית השקל של תורה ששוויו שש גרמסין. תקלין חדתין (ד"ה יתנו). **דרשות** אלו הן מלשון הכתוב (שם) 'זה יתנו כל העובר על הפקודים מחצית השקל'. שדרשו 'פקודים' מלשון פיקודי ה' ומצוותיו, וכל מי שעבר על פיקודי ה' בחטא העגל יתן מחצית השקל. כלי יקר (שמות שם). **אף** שמסדר הפרשיות בתורה נראה שציווי מחצית השקל קדם למעשה העגל, לדעת חז"ל מעשה העגל קדם, ואין מוקדם ומאוחר בתורה. בינה לעיתים (דרוש כ ד"ה ורבותינו). שבט לוי לא חטא בעגל, ומכל מקום נתחייב אף הוא להביא מחצית השקל [כמבואר לעיל (ג:)], לפי שעיקר הנתינה היא כדי שיהיה חלק לכל ישראל בקרבנות ציבור, והגמרא כאן רק נותנת טעם מדוע הנתינה היא דווקא מחצית השקל, וטעם זה אכן נאמר רק על רוב השבטים, ושבט לוי נגרר אחריהם. שיירי קרבן (ד"ה ונפל). מח. **רש"ם** (ד"ה שעברו) [כפי שדרשו בספרי (דברים פי' נד)]. ובעץ יוסף (על עין יעקב ד"ה שעברו) הוסיף לבאר מדוע אם כן נחשב שעברו רק על עשרת הדברות ולא על כל תרי"ג המצוות, לפי שבאותה עת עדיין לא הצטוו על שאר המצוות אלא רק על עשרת הדברות. ואף שכבר במרה הצטוו על הדינים שבין אדם לחבירו, יש לומר שמכלל עשרת הדברות הם, שלא תרצח ולא תגנוב ולא תענה ברעך עד שקר הם בכלל הדינים. מט. **משנת** אליהו (ד"ה לפי). נ. **קראו** ריש לקיש כאן 'בכורה של רחל' משום שמבאר שבשל כך מצות פדיון בכור. נא. **סתם** 'כסף' שבתורה הוא סלע (בכורות נ.), אך כאן הכוונה לדינרי כסף. כפתור ופרח (פט"ז ד"ה נלה) ורש"ס (ד"ה בכורה). נב. **ציותה** התורה לפדות את הבכור בחמשה שקלים, שנאמר (שמות יג יג) 'וכל בכור אדם בבניך תפדה', ונאמר (במדבר יח טז) 'ופדויו מבן חדש תפדה בערכך כסף חמשת שקלים בשקל הקדש' וגו'. ושקלים הם סלעים. וכיון שכל שקל הוא ארבעה דינרי כסף, נמצא שחמשה סלעים הם עשרים דינרים. נג. **אף** שבט יוסף בכלל הקנס, לפי שבעצמו גרם שאחיו ימכרוהו על ידי שהביא את דיבתם הרעה אל יעקב אבינו, שמחמת זה שנאוהו ומכרוהו. ובנימין וראובן שלא השתתפו במעשה המכירה, מכל מקום אף הם בכלל קנס זה, לפי שהעולם נידון אחר רובו. מראה הפנים (ד"ה לפי). נד. **כלומר**, כל בני יעקב מלבד יוסף ובנימין. ואמנם ראובן לא היה במכירת יוסף, אלא שאחר כך הודיעוהו ושתק בחתיכת הכתונת וטבילתה בדם השעיר, והשתתף עמם. רש"ס (ד"ה לכל). נה. **אף** שיוסף ובנימין לא השתתפו במכירה ולא קיבלו שני דינרים, אף הם צריכים להביא מחצית השקל, משום שהם נגררים אחר רוב השבטים. שיירי קרבן (ד"ה ונפל), וראה עוד בהערות לעיל.

הלכה ד - משנה המשנה מבארת דין הנותר ממעות שהופרשו לצורך קרבן: **מוֹתַר שְׁקָלִים** - הנותר ממעות שהופרשו למחצית השקל, הרי הוא **חוּלִּין**, וכפי שהתבאר בגמרא לעיל[א]. **מוֹתַר עֲשִׂירִית הָאֵיפָה** - אדם שהפריש מעות[ב] כדי לקנות בהם עשירית האיפה סולת שעליו להקריב למנחה[ג], וקנה בחלק מהמעות ונותרו מעות שלא הוצרכו, וכן **מוֹתַר קִנֵּי זָבִין וְקִנֵּי זָבוֹת וְקִנֵּי יוֹלְדוֹת** - זבים וזבות ויולדות שהפרישו מעות כדי לקנות בהם 'קן' [-שתי תורים או שני בני יונה] לצורך הקרבתם אחד לחטאת ואחד לעולה[ד], ונותרו מעות שלא הוצרכו, וכן מותר **חַטָּאוֹת וַאֲשָׁמוֹת** - אדם שהפריש מעות לצורך חטאת או אשם, ואחר שקנה את הבהמה נותרו מעות שלא הוצרכו, דינם של כל אלו **שמוֹתָרָן** ילך לעולות **נְדָבָה**, ויתנם לשופרות שהיו במקדש שקונים במעות שבהם עולות להקריבם בזמן שהמזבח בטל מקרבנות[ה]. **זֶה הַכְּלָל** בקרבנות, **כָּל** קרבן **שֶׁהוּא בָּא לְשֵׁם חַטָּאת** [-חטא'] **וּמִשּׁוּם אַשְׁמָה, מוֹתָרָן** לעולות **נְדָבָה**, וכפי שדרש יהוידע כהן גדול (להלן יח.). וכל הקרבנות הנזכרים באים לשם כך, ועל כן מותרם נדבה[ו].

דין מותר קרבנות נוספים: **מוֹתַר עוֹלָה**[ח] - הפריש מעות לצורך קרבן עולה וקנה עולה בחלק מהמעות, ילכו המעות שנותרו **לְעוֹלָה**, שישמרם עד שירצה להביא עולה אחרת[ט]. **מוֹתַר מִנְחָה**[י] - הפריש מעות לצורך מנחת נדבה[יא] ונותרו לו, ילכו המעות **לְמִנְחָה** אחרת. **מוֹתַר שְׁלָמִים**[יב], **לִשְׁלָמִים**. **מוֹתַר הַפֶּסַח** - הפריש מעות לצורך קרבן פסח ונותרו לו, או שהפריש קרבן פסח ונאבד והקריב אחר תחתיו, ואחר כך נמצא הראשון והרי הוא 'מותר הפסח', ילך המותר **לִשְׁלָמִים**[יג][א]. **מוֹתַר נְזִירִים** - אם גבו מעות לצורך קרבנות נזירים[יד], ונותר מהמעות, ישמרו את המעות **לִנְזִירִים** אחרים לקרבנותיהם[טו]. **מוֹתַר נָזִיר** - נזיר שהפריש מעות לצורך קרבנותיו[טז] ונותרו לו, יפול המותר **לְעוֹלוֹת נְדָבָה** להקריבם בזמן שהמזבח בטל מקרבנות[יז].

★

גמרא אגב דין מותר שקלים ששנינו במשנתנו, מביאה הגמרא דין המפריש שקלו ומת: **אָמַר רַבִּי יוֹסֵי, עַד דַּאֲנָא תַּמָּן**[יח] - בעוד שהייתי בבבל, קודם עלייתי לארץ ישראל[יט], **שָׁמְעִית קָל** - שמעתי את קולו של **רַב יְהוּדָה** כשהוא **שָׁאַל לִשְׁמוּאֵל** רבו, אדם **שֶׁהִפְרִישׁ שִׁקְלוֹ** לצורך מחצית השקל, **וָמֵת** קודם שהספיק ליתנו לגזברים, מה יעשו בשקל זה[כ]. **וְאָמַר לֵיהּ** שמואל, **יִפְּלוּ** המעות **לִנְדָבָה**, להביא בהן עולות כשהמזבח בטל[כא].

★

הכהן גדול הקריב בכל יום מממונו 'מנחת חביתין' העשויה מעשירית האיפה סולת[כב]. הגמרא מביאה מחלוקת אמוראים מה דין מותר עשירית האיפה שלו, ומתוך כך יתברר מהו 'מותר עשירית האיפה' ששנינו במשנתנו. אומרת הגמרא: **מוֹתַר עֲשִׂירִית הָאֵיפָה שֶׁלּוֹ** - של כהן גדול[כג], כלומר, כהן גדול שהפריש מעות לצורך עשירית האיפה סולת של מנחת חביתין של היום ונותרו מהמעות, מה יעשו במותר, **רַבִּי יוֹחָנָן אָמַר, יוֹלִיכֵם לְיָם הַמֶּלַח**, כלומר ירקבו[כד], שלהקרבה אינם ראויים[כה], ולהנות מהם אסור[כו]. **רַבִּי לְעָזָר אָמַר, יִפְּלוּ לִנְדָבָה**, משום שלדעתו עשירית האיפה של כהן גדול קרויה חטאת[כז], ומותר חטאת לנדבה[כח].

הגמרא מקשה על רבי יוחנן. מקשה הגמרא: **מַתְנִיתָא פְּלִיגָא** - משנתנו חולקת **עַל** שיטת **רַבִּי יוֹחָנָן**, ששנינו בה, **מוֹתַר שְׁקָלִים חוּלִּין, מוֹתַר עֲשִׂירִית הָאֵיפָה, מוֹתַר קִנֵּי זָבִים וְקִנֵּי זָבוֹת, מוֹתַר קִנֵּי יוֹלְדוֹת, חַטָּאוֹת וַאֲשָׁמוֹת, מוֹתָרָן נְדָבָה**. ומסתימת המשנה 'מותר עשירית האיפה' משמע שהכוונה לכל מנחה של עשירית האיפה, אף זו של הכהן הגדול, ואם כן מבואר במשנתנו שהמותר נופל לנדבה כשיטת רבי אלעזר.

מתרצת הגמרא: **מָה עָבַד לָהּ** - מה יעשה למשנה זו **רַבִּי יוֹחָנָן, פָּתַר לָהּ** - הוא יפרש אותה, שהיא עוסקת רק **בְּמוֹתַר עֲשִׂירִית הָאֵיפָה שֶׁל מִנְחַת חוֹטֵא שֶׁל כָּל יִשְׂרָאֵל**, שבחטאים שמביאים עליהם 'קרבן עולה ויורד', עשיר מביא בהמה לחטאת, ומי שאין ידו משגת מביא שתי תורים או שני בני יונה, ודל שבדלים שאין ידו משגת מביא עשירית האיפה. ועל עשירית האיפה זו השייכת בכל ישראל שנינו שמותרה לנדבה, שכיון שהיא במקום חטאת דין

א. **במשנה** לעיל (ע"א) נחלקו בית שמאי ובית הלל במי שכנס מעות מעט מעט לצורך מחצית השקל, ולבסוף נותרו מעות שלא נצרכו למחצית השקל, לבית שמאי המותר קדוש לקרבנות נדבה, ולבית הלל המותר חולין. ובגמרא (שם) נחלקו אמוראים [בדעת רבי אלעזר] במי שנוטל בידו בבת אחת מעות ואמר 'אלו לשקלי' ונמצא בהן מותר, לדעת רבי יוסי המותר נדבה בין לבית שמאי ובין לבית הלל, ולדעת רבי ביבא המותר חולין לכולי עלמא. ונתבאר בגמרא, שאת משנתנו 'מותר שקלים חולין' יכול רבי יוסי להעמיד רק במכנס מעות מעט מעט וכדעת בית הלל, אבל רבי ביבא יכול להעמיד את משנתנו לכולי עלמא, בין כבית שמאי ובין כבין הלל, באופן שנוטל בבת אחת מעות ואומר 'אלו לשקלי'. בריבב"ן, בראב"ש וברש"ס (ד"ה מותר שקלים) מבואר, שמשנתנו תתפרש לפי דעות האמוראים לעיל. אמנם הרמב"ם (פיה"מ מ"ה) ותקלין חדתין (ד"ה מותר שקלים) ביארו את משנתנו כרבי יוסי, שמדובר במכנס מעט מעט, ומשנתנו היא 'סתם משנה' כבית הלל. ב. **רא"ש** (ד"ה מותכן) ושאר מפרשים. ובדינים מכאן ואילך אין חילוק בין במכנס פרוטרוט [-מכנס המעות מעט מעט] ובין בנוטל מעות ואומר 'אלו לקרבני', שרק במפריש לשקלים שיש להם קצבה יש מקום לחלק בזה, כמבואר לעיל (ע"א), ואילו בשאר קרבנות אין לחלק כן. ג. **ישנם** שלשה דברים שיש להקריב בהם עשירית האיפה סולת: א. 'מנחת חינוך', ועניינה, שכל כהן מביא עשירית האיפה בפעם הראשונה שעובד בבית המקדש, וכן כהן הדיוט שמינוהו לכהן גדול, מביאה בפעם הראשונה לעבודתו ככהן גדול. ב. 'מנחת חביתין', ועניינה, שכהן גדול מביא עשירית האיפה בכל יום, ומקריב מחציתה בבוקר ומחציתה בערב. ג. מי שהתחייב 'קרבן עולה ויורד' לחטאת, והוא עני שבעניים. שכך דין קרבן זה, אם הוא עשיר מביא כשבה או שעירה, ואם אין ידו משגת מביא שני תורים או בני יונה, ואם אף זה אין ידו משגת מביא עשירית האיפה. חיוב קרבן עולה ויורד, הוא למי שנשבע שבועת העדות בין בזדון בין בשגגה, או למי שנשבע שבועת ביטוי לשקר בשגגה, או לטמא שאכל קודש או נכנס למקדש בשגגה. ע"פ רמב"ם (כלי המקדש פ"ה הלכות טז-יח, תמידין ומוספין פ"ג הי"ח, שגגות פ"י הלכות א, ד). ובגמרא יתבאר באיזו עשירית האיפה עוסקת משנתנו. ד. **הרואה** שלש ראיות של זוב [-כמין שכבת זרע מחמת חולי], הרי הוא זב גמור, ומונה שבעה ימים נקיים מזוב, וטובל ביום השביעי במים חיים [-מי מעין], ונטהר בערב, אך עדיין אסור לו להכנס למקדש ולאכול מן הקדשים, עד שיביא ביום השמיני שתי תורים או שני בני יונה. וכן אשה שראתה דם שלשה ימים רצופים בתוך אחד עשר יום שאחר שבעת ימי הנידה, הרי היא 'זבה גדולה', וסדר טהרתה כסדר טהרת הזב, מלבד זאת שיכולה לטבול בכל מקוה ולאו דווקא במים חיים. רמב"ם (מחוסרי כפרה פ"א ה"ג, פ"ג הלכות א-ו, איסורי ביאה פ"ו הלכות א-יא, מקוואות פ"א ה"ה). אשה היולדת זכר, מביאה קרבן ביום ארבעים ואחד מלידתה, ואם ילדה נקיבה, מביאה ביום שמונים ואחד מלידתה. קרבן היולדת הוא קרבן עולה ויורד, שעשירה מביאה כבש בן שנתו לעולה ובן יונה או תור לחטאת, ומי שאין ידה משגת מביאה שתי תורים או שני בני יונה, אחד עולה ואחד חטאת. רמב"ם (מחוסרי כפרה פ"א ה"ה, שגגות פ"י ה"ב). ה. **ראה** עוד במשנה לעיל (ע"א). וקרבן העולה שבא ממותרות אלו אינו קרב עבור בעל המעות, אלא הוא קרבן ציבור. רש"ס (ד"ה מותר עולה). ו. **מאירי** (ד"ה ומגלגל), וכן הגירסא בדפוס הירושלמי. ז. **לגבי** עשירית האיפה, בגמרא יתבאר במה מדובר ומדוע היא 'באה משום חטא'. ולגבי קינים שהינם אחד לחטאת ואחד לעולה, הלכה למשה מסיני היא שיפול הכל לקרבנות נדבה, ואף על פי שגם דמי עולה מעורבים במעות. תלמיד רשב"ש (ד"ה מותר קיני) [והרש"ס (ד"ה מותר קיני) כתב, שכיון שמעורבים דמי חטאת במותר המעות, יפול הכל לנדבה]. וכתב עוד רש"ס (ד"ה זה), שמשמע בתורת כהנים ש'זה הכלל' וכו' בא לרבות מותר אשם מצורע, שכיון שהמצורע חטא [ראה להלן (יד:) ובערכין (טז.)] נחשב אשמו 'בא משום חטא'. ח. **העולה** נקטרת כולה על המזבח, והעור ניתן לכהנים. וקרויה 'עולה' על שם שהיא עולה כליל לשמים. ט. **רא"ש** ורש"ס (ד"ה מותר עולה). אם יש במעות אלו כדי לקנות אפילו תור או בן יונה אחד, יקנה אותו ויקריבנו לעולה, ואם לאו, ישמור את המעות שנותרו עד שירצה להביא עולה אחרת, ויצרף אותם למעות הבהמה, ויקנה בהמה שמינה. ריבב"ן (ד"ה מותר עולה). את העולה שקונה במותר העולה מקריב עבור עצמו, ואינו כמותר חטאות ואשמות שנופל לעולות ציבור. י. **קרבן** הבא מן הצומח קרוי מנחה. רש"ס (שם). יא. **תלמיד** רשב"ש (ד"ה מותר מנחה). חמשה מיני מנחות באות בנדבה, ראה ברמב"ם (מעשה הקרבנות פי"ב ה"ד). יב. **בקרבן** שלמים, האימורים קרבים על המזבח, החזה והשוק ניתנים לכהנים לאכילה, ושאר הבשר ניתן לבעלים לאכילה. וקרוי 'שלמים' על שם שמביא שלום לעולם. או על שם שיש בהם שלום למזבח לכהנים ולבעלים, שכל אחד מקבל את חלקו. ספרא (ויקרא דיבורא דנדבה פט"ז). יג. **רש"י** (פסחים ע: ד"ה מותר) ורא"ש (ד"ה מותר הפסחים). יד. **ביום** שנשלמו ימי הנזירות, מביא הנזיר כבשה לחטאת, כבש לעולה ואיל לשלמים. יחד עם איל השלמים עליו להביא עשר חלות ועשרה רקיקים [-נילושות ללא שמן ונמשחות בשמן אחר האפיה]. נזיר שנטמא בתוך ימי נזירותו, עליו להביא שני תורים או שני בני יונה אחד לעולה ואחד לחטאת, וכבש לאשם, ומתחיל את ימי נזירותו מחדש. [הרמב"ם (פיה"מ מ"ס) פירש את 'מותר נזירים', לגבי הקרבנות שמביא כשנשלמה הנזירות. וראה בלחם שמים (מ"ה ד"ה מותר נזיר) לגבי 'מותר נזיר', שמשנתנו עוסקת בין בקרבנות שאחר הנזירות ובין בקרבנות של הנטמא בנזירותו]. פעמים היו גובים מעות ומביאים לנזירים עניים לצורך קרבנותיהם, כפי שמצינו (ירושלמי ברכות פ"ז ה"ב) במעשה של שמעון בן שטח, שגבה מינאי המלך מעות לקרבנות מאה וחמישים נזירים. רא"ש ורש"ס (ד"ה מותר נזירים). טו. **במשנתנו** מדובר שגבו תחילה לצורך סתם נזירים, אך אם גבו לצורך נזירים ידועים, אי אפשר ליתן את המותר לנזירים אחרים, ויפלו לנדבה כדין מותר נזיר שבסמוך. תוספות יום טוב (מ"ה). אך בלחם שמים (שם) חלק עליו, וכתב שאף כשגבו לנזירים ידועים יתנו המותר לנזירים אחרים, משום שכן דעת הנותנים. טז. **תקלין** חדתין (ד"ה מותר נזירים). ורש"ס (ד"ה מותר נזיר) פירש, שגבו מעות לצורך נזיר פלוני. יז. **מאירי** (ד"ה ומגלגל). וכתב רש"ס (ד"ה מותר נזיר), שהמשנה עוסקת רק במותר הקרבנות של נזיר, ודין מותר הלחם יתבאר בגמרא. יח. **'תמן'** תרגומו 'שָׁם', והאמוראים בארץ ישראל היו מכנים כך את בבל. יט. **רש"ם** (ד"ה דאנא). כ. **צדדי** הספק, שהלכה בידינו (תמורה טו:) שחטאת יחיד שמתו בעליה אינה קריבה, אך בחטאת ציבור לא נאמרה הלכה זו והיא קריבה אף אם מתו בעליה. ובענייננו, אם יפול השקל ללשכה עם שאר השקלים יקריבו בו גם חטאת, ואמנם משעה שהופרש השקל כבר זכה בו ההקדש, אך מאחר שהשקל בעין ועוד לא התערב במעות הלשכה וידוע מי הפרישו, שמא דינו כחטאת יחיד שמתו בעליו, ועל כן לא יפול ללשכה כדי שלא יקריבו בו חטאת. או שמא כיון שכבר זכה בו ההקדש, דינו כחטאת ציבור שאפשר להקריבה כשמתו בעליה, ויפול ללשכה אף שמקריבים ממנו חטאת. תלמיד רשב"ש (ד"ה הפריש). כא. **הטעם** שאי אפשר להביאו ללשכה כדין שקלים, לפי שמהמעות שבלשכה מקריבים חטאת, ואין להקריב חטאת שמתו בעליה. וכיון שאינו נופל ללשכה, יפול לנדבה כדין מותר חטאת שבמשנתנו. תלמיד רשב"ש (ד"ה הפריש וד"ה א"ל). כב. **ציותה** התורה (ויקרא ו יג-טו), שהכהן הגדול יקריב בכל יום שתים עשרה חלות מעשירית האיפה סולת, עשויות על מחבת בשמן, והיא הקרויה 'מנחת חביתין'. שש חלות מקריב בבוקר עם תמיד של שחר, ושש מקריב בערב עם תמיד של בין הערביים. כג. **כתב** בפני זקן (ד"ה מותר עשירית), שדברי הגמרא כאן מוסבים על הברייתא במועד קטן (טו.), שנאמר בה 'יקריב חטאתו זה עשירית האיפה שלו' [-של כהן גדול], ועל כך דנה הגמרא כאן מה דין מותר 'עשירית האיפה שלו'. כד. **תלמיד** רשב"ש ורש"ס (ד"ה יוליכם). כה. **שהרי** אינו יכול לצרפם לעשירית האיפה של מחר. רש"י (מנחות קח. ד"ה ומותר עשירית). וביאר בחידושי הגרי"ז (כרש"י שם), שכל דבר שבחובה אינו בא אלא מן החולין (פסחים עא. ועוד), ולפיכך הכהן הגדול אינו יכול להביא את חובתו של היום, מממון שכבר הוקדש למנחה של אתמול. עוד כתב באור שמח (פסולי המוקדשין פ"ה ה"ח), שאף אינו יכול להביא מהמותר מנחת נדבה, שהרי מנחת חביתין היא חובה ואינה באה בנדבה, ואין להביא ממותר המעות שלה מנחת נדבה. כו. **אמנם** אין בהם מעילה, מחמת שאינם ראויים להקרבה, אך מכל מקום אסור להנות מהם מדרבנן. קרבן העדה (ד"ה יוליכם). דעה זו דורשת ממה שנאמר במנחת חוטא (ויקרא ה יא) 'חטאת היא', שרק מנחת חוטא דינה כדין חטאת שהמותר נופל לנדבה, אבל מנחה אחרת אין דינה כחטאת. ואף שמנחת חביתין של כהן גדול קרויה 'חטאת' [כפי שמובא להלן], מכל מקום למדים מפסוק זה שאין דינה כדין החטאת שהמותר נופל לנדבה. גמרא (מנחות קח.) ורש"י (שם ד"ה ומלגבי). כז. **כפי** שדרשו במועד קטן (טו.), שמה שנאמר ביחזקאל (מד כז) 'וביום בואו אל הקדש וגו' יקריב חטאתו', הכוונה לעשירית האיפה של כהן גדול. רש"י (מנחות קח. ד"ה ומותר) [אמנם ראה בראשונים במועד קטן, שיש שפירשו דרשה זו על מנחת חינוך של כהן הדיוט, שהיא עשירית האיפה שמביא ביום שמתחיל בעבודה. וראה עוד ברש"ס (ד"ה פלן), שדין 'מנחת חינוך' של כהן הדיוט כדין מנחת חביתין של כהן גדול, וגם בה חלוקים רבי יוחנן ורבי אלעזר, ולכן סתמו ואמרו עשירית האיפה 'שלו' ולא פירשו 'של כהן גדול', כיון שהכוונה 'של מי שחייב']. כח. **רש"י** (מנחות קח. ד"ה ומותר). וראה עוד בגמרא להלן (ז. לפני המשנה), שלדעת רבי אלעזר קדשי קדשים מותרן נדבה.

מותרה כמותר החטאת, אולם במנחת חביתין של כהן גדול לא עוסקת המשנה, ואכן מותרה ילך לים המלח[כט].

★

שנינו במשנה, 'מותר הפסח לשלמים'. הגמרא מבארת המקור לכך[ל]: **רבי יוסי (יוחנן) אמר, על דא** - על דבר זה שיובא בסמוך, **עליל** - העליל והקשה לי **אבא בר בא**[לא], **דאינון אמרין** - שחכמי בבל היו אומרים, **מנין שהפסח משתנה לשם שלמים** - בהמה שהפרישו אותה לשם פסח ושחטוה בשאר ימות השנה שלא לשם פסח, מנין שהיא משתנה וקרבה לשם שלמים, **תלמוד לומר** - מלמדנו הכתוב בענין קרבן שלמים (ויקרא ג ו) **'ואם מן הצאן קרבנו לזבח שלמים'**, ומשמעות הפסוק, **כל** קרבן **שהוא** בא **מן הצאן**, אזי הוא **בא** לקרבן **שלמים**, וקרבן פסח הלא בא מן הצאן, שנאמר בו (שמות יב ה) 'מן הכבשים ומן העזים תקחו', ולמדנו אם כן שהפסח משתנה לשלמים. ואי אפשר לומר שהכוונה על קרבן פסח הקרב בזמנו, שהרי אם שחטו אז לשם שלמים הוא נפסל (זבחים ג.), אלא הכוונה היא על קרבן פסח הקרב שלא בזמנו, שהוא 'מותר הפסח'[לב], שמשתנה וקרב לשם שלמים[לג].

ועל דרשה זו **היתיבון** [-הקשה] אבא בר בא[לד], **הרי** גם קרבן **עולה** בא **מן הצאן**, וכמו שנאמר (ויקרא א י) 'ואם מן הצאן קרבנו וגו' לעלה', ואם כן מדרשה זו נלמד למותר עולה שיקרב לשלמים, ומדוע שנינו במשנתנו שמותר עולה הרי הוא לעולה[לה]. **מתרצת הגמרא:** הלשון 'מן הצאן קרבנו' משמעו **דבר** [-קרבן] **שאינו בא אלא מן הצאן**, וזהו קרבן פסח, **יצאת עולה שהיא באה אפילו מן הבקר**, וכמו שנאמר (שם א ג) 'אם עלה קרבנו מן הבקר', ולפיכך קרבן עולה אינו כלול בלשון הפסוק.

קושיא נוספת: היתיבון - עוד הקשה אבא בר בא, **הרי** קרבן **אשם** אף הוא אינו בא אלא מן הצאן, וכמו שנאמר (ויקרא ה טו) 'והביא את אשמו לה' איל תמים מן הצאן', ואם כן נלמד מדרשה זו שמותר אשם קרב שלמים[לו], ומדוע שנינו במשנתנו שמותר אשם הרי הוא לנדבה. **מתרצת הגמרא: אמר רבי (ביבא) בון בר כהנא**, הפסוק **'מן הצאן'** משמעו **דבר שהוא בא מכל** מיני **הצאן**, הן מן הכבשים והן מן העזים, וזהו קרבן פסח שבא משניהם, **יצא** קרבן **אשם שאינו בא אלא מן (האילים) [הכבשים]**[לז] **בלבד** ולא מן העיזים[לח], ולפיכך קרבן אשם אינו כלול בלשון הפסוק.

הגמרא דנה בתירוצו של רבי בון בר כהנא. מקשה הגמרא: (התיב רבי בון) בכל אתר את אמר - בכל מקום אתה אומר, שתיבת 'מן' האמורה בתורה נדרשת **למעט**[לט], **ואילו כאן את מר** שתיבת 'מן' בפסוק 'מן הצאן' באה **לרבות** את כל מיני הצאן. **מתרצת הגמרא: אמר רבי מנא (אבין), הכי נמי** - אף כאן כשבאנו להעמיד את הפסוק 'מן הצאן' בקרבן פסח, תיבת 'מן' באה **למעט**, ומהו המיעוט, **מיעוט** שמדובר בקרבן **שאינו בא בן שתי שנים**, וכן **מיעוט** שמדובר בקרבן **שאינו בא נקיבה**, אמנם תיבת 'הצאן' משמעותה שמדובר בקרבן הבא מכל מיני הצאן, ועל כרחך שהפסוק מדבר בקרבן פסח. **(וגבי אשם נמי מן למעט הוא, שאינו בא אלא מן האילים בלבד[ב]).**

קושיא נוספת על הדרשה שמותר הפסח קרב שלמים: היתיבון - עוד הקשה אבא בר בא, **והכתיב** בקרבן עולה (ויקרא א י), **'ואם מן הצאן קרבנו מן הכשבים או מן העזים לעלה'**, ויש לדרוש פסוק זה, 'כל קרבן שהוא מן הצאן' שזהו קרבן פסח, 'בא עולה'[מ], **ומעתה** נאמר **שמותר הפסח בא עולה**. וכיון שאפשר לדרוש שמותר הפסח קרב שלמים, ואפשר לדרוש שקרב עולה, מה ראית לדרוש משלמים ולא מעולה[מא].

מתרצת הגמרא: **אמר רבי אבון, משנין דבר שהוא** עומד **לאכילה** - קרבן פסח, שמתחילה הוקדש לשם קרבן הנאכל, **לדבר שהוא** עומד **לאכילה** - לשלמים שאף הם נאכלים, **ואין משנין דבר שהוא** עומד **לאכילה, לדבר שאינו** עומד **לאכילה** - לעולה שנשרפת כולה על המזבח. ולפיכך מסתבר שאין לדרוש את הפסוק בעולה למותר הפסח[מב].

תירוץ נוסף: **אמר רבי יוסי בר רבי בון, משנין** את קרבן הפסח שהוא **קדשים קלים**[מג], **לשם קדשים קלים** - לשלמים, **ואין משנין קדשים קלים, לשם קדשי קדשים** - לעולה[מד]. ולפיכך מסתבר שאין לדרוש את הפסוק בעולה למותר הפסח[ג].

★

הגמרא מוסיפה לדון בדין קרבן פסח שהוקרב בשאר ימות השנה ומשתנה לשם שלמים: רבי יוחנן אמר, על דא עליל - על דבר זה שיובא בסמוך העליל והקשה **רבי חנינא. דאינון אמרין** - שחכמי בבל[מה] היו אומרים, **אין הפסח משתנה לשם שלמים** כשמקריבו שלא בזמן הקרבת פסח, **אלא אם כן שחטו לשם שלמים**, אבל אם שחטו לשם עולה או לשם כל קרבן אחר, אינו משתנה לשלמים ופסול[מו]. ואמר על כך רבי חנינא[מז], **ואני אומר, אפילו** אם **שחטו לשם עולה** או לשם כל קרבן אחר, נעשה שלמים, ובלבד שלא ישחטנו לשם פסח[מח][ד].

הגמרא מבארת את טעמו של רבי חנינא: אמר רבי אילא, טעמא דרבי יוחנן בשם רבי חנינא[מט] הוא, משום שבפסוק שממנו למדים שהפסח משתנה לשלמים נאמר (ויקרא ג ו) **'ואם מן הצאן קרבנו לזבח שלמים'**, ותיבת 'לזבח' יתירה היא, שהרי יכול היה להכתב 'קרבנו לשלמים', ובאה תיבה זו ללמדנו, **כל שהוא זבח** - פסח שנשחט לשם כל קרבן שהוא, הרי הוא **בא שלמים**.

התבאר, שלדעת רבי חנינא אף כששחט את מותר הפסח לשם עולה הוא קרב שלמים. הגמרא דנה האם אינו משתנה לעולה לשום ענין. מסתפקת הגמרא: ומשתנה למחשבת פסול - אם שחט את מותר הפסח לשם עולה ובנוסף חשב בו מחשבת פסול השייכת בעולה[נ], האם נאמר שעל כל פנים לענין מחשבת פסול, השתנה הפסח לעולה, ומחשבה זו פוסלת את הקרבן. או שמא הפסח אינו משתנה לעולה כלל לשום ענין, ולכך אף מחשבת פסול השייכת בעולה אינה פוסלתו[נא].

מבררת הגמרא: **היך עבידא** - באיזה אופן עוסק הספק. אם **שחטה לשם עולה על מנת לזרוק דמה למחר**[נב], יש לתמוה מה מקום הספק בזה, הלא **מכל מקום פסול הוא** במחשבה זו, שהרי אף אם לא השתנה לעולה הרי השתנה לשלמים, ומחשבת חוץ לזמנו פוסלת בין בעולה ובין בשלמים.

כט. **וראה** בהערה לעיל בשם רש"ס, שמנחת חינוך של כהן הדיוט דינה כמנחת חביתין של כהן גדול. ל. **ראה** בהערה במשנה שישנן שלש דרשות ללמד שמותר הפסח קרב שלמים, והגמרא להלן מביאה אחת מהן ודנה בה. לא. **נאמר** בברכות (יח:) שאבא בר אבא הוא אביו של שמואל. תקלין חדתין (ד"ה על). לב. **דרבוני** זהב (ד"ה דאינון) [ראה בהערה במשנה שישנם שלשה אופנים של 'מותר הפסח', ואחד מהם הוא האופן האמור כאן]. לג. **רש"י** (זבחים ט: ד"ה ואם). והגמרא להלן (בהמשך העמוד) תוסיף לבאר דין זה. רש"י (שם) כתב, שהדרשה היא ממשמעות הפסוק ולא מייתור. והקשו תוספות (שם ד"ה ואם), אם הדרשה אינה מייתור, מנין להעמיד את הפסוק בפסח. ולכך פירשו שתיבות 'לזבח שלמים' מיותרות לדרשה, שהרי הפרשה עוסקת בשלמים [וכן כתב רש"י במנחות (פג: ד"ה ואם)]. לד. **פני** זקן (ד"ה היתיבון). לה. **רש"ס** (ד"ה היתיבון הרי עולה). ומשמע בדבריו שהגמרא רוצה ללמוד מהפסוק בין לפסח ובין לעולה. אך בתלמיד רשב"ש (ד"ה היתיבון) מבואר, שהקושיא היא אולי הפסוק עוסק רק בעולה ולא בפסח. לו. **רש"ס** (ד"ה היתיבון הרי אשם) ודרבוני זהב (ד"ה הדר). אמנם הביא הרש"ס בשם תוספות (זבחים ט. ד"ה ללמד), שאין כוונת הגמרא שיקרב לשלמים, שהרי ממדרשו של יהוידע כהן גדול (להלן יח.) למדנו שכל שבא משום חטא ואשמה מותרו נדבה, אלא כוונת הגמרא שלפני שמקריב את מותר האשם לעולה צריך לעקור ממנו שם אשם, על ידי שישחטנו לשם שלמים או לשם זבח אחר. לז. **ע"פ** הגהות הגר"א (אות ד). וטעמו, שהרי איל הוא כבש זכר בן שנתיים, ומצינו אשם נזיר שהוא כבש בן שנה, ואי אפשר לומר על כל מיני האשם ש'אשם אינו בא אלא מן האילים'. משנת אליהו (ד"ה אלא). לח. **האשם** אינו בא אלא מזכרי כבשים בלבד. ארבע אשמות באים איל [-כבש זכר בן שתי שנים], אשם גזילות, אשם מעילות, אשם שפחה חרופה ואשם תלוי. שתי אשמות באים כבש זכר בן שנה, אשם מצורע ואשם נזיר. לט. **כגון** מה שדרשו במסכת בבא קמא (מ:) על הפסוק (ויקרא א ב) 'מן הבהמה מן הבקר ומן הצאן תקריבו את קרבנכם', 'מן הבהמה' להוציא את הרובע ואת הנרבע, 'מן הבקר' להוציא את הנעבד [שעשאו עבודה זרה והשתחוה לו], 'ומן הצאן' להוציא את המוקצה [שייחדו להקריב לעבודה זרה], שאין להביא מכל אלו קרבן למזבח. מ. **ראה** בדרשה לעיל, שלדעת רש"י הדרשה משלמים היא ממשמעות לשון הפסוק, ולדעת תוספות הדרשה היא מייתור שבפסוק. וביאר בפני זקן (ד"ה מעתה) [לשיטת התוספות], שאף בפסוק לגבי עולה מיותרת תיבת 'לעולה', שהרי כל הפרשה עוסקת בקרבן עולה. מא. **תלמיד** רשב"ש (ד"ה מעתה). ולפירושו הקושיא היא, שמותר הפסח יקרב רק לעולה ולא לשלמים [והפסוק 'ואם מן הצאן קרבנו לזבח שלמים' אינו מלמד על מותר הפסח אלא בא לדרשה אחרת]. אמנם רש"ס (ד"ה והכתיב) פירש הקושיא, ששתי הדרשות יתקיימו, ויקריבו לאיזה שירצה. מב. **וראה** ברש"ס (ד"ה משנים) מה דורשים מפסוק זה.

מג. **ישנם** קרבנות שקדושתם קלה לכמה עניינים וקרויים 'קדשים קלים', והם קרבן שלמים [של יחיד], תודה, בכור, מעשר בהמה ופסח. וישנם קרבנות שקדושתם חמורה וקרויים 'קדשי קדשים', והם קרבן עולה, חטאת, אשם ושלמי ציבור. מד. **שכיון** שהיה קדושה קלה, אי אפשר להמשיכו לקדושה חמורה. פני זקן (ד"ה מעתה). מה. **רש"ם** לעיל (ד"ה דאינון). מו. **קרבן** העדה (ד"ה אלא) ותקלין חדתין (ד"ה אא"כ) [שאף ששם פסח נעקר ממנו גם אם הקריבו לקרבן אחר, לא די בכך, לפי שלא מצאנו שהפסח משתנה לקרבן אחר מלבד שלמים, והואיל ושם שלמים לא חל עליו, הרי זה פסול]. אם שחטו לשם פסח ודאי פסול לכל הדעות, כפי ששנינו (פסחים סא.) שפסח שנשחט שלא בזמנו לשם פסח, פסול, משום שאמרה התורה (שמות יב ו) שיש להקריב את הפסח 'בין הערבים'. מז. **תלמיד** רשב"ש (ד"ה אין). אמנם רש"ס (ד"ה ואני) כתב, ש'ואני אומר' הוא רבי יוחנן. מח. **כלומר**, העיקר הוא שיעקור ממנו שם פסח, ואם שחטו לשם קרבן פלוני, הרי זו עקירה, ודי בכך כדי להכשירו, וקרב שלמים. וכתב השיטמ"ק (זבחים ג. ד"ה הפסח), שאף ששחטו לשם עולה ולא לשם שלמים, אינו נפסל בכך, שהרי שנינו (שם) שכל הזבחים שנזבחו שלא לשמן כשרים. מט. **מהר"א** פולדא (ד"ה מ"ט). אמנם לדברי רש"ס (ד"ה ואני) המובאים בהערה לעיל, הגמרא כאן מבארת את טעמו של רבי יוחנן. נ. **בכל** הקרבנות, אם חשב בעת עשיית אחת מארבע העבודות המעכבות בקרבן [שחיטה, קבלת הדם, הולכתו וזריקתו] לזרוק את דמו או להקטיר אימוריו או לאכלו חוץ לזמנו [דהיינו לזרוק הדם בלילה, או להקטיר על המזבח למחר, או לאכול ממנו דבר הראוי לאכילה לאחר זמן אכילתו], פסל את הקרבן, ונקרא פיגול, וחייבים על אכילתו כרת. ואם חשב לעשות חוץ למקומו [דהיינו לזרוק את הדם או להקטיר האימורים מחוץ לעזרה, או לאכול ממנו דבר הראוי לאכילה מחוץ למקום אכילתו], הקרבן פסול, אך אינו פיגול ואין חייבים על אכילתו כרת. נא. **תקלין** חדתין (ד"ה משתנה) [כלומר, לעיל התבאר, שרבי חנינא דרש מהכתוב 'לזבח שלמים' שמותר הפסח קרב שלמים אף באופן ששחטו לשם עולה. והגמרא מסתפקת, האם באמת מעיקר הדין חל על הפסח שם 'עולה' כששחטו לשם עולה, ומכל מקום חידשה התורה שיקרב שלמים ולא איכפת לנו בשם 'עולה' שעליו. ולפי זה, אם חישב בו מחשבת פסול השייכת בעולה, נפסל, שהרי יש על הקרבן שם עולה. או שמא חידשה התורה בדרשה זו שכלל לא חל שם 'עולה' על מותר הפסח, ואף כששחטו לשם עולה אינו כלום ויש עליו רק שם שלמים. ולפי זה, אם חישב בו מחשבת פסול השייכת בעולה, אינו נפסל, שהרי הוא שלמים לכל דבר וכלל אינו עולה]. נב. **אחת** מארבע העבודות שמעכבות בקרבן היא זריקת הדם. ואין זורקים את הדם אלא ביום השחיטה, שנאמר (ויקרא ז טז) 'ביום הקריבו את זבחו', ודרשו חכמים ביום הזביחה תהיה ההקרבה. גמרא (זבחים נו.), רמב"ם (מעשה הקרבנות פ"ד ה"ל).

משיבה הגמרא: אכן מדובר כששחטו לשם עולה במחשבת חוץ לזמנו, ומקום הספק הוא, **אִין תֵּימַר** - אם תאמר שמותר הפסח ששחטו לשם עולה **מִשְׁתַּנֶּה** לעולה **לְענין מַחֲשֶׁבֶת פְּסוּל**, אזי מחשבת חוץ לזמנו עושה אותו **(פיגול) [פָּסוּל]**[נג] בלבד ואינו פיגול, ואין חייבים כרת על אכילתו. משום שהלכה בידינו (פסחים עח. מנחות טז:) שאין הקרבן נעשה פיגול במחשבת חוץ לזמנו, אלא אם כן אין בו פסול אחר[נד]. ואם נאמר שמותר הפסח ששחטו לשם עולה השתנה לעולה לענין מחשבת פסול, נמצא שעל ידי שחשב עליו חוץ לזמנו נפסל מדין מחשבת פסול בעולה, ולפיכך אף שיש עליו גם שם שלמים וחשב עליו חוץ לזמנו, הרי זו מחשבת פיגול על קרבן פסול, ואינו 'פיגול' שחייבים כרת על אכילתו אלא רק 'פסול'[נה]. **וְאִין תֵּימַר** - ואם תאמר שמותר הפסח ששחטו לשם עולה **אֵין מִשְׁתַּנֶּה** כלל לעולה ואף לא **לְענין מַחֲשֶׁבֶת פְּסוּל**, אלא השתנה אך ורק לשלמים, נמצא שכשחשב בו מחשבת פיגול אין עליו פסול אחר, והרי הוא **פִּיגּוּל (פסול)** וחייבים כרת על אכילתו[ה].

★

קרבן פסח ששחטו בזמנו [בי"ד ניסן אחר חצות], כשר רק אם נשחט לשמו, היינו לשם קרבן פסח, אך אם שחטו שלא לשמו [-לשם קרבן אחר], פסול. קרבן פסח שנשחט בשאר ימות השנה, כגון שהפרישו ימים רבים לפני פסח ושחטו קודם פסח, אזי אם שחטו לשמו, פסול, ואם שחטו שלא לשמו[נו], כשר[נז]. הגמרא דנה מה דין קרבן פסח בשאר ימות השנה ששחטו לשמו ושלא לשמו. **מסתפקת הגמרא:** שחט את הפסח ואמר[נח] ששוחטו '**לִשְׁמוֹ וְשֶׁלֹּא לִשְׁמוֹ**' - 'לשם קרבן פסח ולשם שלמים', **בִּשְׁאָר יְמוֹת הַשָּׁנָה** קודם זמן שחיטת הפסח[נט], מה דינו. האם ה'לשמו' פסל את הקרבן, או שמא אמירתו ששוחטו 'שלא לשמו' ביטלה את אמירתו ששוחטו 'לשמו'[ס] והקרבן כשר.

פושטת הגמרא: **רִבִּי בּוּן בַּר (בשם) חִיָּיא** אמר **בְּשֵׁם שְׁמוּאֵל בַּר אַבָּא**, **(מכיון שאין לו שם נעשו כשוחטו לשמו ושלא לשמו בשתיקה)**, **[מִכֵּיוָן שֶׁאָמַר** לבסוף ששוחט **שֶׁלֹּא לִשְׁמוֹ, נַעֲשָׂה כְּמִי שֶׁשּׁוֹחֵט** קרבן פסח קודם הפסח **בִּשְׁתִיקָה וְשֶׁלֹּא לִשְׁמוֹ** שהקרבן כשר][סא], וְאף כאן **הוּא כָּשֵׁר**. כלומר, הרי קרבן פסח שהוקרב קודם פסח בשתיקה, בסתמא הוא נשחט לשמו, ומכל מקום כששוחטו באמירה שלא לשמו, ה'שלא לשמו' מבטל את הסתמא לשמו והקרבן כשר, כמו כן גם כשאמר במפורש ששוחט לשמו אך אחר כך אמר ששוחט שלא לשמו, מבטל ה'שלא לשמו' את ה'לשמו', והוא כשר.

בדברי רבי בון בר חייא מבואר, **שקרבן פסח הקרב קודם הפסח בשתיקה, דינו שוה לקרבן זה הקרב באמירה מפורשת לשמו. מקשה הגמרא:** **אָמְרוּ לֵיהּ** חכמים, **אִם כֵּן הוּא** כדבריך, והכוונה השניה שלא לשמו עוקרת את הראשונה בין אם היא אמירה מפורשת לשמו ובין אם היא שתיקה שסתמה לשמו, אם כן **אֲפִילּוּ שְׁחָטוֹ** באמירה מפורשת **לִשְׁמוֹ**, אך הוסיף ואמר ששוחט **עַל מְנָת לִזְרוֹק דָּמוֹ שֶׁלֹּא לִשְׁמוֹ, יֵעָשֶׂה** דינו **מִשָּׁעָה הָרִאשׁוֹנָה** שאמר לשמו, **כְּמִי שֶׁשּׁוֹחֲטוֹ** מתחילה ועד סוף בשתיקה שהיא **לִשְׁמוֹ וּ**בשעת הזריקה זרקו **שֶׁלֹּא לִשְׁמוֹ**, שהוא כשר, **(בשתיקה ויהא) [וּ**לכך אף כאן, כשאמר בשעת השחיטה ששוחט לשמו ויזרוק שלא לשמו **הוּא]**[סב] **כָּשֵׁר**, ואין חוששים ל'לשמו' שהיה בתחילת השחיטה. שכיון שיש לדמות דין שתיקה לדין אמירה לשמו, אם כן כשם שכששחט בשתיקה וזרק שלא לשמו מבטלת האמירה שלא לשמו שבזריקה את השתיקה לשמו שבשחיטה[סג], כך גם כשאמר בשעת השחיטה ששוחט לשמו ויזרוק שלא לשמו, תבטל הכוונה השניה את הראשונה, והקרבן יהיה כשר[סד]. ודין זה הוא מחלוקת רבי יוחנן וריש לקיש[סה] (ירושלמי פסחים פ"ה ה"ג), ונמצא שדבריך תלויים במחלוקת אמוראים.

מתרצת הגמרא: **אָמַר רִבִּי אַבָּא מָרִי (אחוה דרבי יוסי)**, הלא כל ראייתך היא מפסח ששחטו בשתיקה וזרקו שלא לשמו שכשר, **(מאן אמר) (מה נאמר)** אך **[מְנָלָן]**[סו] - מנין לנו **בְּ**אופן זה שהיתה **שְׁתִיקָה** כל שעת השחיטה, שהקרבן **כָּשֵׁר**, **(או נאמר) [דִּילְמָא]** - שמא **בְּ**אופן שהיתה **שְׁתִיקָה** בכל שעת השחיטה **פָּסוּל** אף אם הזריקה היתה שלא לשמו, שהרי כל אחת מעבודות הקרבן צריכה להיות בהכשר, ובפסח בשאר ימות השנה היא צריכה להיות שלא לשמו, וכיון שכל השחיטה נעשית בשתיקה שהיא כ'לשמו', ולא היתה בה כלל כוונת שלא לשמו, נמצא שהיתה עבודה שלימה בקרבן שנעשתה שלא בהכשר. ואין לדמות זאת לאופן שדיבר רבי בון שבשעת השחיטה אמר 'לשמו ושלא לשמו', שבאופן זה אף עבודת השחיטה היתה חלקה בהכשר בכוונת שלא לשמו, וכוונה זו לבדה היא המכשירה את הקרבן, שכוונת שלא לשמו גוברת על כוונת לשמו[סז][ו].

★

שנינו במשנה: **מוֹתַר נָזִיר לִנְדָבָה.** כלומר, ביום שנשלמו ימי הנזירות, מביא הנזיר שלשה קרבנות, כבשה לחטאת, כבש לעולה ואיל לשלמים. ואם הפריש הנזיר מעות לצורך קרבנותיו ואחר קניית הקרבנות נותרו בידו מעות, הרי הן לנדבה. **הגמרא דנה על איזה אופן נאמר דין זה:** **רַב חִסְדָּא**

נג. **תלמיד** רשב"ש (ד"ה פסול) והגהות הגר"א (אות ו). נד. **במנחות** (טז:) דרשו, שבפיגול נאמר (ויקרא יט ז) 'פיגול הוא לא ירצה', ובקרבן כשר נאמר (שם כב כז) 'ירצה לקרבן אשה לה'', ולמדו מכך ש'כהרצאת כשר כך הרצאת פסול', כלומר דין פיגול הוא רק באופן שהקרבן מרצה אלמלא מחשבת הפיגול. נה. **ע"פ** תקלין חדתין (ד"ה ומשני) [כלומר, לפי צד זה בגמרא, אם שוחט מותר הפסח לשם עולה, יש על הקרבן שני שמות: א. שם שלמים, כדין כל מותר הפסח ששחטו לעולה. ב. שם עולה, לענין שהוא נפסל במחשבת פסול שישנה בעולה. ולפיכך, אף שמחשבת הפסול שייכת גם מצד שם שלמים שעליו, מכל מקום היא אינה מחשיבתו כפיגול, לפי שהוא נפסל במחשבה זו גם מצד שם עולה שעליו, ולא שייך דין 'פיגול' אלא במקום שאין על הקרבן פסול נוסף מלבד מחשבת הפיגול]. נו. **לדעת** חכמי בבל, דווקא כשנשחט לשם קרבן שלמים, ולדעת רבי חנינא, אף כשנשחט לשם כל קרבן אחר, ראה לעיל. נז. **כן** מבואר במשנה (זבחים ג.) ובברייתא (שם ס:). נח. **נקטנו** 'אמר' כלשון הגמרא בסמוך, וכלשון תקלין חדתין (ד"ה נעשה, ואילך), אמנם לכאורה לאו דווקא אמירה בפה, אלא אף מחשבה מפורשת הרי היא כאמירה. נט. **תוספות** (פסחים ס: ד"ה בשלמ) בדעת רש"י (שם ד"ה פסח), ותקלין חדתין (ד"ה לשמו). הנידון הוא דווקא כששחטו קודם פסח, שאזי כשמקריבו בסתם הוא קרב לשם פסח, וצריך לעקור ממנו שם פסח ולהקריבו לשם קרבן אחר. אך אם הקריבו אחר פסח, הוא קרב בסתמא לשם שלמים ואין צריך לעקור ממנו שם פסח, ולכך אפילו אם שחטו לשם פסח, כשר, כדין שלמים ששחטם לשם פסח, ובאופן זה אין מקום לספק הגמרא כאן. פני זקן (ד"ה לשמו), וע"פ תוספות (פסחים סד. ד"ה טעמא). ס. **נחלקו** רבי מאיר ורבי יוסי (תמורה כה.) באדם שאמר שתי לשונות זו אחר זו. לדעת רבי מאיר 'תפוס לשון ראשון', שרק הלשון שאמר תחילה היא העיקר. ולדעת רבי יוסי 'תפוס אף לשון אחרון', היינו ששתי הלשונות קיימות. אמנם נידון הגמרא כאן הוא לכולי עלמא, מפני שהפסול של לשמו בפסח בשאר ימות השנה הוא פסול גרוע וחלש, מחמת שאין פסול כזה בכל הזבחים אלא רק בפסח בשאר ימות השנה, ולפיכך יתכן שה'שלא לשמו' שאמר אחרון יהיה בכוחו לבטל את ה'לשמו' שאמר ראשון. ע"פ תוספות (פסחים ס: ד"ה פסח). סא. **הגהות** הגר"א (אות ז). סב. **הגהות** הגר"א (אות ח). סג. **הטעם** שדבר זה פשוט לגמרא, משום שאמרנו לעיל שאף על פי שסתם שחיטה היא לשמו, מכל מקום אם אמר ששוחט שלא לשמו כשר, והסברא שם היא מצד ש'שלא לשמו' מבטל את ה'לשמו', וסברא זו אפשר לומר גם מעבודה לעבודה, כשכשאמר בזריקה שזורק שלא לשמו, מבטלת אמירה זו את הסתמא לשמו שהיתה בשחיטה. סד. **כלומר**, אחר שאומרים שאף מעבודה לעבודה שלא לשמו מבטל את ה'לשמו', ודימית שתיקה לאמירה, אם כן אף כששוחט באמירה לשמו על מנת לזרוק שלא לשמו, האמירה שבשחיטה לזרוק שלא לשמו תבטל את האמירה לשחוט לשמו. סה. **רבי** יוחנן וריש לקיש נחלקו האם על ידי שמחשב בשעת עבודה שיעשה עבודה אחרת שלא לשמו, נחשב הדבר כ'לשמו ושלא לשמו', כגון אם שחט לשמו וחשב בשעת השחיטה שאת הזריקה יעשה שלא לשמו, האם השחיטה נחשבת מחמת כן 'לשמו ושלא לשמו'. שלרבי יוחנן מחשבת הזריקה שבשעת השחיטה מועילה להחשיב שיש גם בשחיטה עצמה חלק שלא לשמו, ולריש לקיש לא דנים כן, אלא מחשבת הזריקה אינה פוגעת בשחיטה. ומדברי רבי בון מבואר כרבי יוחנן, שהיא פוגעת גם בשחיטה, מצד הסברא שה'שלא לשמו' שבסוף מבטל את ה'לשמו' שלפניו. סו. **ע"פ** הגהות הגר"א (אות ט). וכן בסמוך. סז. **כלומר**, אין אומרים שה'שלא לשמו' מבטל את ה'לשמו' שלפניו, אלא שתי הכוונות קיימות, בין ה'לשמו' שבתחילה ובין ה'שלא לשמו' שבסוף, וההכשר הוא רק מחמת ה'שלא לשמו' שבסוף. וממילא אי אפשר לדמות עבודה אחת לשתי עבודות, שבעבודה אחת יש מקום לומר שהעבודה תוכשר על ידי ה'שלא לשמו' שבסוף, אך בשתי עבודות שהראשונה כולה לשמו והשניה שלא לשמו, יהיה פסול. שהרי העבודה הראשונה כבר פוסלת את הקרבן מצד עצמה שנעשית לשמו, שכל אחת ואחת מעבודות הקרבן צריכה להיות בהכשר. ועל פי זה נמצא בנידונים שבגמרא, שמאחר ששתי הכוונות קיימות, אזי אם שתיהן באותה עבודה, כגון אמר לשחוט לשמו ושלא לשמו, אלו הם דברי רבי בון, שה'שלא לשמו' גובר על ה'לשמו', והפסח כשר. ובאופן שאמר בשעת עבודה אחת על עבודה אחרת, יש לדון אם להחשיב את האמירה לזרוק שלא לשמו כפועלת על עבודת השחיטה, לפי שאמר זאת בשעת השחיטה, ואזי נמצא שהשחיטה נעשתה לשמו ושלא לשמו והפסח כשר, או שמא האמירה על מנת לזרוק שלא לשמו אין לה השפעה על השחיטה, ואזי השחיטה נעשתה רק לשמו, והפסח פסול, שנמצא שהשחיטה כולה נעשתה בפסול. וזוהי מחלוקת רבי יוחנן וריש לקיש. [ודברי רבי בון באמת אינם תלויים כלל במחלוקת רבי יוחנן וריש לקיש, שהרי מחלוקתם היא האם כשחישב מעבודה לעבודה נחשב הדבר לשתי מחשבות בעבודה אחת או בשתי עבודות, ורבי בון לא פירש דעתו בענין זה. ודבריו נאמרו על אופן של שתי מחשבות בעבודה אחת]. ובאופן שבעבודה אחת אמר לשמו ובעבודה אחרת אמר שלא לשמו, הפסח פסול, מחמת שהיתה עבודה שלמה בפסול. ואין חילוק בכל אופנים אלו בין אמירה מפורשת לשמו, לבין שתיקה שסתמה לשמו.

אָמַר, וְדין זה שמותר הנזיר לעולות נדבה, **הוּא** דווקא באופן **שֶׁקָּרְבָה חַטָּאתוֹ בַּסּוֹף** לאחר שהקריב את העולה והשלמים[א], שבאופן זה משקרבו העולה והשלמים עמדו המעות הנותרות לחטאת בלבד, ומשקרבה אף החטאת הרי המעות מותר חטאת, ועל כן הן נופלות לעולות נדבה כדין מותר חטאת. **אֲבָל אִי** [-אם] **קָרְבוּ שְׁלָמִים בַּסּוֹף, מוֹתָרָן** של המעות יהיה **לִשְׁלָמִים**, שהרי משקרבו החטאת והעולה עמדו המעות הנותרות לשלמים בלבד, ומשקרבו אף השלמים הרי המעות מותר שלמים וילכו לשלמים, כפי ששנינו במשנתנו. וכמו כן אם העולה היא שהוקרבה לבסוף, מותר המעות ילך לעולה, כפי ששנינו במשנתנו 'מותר עולה לעולה'[ב].

רבי זעירא חולק על רב חסדא: **אָמַר רַבִּי זְעִירָא, אֲפִילוּ** אם **קָרְבוּ שְׁלָמִים** או עולה **לְבַסּוֹף, הֲלָכָה (אחת**[ג]**)** למשה מסיני **הִיא בְּנָזִיר, שֶׁכָּל** בהמה מקרבנותיו **תְּהֵא מוֹתָרָהּ נְדָבָה**, ולפיכך בין אם העולה או החטאת או השלמים קרבה אחרונה, סוף סוף היא מקרבנות הנזיר, ומותרה נדבה.

הגמרא מביאה ראיות מברייתות לשתי הדעות. אומרת הגמרא: במחלוקת זו של רב חסדא ורבי זעירא, **מַתְנִיתָא מְסַיְּיעָא לְדֵין וּמַתְנִיתָא מְסַיְּיעָא לְדֵין** - ישנה ברייתא המסייעת לזה וברייתא המסייעת לזה, וכמו שמפרש והולך. ומבארת הגמרא, **מַתְנִיתָא מְסַיֵּיע לְרַבִּי זְעִירָא** - ישנה ברייתא המסייעת לרבי זעירא. ששנינו בברייתא לגבי נזיר שהפריש מעות לצורך קרבנותיו, ומת[ד] קודם שקנה במעות את קרבנותיו, שאם היו המעות 'מפורשים' [-שפירש ואמר על חלק מהמעות 'אלו לחטאת' ועל מעות אחרות אמר 'אלו לעולה' ועל אחרות אמר 'אלו לשלמים'], נוהגים בכל מעות ומעות כראוי להם[ה], ואם היו המעות 'סתומים' [-שלא פירש אלו מעות יהיו לכל קרבן, אלא אמר 'מעות אלו יהיו לחטאת ועולה ושלמים'], הלכה למשה מסיני שהכל נופל לנדבה[ו]. ומבארת הברייתא, **(אפילו) אֵלּוּ הֵן מָעוֹת סְתוּמִין** שנופלים לנדבה, **כָּל** אופן **שֶׁדְּמֵי (חטאת מיתות מעורבות) [חַטָּאוֹת מְעוֹרָבִין]**[ז] **בָּהֶן. וַאֲפִילוּ** אם הנזיר כבר **הִפְרִישׁ דְּמֵי חַטָּאת מִתּוֹכָהּ**[ח], ונמצא המותר עתה ללא דמי חטאת והוא מיועד רק לעולה ולשלמים, עדיין **'מָעוֹת סְתוּמִין' הֵן** ונופלים לנדבה. ומפורש בברייתא זו שאף על פי שהמעות כבר אינן מיועדות לקניית החטאת ואין בהן עתה דמי חטאת, מכל מקום דינן לנדבה, משום שכך התקבלה ההלכה למשה מסיני, שלעולם מותר קרבנות הנזיר יהיה לנדבה אם בתחילה היתה חטאת מעורבת בהם. ואם כן גם בענייננו, אף על פי שקרבה החטאת בתחילה, והשלמים או העולה בסוף, מכל מקום מותר המעות יפול לנדבה כיון שמתחילה דמי חטאת היו מעורבים במעות[ט], ומוכח כשיטת רבי זעירא.

ממשיכה הגמרא ומבארת: **מַתְנִיתָא מְסַיְּיעָא לְרַב חִסְדָּא** - ישנה ברייתא המסייעת לדברי רב חסדא. ששנינו בברייתא, נזיר שהפריש מעות לקרבנותיו, ואחר שהפריש נטל מן המעות ואמר, **'אֵלּוּ** יהיו **לְקָרְבַּן חַטָּאתִי', וְהַשְּׁאָר לִשְׁאָר** קרבנות **נְזִירוּתִי', וָמֵת** לפני שקנה את הקרבנות, **[דְּמֵי חַטָּאת יֵלְכוּ לְיָם הַמֶּלַח** כדין חטאת שמתו בעליה[י], **וְהַשְּׁאָר** - ואת שאר המעות, **יָבִיאוּ חֶצְיוֹ עוֹלָה וְחֶצְיוֹ שְׁלָמִים**, שהרי לכך הפרישם הנזיר. **ו**לגבי מעילה[יב], אם השתמשו בשוגג בדמים המיועדים לעולה ולשלמים**]**[יג], **מוֹעֲלִין** בהם וחייבים קרבן מעילה אם השתמשו **בְּכוּלָּן** או ברובם[יד] באופן שברור שהשתמשו בדמים המיועדים לעולה, כיון שבדמי עולה יש מעילה, **וְאֵין מוֹעֲלִין בְּמִקְצָתָן** - אבל אם השתמשו רק במקצת הדמים אין מביאים קרבן מעילה, כיון שיתכן שהשתמשו רק בדמי השלמים, ובדמי שלמים אין מעילה[טו]. שנינו אם כן בברייתא, שמעות סתומים שהופרשו מהם דמי החטאת ומת הנזיר, בשאר המעות יביאו חציו עולה וחציו שלמים, **וְלֹא אָמַר** התנא בברייתא **שֶׁאִם מֵת** הנזיר **יִפְּלוּ** שאר המעות **לִנְדָבָה**, אף על פי שבתחילה היו דמי החטאת מעורבים בהן, ועל כרחך כך התקבלה ההלכה למשה מסיני בענין מעות סתומין, שילכו לנדבה רק באופן שעתה דמי החטאת מעורבים בהם[טז], ואם כן אף בענייננו כשהנזיר הקריב החטאת תחילה והמעות שנותרו מיועדות לעולה ולשלמים, מותר מעות אלו אינו לנדבה, אלא הוא כדין מותר השלמים או העולה שקרבו לבסוף, וכרב חסדא[א].

★

הנזיר מביא יחד עם קרבנותיו מנחות ונסכים. עם הכבש לעולה, מביא מנחה עשרון סולת בלול ברביעית ההין שמן, וכן יין לנסך רביעית ההין. עם האיל לשלמים, מביא מנחה שני עשרונים סולת בלולים בשלישית ההין שמן, וכן יין לנסך שלישית ההין. מלבד זאת מביא עם האיל 'לחמי נזיר', והם עשרה רקיקין [-חלות הנילושות ללא שמן ונמשחות בשמן אחר האפיה], ועשר חלות [-שבולל את סולתן בשמן קודם האפיה][יז].

הגמרא דנה במותר מעות שהפריש הנזיר עבור לחמו: רַב חִסְדָּא אָמַר, מוֹתַר לַחְמוֹ שֶׁל נָזִיר - אם הפריש הנזיר מעות עבור לחמיו, ואחר שקנה את הלחמים נותרו מהמעות[יח], **יוּרְקַב** - דין מעות אלו להירקב [והיינו יוליכם לים המלח, כלומר אסור ליהנות מהם]. **הגמרא מבארת את טעם הדין: אָמַר רַבִּי יוֹסֵי, וְיָאוּת** - יפה אמר רב חסדא שירקבו המעות, שהרי לקנות במעות אלו לחם **לְהַקְרִיבוֹ בִּפְנֵי עַצְמוֹ** ללא קרבנות הנזיר, **אֵין אַתְּ** [-אתה] **יָכוֹל**, משום **שֶׁאֵין לָךְ לֶחֶם קָרֵב לְעַצְמוֹ** - שלא מצינו לחם הקרב בפני עצמו. וגם **לְהַקְרִיבוֹ עִם נְזִירוּת אַחֶרֶת** - לתת את המעות לנזיר אחר שיקנה בהם את לחמיו **אֵין אַתְּ** [-אתה] **יָכוֹל**, משום **שֶׁאֵין לָךְ נְזִירוּת בָּאָה בְּלֹא לֶחֶם**, וכל נזיר כשקיבל את הנזירות התחייב להביא את הלחם משלו, ועל כן אינו יכול לצאת בלחמיו של חבירו[יט]. **לְפוּם כֵּן צָרִיךְ מֵימַר** - לפיכך צריך לומר כדברי רב חסדא **שמוֹתַר לַחְמוֹ שֶׁל נָזִיר יוּרְקַב.**

הגמרא דנה במותר נסכים של נזיר: סָבְרִין מֵימַר - סברו בני הישיבה לומר, **הוּא לַחְמוֹ הוּא מוֹתַר נְסָכָיו** - כדין מותר לחמו של נזיר, כך דין מותר נסכיו[כ], שכשם שמותר המעות שהפריש ללחמו ירקב, כדברי רב חסדא לעיל, כך אם הפריש מעות לנסכים או למנחות של עולה ושלמים של נזיר ונותרו מהם, דינם להרקב[כא]. **אָמַר רַבִּי יוֹסֵי בַּר רַבִּי בּוּן**, לא כן הדבר, אלא **מוֹתַר נְסָכָיו קָדְשֵׁי קָדָשִׁים אֵינוּן** [-הם], **וְיִפְּלוּ לְעוֹלוֹת נְדָבָה** אף לרב חסדא, ומה שאמר שיורקב הוא רק בלחמי הנזיר שהם קדשים קלים, ואין מותרן הולך לנדבה[כב]. וסובר רבי יוסי בר בון, שמותר קדשי קדשים יפול לנדבה[כג].

הגמרא מונה שלושה אמוראים הסוברים שמותר קדשי קדשים לנדבה. אומרת הגמרא: עַל דַּעְתֵּיהּ - לפי דעתו **דְּרַבִּי יוֹסֵי בַּר רַבִּי בּוּן** בדעת רב חסדא שמותר נסכים יפלו לנדבה הואיל והן קדשי קדשים, יש לומר כי **שְׁמוּאֵל (אליבא דרב חסדא במותר נסכים)**[כד] **(ורבי חייא) [וְרַב חִסְדָּא]**[כה] **וְרַבִּי אֶלְעָזָר, שְׁלָשְׁתָּן אָמְרוּ דָּבָר אֶחָד**, שמותר קדשי קדשים נופל לנדבה.

א. **הסדר** הראוי להקרבת קרבנות הנזיר בזמן טהרתו, החטאת תחילה ואחר כך העולה ואחר כך שלמים. רמב"ם (מילות פ"ח ה"ג) [וראה עוד בתוספות (נזיר מה. ד"ה תגלחת)]. ומכל מקום בדיעבד אם שינה מהסדר, יצא ידי חובתו [כן משמע במשנה (שם מו:) וברמב"ם (שם פ"ח ה"י), עיין שם]. ב. **את** העולה שקונה במותר העולה מקריב עבור עצמו, ואינו כמותר חטאת שנופל לעולות ציבור. רש"ס (לעיל ו: ד"ה מותר עולה). ג. **הגהות** הגר"א (אות א). ד. **כן** כתבו כמה מפרשים [תלמיד רשב"ש (ד"ה ואפי'), מהר"א פולדא, קרבן העדה (ד"ה ה"ג) ועוד], שהברייתא בסמוך עוסקת בנזיר שמת [וגרסו להלן 'חטאות המתות']. אמנם הרש"ס (ד"ה אלו) פירש, שהברייתא הולכת על המשנה (נזיר כד.) העוסקת באשה שנדרה בנזיר והפרישה מעות לקרבנותיה, ולאחר מכן הפר לה בעלה, שבה נשנה דין 'מעות סתומין' ו'מעות מפורשין' דלהלן [ואין הרש"ס גורס בברייתא בסמוך תיבת 'המתות', וכגירסת הגר"א]. וכן פירש בדרבוני זהב (ד"ס וגבס). ה. **דמי** חטאת ילכו לים המלח [בדומה לחטאת שמתו בעליה שהולכת למיתה]. בדמי עולה יביאו עולה. בדמי שלמים יביאו שלמים, ונאכלין ליום אחד [כדין שלמי נזיר, ולא כדין שאר שלמים], ואין טעונים לחמי נזיר. ראה משנה בנזיר (כד.). ו. **אף** על פי שחטאת שמתו בעליה הולכת למיתה ודמיה לים המלח, ובמעות הסתומים הלא מעורבים דמי חטאת, מכל מקום הולכים הדמים לנדבה. לדעת רבי יוחנן (נזיר כה.) זו הלכה למשה מסיני, וכן לשון הגמרא להלן, וריש לקיש (נזיר שם) דרש זאת מן הכתוב. ז. **הגהות** הגר"א (אות ב). ולגירסתו, כוונת הברייתא שעיקר דין 'מעות סתומין' הם באופן שדמי חטאת מעורבים בהם, ראה הערה בסמוך. ולגירסא שלפנינו 'דמי חטאות מתות', הכוונה למעות שדמי חטאת שמתו בעליה מעורבים בה, שהרי אנו עוסקים בנזיר שמת קודם שקנה קרבנותיו במעות שהפריש. ח. **התקלין** חדתין (ד"ה ואפילו) גרס 'ואפילו נפלה דמי חטאת מתוכו', ופירש כגון שנפרד מעות כשיעור דמי חטאת מהמעות הסתומים. וכעין זה לשון המפרש בנזיר (כו. ד"ה אם) 'אם נאבד או נפרד כשיעור דמי חטאת מביניהן'. וביאר בספר שעות דרבנן (סו"ת סי' יח עמ' מז), שאף אם לא פירש שמפריש מעות אלו לחטאת, אנו תולים שהמעות שנפרדו היו דמי חטאת, וראה שם שהאריך בטעם הדבר. אך הרא"ש (נזיר שם ד"ה דאמר) פירש, שמדובר שהפריש מהמעות הסתומים ואמר במפורש 'אלו לחטאתי'. ובקרן אורה (שם ד"ה אם) כתב שאף דעת המפרש כן, ובלי שפירש 'אלו לחטאתי' אין לנו לתלות שהמעות שהפריש הם לחטאת. ט. **כלומר**, ההלכה למשה מסיני ש'מעות סתומים' של נזיר ילכו לנדבה, עניינה הוא, שמעות נזיר שדמי חטאת מעורבים בהם לעולם מותרם ילך לנדבה, אף לאחר שיופרשו מהם דמי החטאת. תקלין חדתין (ד"ה מעות). י. **הגר"א** (אות ג) גורס 'לחטאות'. יא. **הלכה** למשה מסיני שחמש מיני חטאות דינן למיתה, ואחת מהן חטאת שמתו בעליה. חמש חטאות אלו אינן ראויות להקרב על המזבח, ואסורות באכילה ובהנאה. וכיצד הן מתות, לא שיהרגן בכלי או בידו, אלא מכניס אותן לבית ונועל עליהן עד שימותו. גמרא (תמורה טו. קידושין נה:) ורמב"ם (פסולי המוקדשין פ"ד ה"א). ודמי חטאת זו ילכו לים המלח, כיון שאי אפשר להקריב מהם קרבן ואסורים הם בהנאה. יב. **הנהנה** שוה פרוטה מקדשי ה' מעל. המועל במזיד לוקה ומשלם מה שפגם, והמועל בשוגג חייב להביא אשם מעילות, ולשלם להקדש קרן וחומש ממה שנהנה [וסתם מעילה היא בשוגג]. בקדשי קדשים כגון עולה יש דין מעילה משעה שהוקדשו, ובקדשים קלים אין דין מעילה, אלא שלאחר שנזרק דמם יש מעילה באימוריהם הקרבים על המזבח. רמב"ם (מעילה פ"א הלכות א-ג, פ"ג הלכות א-ג). יג. **הגהות** הגר"א (אות ג). יד. **תוספות** (נזיר כו: ד"ה והשאר אליו). ובחזון נחום (מעילה פ"ג מ"ב ד"ה ובהא) ובאמר יוסף (מעילה פ"ד ה"ג) דנו האם גם דעת רש"י כן. טו. **רש"י** (נזיר שם ד"ה ומועלין, וד"ה ואין). טז. **תוספות** (נזיר כו. ד"ה אמר), עיין שם. יז. **כיצד** הוא הלחם הבא עם איל נזיר, לוקח ששה עשרונות ושני שלישי עשרון סולת, ועושה מהם עשרים חלות שוות והכל מצה, עשרה מהן רקיקין משוחין בשמן, ועשר חלות לותת הסולת שלהן בשמן, והכל מאפה תנור ושמן שלהן רביעית, ושיעור זה הלכה למשה מסיני. רמב"ם (מעשה הקרבנות פ"ט הכ"ג). יח. **תלמיד** רשב"ש ורש"ס (ד"ה מותר לחמו). או שמת הנזיר קודם שקנה לחמים במעות. תלמיד רשב"ש (שם). יט. **בשיירי** קרבן (נזיר פ"ד ה"ד ד"ה להקריבו) תמה, מנין לרבי יוסי שאין הנזיר יכול לצאת ידי חובה בלחמו של חבירו, עיין שם. כ. **אף** מנחה קרויה נסכים בלשון התלמוד. רש"ס (ד"ה הוא). וראה מה שכתב בזה הרמב"ם (מעשה הקרבנות פ"ב ה"א) ובספר מעשי למלך שם. כא. **[יתכן** שסברו בני הישיבה, שהקיש הכתוב לחמי תודה לנסכיו בפסוק (במדבר ו טו) 'וסל מצות סלת חלת בלולת בשמן ורקיקי מצות משחים בשמן ומנחתם ונסכיהם'. ועיין שם ברש"ין]. כב. **כלומר**, בין מותר לחמי נזיר ובין מותר נסכיו אין להקריבם ללחמים ולנסכים, אך מותר הנסכים ילך לנדבה מפני שהם קדשי קדשים, ואילו במותר לחמים גם זאת אין לעשות, לפי שהם קדשים קלים, ולפיכך ירקבו. **אף** שהנסכים באים מחמת קרבן [ואף מחמת קרבן שלמים שהוא קדשים קלים], מכל מקום הם קדשי קדשים, משום שהם נקטרים כליל על המזבח. תלמיד רשב"ש (ד"ה קדשי). והמנחה אינה טפילה לקרבן, שהרי ישנן מנחות הבאות ללא קרבן, אלא המנחה עומדת לעצמה, וציוותה התורה שיחד עם הקרבן יביאו גם מנחה. ומחמת כן גם מנחה הבאה עם קדשים קלים הרי היא קדשי קדשים. אחרונים, ע"פ רש"ס (ד"ה ויפלו). כג. **ודווקא** באופן שאי אפשר להקריב את המותר למין שהוקדשו עבורו. אך אם המותר ראוי להקריבו למינו, יקרב למינו, וכפי ששנינו במשנתנו שמותר עולה לעולה. מקדש דוד (קדשים סי' יט סק"א). כד. **הגהות** הגר"א (אות ד). והגירסא שלפנינו משובשת, וראה במפרשים. כה. **כן**

מבארת הגמרא: בדברי (רבי חייא) [רַב חִסְדָּא][כו] מצינו כן, **אֲהֵן דַּאֲמָרָן** - הם הדברים שאמרנו עתה, שרבי יוסי בר בון אמר בדעת רב חסדא, שמותר נסכי נזיר שהם קדשי קדשים נופלים לנדבה. ובדברי **שְׁמוּאֵל** מצינו כן, **דְּאָמַר רַבִּי יוֹסֵי, עַד דַּאֲנָא תַּמָּן** - בעוד שהייתי בבבל, **שְׁמָעִית קָל** - שמעתי את קולו של **רַבִּי יְהוּדָה שָׁאִיל** [-שואל] **לִשְׁמוּאֵל**, אדם **שֶׁהִפְרִישׁ שִׁקְלוֹ, וָמֵת** קודם שנתנו לגזבר, אותו השקל מה יעשו בו, **וְאָמַר לֵיהּ** שמואל לרבי יהודה, **יִפְּלוּ לִנְדָבָה**, לפי שמקריבים בהם קרבנות ציבור שהם קדשי קדשים, ומותרן לנדבה. ובדברי **רַבִּי אֶלְעָזָר** מצינו כן, (**אומר**) [**דְּאִיתְּמַר**][כז] - שנאמר בבית המדרש, **מוֹתַר עֲשִׂירִית הָאֵיפָה שֶׁלּוֹ** - של הכהן הגדול שעליו להקריב בכל יום[כח], **רַבִּי יוֹחָנָן אָמַר, יוֹלִיכֵם לְיָם הַמֶּלַח**, לפי שאינם ראויים להקרבה ואף אסור להנות מהם. **רַבִּי אֶלְעָזָר אוֹמֵר, יִפְּלוּ לִנְדָבָה**, לפי שעשירית האיפה היא קדשי קדשים[כט] ומותרה לנדבה. הרי ששלושה אמוראים אלו סוברים שמותר קדשי קדשים נופל לנדבה.

★ ★ ★

הלכה ה - משנה **המשנה מביאה דין מותר המעות בדברים נוספים:** **מוֹתַר שְׁבוּיִם** - אם גבו מעות לצורך פדיון שבויים, ולא פירשו בשעת הגביה שגובים לצורך פלוני ופלוני, ואחר הפדייה נותרו מהמעות, ישמרו את המותר **לְצוֹרֶךְ** פדיון **שְׁבוּיִם** אחרים, ואין נותנים אותם לשבויים הראשונים[ל]. אולם **מוֹתַר שָׁבוּי** - אם פירשו גבאי הצדקה שגביית המעות היא לצורך שבוי פלוני ונותר מהמעות, יתנו את המותר **לְאוֹתוֹ שָׁבוּי** שישתמש בו כרצונו, שכבר זכה במעות אלו שנאספו עבורו[לא].

מוֹתַר עֲנִיִּים - אם גבו מעות לצרכי עניים להשלים להם די מחסורם, ולא פירשו בעבור איזה עניים, ונותר מהמעות, ישמרו אותם **לְצוֹרֶךְ עֲנִיִּים** אחרים[לב]. אולם **מוֹתַר עָנִי** - אם גבו מעות ופירשו שהם לצורך עני פלוני[לג], ונותר מהמעות, יתנו את המותר **לְאוֹתוֹ עָנִי**, שכבר זכה במעות אלו שנאספו עבורו[לד].

מוֹתַר הַמֵּתִים - אם גבו מעות לצורך תכריכים וקבורה של מתי מצוה או מתים עניים[לה], ולא פירשו לאיזה מתים, ואחר הקבורה נותר מהמעות, ישמרו את המותר **לְצוֹרֶךְ מֵתִים** אחרים. אולם **מוֹתַר הַמֵּת** - אם גבו לשם מת פלוני ונותר מהמעות, יתנו את המותר **לְיוֹרְשָׁיו** להנות מהם, לפי שזכה בהם המת. ואף שהתבזה המת באיסוף הכספים בעבורו, אין אומרים שמחמת כן מקפיד המת שיהיו המעות עבור עצמו [כגון לבניית מצבה לכבודו], אלא אנו אומרים שכבר מחיים[לו] מחל על כך שיבזוהו לאחר מיתתו ותבא מזה הנאה ליורשיו, ועל כן ינתן המותר ליורשים[לז][ב]. **רַבִּי מֵאִיר אוֹמֵר, מוֹתַר הַמֵּת יְהֵא מוּנָּח עַד שֶׁיָּבֹא אֵלִיָּהוּ**, ויכריע מה לעשות במעות אלו. וטעמו, משום שיש להסתפק האם המת מוחל את בזיונו להנאת יורשיו או לא, ומאחר שיתכן שלא מחל על כך, לא ינתנו המעות ליורשים. אך מאידך אין להשתמש במעות לבניית מצבה וכדומה, שהרי יתכן שמחל המת והמותר שייך ליורשים. ועל כן המותר יהא מונח עד שיבא אליהו[לח]. **רַבִּי נָתָן אוֹמֵר, מוֹתַר הַמֵּת, בּוֹנִין בּוֹ לוֹ** [-למת] **נֶפֶשׁ** - בנין או ציון **עַל קִבְרוֹ**, שעל ידי כן יזכירו את נפשו והוא כבוד למת[לט]. וטעמו, משום שבוודאי אין המת מוחל על בזיונו לצורך היורשים, ועל כן יש להשתמש במותר לצרכי המת[מ][ג].

★

גמרא שנינו במשנה, 'מותר המת ליורשיו'. **הגמרא דנה מה דין מעות שנגבו בטעות. אומרת הגמרא:** **גָּבוּ לוֹ** - אם גבו מעות בעבור מת פלוני לצורך תכריכים וקבורה, **בְּחֶזְקַת שֶׁאֵין לוֹ** - שהיו סבורים גבאי הצדקה שאין ידו משגת לשלם זאת מעצמו, **וְנִמְצָא שֶׁיֵּשׁ לוֹ** די מעות לצורך כך, **רַבִּי יִרְמְיָה סָבַר מֵימַר** - היה סבור לומר, שאף אופן זה הוא בכלל דין **'מוֹתַר הַמֵּת לְיוֹרְשָׁיו'** ששנינו במשנתנו, שהרי אף מעות אלו הן מותר ולא הוצרכו למת, ולפיכך יתנו את המעות שגבו ליורשי המת.

מקשה הגמרא על רבי ירמיה: **אָמַר לֵיהּ רַבִּי אִידִי דְּחוּטְרָא**[מא] לרבי ירמיה, **הַגַּע עַצְמְךָ** - אמור לנפשך[מב] שאין הנידון כאן דומה לראיה שהבאת ממשנתנו, דְּהרי כאן **לֹא כִּוְּנָן אֶלָּא לֵיהּ** - לא נתכוונו הנותנים ליתן אלא דווקא למת ולא ליורשיו, ומכיון שהתברר שהמעות שנגבו לא ילכו לצורך המת, והיורשים יטלו הכל, ודאי לא נתנדבו על דעת כן, ויש להחזיר את המעות לנותנים. ומה ששנינו במשנתנו 'מותר המת ליורשיו', זהו באופן שנעשו צרכי המת במעות שנגבו אלא שנותר מהם, שכיון שאי אפשר לצמצם ולגבות בדיוק כפי הנצרך, אנו אומדים את דעת הנותנים, שהתנדבו על דעת שאם ישאר מותר מהמעות אינם מקפידים אם ינתן המותר ליורשים[מג]. **אָמַר לֵיהּ** - השיב רבי ירמיה לרבי אידי, **אֲנָא לָא אָמְרִית** - אני לא אמרתי לך את החילוק שאמרת, **אַתְּ מְנָן לָךְ** - ומנין לך לומר חילוק זה, הלא אין אתה יודע אלא מה שאמרתי לך[מד]. והיינו שרבי ירמיה לא הסכים לסברתו של רבי אידי[מה].

★

הגמרא מביאה ברייתא המבארת את דעת רבי נתן שבמשנתנו: **תָּנֵי** - שנינו ברייתא **בְּשֵׁם רַבִּי נָתָן, מוֹתַר הַמֵּת** - אם גבו מעות לצורך מת פלוני ונותר מהמעות, **יִבָּנֶה לוֹ נֶפֶשׁ** - בנין או ציון **עַל קִבְרוֹ, וְיֵעָשֶׂה לוֹ זִילּוּף** של יין **עַל גַּבֵּי מִיטָּתוֹ** לריח טוב.

★

מבואר במשנתנו, שאם גבו צדקה ופירשו שיהיה לצורך מסויים או לאדם מסויים, אין לשנותו לענין אחר. הגמרא מביאה ברייתא בענין זה: **תָּנֵי** - שנינו בברייתא, **אֵין פּוֹדִין שְׁבוּי בִּשְׁבוּי** - אם גבו לצורך שבוי פלוני, אין לפדות במעות אלו שבוי אחר, ואפילו כשהשבוי השני עדיף מהראשון שאספו עבורו[מו]. **וְאֵין גּוֹבִין טַלִּית בְּטַלִּית** - אם גבו מעות כדי לקנות בגד מסויים, אסור לקנות בהם בגד אחר[מז]. וְאמנם **אֵין מְמַחִין בְּיַד הַפַּרְנָסִים לְכָךְ**, שאם רואים הפרנסים שיש צורך שעה[מח] לפדות שבוי בשבוי או לגבות טלית בטלית, מותרים הם לעשות כך, כי על דעת כן מנדבים את הצדקה לידם, שאם יצטרכו ישנו אותם הגבאים[מט][ה].

★

הגירסא בירושלמי (מסכ' עח והלכ), ובירושלמי בנזיר (פ"ד ה"ד), ובכת"י שנדפס עם הרשב"ש ועם הרש"ס. אמנם לפנינו הגירסא 'רבי חייא', ותיבת 'חסדא' בסוגריים. וכן בסמוך. כו. **ראה** בהערה לעיל. כז. **הגהות** הגר"א (אות ה). כח. **הכהן** הגדול מצווה להקריב בכל יום מנחה מעשירית האיפה סולת, והיא הקרויה 'מנחת חביתין'. וראה ביתר ביאור בהערות לעיל (ו:). כט. **בתקלין** חדתין (ד"ה עשירים) כתב, שהיא קדשי קדשים משום שנקראת (יחזקאל מד כו) 'חטאת'. ל. **אף** שהיה בדעתם שרוצים הם לפדות את פלוני ופלוני, מכל מקום כיון שלא אמרו זאת במפורש בשעת הגביה, לא זכו אותם שבויים במעות. דרך אמונה (מתנות עניים פ"ט ס"ק קכו). לא. **אין** כוונת המשנה שישמרו את המותר עבורו שאם ישבוהו פעם אחרת יפדו אותו במעות שנותרו, אלא הכוונה שיתנו לו עתה את מותר המעות אף שאינו שבוי. חסדי דוד (על התוספתא פ"א ה"ח). וכן כתב רבנו משולם (ד"ה מותר שבוי), שיתנו לשבוי את המותר לצורך מזונותיו. לב. **שולחן** ערוך (יו"ד סי' רנג ס"ו). ולא ישנום ליתנם לדבר אחר. רבנו משולם (ד"ה לעניים). לג. **הגבייה** היתה כדי להשלים לו די מחסורו. רמב"ם (מתנות עניים פ"ט ה"ח) ושולחן ערוך (שם). [והרא"ש (ד"ה מותר עני) כתב, שמדובר כגון שגבו מעות כדי לעשות לו מלבוש. וראה מה שביאר בזה באור החמה (בקרבן העדה ד"ה מותר)]. לד. **ואפילו** אם כבר יש לו מאתיים זוז ואינו עני, מכל מקום זכה במעות. חסדי דוד (על התוספתא פ"א ה"ח). לה. **רש"י** (סנהדרין מח. ד"ה מותר המתים) [כלומר, כיון שהם עניים, הממון שהותירו אחריהם אין בו די להוצאות הקבורה]. וראה בכתב סופר (שו"ת יו"ד סי' קעח) שדן באלו אופנים כופים את בנו של המת לקבור את אביו. וכן הביא מחלוקת אחרונים באופן שאין למת בנים, ושאר קרובים ירשו את ממונו, האם כופים אותם לקברו. לו. **רש"י** (סנהדרין מח. ד"ה מנא). ופירש כן, משום שאחר המיתה אין המת יכול למחול. רדב"ז (שו"ת ח"ד סי' רמג). לז. **כלומר**, כיון שגבו עבור מת פלוני, זכה בהם מת זה, וכיון שהם שלו יש לנהוג בהם כפי דעתו של מת. אמנם מאחר שהתבזה המת בגביית מעות אלו, יש לדון האם מחמת כן הוא מקפיד שישתמשו בהם לצרכי עצמו [כגון לבניית מצבה], או שאינו מקפיד על כך, ומוחל על בזיונו כדי שיהנו יורשיו. ותנא קמא סובר כצד השני. לח. **אמנם** משמע ברש"י (סנהדרין מח. ד"ה מספקא), שאם מסכימים היורשים לעשות מצבה על קברו, אפשר לעשות כן. לט. **תקלין** חדתין (ד"ה יבנה) [ונראה בדבריו ש'ציון' הוא מצבה, ו'בנין' הוא בית שבונים על הקבר. אך הרמב"ם (פיהמ"ש מ"ה) כתב, ש'ציון' בלשון הקודש הוא 'נפש' בארמית, והכוונה לבנין, כמאמר הכתוב (יחזקאל לט טו) 'וראה עצם אדם ובנה אצלו ציון']. ורש"י בעירובין (נה: ד"ה נפש) כתב, שבנין זה שעל הקבר עשוי בדרך כלל לדירת שומר הקבר. הבנין שעל הקבר קרוי 'נפש', משום שיש בו תועלת לנפש המת, שעל ידי שזוכרים אותו מתפללים עבור נשמתו ונפשו נתקנת. וכמו שהביא הבית יוסף (או"ח סי' תרכא ס"ו ד"ה כתב המרדכי) מהספרי (שופטים פי' רי), שהמתים צריכים כפרה, ועוד מבואר בסוטה (י:) שהחי יכול לבקש להקל דין המתים, כדוד שביקש על אבשלום. כתב סופר (שו"ת יו"ד סי' קעח). מ. **ואין** אומרים שהירושה באה מאליה ליורשים ולא איכפת לנו בדעתו של המת, משום שהמת קודם ליורשיו בכל דבר שהוא צורך המת, ונקרא שהדבר עדיין שלו לענין דבר הצריך לו. ע"פ קובץ שיעורים (כתובות סי' שיד). מא. **כלומר**, ממקום ששמו 'חוטרא'. תקלין חדתין (ד"ה דחטרי). והוא סמוך לנהרדעא (ירושלמי שבת פ"א ה"ח). מב. **קרבן** העדה (ד"ה הגע). מג. **תקלין** חדתין (ד"ה דלא), ועל דרך זו פירש הרא"ש (ד"ה ירושלמי) [וראה בקול סופר (מ"ה, אות לו) שהסתפק, מה הדין כשרק מיעוט מהמעות שנגבו הוצרכו לצרכי המת, ורובם נותרו, האם ינתן המותר ליורשים או לא, עיין שם בצדדי הספק]. ובדרך אחרת פירש במשנת אליהו (ד"ה גבו) את חילוקו של רבי אידי, שבמשנתנו כבר זכה המת במעות שהרי השתמשו בהן לצורכו, ועל כן הוא מוריש את המותר ליורשיו, אך בנידון לפנינו שלא היה כלל צורך במעות לצרכי המת, לא זכה כלל המת במעות, ולכך אינו מורישם. וראה שם שדן בשני הפירושים. מד. **קרבן** העדה (ד"ה א"ל) ותקלין חדתין (ד"ה אנא). וביאר בתקלין חדתין, שהוא על דרך מה שאמרו (עירובין נג.) 'רבי לא שנאה, רבי חייא מנא ליה', כלומר, רבי חייא היה תלמידו של רבי שסידר המשנה, ודבר שרבי לא כתב במשנה, מנין לו לרבי חייא לאומרו. [והיינו שרבי אידי היה תלמידו של רבי ירמיה, ולכך אמר לו כן]. ובקרבן העדה כתב, שרבי ירמיה אמר זאת בכעס. מה. **ומה** שאמרה הגמרא לעיל 'סבר מימר', אין כוונתה שתחילה סבר כן ואחר כך חזר בו, אלא אף לבסוף סבר כן, ומצינו דוגמת לשון זו בעירובין (עט:) [לדעת הרמב"ם (שבת פ"ג ה"ד)]. אפרקסתא דעניא (שו"ת ח"ג יו"ד סי' קפב). ובמנחת יצחק (שו"ת ח"א סי' קיג אות ד) כתב, שיתכן שרבי ירמיה לא אמר כן בהחלט אלא הסתפק בדבר, ולכך אמרה הגמרא 'סבר מימר', ואף מה שהשיב לרבי אידי 'את מנא לך', כוונתו לשאול מנין פשוט לך כסברתך, הלא יש מקום להסתפק בזה. פירשנו כקרבן העדה ותקלין חדתין. אך הקדמונים [תלמיד רשב"ש (ד"ה א"ל), רא"ש (ד"ה ירושלמי), רש"ס (ד"ה אנא)] פירשו את תשובת רבי ירמיה, שאמר לרבי אידי אני לא אמרתי בבירור שילכו המעות ליורשים, אלא הייתי מסופק בדבר ואמרתי שהסברא נוטה לומר כך, ומנין יש לך ראיה לסתור את סברתי זו. ולא השיבו על זה רבי אידי כלום. וראה ביאורים נוספים במהר"א פולדא ובפני זקן (ד"ה אנא). מו. **קרבן** העדה (ד"ה אין פודין). וכן פירשו רבנו משולם ותלמיד רשב"ש (ד"ה אין), שהכוונה על כל המעות שנגבו. ורש"ס (ד"ה ואין פודין) פירש בשם הראב"ד, שדין זה הוא דין משנתנו במותר המעות, שאם גבו לצורך שבוי פלוני לא ישנו את מותר המעות לשבוי אחר, אלא יתנום לראשון. וראה שם ביאור נוסף. מז. **קרבן** העדה (ד"ה ואין) [וביאר באור החמה (ד"ה ואין), שאם גבו מעות לצורך טלית יקרה, אינם רשאים לקנות טלית זולה ולהותיר חלק מהמעות לצרכים אחרים, מפני שזכה העני בכל מעות הטלית היקרה]. אך רבנו משולם (ד"ה ואין) ותלמיד רשב"ש (ד"ה טלית) פירשו, שאם גבו לצורך טלית לעני זה, לא יקנו במעות טלית לעני אחר[ד]. מח. **שו"ע** (יו"ד סי' רנג ס"ו). וראה עוד ברש"ס (ד"ה ואין). מט. **קרבן** העדה (ד"ה ואין ממחין). מלשון השו"ע (יו"ד סי' רנג ס"ו) מבואר,

אגב דברי רבי נתן, מביאה הגמרא ברייתא בענין עשיית נפש על קבר: תָּנֵי - שנינו בברייתא, **רַבָּן שִׁמְעוֹן בֶּן גַּמְלִיאֵל אוֹמֵר, אֵין עוֹשִׂין נְפָשׁוֹת לַצַּדִּיקִים** - אין בונים על קברי החכמים בנינים גדולים לזכרונם ולכבודם, אלא **דִּבְרֵיהֶם** - דברי התורה שאומרים בשמם **הֵן הֵן זִכְרוֹנָן**, שעל ידי שהם נאמרים בכל יום בבית המדרש הרי הם נזכרים בזה לטובה[נ].

אגב שאמרנו שדבריהם של הצדיקים הם זכרונם, מביאה הגמרא מעשה בענין זה: רַבִּי יוֹחָנָן, הֲוָה מִסְמִיךְ וְאָזֵל עָאל רַבִּי חִיָּיא בַּר אַבָּא - היה נתמך ונשען בהליכתו על רבי חייא בר אבא[נא], **וַהֲוָה רַבִּי אֱלִיעֶזֶר חָמֵי לֵיהּ וּמִטַּמַּר לֵיהּ מִקַּמֵּיהּ** - והיה רבי אליעזר[נב] תלמידו של רבי יוחנן רואה אותו מרחוק ומטמין עצמו מלפניו, כדי שלא יראהו רבי יוחנן. הבחין בכך רבי יוחנן, **וְאָמַר**[נג], **הָלֵין תַּרְתֵּי מִלַּיְיהוּ** - אלו הם שני דברי זלזול **דְּהָדֵין בַּבְלָאָה עָבִיד בֵּיהּ**[נד] - שהבבלי הזה [-רבי אליעזר שעלה מבבל] עושה לי, **חֲדָא דְּלָא שָׁאִיל בִּשְׁלוֹמֵיהּ** - דבר אחד הוא שאינו שואל בשלומי, שסבור שאין זה לכבודו, **וְחֲדָא מִיטַּמַּר** - ודבר אחד הוא שמתחבא מפני, וזה זלזול גדול מהראשון, שסבור שאיני ראוי לשוחח עמו[נה].

אָמַר לֵיהּ רַבִּי יַעֲקֹב בַּר אִידִי לרבי יוחנן לפייסו על מה שרבי אליעזר לא דורש בשלומו, **כָּךְ נְהִיגִין גַּבְּהוֹן** - כך הוא המנהג אצלם בבבל, **דִּזְעִירָא לָא שָׁאִיל בִּשְׁלוֹמֵיהּ דְּרַבָּה** - שהקטן אינו שואל בשלומו של הגדול ממנו, מפני היראה[נו]. ומה שרבי אליעזר נחבא מפניך[נז], זהו משום **דְּאִינּוּן נָהֲגִין וּמְקַיְּימִין** - שהם נוהגים ומקיימים את מאמר הכתוב (איוב כט ח) **'רָאוּנִי נְעָרִים וְנֶחְבָּאוּ וִישִׁישִׁים קָמוּ עָמָדוּ'**, היינו שהצעירים נחבאים מפני מורא החכם, והזקנים עומדים לכבודו[נח], ולכך רבי אליעזר נחבא מפניך.

ראה רבי יעקב בר אידי שרבי יוחנן עדיין לא התפייס ועדיין יש בלבו על רבי אליעזר, לכך עבר לדבר עמו בענין אחר, ומתוך אותו ענין יבין רבי יוחנן שרבי אליעזר נהג כראוי בכך שהטמין עצמו[נט]: אָמַר (לְהוּ) [לֵיהּ][ס] רבי יעקב בר אידי לרבי יוחנן, **מָהוּ לְמֵיעֲבַר קַמֵּי דַּאֲדוֹרָא צַלְמֵי** - האם מותר לעבור לפני צלם של עבודה זרה הנקרא 'אדורא'[סא]. **אָמַר לֵיהּ** רבי יוחנן לרבי יעקב בר אידי, **מָה אַתְּ פָּלֵיג לֵיהּ יְקָר** - מדוע אתה חולק כבוד לצלם במה שאתה רוצה שלא לעבור לפניו, שבזה אתה מראה כאילו אתה מתיירא ממנו[סב], אדרבה, **עֲבוֹר קַמּוֹהִי וְסַמֵּי עֵינוֹי** - עבור לפניו ושבור את עיניו, כלומר תתלוצץ ממנה[סג]. **אָמַר לֵיהּ** רבי יעקב בר אידי לרבי יוחנן, אם כדבריך שהנמנע מלעבור לפניו הוא סימן למורא, **יָאוּת רַבִּי אֱלִיעֶזֶר עָבִיד דְּלָא עָבַר קַמָּךְ** - יפה עושה רבי אליעזר שלא עובר לפניך, שנראה בכך שמתיירא ממך, ואינו דרך זלזול.

חזר רבי יוחנן וטען על רבי אליעזר[סד], **וְעוֹד עָבִיד הָא בַּבְלָאָה** - ועוד דבר עושה בבלי זה, **דְּלָא אָמַר שְׁמַעְתָּא מִשְּׁמֵיהּ** - שאת ההלכה ששמע ממני לא אמר בשמי, אלא אמרה ברבים סתם, ואף על כך אני מקפיד עליו.

נִכְנְסוּ לְפָנָיו - לפני רבי יוחנן **רַבִּי אַמִּי וְרַבִּי אַסִּי**, לפייסו שלא יכעוס על רבי אליעזר. **אָמְרוּ לוֹ, רַבִּי, הֲלֹא כָּךְ הָיָה מַעֲשֶׂה בְּבֵית הַכְּנֶסֶת שֶׁל טַרְסִיִּים** [-צורפי נחושת[סה]] כשדנו בו בדבר הלכה **בְּנֶגֶר שֶׁיֵּשׁ בְּרֹאשׁוֹ גְּלוֹסְטְרָא** - ביתד המשמש לנעול את הדלת[סו] שיש בראשו עובי כמין רימון, וראוי הוא לכתוש בו פלפלין[סז], **שֶׁנֶּחְלְקוּ** בעניינו

שהרישא שאין פודים שבוי בשבוי עוסקת כשלא היה צורך לדבר, והסיפא שהתירה לפרנסים לשנות עוסקת כשהיה צורך לכך. אך ברמב"ם (פיה"מ מ"ה) ובמאירי (ד"ה מותר המותרים) נראה, שברישא מדובר כשלא הסכימו הפרנסים עם אנשי העיר, ובסיפא מדובר כשהסכימו לכך. נ. **רש"ם** (ד"ה דבריהן), והוסיף, שמכל מקום עושים להם מצבות כדי להפריש מן הטומאה. וכן החיד"א (ברית עולם על ספר חסידים סי' תשלח) כתב בשם האריז"ל, שהמצבה היא צורך גדול לנפש. וכתב, שאין זו סתירה למה שאמור כאן, משום שה'נפשות' האמורות כאן זהו בנין שיש בו היכר וסימן שהוא של פלוני הנפטר, וזאת אין לעשות, אבל באבן אחת כל שהיא יש צורך, כדברי האריז"ל. והכתב סופר (שו"ת יו"ד סי' קעח) יישב מנהג ישראל להקים ציונים לקברי הצדיקים, שכוונת רבן שמעון בן גמליאל היא כלפי תועלת הצדיקים עצמם, ובא לומר שאין תועלת לנפשות הצדיקים מהבנין שעושים על קברם. ומה שנהגו לעשות ציונים בקברי הצדיקים, הוא לתועלת אלו שבאים להתפלל, שידעו היכן מקום קבורת הצדיק, ויוכלו לבא ולהתפלל עבור עצמם, ולבקש שהצדיק הקבור כאן יבא לפני ה' וימליץ עבורם. כתב ביפה מראה (ד"ה נפש), ש'צדיקים' הם החכמים, וכלשון חז"ל בכמה מקומות, ועל כן אמרו ש'דבריהם הם זכרונם'. ובדרך אחרת כתב, שהכוונה לצדיקים בעלי מעשים טובים אף שאינם חכמים, ו'דבריהם הם זכרונם' הכוונה למעשיהם הטובים, וכמו שפירש הריב"ש (שו"ת סי' תכא). נא. **משום** שהיה רבי יוחנן בעל בשר (ברכות יג:), או משום שהיו גבות עיניו ארוכות (ב"ק קיז.) ולא היה יכול לראות את הדרך. תקלין חדתין (ד"ה ר"י). נב. **רש"ם** (ד"ה הדין) גרס 'רבי אלעזר', ופירש שהכוונה על רבי אלעזר בן פדת. וכן הגירסא בירושלמי בברכות (פ"ב ה"א). נג. **בירושלמי** הנדפס עם רש"ס, הגירסא 'אמר'. נד. **רבי** יוחנן דיבר על עצמו בלשון נסתר, וכן להלן. נה. **קרבן** העדה (ד"ה תרתין). נו. **וכמו** שאמרו בברכות (מ:) 'הנותן שלום לרבו גורם לשכינה שתסתלק מישראל', ולדעת רבי אליעזר האיסור הוא בכל ענין. אך רבי יוחנן סבר, שהאיסור הוא רק כששואל בדרך שאלת שלום של אדם לחבירו, כגון 'שלום עליך', אך מותר לשאול בלשון 'שלום עליך רבי ומורי', שהוא דרך כבוד. רש"ס (ד"ה דזעירא). נז. **ע"פ** גירסת הירושלמי הנדפס עם רש"ס 'ודמיטמר מן קמך דאינון' וכו'. נח. **דרבוני** זהב (ד"ה דאינון). ומדרך המוסר והחסידות עשו כן, להקפיד במורא רבם כבמורא שמים. משנת אליהו (ד"ה דזעירא). פסוק זה אמרו איוב על הימים שהיה בגדולתו, שהיו הנערים נחבאים בראותם אותו מבשתם להתראות בפניו, והזקנים היו קמים מפניו ונשארו עומדים, ולא מלאם ליבם לשבת. מצודת דוד (איוב כט ח). נט. **תקלין** חדתין (ד"ה א"ל). ס. **הגהת** הגליון, וכן הגירסא בדפו"י. סא. **קרבן** העדה (ד"ה א"ל - הכלשון). הרש"ס (ד"ה מהו) גרס 'ארורה'. ולגירסא זו הכוונה לעבודה זרה הארורה. פני זקן (ד"ה קמי). וכתב, שנראה שזו הגירסא הנכונה, שהרי אסור להזכיר שם עבודה זרה (סנהדרין סג:). סב. **תקלין** חדתין (ד"ה מה) בפירושו השני, ומעין זה פירש בקרבן העדה (ד"ה א"ל - השני). ובפירושו הראשון כתב בתקלין חדתין, שאמר רבי יוחנן איזה כבוד יש בכך שתעבור לפני הצלם בלא לכבדו, ודאי שאין בכך כלום, ורשאי אתה לעבור לפניו [ולפירוש זה, טענתו בסמוך של רבי יעקב בר אידי לרבי יוחנן היא, מדוע תקפיד על רבי אליעזר שהטמין עצמו ולא עבר על פניך, הלא אין כלל כבוד בהעברה בעלמא. אחרונים]. סג. **כפי** שהתלוצץ ממנה דוד המלך, באמרו (תהלים קטו ה) 'עינים להם ולא יראו'. תקלין חדתין (ד"ה וסמי). אך ברש"ס (ד"ה עיבר) נראה שהכוונה כפשוטה, שישבור עיניו. ובחרדים (ברכות פ"ב ה"א ד"ה אמר ליה - השני) מבואר, שאין הכוונה כפשוטו שישבור את עיניו, אלא כשיעבור בקומה זקופה לפני הצלם, הרי זה דרך זלזול כאילו אינו שם ואין בכוחו לראות כלום. סד. **רש"ם** (ד"ה דלא) ביאר שמכאן ואילך זהו מעשה אחר, ואינו המשך המעשה הקודם. וכתב, שכן משמע בגמרא ביבמות (צו:) שהביאה רק את המעשה שמכאן ואילך. סה. **רבינו** גרשום (חולין נז: ד"ה וטלה), ערוך (ערך טרסי א), רש"י (חולין שם ד"ה וטלה). וכתבו התוספות (שם ד"ה מטלית), שמפני שצורפי נחושת מזוהמים כבורסקי היה להם בית הכנסת בפני עצמם. אך העירו התוספות, שבמגילה (יג:) משמע ש'טרסיים' זוהי אומה בפני עצמה, ולא שם של צורפי נחושת. ותוספות בעבודה זרה (יז: ד"ה לכן) כתבו, ששני הפירושים אמת. סו. **שתוחבים** אותו בחור שבאיסקופה [-מפתן הדלת] לנעול הדלת. רש"י (עירובין קא: ד"ה נגר). סז. **רע"ב** (עירובין פ"י מ"י).

רַבִּי אֱלִיעֶזֶר וְרַבִּי יוֹסֵי האם מותר בשבת לטלטלו כדי לנעול בו את הדלת, על ידי שתוקעו בחור שבמפתן הבית, כפי ששנינו בעירובין (קא.), והיה רבי אליעזר אוסר, משום שאין עליו תורת כלי והוא מוקצה, ורבי יוסי מתיר, שתורת כלי עליו מחמת שאפשר לדוך ולטחון בגלוסטרא שבראשו, ואינו מוקצה[א]. ונתלהט הויכוח עַד שֶׁקָּרְעוּ סֵפֶר תּוֹרָה בַּחֲמָתָן - בכעסם.

תמהה הגמרא: קָרְעוּ סָלְקָא דַּעְתָּךְ - וכי יעלה על דעתך שקרעו ספר תורה בכוונה תחילה. מתרצת הגמרא: אֶלָּא צריך לומר שֶׁנִּקְרַע סֵפֶר תּוֹרָה על ידם, שהביאו ספר תורה כדי להביא ראיות לכאן ולכאן[ב], ובכעסם היה כל אחד מושך את ספר התורה לצד שלו עד שנקרע[ג].

ממשיכים רבי אמי ורבי אסי לספר את המעשה: וְהָיָה שָׁם זָקֵן אֶחָד, וְרַבִּי יוֹסֵי בֶּן קִסְמָא שְׁמוֹ. אָמַר על כך רבי יוסי בן קסמא, תְּמֵיהַנִי אִם לֹא הֲוָה [-יהיה[ד]] בֵּית הַכְּנֶסֶת זֶה בֵּית עֲבוֹדָה זָרָה, שמאחר שבבית כנסת זה הגיעו לידי כעס גדול כל כך, וכל הכועס כאילו עובד עבודה זרה, הוא עתיד להפוך לבית עבודה זרה, מידה כנגד מידה[ה]. ואכן כך היה, שנהפך לבית עבודה זרה[ו]. וכוונת רבי אמי ורבי אסי בספרם זאת לרבי יוחנן היתה, שממעשה זה רואים שאין לכעוס על דברים הנעשים בבית המדרש[ז], שהרי בית כנסת נהפך לבית עבודה זרה על ידי הכעס, ולכן ראוי לרבי יוחנן שלא לכעוס על רבי אליעזר.

וְאחר שניסו רבי אמי ורבי אסי לפייס את רבי יוחנן, חָזַר רבי יוחנן וכעס עוד יותר[ח], וְאָמַר להם, הַכְּדֵין מֶחַבְרֵיהּ - הגם רבי אליעזר מחברַי הוא, וכי חבר אתם עושים אותו לי[ט], אמנם רבי אליעזר ורבי יוסי שהיו חברים אין להם להתרגז בדבר הלכה, אלא עליהם לשאת ולתת בנחת רוח ולנהוג ביניהם בחיבה ורעות, אבל כיצד יש לדמות זאת לכעסי על רבי אליעזר, שהוא תלמידי ומותר לי לכעוס עליו כיון שעשה שלא כהוגן, שלא אמר את שמועותי בשמי[י].

מספרת הגמרא: נִכְנַס לְפָנָיו [-לפני רבי יוחנן] רַבִּי יַעֲקֹב בַּר אִידִי לפייסו. אָמַר לֵיהּ רבי יעקב, כְּתִיב (יהושע יא טו) 'כַּאֲשֶׁר צִוָּה ה' אֶת מֹשֶׁה עַבְדּוֹ כֵּן צִוָּה מֹשֶׁה אֶת יְהוֹשֻׁעַ וְגוֹ', וְכֵן עָשָׂה יְהוֹשֻׁעַ, לֹא הֵסִיר דָּבָר מִכֹּל אֲשֶׁר צִוָּה ה' אֶת מֹשֶׁה'[יא], העיד הפסוק על יהושע שכל מה שעשה היה זה מפי משה[יב], וקשה, וְכִי יתכן לומר שעל כָּל דִּיבּוּר וְדִיבּוּר שֶׁהָיָה יְהוֹשֻׁעַ יוֹשֵׁב וְדוֹרֵשׁ, הָיָה אוֹמֵר 'כָּךְ אָמַר מֹשֶׁה', להודיע שלא מדעתו אומר כן, אֶלָּא ודאי יְהוֹשֻׁעַ היה יוֹשֵׁב וְדוֹרֵשׁ בסתם בלי לפרש מי בעל הדברים, וְיוֹדְעִין הַכֹּל שֶׁהַתּוֹרָה שֶׁל מֹשֶׁה הִיא, ולפיכך לא היה צריך לומר משמו[יג]. סיים רבי יעקב בר אידי ואמר, אַף אַתָּה רבי יוחנן כן, שתלמידך רבי אֱלִיעֶזֶר יוֹשֵׁב וְדוֹרֵשׁ, וְהַכֹּל יוֹדְעִין שֶׁהַתּוֹרָה שהוא אומר שֶׁלְּךָ הִיא ומפיך שמע כן, ולכן אינו צריך לומר בשמך. ואין לך להקפיד עליו על שלא אומר את תורתך בשמך.

התפייס רבי יוחנן, וְאָמַר לְהֶן לרבי אמי ורבי אסי, מִפְּנֵי מָה אֵין אַתֶּן יוֹדְעִין לְרַצּוֹת [-לפייס] כְּבֶן אִידִי חֲבֵירֵנוּ[יד].

הגמרא מבררת מדוע הקפיד רבי יוחנן שיאמר רבי אליעזר משמו. שואלת הגמרא: וְרַבִּי יוֹחָנָן, מַאי כּוּלֵּי הַאי - מהו כל ענין זה, כלומר, מדוע הקפיד כל כך על רבי אליעזר שלא הזכיר את דבריו בשמו. מתרצת הגמרא: דִּבְעֵי דְּיֵמְרוּן שְׁמַעְתָּא מִשְּׁמֵיהּ - משום שרצה שיאמרו דברי תורה משמו. שכן מצאנו דְּאַף דָּוִד המלך בִּיקֵּשׁ עָלֶיהָ [-על מעלה זו] רַחֲמִים שיאמרו דברי תורה בשמו, שֶׁנֶּאֱמַר בתפילתו של דוד (תהלים סא ה) 'אָגוּרָה בְאָהָלְךָ עוֹלָמִים, אֶחֱסֶה בְסֵתֶר כְּנָפֶיךָ סֶּלָה'. ויש לשאול, וְכִי עָלְתָה עַל דַּעְתּוֹ שֶׁל דָּוִד שֶׁיְּהֵא חַי וְקַיָּם לְעוֹלָמִים[טו], והלא כבר נגזרה מיתה על צאצאי אדם הראשון[טז], אֶלָּא כָּךְ אָמַר דָּוִד לִפְנֵי הַקָּדוֹשׁ בָּרוּךְ הוּא, רִבּוֹנוֹ שֶׁל עוֹלָם, בקשתי שֶׁאֶזְכֶּה שֶׁיְּהוּ דְּבָרַי נֶאֱמָרִין על שמי בְּבָתֵּי כְּנֵסִיּוֹת וּבְבָתֵּי מִדְרָשׁוֹת לעולמים, ועל ידי זה אגור באהלי ה' לעולמים[יז].

מאמר נוסף בענין זה: שִׁמְעוֹן בֶּן נְזִירָא בְּשֵׁם רַבִּי יִצְחָק אָמַר, כָּל תַּלְמִיד חָכָם שֶׁאוֹמְרִים דְּבַר הֲלָכָה מִפִּיו בָּעוֹלָם הַזֶּה, שִׂפְתָיו רוֹחֲשׁוֹת - נעות עִמּוֹ בַּקֶּבֶר[יח]. שֶׁנֶּאֱמַר (שיר השירים ז י) 'וְחִכֵּךְ כְּיֵין הַטּוֹב וְגוֹ' הוֹלֵךְ לְדוֹדִי לְמֵישָׁרִים דּוֹבֵב שִׂפְתֵי יְשֵׁנִים'[יט], המשיל הכתוב את שפתי הישנים שהם המתים, ליין הטוב, לומר לך מַה - כשם שכּוֹמֶר [-כלי שמניחים בו ענבים עד שמתחממים, והיין נוח לצאת מהם[כ]] שֶׁל עֲנָבִים זֶה, כֵּיוָן שֶׁמֵּנִיחַ אָדָם אֶצְבָּעוֹ עָלָיו ודוחק בו, מִיָּד הַיַּיִן דּוֹבֵב - רוחש ונע ויוצא למעלה, אַף שִׂפְתוֹתֵיהֶם שֶׁל צַדִּיקִים כן הוא, כֵּיוָן שֶׁאוֹמְרִין דְּבַר הֲלָכָה מִפִּיהֶם שֶׁל צַדִּיקִים, שִׂפְתוֹתֵיהֶן מְרַחֲשׁוֹת עִמָּהֶן בַּקֶּבֶר[[א]].

מבררת הגמרא: מָה הֲנָאָה יש לוֹ לצדיק בכך ששפתותיו רוחשות בקבר. משיבה הגמרא: בַּר נְזִירָא אָמַר, כְּהָדֵין דְּשָׁתֵי קוֹנְדִיטוֹן - כאדם השותה 'קונדיטון', שהוא יין עם דבש ופלפלין. רַבִּי יִצְחָק אָמַר, כְּהָדֵין דְּשָׁתֵי חֲמִיר עַתִּיק - כאדם השותה יין ישן, שהוא עז בטעמו וריחו. והשותה קונדיטון או יין ישן[כא], אַף עַל גַּב דְּשָׁתֵי לֵיהּ - ששתה אותו ועבר זמן מרובה, טַעֲמָא בְּפוּמָא - עדיין קיים הטעם בפיו של השותה, וכמו כן תלמיד חכם שאמר דבר הלכה, אף שכבר מת ואינו לומד תורה, עדיין טועם טעם התורה בפיו על ידי שאומרים את דבר ההלכה בשמו[כב][[ב]].

מאמר נוסף בענין אמירת שמועה בשם אומרה: רַב גִּידֵּל אָמַר, הָאוֹמֵר שְׁמוּעָה של דבר תורה בְּשֵׁם אוֹמְרָהּ, יִרְאֶה - ידמה לעצמו שרואה את בַּעַל הַשְּׁמוּעָה כְּאִילּוּ עוֹמֵד לְנֶגְדּוֹ, ועל ידי זה יאמרה כסדר שקבלה ממנו[כג], שֶׁנֶּאֱמַר (תהלים לט ז) 'אַךְ בְּצֶלֶם יִתְהַלֶּךְ אִישׁ'[כד], ונדרש על האיש האומר את השמועה, שיש עליו להתהלך כמי שצלם דמות רבו לפניו[כה].

מאמר נוסף בענין הדקדוק באמירת השמועה: נאמר בפסוק (משלי כ ו) 'רָב אָדָם יִקְרָא אִישׁ חַסְדּוֹ, וְאִישׁ אֱמוּנִים מִי יִמְצָא'[כו]. דורשת הגמרא: כְּתִיב 'רָב אָדָם יִקְרָא אִישׁ חַסְדּוֹ', זֶה שְׁאָר כָּל אָדָם, שרוב בני אדם[כז] אמנם אומרים את השמועה בשם אומרה, שקוראים ואומרים דברי תורה הנקראים 'חסד'[כח] בשם האיש שאמר תורת חסד זו[כט], אך אינם מדקדקים שיתאמת אצלם בברור שכך

א. רבנו משולם (לעיל ז. ד"ה נגגר) [ואף שגם בלא גלוסטרא משתמשים בו לנעילת הדלת, אין די בכך כדי לתת עליו שם 'כלי', כמבואר ברש"י (שבת קכו: ד"ה ה"ג) לענין קנה שהתקינו לדלת, שמה שפותח ונועל בו אין זה תורת כלי, אלא תורת בנין]. אך רש"י (עירובין קא. ד"ה כשלין) פירש, שרבי אליעזר אוסר לנעול בו, משום שכשתוקעו בחור שבאיסקופה הרי זה כבנין, ורבי יוסי מתיר לנעול, שכיון שתורת כלי עליו מחמת שאפשר לדוך ולטחון בו, אינו נראה כבנין. ב. רבנו משולם (ד"ה עד). שכל אחד מצא סמך מהתורה לדבריו. עין אליהו (יבמות צו: ד"ה עד). וראה עוד בשו"ת אב"י (בסוף ספר חידושי אב"י, סי' כג) שהוכיח מסוגייתנו שעד זמנו של רבינו שסידר המשנה, היו הכל למדים מתוך ספר תורה [ולדבריו אין הכרח שרצו להביא ראיה מספר התורה, אלא יתכן שהיה בידם כדרך לימודם]. ג. ערוך (ערך חס ג). ד. כן הגירסא בבבלי (יבמות צו:), וכן גרסו כאן רבנו משולם (ד"ה אם) ורש"ס (ד"ה תמהני). וראה בהערה להלן בשם פני זקן. ה. תקלין חדתין (ד"ה בהכ"נ). ורש"ס (ד"ה תמהני) כתב, שזהו עונש על שנתחלל השם בכינוסם בבית זה, בכך שנקרע הספר תורה [ולכך יהפוך לבית עבודה זרה שמתכנסים בו לחלל את השם]. ו. גמרא (יבמות צו:). בפני זקן (ד"ה הגירסא) כתב, שלגירסת הירושלמי 'הוה', כוונת רבי יוסי בן קיסמא שבעבר היה בית הכנסת זה בית עבודה זרה, ואף שהפכוהו לבית הכנסת עדיין לא התבטלה ממנו לגמרי השפעת טומאת העבודה זרה, ועל ידי זה הגיעו רבי אליעזר ורבי יוסי לידי כעס, שהוא כעובד עבודה זרה. ז. קרבן העדה (ד"ה ה"ג). ח. ביבמות (צו:) נאמר 'הדר איקפד טפי', וכן כתב רבנו משולם (ד"ה וחזר). אך פירש תיבת 'חזר', שהחזיר רבי יוחנן את פניו מהם. ט. רבנו משולם (ד"ה וחזר). וכן הוא ביבמות (צו:). י. מהרש"א (יבמות צו: ח"א ד"ה לאקפד). והרש"ס (ד"ה כעס) ביאר את החילוק בין חברים לתלמידים, שחברים, ליבם גס זה בזה ושייך שיבוא הספר תורה לידי קריעה, אבל תלמיד נכנע לרבו ואין חשש שיבוא לידי כך. יא. הפסוקים שלפני כן מפרטים את כיבוש הארץ וחילוקה על ידי יהושע, ועל כך מסיים הכתוב שיהושע עשה ככל מה שציוהו משה בשם ה'. יב. רש"י (יבמות צו: ד"ה וכן - הסני). יג. ביאור הדרשה, שהיה יכול הכתוב לקצר ולומר 'ויעש יהושע ככל אשר ציוה משה אותו לא הסיר דבר', וממה שנאמר 'כאשר צוה ה' את משה עבדו כן צוה משה את יהושע וכן עשה יהושע', משמע שיהושע עשה את מעשיו באופן הניכר שכן ציוה אותו משה מפי ה'. והרי לא מסתבר שהיה הדבר ניכר על ידי שהיה אומר בכל פעם 'כך אמר משה', ובהכרח שגם בלי לומר היו יודעים זאת. אחרונים. יד. 'חבירינו' מתפרש על אידי, אביו של רבי יעקב. ערכי תנאים ואמוראים (ערך ר' יעקב בר אידי). טו. הגמרא מבינה, ש'אגורה באהלך עולמים' מתפרש על העולם הזה, משום ש'אגורה' הוא לשון מגורי עראי, וכן לשון 'אוהל' שייך על המשכן שבעולם הזה [שנקרא 'אוהל מועד'], או על כללות העולם הזה שהוא כאהל עראי. וסיום הפסוק 'אחסה בסתר כנפיך סלה' מתפרש על העולם הבא. וכיון שתחילת הפסוק עוסקת רק בעולם הזה, בהכרח ש'עולמים' הוא כמו 'לעולמים' [-לתמיד], ונמצא שדוד התפלל שיחיה בעולם הזה לתמיד. יפה מראה (ברכות פ"ב ה"א ד"ה סבא). אמנם ברש"ס (ד"ה דברי) נראה, ש'עולמים' הכוונה לשתי עולמות, העולם הזה והעולם הבא, ושאלת הגמרא היא, וכי יכול אדם להיות בשני עולמים יחד, הרי כיון שבא אדם לעולם הבא, שוב אינו יכול להיות חי בעולם הזה. וכן לשון הגמרא בבבלי (יבמות צו:), 'וכי אפשר לו לאדם לגור בשני עולמים'. וראה בהערה להלן בשם תקלין חדתין. טז. תקלין חדתין (ד"ה וכי). ובקרבן העדה (ד"ה סיהא) ביאר, שהרי דוד עצמו אמר 'הודיעני ה' קיצי ומדת ימי מה היא' (תהלים לט ה), ואיך אפשר שסבר דוד שיחיה לעולם. יז. ביאור בתקלין חדתין (ד"ה בבכ"נ), שבבית הכנסת יאמרו תהילותיו ותפילותיו, ובבית המדרש יאמרו דבר הלכה משמו, והיינו 'עולמים', שתפילה היא חיי שעה ותורה חיי עולם, כנגד עולם הזה ועולם הבא. יש להקשות, מנין לגמרא שהכוונה דווקא כשאומרים את השמועות בשמו, שמא דוד רק ביקש שיאמרו את דבריו בבתי כנסיות ומדרשות, ואף כשאין אומרים אותם בשמו. ותירץ ביפה מראה (ברכות פ"ב ה"א ד"ה נאמרין), שאף שבכך שאומרים את שמועותיו אחר מותו ודאי צדקתו עומדת לעד, אך מכל מקום אין בזה טעם להחשיבו כאילו הוא עומד וחי בעולם הזה, ורק על ידי שמזכירים את שמו בעולם הרי הוא כחי לבני העולם, ורק על כך שייך לומר 'אגורה באהלך עולמים'. יח. בפשטות לשון הגמרא משמע שזהו מאמר לעצמו. אמנם הרש"ס (ד"ה דברי) פירש שזהו המשך לתירוץ הגמרא לעיל, שעל ידי שיאמרו בבתי כנסיות ובבתי מדרשות דבר הלכה בשם דוד לאחר מותו, אזי גם כשיהיה בעולם הבא יהיו שפתיו נעות בקבר כאילו הוא חי, ונמצא שחי בשני עולמים, ולפיכך אמר 'אגורה באהלך עולמים'. וכן מבואר בבבלי (יבמות צז.). וראה בהערה לעיל. יט. ענין הכתוב, שהקב"ה אומר לכנסת ישראל, אם האומות ינסו לפתות אותך לכפור באמונתך, אל תתפתי אחריהם אלא תשיבי תשובות כנגדם, ו'חיכך', כלומר תשובותיך היוצאות מחיכך, יהיו כיין הטוב. משיבה כנסת ישראל, אכן חיכי 'הולך לדודי למישרים', כלומר, אכן אשיב להם תשובה שתלך לפני הקב"ה ['דודי'] באהבה ישרה ואמיתית שהיא מן הלב, ולא ברמיה. ותשובתי זו תהיה כיין הטוב שהוא 'דובב שפתי ישנים', שאף אבותי שבקבר ישמחו בו ויודו על חלקם [ומה היא התשובה, 'אני לדודי ועלי תשוקתו' (שם פסוק יא), שעומדת אני באמונתי לקב"ה ואף הוא משתוקק לי]. רש"י (שיר השירים שם). כ. רש"י (יבמות שם ד"ה כומר). וביאר, ש'כומר' הוא לשון חימום, כמו 'מכמר בישרא' (פסחים נח.). כא. מהר"א פולדא (ד"ה לע"ג) בפירושו הראשון. וראה שם פירוש נוסף, שהכוונה רק על יין ישן. כב. רש"ס (ד"ה לע"ג). ודרשו זאת מכך שדימה הכתוב 'וחיכך כיין הטוב' ל'דובב שפתי ישנים', ולמדנו ששפתי הישנים רוחשות כיין הטוב. יפה מראה (ברכות פ"ב ה"א ד"ה כהדין). כג. רש"ס (ד"ה יהא) בשם הראב"ד. שעיקר הלימוד מרבו הוא בראיית פנים, שנאמר (ישעיה ל כ) 'והיו עיניך רואות את מוריך'. קרבן העדה (ד"ה ה"ג - הסני). והרש"ס עצמו פירש, שעל ידי זה לא יאמר את השמועה בקלות ראש. כד. פירוש הפסוק לפי פשוטו, שדוד המלך מדבר בפחיתות האדם, ואומר שאך בחושך וצלמות יתהלך איש, שלא ידע יום מותו. ויש מפרשים צלם כפשוטו, והכוונה שהאדם משתנה בדמותו ובצלמו מיום ליום ומעת לעת כדמות הנהר המשתנה ומתהלך וצלמו עובר. ע"פ רש"י ורד"ק (תהלים שם). כה. קרבן העדה (ד"ה אך). כו. פשט הפסוק, רוב בני אדם מכריזים על חסדיהם שעושים עם הבריות, אך הרבה מהם ישקרו, ומי ימצא ביניהם איש נאמן הדובר אמת. מצודות דוד (משלי שם). כז. קרבן העדה (ד"ה ה"ג כתיב) ועוד מפרשים. וביפה מראה (שבת פ"א ה"ג) פירש 'רב אדם', אדם גדול בתורה. כח. וכלשון הפסוק (משלי לא כו) 'ותורת חסד על לשונה'. כט. כך נדרש הפסוק, סתם אדם מרוב בני אדם האומר תורה, יקרא בשם כל איש ואיש את חסדו [היינו את תורתו], שאומרה בשמו של האיש שאמרה.

נאמרה השמועה. 'וְאִישׁ אֱמוּנִים מִי יִמְצָא', זֶה רַבִּי זְעִירָא, שהיה מדקדק לברר ולאמת את השמועה כפי שנאמרה מפי בעל השמועה. וכפי שמצינו בו, דְּאָמַר רַבִּי זְעִירָא לתלמידיו, לֵיתְנַן צְרִיכִין חָשְׁשִׁין לִשְׁמַעְתֵּיהּ דְּרַב שֵׁשֶׁת - איננו צריכים לחשוש לשמועותיו של רב ששת, כלומר, השמועות שאומר בשם רבותיו אינן מוסמכות דיין ואין לחשוש להן, משום דְּהוּא גַּבְרָא מַפְתְּחָא - שהוא אדם סומא[ל], ושמא לא דקדק יפה בשמועות שקיבל מרבותיו, שהרי הלימוד מהרב הוא בראיית פנים, שנאמר (ישעיה ל כ) 'והיו עיניך רואות את מוריך'[לא]. ומדברים אלו למדנו, שהיה רבי זעירא מדקדק לאמר את ההלכות כפי שנאמרו מפי בעל השמועה, וכיון שחשש ששמועותיו של רב ששת אינן כפי שנאמרו מרבותיו, נמנע מלאומרן[ג].

הגמרא מביאה מעשים נוספים על הקפדתו של רבי זעירא לברר ולאמת את השמועות: בר פתייא[לב] היה חכם שחי בדור הקודם לדורם של רבי זעירא ורבי אסי, ורבי אסי היה אומר שמועות בשמו. אֲמַר לֵיהּ רַבִּי זְעִירָא לְרַבִּי אַסִּי, חַכִּים רַבִּי לְבַר פַּתְיָיא דְּאַתְּ אָמַר שְׁמַעְתָּא מִשְּׁמֵיהּ - וכי אתה יודע ומכיר את בר פתייא ושמעת באזנך מפיו, שאתה אומר שמועה בשמו. כלומר, הלא לא היית בימיו, וכיצד אתה אומר שמועה בשמו, שמא אלו שאמרו לך בשמו משקרים. אֲמַר לֵיהּ רבי אסי, רַבִּי יוֹחָנָן אֲמָרָהּ מִשְּׁמֵיהּ של בר פתייא, ואני שמעתי זאת מרבי יוחנן, ויש לסמוך עליו ששמועתו אמת[לג].

אֲמַר לֵיהּ רַבִּי זְעִירָא לְרַבִּי אַסִּי, חַכִּים רַבִּי לְרַב - וכי מכיר אתה את רב, דְּאַתְּ אָמַר שְׁמַעְתְּתָא מִשְּׁמֵיהּ - שאתה אומר שמועה משמו, הרי לא היית בימיו, ומנין לך שאכן אמרה רב. אֲמַר לֵיהּ רבי אסי, רַב אַדָּא בַּר אַהֲבָה אֲמָרָהּ מִשְּׁמֵיהּ - בשם רב, ואני שמעתי זאת מרב אדא בר אהבה, ויש לסמוך עליו ששמועתו אמת.

★

אגב שהוזכרו לעיל דברי דוד המלך, הגמרא דורשת בשבחו[לד]. אומרת הגמרא: אֵין דּוֹר שֶׁאֵין בּוֹ לֵיצָנִין, ואפילו בדור שהיו ישראל בגדולתם ובמעלתם, כמו דורו של דוד[לה]. [כדורו] [בְּדוֹרוֹ][לו] שֶׁל דָּוִד, מֶה הָיוּ פְּרוּצֵי[לז] הַדּוֹר עוֹשִׂין בדרך ליצנות, הָיוּ הוֹלְכִין אֵצֶל חַלּוֹנוֹתָיו שֶׁל דָּוִד, וְאוֹמְרִין לוֹ, דָּוִד דָּוִד, אֵימָתַי יִבָּנֶה בֵּית הַמִּקְדָּשׁ, אֵימָתַי בֵּית ה' נֵלֵךְ, וכוונתם היתה להקניטו ולהכעיסו, כי היו יודעים שהקדוש ברוך הוא אמר לדוד (מלכים א' ח יט) שלא יבנה בית המקדש על ידו אלא על ידי בנו, ונמצא שחיי דוד מעכבים את בנין בית המקדש, וכשהיו אומרים לו מתי יבנה המקדש, כוונתם לומר מתי תמות ויבנה המקדש[לח]. וְהָיָה דָּוִד אוֹמֵר כתשובה לדבריהם, אַף עַל פִּי שֶׁמִּתְכַּוְּונִין לְהַכְעִיסֵנִי, יָבֹא עָלַי [-לשון שבועה, שיבוא עלי כך וכך אם אין האמת כדברין] אִם לֹא הָיִיתִי שָׂמֵחַ בְּדִבְרֵיהֶם, שלא היה אכפת לדוד למות ובלבד שיבנה בית המקדש, דִּכְתִיב (תהלים קכב א) 'שָׂמַחְתִּי בְּאֹמְרִים לִי בֵּית ה' נֵלֵךְ'.

התבאר שדוד היה שמח כל כך בבנין בית המקדש, אף שעל ידי זה יקדים למות. הגמרא מביאה שהקדוש ברוך הוא לא קיצר את ימיו: אחר שמלך דוד על כל ישראל וה' הניח לו מכל אויביו, רצה דוד לבנות את בית המקדש, ואזי שלח הקדוש ברוך הוא את נתן הנביא שיאמר לו (שמואל ב' ז יב-יג), וְהָיָה[לט] 'כִּי יִמְלְאוּ יָמֶיךָ וְשָׁכַבְתָּ אֶת אֲבֹתֶיךָ וַהֲקִימֹתִי אֶת זַרְעֲךָ אַחֲרֶיךָ וגו', הוּא יִבְנֶה בַּיִת לִשְׁמִי' וגו'. דורשת הגמרא: כך אָמַר לוֹ הַקָּדוֹשׁ בָּרוּךְ הוּא לְדָוִד, אף על פי שעל ידי אריכות ימיך מתעכב בנין בית המקדש, מכל מקום יָמִים שְׁלֵמִים אֲנִי מוֹנֶה לְךָ וְלֹא יָמִים חֲסֵרִים - תחיה בשלמות את כל השנים הקצובות לך ולא אחסיר את ימיך, ורק כאשר ימלאו ימיך, יבנה בנך בית לשמי. ונתן לו טעם לדבר, כְּלוּם - וכי לאיזה צורך שְׁלֹמֹה בִּנְךָ יִבְנֶה בֵּית הַמִּקְדָּשׁ, אין זה אֶלָּא לְהַקְרִיב בו קָרְבְּנוֹת צִיבּוּר[מ], חָבִיב עָלַי צְדָקָה וּמִשְׁפָּט שֶׁאַתָּה עוֹשֶׂה, יוֹתֵר מִן הַקָּרְבָּן שעתיד להקריב שלמה בנך, שֶׁנֶּאֱמַר (משלי כא ג) 'עֲשֹׂה צְדָקָה וּמִשְׁפָּט נִבְחָר לַה' מִזָּבַח'[מא].

הדרן עלך מצרפין שקלים

פרק שלישי - בשלשה פרקים

כל השקלים שנתרמו והגיעו לבית המקדש עד ראש חודש ניסן היו מניחים אותם בלשכה אחת מתוך הלשכות שהיו שם[מב]. את המעות שבלשכה היו נותנים לתוך שלש קופות שכל קופה היתה של שלש סאין[מג]. מי שהיה מביא את שקלו מראש חודש ניסן ואילך היה נותנו בשופר [-תיבה עגולה ועקומה כשופר, רחבה מלמטה וצרה מלמעלה, כדי שלא יוכלו להוציא ממנה המעות בקלות, מפני הגנבים שעושים עצמם כנותנים מעות ונוטלים ממנה] שהיה כתוב עליו 'תקלין חדתין' [-שקלים חדשים], וכשהגיע הזמן לתרום את התרומה השניה היו ממלאים את הלשכה מהשקלים שבשופר זה[מד], והיו נוטלים את המעות שבלשכה ונותנים לתוך שלשת הקופות, וכן בפעם השלישית[מה], בפרק זה יתבאר באלו זמנים היו תורמים את הלשכה, וכיצד היתה נעשית תרומה זו[ד].

הלכה א - משנה המשנה מפרטת את הזמנים שבהם היו תורמים את הלשכה: בִּשְׁלֹשָׁה פְּרָקִים - זמנים בַּשָּׁנָה, היו הכהנים[מו] תּוֹרְמִין אֶת הַלִּשְׁכָּה - ממלאים את הקופות מהמעות שבלשכה[מז], פעם ראשונה בִּפְרוֹס הַפֶּסַח - חמישה עשר יום קודם חג הפסח[מח], והוא ביום האחרון של חודש אדר[מט]. פעם שניה בִּפְרוֹס הָעֲצֶרֶת - חמישה עשר יום קודם חג השבועות[ה], והוא ביום שלשים וחמישה מספירת העומר[נ]. ופעם שלישית בִּפְרוֹס הֶחָג - חמישה עשר יום קודם חג הסוכות, והוא ביום האחרון של חודש אלול. וּשְׁלֹשָׁה פרקים אלו הֵם גם גְּרָנוֹת - הזמנים שֶׁל הפרשת מַעְשַׂר בְּהֵמָה[נא], דִּבְרֵי רַבִּי עֲקִיבָא.

המשנה מביאה דעות אחרות בענין זמן מעשר בהמה[נב]: בֶּן עַזַּאי אוֹמֵר, הזמנים שתיקנו חכמים למעשר בהמה הם, בְּעֶשְׂרִים וְתִשְׁעָה בַּאֲדָר, וּבְאֶחָד בְּסִיוָן, וּבְעֶשְׂרִים וְתִשְׁעָה בְּאָב[נג].

ל. 'מפתחא' תרגומו 'פתוח', היינו שעיניו פתוחות, והוא לשון סגי נהור והכוונה שעיניו סתומות. קרבן העדה (ד"ה דהוא). לא. תקלין חדתין (ד"ה דהוא). והוסיף, שכן מצינו לרבי נהוראי שאמר (עירובין יג:), שמה שהוא חריף ומחודד מחבריו זהו משום שראה את רבי מאיר מאחוריו, ואילו היה רואה אותו מלפניו היה מחודד יותר. לב. בקרבן העדה (ד"ה סכיס) מבואר שהוא 'בר פדא' [תלמידו של בר קפרא (מעילה ד:), ורבם של אילפא (זבחים יג:) ורבי יוחנן (ראה בסמוך). ולא היה בדורו של רבי אסי אלא לפניו]. אך רבנו משולם (ד"ה סכיס) כתב, שבר פתייא היה חכם בימיהם של רבי זעירא ורבי אסי, אלא שרבי אסי לא הכירו. לג. קרבן העדה (ד"ה סכיס). לד. תקלין חדתין (ד"ה אין). לה. ע"פ קרבן העדה (ד"ה אין). לו. כן הגירסא בדפוס הירושלמי ובכמה כת"י ודפו"י. דקדוקי סופרים (אות ט). לז. 'פריץ' הוא רשע הפורץ גדר האמת. רד"ק (יחזקאל יח י). לח. דרך הליצנים לומר דבר המשתמע לשני פנים. ואף כאן עשו עצמם כצדיקים המחכים לבנין המקדש, ובאמת כל כוונתם היתה להכעיס את דוד. יד משה (אמארילייו, פ' תרומה ד"ה אמנם). לט. בפסוק אין תיבה זו. מ. הגר"א (אות ג) מחק תיבה זו. מא. טעם הדבר, לפי שהקרבן בא אחר שחטאו, ואילו עשיית דין מסלקת את החטאים ומייסרת את מי שעשאם. רש"ס (ד"ה יותר). ובילקוט שמעוני (פרשת שופטים רמז תתקז) אמרו הטעם, שהקרבנות אינם אלא בפני הבית, אבל הצדקה והדינים בפני הבית ושלא בפני הבית. הקרבנות אינם מכפרים אלא על השוגג, והצדקה והדינים מכפרים על השוגג ועל המזיד. הקרבנות נוהגים בתחתונים, והצדקה והדינים בין בתחתונים ובין בעליונים, בעולם הזה ובעולם הבא. מב. היינו חדר אחד שהיה מיוחד לכך. מאירי (פירוש המשנה). אמנם יתכן שלא היתה לשכה מיוחדת כל השנים לזה, אלא כל שנה ייחדו אחת מהלשכות, שהרי לא נמנית לשכה זו בין הלשכות שנמנו במסכת מדות. שקל הקודש (ציון ההלכה ס"ק עו). מג. השקלים שלא היה להם מקום בקופות אלו ונשארו בלשכה קרויים 'שיירי הלשכה'. ובברייתא להלן (ט:) נחלקו אם כשכלו השקלים שבקופות היו ממלאים אותם משיירי הלשכה, או מהשקלים שהיו בשופר של 'תקלין חדתין'. להלן (י:) במשנה ובגמרא יתבאר מה היו עושים עם שיירי הלשכה אחר שלא היו צריכים להם לתרומת הלשכה. מד. כן מבואר ברש"י ותוספות (קידושין נד. ד"ה מועלין בתלמין), וברש"ס (להלן ט. ד"ה ולמה) מבואר שאחר שהיה מתמלא השופר היה שופך את המעות ללשכה מחלון שהיה בלשכה, וכך היה עושה עד שהגיע זמן התרומה. מה. המעות שנשארו בקופות בזמן שהיו צריכים לתת בהם תרומה חדשה הם 'מותר הלשכה'. להלן (י:) במשנה ובגמרא יתבאר מה היו עושים עם מותר הלשכה. מו. רש"י (מגילה כט: ד"ה תורמין). וראה בשקל הקודש (שקלים פ"ב ביאור ההלכה ד"ה תורמין) שהוכיח מכמה ראשונים שזר כשר לתרום את הלשכה, וכתב שיתכן שכן היא גם דעת רש"י, עיין שם. מז. כן הוא לדעת התוספות וכמו שביארנו בפתיחה. אמנם לדעת הרמב"ם [הו"ד בהערה לעיל בפתיחה] משנתינו עוסקת בתרומה שהיו תורמים מהקופות הגדולות של תשע סאין שהיו בלשכה לקופות הקטנות של שלש סאין. רש"ס (להלן ח. ד"ה תורמין). וראה ברש"ס (ד"ה בפרוס הפסח), בחכם צבי (שו"ת, סי' קכא), ובשקל הקודש (שקלים פ"ב ביאור ההלכה ד"ה ולפ"ז) שדנו אם תרומה זו היא מן התורה או מדרבנן. 'תורמין' הוא לשון הפרשה והרמה, שמגביהים את השקלים לצורך כל ישראל. רבינו משולם (ד"ה נג'). וראה בגמרא לעיל (ג ע"א וע"ב) מה הטעם שלא תרמו הכל בפעם אחת. מח. הגמרא תבאר מהו לשון 'פרוס'. מט. אם חודש אדר מלא הוא בל' אדר, ואם חודש אדר חסר הוא בכ"ט אדר, כמבואר בבכורות (נח.), ומובא בהערה להלן [על דברי המשנה 'ובעשרים ותשעה באב']. אמנם הרמב"ם (שקלים פ"ב ה"ה) כתב ש'פרוס הפסח' הוא בראש חודש ניסן. וכתב בשקל הקודש (שם) שלדעתו צריך לומר שהיו תורמים את הלשכה בלילה, שהרי בבוקר של ראש חודש ניסן כבר היו צריכים להקריב תמיד של שחר מתרומה חדשה. נ. רמב"ם (בכורות פ"ז ה"ז) ורש"ס (ד"ה בפרוס עצרת). אם חודש ניסן מלא הוא בכ' אייר, ואם חודש ניסן חסר הוא בכ"א אייר. התוספות (קידושין נד. ד"ה מועלין) כתבו, שפרוס העצרת הוא באחד בסיון. וברש"ש (בתוס' שם) תמה על דבריהם, שהרי פרוס העצרת היינו חמישה עשר יום קודם. אמנם בזרע יצחק (בתוס' שם) כתב שיתכן שלדעת התוספות המשנה נקטה 'פרוס העצרת' אגב 'פרוס הפסח' ו'פרוס החג', ולדעתה כל זמני הגורן הם בראש חודש, עיי"ש. ובמעשה רק"ם (בתוס' שם) כתב שהוא טעות סופר בדברי התוספות. נא. מצות עשה להפריש אחד מעשרה מכל הבהמות שיוולדו לאדם בכל שנה, כמו שנאמר (ויקרא כז לב) 'וכל מעשר בקר וצאן כל אשר יעבור תחת השבט העשירי יהיה קודש לה''. וכיצד מעשר את הבהמות, כונס את כל הטלאים או העגלים לדיר, ועושה לו פתח קטן כדי שלא יצאו שנים כאחד, וכשיוצאים מן הדיר מונה אותם א' ב' ג' וכו' עד שיגיע לעשירי, וכשיצא העשירי, צובעו בצבע אדום, ואומר הרי זה מעשר. והוא קדוש, ומקטירים את אימוריו על המזבח, ובשרו נאכל לבעלים בירושלים, כדין קדשים קלים. מותר למכור או לאכול את הטלאים הנולדים קודם שהגיע זמן המעשר אף שלא עישרם, ומשהגיע הזמן שקבעו חכמים למעשר בהמה אסרו חכמים לאכלם או למכרם קודם שיעשר. רמב"ם (בכורות פ"ו-ז). זמן מעשר בהמה נקרא 'גורן', משום שכמו שכינוס התבואה לגורן [-ערימה אחת] מחייבה במעשר מן התורה, כך אסור מדרבנן למכור או לשחוט בהמות מזמן זה עד שיעשר (בכורות נח. ורש"י כת"י שם ד"ה דטבל). וראה בתפארת ישראל (יכין אות ד) שמשום שקבעו זמנים אלו למעשר בהמה [מהטעם המבואר בגמרא להלן], לכן קבעו אותם לתרומת הלשכה, עיי"ש. נב. אמנם לענין זמן תרומת הלשכה לא נחלק בן עזאי על רבי עקיבא. רמב"ם (פירוש המשניות) ורש"ס (ד"ה באחד בסיון). נג. בבבלי (בכורות נח.) מבואר שרבי עקיבא ובן עזאי נחלקו בשלשה דברים: א. לגבי זמן הגורן הראשון, לדעת רבי עקיבא הוא חמישה עשר יום קודם הפסח, ביום האחרון של חודש אדר, ויום זה פעמים שהוא בל' אדר, אם חודש אדר מלא, ופעמים שהוא בכ"ט אדר, אם חודש אדר חסר. אמנם בן עזאי סובר שחודש אדר לעולם חסר, ונמצא שחמישה עשר יום קודם הפסח זמנו קבוע בכ"ט אדר. ב. לגבי זמן הגורן השני, לדעת רבי עקיבא הוא חמישה עשר יום קודם העצרת. אמנם בן עזאי סובר שכיון שאין הרבה בהמות נולדות בזמן מועט זה שבין זמן הגורן הראשון לזמן הגורן השני יש לאחר את זמן הגורן כמה שאפשר, שאם יהיה זמן הגורן חמישה עשר יום קודם שבועות, עד שיגיע הרגל יגמרו הבהמות, כי מיד אחר המעשר יכולים למכרם או לאכלם.

רַבִּי לְעָזָר וְרַבִּי שִׁמְעוֹן אוֹמְרִים, הזמנים שתיקנו חכמים למעשר בהמה הם, **בְּאֶחָד בְּנִיסָן, בְּאֶחָד בְּסִיוָן**[נד], **וּבְעֶשְׂרִים וְתִשְׁעָה בֶּאֱלוּל. וְלָמָּה אָמְרוּ** רבי לעזר ורבי שמעון שזמן הגורן השלישי הוא **בְּעֶשְׂרִים וְתִשְׁעָה בֶּאֱלוּל** שהוא חמישה עשר יום קודם החג, **וְלֹא אָמְרוּ בְּאֶחָד בְּתִשְׁרֵי** שני שבועות קודם החג, כמו הזמן הראשון באחד בניסן שהוא שני שבועות קודם החג[נה]. **מִפְּנֵי שֶׁיּוֹם** אחד בתשרי **הוּא יוֹם טוֹב** של ראש השנה, **וְאִי אֶפְשָׁר לְעַשֵּׂר בְּיוֹם טוֹב**, שכשמעשרים את הבהמות צריך לצבוע את הבהמה העשירית בצבע אדום, והוא אסור מן התורה משום מלאכת 'צובע'[נו], **לְפִיכָךְ הִקְדִּימוּהוּ** יום אחד וקבעוהו **בְּעֶשְׂרִים וְתִשְׁעָה בֶּאֱלוּל**[נז].

גמרא שנינו במשנה שהיו תורמים את הלשכה בפרוס הפסח בפרוס העצרת ובפרוס החג. הגמרא מבארת מהו הלשון 'פרוס'. אומרת הגמרא: **אָמַר רַבִּי אַבָּהוּ, כָּל הֵן דִּתְנִינָן** - כל מקום ששנינו 'פְּרֹס', פירושו **פַּלְגָּא** - חצי[נח], ואף כאן פירושו **פַּלְגָּא דִּשְׁלֹשִׁים יוֹם קוֹדֶם לַמּוֹעֵד** - מחצית מהזמן של שלשים יום קודם המועד **שֶׁבָּהֶם דּוֹרְשִׁים בְּהִלְכוֹתָיו** של המועד[נט], ומחצית זמן זה הוא חמישה עשר יום[ס][ו].

שנינו במשנה: בפרוס הפסח בפרוס העצרת בפרוס החג **וּשְׁלֹשָׁה** פרקים אלו **הֵן גַּם גְּרָנוֹת וכו'** של מעשר בהמה. **הגמרא מבארת מה הטעם שקבעו זמנים אלו למעשר בהמה: אָמַר רַבִּי יוֹחָנָן, מִפְּנֵי שֶׁהֵן פִּרְקֵי לֵידָה** - שהם הזמנים שבהם יולדות הבהמות, שיש בהמות המקדימות לילד קודם הפסח, ויש המאחרות לילד עד הזמן שבין פסח לעצרת, ויש שאינן יולדות עד בין עצרת לחג, ותיקנו חכמים שיעשרו את הבהמות בשלשה זמנים אלו[סא].

רַבִּי אַחָא וְרַבִּי תַּנְחוּם בַּר חִיָּיה אמרו **בְּשֵׁם רַבִּי יְהוֹשֻׁעַ בֶּן לֵוִי, כְּדֵי שֶׁתְּהֵא הַבְּהֵמָה מְצוּיָה לְעוֹלֵי רְגָלִים**, כלומר, קבעו את זמני הפרשת מעשר בהמה לפני שלשת הרגלים, כיון שבעלי הבהמות משהים את בהמותיהם ולא מוכרים ולא שוחטים אותן עד שיתעשרו בזמן הגורן, ועל ידי כך יהיו הבהמות מצויות לעולי רגלים לאכול מהם ולהביא מהם קרבנות[סב][ז].

אָמַר רַבִּי יוּדָן, שֶׁלֹּא יָבֹא לִידֵי 'בַּל תְּאַחֵר' - לעבור על 'בל תאחר'[סג], שאף במעשר בהמה יש איסור 'בל תאחר'[סד], ותיקנו זמנים אלה הסמוכים לשלשת הרגלים כדי שיביאם מיד לירושלים בעלותו לרגל[סה][ח].

בהקשר לכך מביאה הגמרא: **אָמַר רַבִּי יוֹסֵה, כָּל הַמַּשְׁהֶה טִבְלוֹ** - המתעכב מלהפריש מעשרות מטבלו, **עוֹבֵר בְּ'בַל תְּאַחֵר'**[סו], ודין זה הוא בכל טבל, כלומר בכל דבר שלא עישרו אותו, הן בפירות והן בבהמות[סז][ט].

ולא ישארו בהמות לעולי הרגל בחג השבועות, ולכן יש לאחר את זמן המעשר עד אחד בסיון שהוא סמוך לחג השבועות. ג. לגבי זמן הגורן השלישי, לדעת רבי עקיבא הוא חמישה עשר יום קודם חג הסוכות, אמנם בן עזאי סובר שיתכן שראש השנה למעשר בהמה הוא בראש חודש אלול [כמבואר בברייתא להלן (ח.) שבן עזאי מסתפק אם ראש השנה למעשר בהמה הוא באחד באלול או באחד בתשרי], והדין הוא שאין מפרישין מן הנולדים בשנה אחת על הנולדים בשנה אחרת (בכורות נג:), ואם יהיה זמן המעשר בסוף אלול יש לחשוש שמא יבואו לצרף את אלו שנולדו בחודש אלול עם אלו שנולדו קודם אלול, ולכן קבעוהו בסוף חודש אב [אך לא קודם לכן, כי צריך להסמיך את זמן המעשר לרגל כמה שאפשר כדי שישארו בהמות לצורך עולי הרגל]. ולא קבעו אותו ביום ל' אב כיון שלפעמים חודש אב חסר ומקדשים את יום השלשים להיות א' באלול, ואף שגם אם יעשר בא' אלול אין חשש שמא יטעה ויצרף את הנולדים באלול עם הנולדים קודם להם [שהרי אלו שנולדו בתחילת אלול ולא מלאו להם שבעה ימים הם 'מחוסרי זמן' (בכורות פ"ט מ"ד) שאינם ראויים לקרבן, ואינם ראויים להתעשר], מכל מקום תיקנו שלא יעשרו כלל בחודש אלול כדי לעשות היכר בין הבהמות שנולדו בשנת המעשר החדשה לבין אלו שנולדו בשנה הישנה, שלא יבואו לעשר מאלו על אלו. וראה ברש"ש (בכורות נח. ד"ה ב"ע) ובמים קדושים (שם ד"ה ומיפוק) מדוע לא חשש בן עזאי גם שמא יעשרו את הנולדים באלול עם הנולדים מתשרי ואילך. נד. **רבי** אלעזר ורבי שמעון סוברים כרבי שמעון בן גמליאל (פסחים ו.) ששואלים ודורשים בהלכות הפסח רק שני שבועות קודם חג הפסח, וקבעו את זמן הגורן הראשון ביום זה שבו מתחילים לשאול ולדרוש בהלכות הפסח, לפי שאף הוא מהלכות הפסח, שמעשרים את הבהמות כדי שיהיו ראויות לאכלן ברגל. ואת זמן הגורן השני קבעו באחד בסיון כדעתו של בן עזאי [כפי שביארנו בהערה לעיל] (בכורות נח. ורש"י כת"י שם ד"ה שולים). נה. **כלומר**, כמו שזמן הגורן הראשון המשנה מבארת בסמוך מה טעמם לגבי זמן הגורן השלישי. הוא בראש חודש ניסן שהוא היום שמתחילים לדרוש בו בהלכות הפסח לפי דעתם, כך יש לקבוע את זמן הגורן השלישי בראש חודש תשרי שהוא היום שמתחילים לדרוש בו בהלכות החג לפי דעתם. נו. **רש"י** כת"י (בכורות נח. ד"ה אסקרפא). והרמב"ם (בכורות פ"ז ה"א) סובר תפארת ישראל (יכין אות ו). שהצביעה בסיקרא אינה מעכבת. וביאר (שבת פכ"ג ה"ד) שהאיסור לעשר ביום טוב הוא משום גזירה

שמא ירשום בסיקרא. וראה עוד בתוספות שם מדוע לא אמרו שאסור משום שאין מקדישים בהמות ביום טוב. נז. **וקבעו** לעשר ביום כ"ט באלול ולא ביום ל' באלול כיון שברוב השנים אלול חסר ויום ל' שלו הוא ראש השנה [כמבואר בראש השנה (לג.), שמימות עזרא ואילך לא מצינו אלול מעובר]. רש"י כת"י (בכורות נח. ד"ה אסקרפא). נח. **כמו** 'פרוסת לחם' שפורס את הלחם באמצעו. רא"ש (ד"ה בפרס) ותלמיד רשב"ש (ד"ה פרוס). וביאר התפארת ישראל (יכין אות ג, בכורות פ"ט יכין אות לא) ש'פרוס' בלשון יון תרגומו הוא 'קודם', והכוונה כאן לחמישה עשר יום קודם המועד. וחז"ל נתנו טעם למה קיבלו תיבה זו ללשונינו, כמו שעשו במילת 'אפותיקי' [ראה תפארת ישראל גיטין (פ"ד יכין אות כו)] ו'דיתיקי' [ראה תפארת ישראל בבא מציעא (פ"א יכין אות לג)] וכדומה, וגם כאן פירשו ש'פרוס' הוא מלשון פרוסה, דהיינו חצי מהזמן שדורשים בו דיני פסח. נט. **כמו** ששנינו בברייתא (פסחים ו.) 'שואלין ודורשין בהלכות הפסח קודם הפסח שלשים יום'. ס. **אף** דבר זה של הפרשת מעשר בהמה נחשב כדרישה בהלכות הפסח, שעל ידי שמפרישים מעשר בהמה יהיו הבהמות מותרות באכילה לצורך החג. רש"י כת"י (בכורות נח. ד"ה שולים). סא. **הבהמות** שנולדו בתחילת החורף מתעשרות קודם הפסח, הבהמות שנולדו בין פסח לעצרת מתעשרות קודם העצרת, והבהמות שנולדו בקיץ מתעשרות קודם סוכות. רש"י ורש"י כת"י (בכורות מ: ד"ה לקבל). סב. **רש"י** (בכורות נח. ד"ה כדי). סג. **הנודר** בהמה לקרבן למזבח, אסור לאחר מלהביאה, ואם איחר עבר בלא תעשה, שנאמר (דברים כג כב) 'כי תדור נדר לה' אלהיך לא תאחר לשלמו'. סד. **כמו** שדרשו מן הפסוקים במסכת ראש השנה (דף ה:). תלמיד רשב"ש (ד"ה שלא). סה. **תקלין** חדתין (ד"ה בל). ובמאירי (ד"ה ואמר) משמע, שרבי יודן מפרש את דברי רבי יהושע בן לוי, שהטעם שראוי לדאוג שתהיה הבהמה מצויה לעולי רגלים הוא כדי שיוכלו להביא את הקרבנות שנדרו ולא יעברו עליהם בבל תאחר. וכן ביאר היפה עינים (ד"ה א"ר יודן). סו. **בתלמיד** הרשב"ש (ד"ה המשהא) כתב שהכוונה שאם התעכב ועברו עליו שלשה רגלים עבר בבל תאחר. ובקרבן העדה (ד"ה כל) כתב, שמיד כשהגיע זמן הגורן חייב לעשר. וראה בהערה לעיל מה שנתבאר בדבריו. סז. **רבינו** משולם (ד"ה כל). וכוונת רבי יוסה להוסיף שלא רק אם הפריש את המעשר עובר עליו בבל תאחר אם אינו מקריבו, אלא אפילו אם משהה טיבלו ואינו מפריש עובר בבל תאחר. תלמיד רשב"ש (ד"ה המשהה).

הגמרא מביאה משנה המבארת מתי הוא ראש השנה למעשר בהמה: **תַּמָּן תְּנִינָן** - שם שנינו במשנה (ר"ה ב. בכורות נז:), **רַבִּי מֵאִיר אוֹמֵר, בְּאֶחָד בֶּאֱלוּל רֹאשׁ הַשָּׁנָה לְמַעְשַׂר בְּהֵמָה**, שאין מעשרים מן הנולדים בשנה אחת על הנולדים בשנה אחרת[א], ואחד באלול הוא תחילת שנה חדשה לענין זה[ב]. **רַבִּי אֶלְעָזָר וְרַבִּי שִׁמְעוֹן אוֹמְרִים**, ראש השנה למעשר בהמה הוא **בְּאֶחָד בְּתִשְׁרֵי. בֶּן עַזַּאי אוֹמֵר, הָאֱלוּלִיִּים** - הבהמות שנולדו בחודש אלול **(הם) מִתְעַשְּׂרִין בִּפְנֵי עַצְמָן**, ולא עם אלו שנולדו קודם אלול או אחריו[ג].

הגמרא מבארת את טעמו של רבי מאיר: **אָמַר רַבִּי חוּנָה, טַעְמָא דְּרַבִּי מֵאִיר** שאמר שראש השנה למעשר בהמה באחד באלול, הוא משום **שֶׁעַד כָּאן** - אחד באלול **הֵן מִתְמַצּוֹת לֵילֵד מִן הַיְשָׁנוֹת** - יולדות הבהמות שהתעברו לפני ניסן, שזמן עיבורה של בהמה דקה הוא חמישה חדשים[ד], והנולדים **מִכָּאן** - מאחד באלול **וְאֵילָךְ, הֵן מַתְחִילוֹת לֵילֵד מִן הַחֲדָשׁוֹת** - הרי הם מהעיבור החדש של אחרי ראש חודש ניסן, ומתעשרים עם הבהמות של השנה הבאה[ה].

הגמרא מבארת את טעמם של רבי אלעזר ורבי שמעון: אמר **רַבִּי יוֹסָה בַּר רַבִּי בּוּן בְּשֵׁם רַב חוּנָה, טַעְמָא דְּרַבִּי אֶלְעָזָר וְרַבִּי שִׁמְעוֹן** שאמרו שראש השנה למעשר בהמה באחד בתשרי, הוא מדרשת הפסוק (תהלים סה יד) 'לָבְשׁוּ כָרִים הַצֹּאן וַעֲמָקִים יַעַטְפוּ בָר יִתְרוֹעֲעוּ אַף יָשִׁירוּ', וכך יש לדרוש את הפסוק, **'לָבְשׁוּ כָרִים הַצֹּאן'** - הכבשים[ו] לבשו בשר, כלומר נתעברו[ז], **אֵלּוּ הַבַּכִּירוֹת** - הבהמות שמקדימות להתעבר כבר בחודש אדר ויולדות באב, **'וַעֲמָקִים יַעַטְפוּ בָר'** - והעמקים יהיו מכוסים בתבואה[ח], **אֵלּוּ הָאֲפִילוֹת** - הבהמות שמאחרות ומתעברות בזמן שהעמקים מכוסים בתבואה, דהיינו שמתעברות בחודש ניסן ויולדות באלול[ט][א], כל אלה, כלומר בין אלו שהתעברו באדר וילדו באב, ובין אלו שהתעברו בניסן וילדו באלול, 'יִתְרוֹעֲעוּ', מלשון ריעות וחיבור[י], **'אַף יָשִׁירוּ'** - ויתעשרו יחד[יא]. כלומר, **אֵלּוּ וְאֵלּוּ נִכְנָסִים יַחַד לַדִּיר לְהִתְעַשֵּׂר**, ששניהם מאותה שנה, וכשמעשר מזה על זה אין זה מעשר מהחדש על הישן, והיינו משום שראש השנה למעשר בהמה הוא באחד בתשרי[יב][ב].

הגמרא מביאה ברייתא המבארת את טעמו של בן עזאי: **אָמַר בֶּן עַזַּאי, הוֹאִיל וְאֵלּוּ אוֹמְרִים כָּךְ וְאֵלּוּ אוֹמְרִים כָּךְ** - הואיל ורבי מאיר אומר שראש השנה למעשר בהמה הוא באחד באלול, ורבי אלעזר ורבי שמעון אומרים שראש השנה למעשר בהמה הוא באחד בתשרי, ואין אני יודע הלכה כמי[יג], לכן **יְהוּ הָאֱלוּלִיִּים** - הבהמות שנולדו בחודש אלול **מִתְעַשְּׂרִין בִּפְנֵי עַצְמָן**[יד]. **הָא כֵּיצַד** - איך נעשה דבר זה, אם **(נולד) [נוֹלְדוּ]**[טו] **לוֹ (בחמשה) [חֲמִשָּׁה]** בהמות **בְּאָב, וַחֲמִשָּׁה** בהמות **בֶּאֱלוּל וַחֲמִשָּׁה** בהמות **בְּתִשְׁרֵי, אֵין** הנולדים באלול **מִצְטָרְפִין** להתעשר יחד עם האחרים[ג], כיון שאני מסופק אם ראש השנה למעשר בהמה הוא באחד באלול, ונמצא שהנולדים באב והנולדים באלול אינם מאותה שנה, או שמא ראש השנה למעשר בהמה הוא באחד בתשרי, ונמצא שהנולדים באלול והנולדים בתשרי אינם מאותה שנה, ולכן באופן זה אינו מפריש מעשר בהמה כלל[טז]. אבל אם **(נולד) [נוֹלְדוּ] לוֹ (בחמשה) [חֲמִשָּׁה]** בהמות **בְּתִשְׁרֵי, וַחֲמִשָּׁה** בהמות **בְּאָב** שלאחריו, **הֲרֵי אֵלּוּ מִצְטָרְפִין** למעשר בהמה, שלדברי הכל נולדו באותה שנת מעשר[יז].

מקשה הגמרא: **וּבֶן עַזַּאי מַכְרִיעַ עַל דִּבְרֵי תַּלְמִידָיו אָתָא** - וכי יתכן שבן עזאי בא להכריע[יח] בין רבי מאיר לרבי אלעזר ורבי שמעון תלמידיו[יט], שמכך שאמר בן עזאי 'הואיל ואלו אומרים כך ואלו אומרים כך' משמע שלא ידע כמי ההלכה ולכן החמיר כדברי שניהם, וכיון שהיו תלמידיו ודאי היה יכול לעמוד על טעם דבריהם ולקבוע כדברי מי ההלכה[כ].

מתרצת הגמרא: **רַבִּי יִרְמְיָה וְרַבִּי מַיְישָׁא** אמרו **בְּשֵׁם רַבִּי שְׁמוּאֵל בַּר רַבִּי יִצְחָק**, לכך הכריע בן עזאי במחלוקת זו ולא פסק הלכה כדברי אחד מהם, **שֶׁכְּבָר נֶחְלְקוּ עָלֶיהָ אֲבוֹת הָעוֹלָם** [-תנאים הראשונים[כא]], ולא היה בן עזאי יכול לעמוד על טעמם, ועל דבריהם אמר 'הואיל ואלו אומרים כך ואלו אומרים כך'[כב]. מבררת הגמרא: **וּמָאן נִינְהוּ אֲבוֹת עוֹלָם** - ומי הם התנאים הראשונים שנחלקו בדבר. **תָּנָא רַבִּי יוֹנָה קוֹמֵי רַבִּי יִרְמְיָה** - שנה רבי יונה לפני רבי ירמיה, אלו **רַבִּי יִשְׁמָעֵאל וְרַבִּי עֲקִיבָא**[כג].

הגמרא מוכיחה מהברייתא שהבאנו שבן עזאי היה תלמיד חבר של רבי עקיבא. אומרת הגמרא: **זֹאת אוֹמֶרֶת** - מברייתא זו שמענו **שֶׁבֶּן עַזַּאי חָבֵר וְתַלְמִיד הָיָה דְּרַבִּי עֲקִיבָא**, כלומר, שלא למד ממנו רוב חכמתו[כד], **אִין תֵּימַר רַבֵּיהּ** - שאם תאמר שרבי עקיבא היה רבו של בן עזאי ולא היה גם חבירו, **אִית בַּר נָשׁ אָמַר לְרַבֵּיהּ** - וכי יש אדם שאומר על רבו **'הוֹאִיל וְאֵלּוּ אָמְרוּ כָּךְ וְאֵלּוּ אָמְרוּ כָּךְ'**, הרי היה לו לומר בדרך כבוד 'הואיל ורבי אמר כך', ומכך שאמר 'אלו' מוכח שהיה תלמיד חבר שלו[כה].

הגמרא מביאה ראיה אחרת שבן עזאי היה תלמיד חבר של רבי עקיבא: **רַבִּי אָבוּן בְּשֵׁם רַבִּי שְׁמוּאֵל בַּר רַב יִצְחָק שְׁמַע לָהּ** - למד ענין זה שבן עזאי היה תלמיד וחבר לרבי עקיבא, **מִן הָדָא** - ממשנה זו (ב"ב קנח:), **אָמַר לֵיהּ בֶּן עַזַּאי** לרבי עקיבא **'עַל הַחֲלוּקִין אָנוּ מִצְטַעֲרִין אֶלָּא שֶׁבָּאתָ לַחֲלוֹק עָלֵינוּ אֶת הַשָּׁוִוין'** - על מה שנחלקו בית שמאי ובית הלל שם אנו מצטערים, ואתה בא לחלוק ולומר שנחלקו בית שמאי ובית הלל גם באופן שחבריך אומרים שהם שוים בו[כו]. **זֹאת אוֹמֶרֶת** - ממשנה זו שמענו **שֶׁבֶּן עַזַּאי חָבֵר וְתַלְמִיד הֲוָה לְרַבִּי עֲקִיבָא, אִין תֵּימַר רַבֵּיהּ** - שאם תאמר שרבי עקיבא היה רבו של בן עזאי ולא חבירו, **אִית בַּר נָשׁ אָמַר לְרַבֵּיהּ** - וכי יש אדם שאומר לרבו **'אֶלָּא שֶׁבָּאתָ לַחֲלוֹק עָלֵינוּ אֶת הַשָּׁוִוין'**, הרי היה לו לומר בדרך כבוד 'אלא שבא רבינו לחלוק', ומכך שאמר 'שבאת' מוכח שהיה תלמיד חבר שלו[כז].

הגמרא חוזרת לדון בענין ראש השנה למעשר בהמה: **תַּמָּן תְּנִינָן** - שנינו בהמשך המשנה שם (בכורות נז:), **כָּל הַנּוֹלָדִין מֵאֶחָד בְּתִשְׁרֵי עַד עֶשְׂרִים וְתִשְׁעָה בֶּאֱלוּל** שאחריו, **הֲרֵי אֵלּוּ מִצְטָרְפִין** להיכנס לדיר להתעשר יחד[כח]. **חֲמִשָּׁה** שנולדו **לִפְנֵי רֹאשׁ הַשָּׁנָה** למעשר בהמה **וַחֲמִשָּׁה** שנולדו **לְאַחַר רֹאשׁ**

א. **ונלמד** (בכורות נג.) מהכתוב לענין מעשר התבואה (דברים יד כב) 'עשר תעשר את כל תבואת זרעך היוצא שנה שנה'. כפל הכתוב 'עשר תעשר', אחד למעשר בהמה ואחד למעשר דגן, ללמד ששניהם שוים בדין זה, שאין מעשרים מן היוצא בשנה אחת על של שנה אחרת. רש"י (ר"ה ב. ד"ה למעשר) על פי מה שפירש השפתי חכמים (ברש"י שם) בדבריו. ב. **רש"י** (ר"ה שם, בכורות נז: ד"ה לפי) ותקלין חדתין (ד"ה ר"ה). נפקא מינה נוספת יש בדין זה, שאין מצטרפים חמישה שנולדו בשנה זו לחמישה שנולדו בשנה שלאחריה בכדי שיהיו עשרה ויתחייבו במעשר בהמה. מאירי (ר"ה ב. ד"ה והמשנה הראשונה) וכן כתב הרמב"ם (בכורות פ"ז ה"ו). ג. **הגמרא** להלן תבאר מה טעמו של בן עזאי. ד. **בכורות** (ח.). ה. **קרבן** העדה (ד"ה מכאן). ובפני משה (ד"ה מכאן, ד"ה טעמא דר"מ) מבואר, שמכאן ואילך, כלומר מאלול, יולדות הבהמות המאחרות להתעבר, ואין הולכים אחריהם לענין קביעת שנת המעשר, והיינו משום שרוב הבהמות מתעברות באדר ויולדות באב, ורק מיעוטן מאחרות ומתעברות בניסן ויולדות באלול. וראה עוד בהערה להלן (על דברי הגמרא 'נכנסים לדיר להתעשר') בשם הפני משה בביאור טעמו של רבי מאיר. ו. **'כרים'** היינו כבשים. רש"י (דברים לב יד, עמוס ו ד). ובמצודת ציון (עמוס שם) פירש, שהם כבשים שמנים. ז. **רש"י** (ר"ה ח. ד"ה לבשו). והתוספות (שם ד"ה לבשו) הביאו בשם התרגום, שפירוש הפסוק הוא שהתלבשו הכרים בצאן, והוא לשון נקיה לומר שעולים הזכרים על הנקבות ומעברים אותם. ורבינו חננאל (שם ד"ה רבי אלעזר) פירש, שהתעברו הצאן ונעשו מלבוש לכרים, שהם הטלאים. ח. **'יעטפו'** הוא מלשון עטיפה ולבישה. ו'בר' הוא תבואה, כמו 'לשבור בר ממצרים' (בראשית מב ג). מצודת ציון (תהלים סה יד). ט. **אף** על פי שגם באדר הזריעה ניכרת (ר"ה ח.), מכל מקום אינה ניכרת יפה עד ניסן. קרבן העדה (ד"ה ועמקים). הגמרא דורשת תיבת 'יעטפו' מלשון 'העטופים ללבן' (בראשית ל מב), שהוא לשון איחור (רש"י שם). רבינו משולם (ד"ה יעטפו). והכוונה לאלו המתאחרות מלקבל זכר עד ניסן. תקלין חדתין (ד"ה אלו האפלות). י. **רבינו** משולם, תלמיד רשב"ש (ד"ה יתרועעו) ותקלין חדתין (ד"ה אלו ואלו). יא. **הגמרא** דורשת תיבת 'ישירו' מלשון מעשר. קרבן העדה ותקלין חדתין (ד"ה אלו ואלו). יב. **יש** המתעברות בתחילת ניסן ויולדות בתחילת אלול, ויש המתעברות בסוף ניסן ויולדות בסוף אלול, ולכן קבעו זמן המעשר בסוף אלול שאז הוא הזמן הראוי לכולן. על פי הריטב"א (ר"ה ח. ד"ה מתעברות). יג. **רש"י** (בכורות נח. ד"ה הואיל) וקרבן העדה (ד"ה הואיל). יד. **שאם** יתעשרו הנולדים באלול עם הנולדים קודם לכן, שמא ראש השנה למעשר בהמה הוא באחד באלול, והנולדים באלול הם מהשנה החדשה, וכן אם יתעשרו הנולדים באלול עם הנולדים אחר כך, שמא ראש השנה למעשר בהמה הוא באחד בתשרי, והנולדים אחר כך הם מהשנה החדשה, ונמצא מעשר מן החדש על הישן או מן הישן על החדש. טו. **קרבן** העדה (ד"ה ה"ג הא). וכן הגירסא בבכורות (נח.). וכן התיקונים בהמשך. טז. **אולם** בערוך לנר (ר"ה ז: ד"ה כיון) כתב בדעת הרמב"ם (בכורות פ"ז ה"ט) שבאופן זה שאין לו אלא חמישה משנה זו וחמישה משנה אחרת, יכול לצרפם לכתחילה ולעשר משל שנה אחת על של שנה אחרת [ולא כמו שהבינו הטורי אבן (שם ב. ד"ה באחד באלול) ושאר המפרשים בדעת הרמב"ם, וראה גם באור שמח (בהוספות שם) שכתב שבאופן זה אינו מעשר אפילו בדיעבד]. יז. **התנא** בא להשמיענו במה שאמר שהנולדים בתשרי מצטרפים עם הנולדים באב שאחריו, שלא נאמר שכשם שראש השנה למעשר בהמה מפסיק בין הנולדים לפניו לנולדים אחריו ואינם מצטרפים, כך זמן הגורן יפסיק ביניהם ולא יצטרפו, וכיון שבין תשרי לאב יש את זמני הגרנות של פסח ושל שבועות, לא יצטרפו הבהמות הנולדות בתשרי עם הנולדות באב, אלא אף באופן זה הבהמות מצטרפות להתעשר ביחד. פני משה (ד"ה נולד) ותקלין חדתין (ד"ה ה' בתשרי) על פי הגמרא בבכורות (נח.). לכאורה קשה, שהרי את הנולדים בתשרי כבר עישר בגורן של סוף אדר, ואיך יצטרפו עם הנולדים באב. ויש לומר שמדובר כגון שלא עישר אותם אף שהגיע זמנם. ועוד יש לומר, שמדובר כגון שלא היו לו אלא חמישה אלו שנולדו בתשרי, ובזמני הגורן של פסח ושל שבועות לא היו לו עשרה בהמות. רבינו משולם (ד"ה נולד). יח. **כלומר**, לומר דבר הממוצע בין שניהם. יט. **שהרי** רבי מאיר ורבי אלעזר [בן שמוע] ורבי שמעון [בן יוחאי] היו תלמידיו של רבי עקיבא (יבמות סב:), ונחשבים גם כתלמידי בן עזאי שהיה תלמיד חבר של רבי עקיבא [כמבואר להלן בסמוך]. תלמיד רשב"ש (ד"ה בן) ופני משה (ד"ה ובן). אמנם המהר"א פולדא (ד"ה ובן) כתב שרבי מאיר ורבי שמעון היו תלמידיו של בן עזאי. כ. **תקלין** חדתין (ד"ה ב"ע). ורבינו משולם (ד"ה ד"ה בן) והפני משה (ד"ה ובן) ביארו, שהקושיא היא שאם בן עזאי היה בדור שקודם החולקים איך הוא מכריע בדבריהם. וראה במהר"א פולדא (ד"ה ובן) שביאר את הקושיא באופן אחר. כא. **קרבן** העדה (ד"ה שכן). כב. **תקלין** חדתין (ד"ה ב"ע). כג. **בבכורות** (נח.) תירצה הגמרא שזמן מעשר בהמה נמסר בקבלה מפי חגי זכריה ומלאכי, ורבי מאיר ורבי אלעזר ורבי שמעון נחלקו מהו הזמן שנאמר משמם. ופירש רש"י כת"י (ד"ה מפי), שדין זה נאמר כנבואה, ואין להכריע טעמו של מי מסתבר יותר [וראה בתוספות (שם ד"ה מפי) מה שהעירו על דבריו]. והוסיפו התוספות (שם), שגם הדרשות מהפסוקים שנאמרו בדבריהם (בגמרא לעיל, ובהערה שם על דברי הגמרא 'אלו ואלו נכנסים לדיר להתעשר') נאמרו מפי חגי זכריה ומלאכי. כד. **רמב"ם** (תלמוד תורה פ"ה ה"ט). רש"י (עירובין סג. ד"ה תלמיד) פירש, שתלמיד חבר היינו שהוא חכם כמותו אלא שלמד ממנו דבר אחד או יותר. והרשב"ם (ב"ב קנח: ד"ה תלמיד) פירש, שמתחילה היה תלמידו ולבסוף היה חבירו. וראה שם שכתב שהיה ידוע לגמרא שהיה בן עזאי תלמידו של רבי עקיבא [ראה ברכות (סב.) שאמר רבי יהודה לבן עזאי על רבי עקיבא 'עד כאן העזת פניך ברבך'], ומלשון הברייתא כאן הביאה הגמרא ראיה שלבסוף נעשה חבירו. והשל"ה (כללי התלמוד, כלל לשונות סוגיות אות שעט) כתב, שמתחילה היה בן עזאי חבירו של רבי עקיבא, ונתחכם רבי עקיבא עד שהיה בן עזאי תלמידו. כה. **רבינו** משולם, תלמיד רשב"ש (ד"ה אית) ותקלין חדתין (ד"ה אין). ובקרבן העדה (ד"ה דאמר) ביאר שהראיה מכך שבן עזאי בא להכריע בדבריהם, ואין אדם מכריע בדברי רבו. כו. **שם** במשניות (ב"ב קנז. קנח.) נחלקו בית שמאי ובית הלל בדיני ירושה, ובאופן ששנינו במשנה זו (שם קנח:) אמר תנא קמא שלא נחלקו בית שמאי ובית הלל, ורבי עקיבא אמר שאף בזה נחלקו. אמר לו בן עזאי לרבי עקיבא 'על החלוקין אנו מצטערין אלא שבאת לחלוק עלינו את השווין', כלומר, על כך שנחלקו בית שמאי ובית הלל במשניות הקודמות ולא השוו לדעה אחת אנו מצטערים, ואתה בא לחלוק ולומר שנחלקו בית שמאי ובית הלל גם באופן זה שחבריך אומרים שהם שוים בו. רשב"ם (שם ד"ה אמר ליה). כז. **רשב"ם** (ב"ב קנח: ד"ה תלמיד), פני משה (ד"ה שמע). ורבינו גרשום (שם ד"ה אמר ר' שמואל) ביאר, שהראיה מכך שבן עזאי הטיח בו ואמר לו 'על החלוקין אנו מצטערים', שאין זו לשון של כבוד. כח. **הלכה** זו שנויה כדעת רבי אלעזר ורבי שמעון הסוברים (ר"ה ב.) שראש השנה למעשר בהמה הוא באחד בתשרי. רש"י (בכורות נז: ד"ה כל), פני משה (ד"ה תמן), ותקלין חדתין (ד"ה מאחד).

הַשָּׁנָה למעשר בהמה, **אֵין מִצְטָרְפִין** להתעשר יחד, שאינם מאותה שנת המעשר ואין מעשרים מן החדש על הישן[כט]. אבל **חֲמִשָּׁה** שנולדו **לִפְנֵי** זמן **הַגּוֹרֶן**, דהיינו לפני אחד מהגרנות של מעשר בהמה, **וַחֲמִשָּׁה** בהמות נולדו באותה שנה **לְאַחַר הַגּוֹרֶן, הֲרֵי אֵלּוּ מִצְטָרְפִין** להתעשר יחד, שכן הגרנות אינם מפסיקים למעשר בהמה[ל].

אומרת הגמרא: **אָמַר רַבִּי יוֹסָה, הָדָא אוֹמֶרֶת** - מהלכה זו שמענו, **שֶׁמַּעְשַׂר בְּהֵמָה לֹא עָשׂוּ אוֹתָהּ** - לא קבעו זמנו **לֹא כְּחֶנֶט** - לא כזמן הדומה לחנטה [דהיינו זמן העיבור של הבהמה, שהוא דומה לזמן החנטה באילן[לא]], כמו שאמרו לגבי אילנות שהולכים אחר החנטה[לב], **וְלֹא כִּשְׁלִישׁ** - ולא כזמן הדומה להבאת שליש [דהיינו היום השמיני שאחר לידת הבהמה שאז היא ראויה להקרבה על המזבח ולהתעשר[לג], שהוא דומה להבאת שליש בתבואה וזיתים, שאז הם ראויים להיקצר בשעת הדחק[לד]], כמו שאמרו לגבי תבואה וזיתים שהולכים אחר הבאת שליש[לה]. **אִין תֵּימַר כְּחֶנֶט** - שאם תאמר שלגבי מעשר בהמה הולכים אחר הזמן הדומה לחנטה, דהיינו זמן העיבור, אם כן **לִיתְנֵי** - היה צריך התנא לשנות **'כָּל הַמְּעוּבָּרִים מֵאֶחָד בְּתִשְׁרֵי עַד עֶשְׂרִים וְתִשְׁעָה בֶּאֱלוּל** הרי אלו מצטרפין', ולא 'כל הנולדין', להשמיענו שאלו שנתעברו קודם אחד בתשרי אינם מצטרפים עם הבהמות של השנה המתחילה באחד בתשרי אף שנולדו באותה שנה, כיון שהעיבור קובע ולא הלידה[לו]. **וְאִין תֵּימַר כִּשְׁלִישׁ** - ואם תאמר שלגבי מעשר בהמה הולכים אחר הזמן הדומה להבאת שליש, דהיינו היום השמיני שאחר הלידה, אם כן **לִיתְנֵי** - היה צריך התנא לשנות **'כָּל הַנּוֹלָדִים** מעשרים ושלשה באלול **עַד עֶשְׂרִים וּשְׁנַיִם בֶּאֱלוּל** הרי אלו מצטרפין', ולא 'מאחד בתשרי עד עשרים ותשעה באלול', שרק אלו שנולדו עד עשרים ושנים באלול ראויים להתעשר קודם אחד בתשרי[לז], אבל אלו שנולדו אחרי עשרים ושנים באלול אינם ראויים להתעשר עד אחד בתשרי, וצריכים להתעשר עם הבהמות של השנה הבאה[לח]. ומכך שלא שנה התנא כן אלא שנה 'כל הנולדין מאחד בתשרי עד עשרים ותשעה באלול', מוכח שאין הולכים בו לא אחר החנטה ולא אחר הבאת שליש, אלא אחר הלידה.

הגמרא מביאה דעה החולקת על רבי יוסה: **רַבִּי שַׁמַּאי בְּשֵׁם רַבִּי בֵּיבַי בְּרַבִּי חִיָּיא** אמר, **כִּשְׁלִישׁ** - לגבי מעשר בהמה הולכים אחר הזמן הדומה להבאת שליש בתבואה וזיתים, דהיינו היום השמיני ללידתה, **(עשו אותה כרבי שמעון) [עָשָׂה אוֹתָהּ רַבִּי שִׁמְעוֹן כְּדַעְתֵּיהּ** - אלא שאת המשנה בבכורות שאמרה שהזמן הקובע למעשר בהמה הוא אחד בתשרי ולא אמרה שהוא עשרים ושלשה באלול שנה רבי שמעון כשיטתו[לט]][מ], **דְּאָמַר רַבִּי שִׁמְעוֹן** (בכורות כא:), **מְחוּסָּר זְמַן נִכְנָס לְדִיר לְהִתְעַשֵּׂר** - בהמה שלא עברו עליה שמונה ימים משעת לידתה ועדיין אינה ראויה להקרבה, נכנסת לדיר להתעשר עם שאר הבהמות [ואם המחוסר זמן יצא עשירי ונעשה מעשר בהמה חלה עליו קדושת מעשר מיד, ואין מקריבים אותו עד שיגיע זמנו], ולדעתו שמיד עם לידת הבהמה היא ראויה להתעשר, הרי הלידה בבהמה דומה להבאת שליש[מא]. אולם לדעת חכמים (בכורות נז.) הסוברים שאין מחוסר זמן נכנס לדיר להתעשר, קביעת שנת המעשר היא לפי יום השמיני ללידתו, והנולדים מעשרים ושלשה באלול עד עשרים ושנים באלול שאחריו מצטרפים[מב].

הגמרא מקשה על רבי שמאי: **קָם רַבִּי מָנָא עִם רַבִּי שַׁמַּאי** - עמד רבי מנא לפלפל עם רבי שמאי בשמועה זו[מג] ולהקשות על דבריו[מד]. **אָמַר לֵיהּ, אַתְּ אָמְרַתְּ (חדא) [הָדָא][מה] מִילְּתָא** - האם אתה אמרת דבר זה שהמשנה בבכורות שנויה כדעת רבי שמעון. **[אָמַר לֵיהּ** רבי שמאי, **אִין** - אכן אמרתי דבר זה. **אָמַר לֵיהּ** רבי מנא, **הָא][מו] תַּמָּן תְּנִינָן** - והלא שנינו במשנה שם (בכורות נז:), **'בֶּן עַזַּאי אוֹמֵר הָאֱלוּלִיִּים מִתְעַשְּׂרִין לְעַצְמָן'**[מז]. וכי **לֹא** אמר כן בן עזאי **אֲפִילוּ** אם **נוֹלַד עַד עֶשְׂרִים וְתִשְׁעָה בֶּאֱלוּל**, שגם בהמה זו מתעשרת עם שאר הנולדים באלול, ואף שעדיין אינה ראויה להקרבה, שהרי בן עזאי סתם ואמר 'האלוליים מתעשרין לעצמן' ומשמע שהכוונה לנולדים בכל חודש אלול[מח], **וְאִית לָךְ מֵימַר** - האם אתה יכול לומר **שֶׁבֶּן עַזַּאי** אמר כן **כְּשִׁיטַת רַבִּי שִׁמְעוֹן (וְלֹא כְּרַבָּנָן[מט])**, כלומר, ברישא ששנינו 'כל המעוברים מאחד בתשרי עד עשרים ותשעה באלול הרי אלו מצטרפין' שאמרנו שהיא שנויה כדעת רבי שמעון, יש לומר שרבי שמעון אמר כן כשיטתו שמחוסר זמן נכנס לדיר להתעשר, אבל דין זה שהאלוליים מתעשרין לעצמן הוא דברי בן עזאי ולא דברי רבי שמעון, ואין לך לומר בזה שרבי שמעון כשיטתו[נ]. **[אֶלָּא[נא]], כְּמָה דְאַתְּ אָמַר עַל (דרבנן מניחן לשנה הבאה והן מתעשרין עם בני שנתן כן את אמר על[נב]) דְּבֶן עַזַּאי** - כמו שאתה צריך לומר לדעת בן עזאי הסובר שהבהמות הנולדים באלול מתעשרות לעצמן, שגם הבהמות שנולדו אחר עשרים ושנים באלול מתעשרין עם הבהמות שנולדו באלול[נג], ומכל מקום אינו מעשרן בגורן שבסוף אלול כיון שאז הם מחוסרי זמן, אלא **מַנִּיחָן (לגורן הבא) [לְשָׁנָה הַבָּאָה** - לזמן הגורן שבסוף אדר[נד]], **וְהֵן מִתְעַשְּׂרִין עִם בְּנֵי אֱלוּלִיִּים** - ואז מעשרן עם בהמות אחרות שנולדו באלול[נה], **[כֵּן אַתְּ אָמַר עַל דְּרַבָּנָן** - כך אתה צריך לומר לדעת רבנן הסוברים שראש השנה למעשר בהמה הוא באחד בתשרי, שקביעת שנת המעשר היא לפי זמן הלידה של הבהמה ולא לפי היום השמיני ללידתה, וגם הבהמות שנולדו אחר עשרים ושנים באלול מתעשרין עם הבהמות שנולדו קודם להן באותה שנה, ומכל מקום אינו מעשרן בגורן שבסוף אלול כיון שאז הם מחוסרי זמן, אלא **מַנִּיחָן לְשָׁנָה הַבָּאָה** [לזמן הגורן שבסוף אדר], **וְהֵן מִתְעַשְּׂרִין עִם בְּנֵי שְׁנָתָן** - ואז מעשרן עם בהמות אחרות שנולדו בתוך שנתן[נו]][נז]. והתנא במשנתינו לא טרח לפרש שאת הבהמות שנולדו אחר עשרים ושנים באלול מניח לגורן הבא, כיון שדבר פשוט הוא שאי אפשר לעשרן בסוף אלול כשהם עדיין 'מחוסר זמן'[נח]. ואם כן יש לומר שמשנתינו שנויה כדעת רבנן ואין צריך לומר כדברי רבי שמאי שהמשנה ששנינו בבכורות שהזמן הקובע למעשר בהמה הוא אחד בתשרי שנויה רק כדעת רבי שמעון[נט].

אָמַר רַבִּי חִיָּיא (חונה), זֹאת אוֹמֶרֶת - מכך שאמרנו שקביעת שנת המעשר היא לפי זמן הלידה ולא לפי היום השמיני ללידה[ס], אף שבראש השנה למעשר בהמה הוא עדיין 'מחוסר זמן' ואינו ראוי להקרבה, נלמד לגבי בכור שמצוה להקריבו בתוך שנת לידתו, **שֶׁהַיָּמִים שֶׁהַבְּכוֹר מְחוּסָּר זְמַן בָּהֶן**, כלומר שבעה ימים הראשונים שהבכור אינו ראוי בהם להקרבה, **עוֹלִין לוֹ (לתוך) [תּוֹךְ][סא] שְׁנָתוֹ** - לחישוב שנתו הראשונה, ואין אומרים שמכיון שבשבעה ימים הראשונים ללידתו לא היה ראוי להקרבה, יכול להקריבו עד שיהיה בן שנה אחת ושבעה ימים[סב].

הגמרא מביאה מקור לכך מפסוק: **אָמַר רַבִּי מָנָא, אָמַר רַבִּי יוֹנָה אַבָּא** - רבי יונה אבי אמר, **שְׁמַע לָהּ מִן הָדָא** - לְמַד הלכה זו שהימים שהבכור

כט. **בהלכה** זו אין כל חידוש, והתנא שנאה אגב ההלכה שבסיפא שנולדו חמישה לפני הגורן וחמישה אחר הגורן, שרצה להשמיענו שמצטרפים. רש"י כת"י (בכורות נז: ד"ה חמש). אולם עיין שי למורא (שם ד"ה חמשה) שביאר שיש חידוש בהלכה זו, ש'לפני ראש השנה' משמע אפילו סמוך לראש השנה פחות משמונה ימים, ובראש השנה עדיין לא חל עליהם חיוב מעשר, והיינו סבורים שמאחר שלא חל עליהם חיוב מעשר אינם נחשבים משל שנה שעברה ומצטרפים עם הנולדים אחרי ראש השנה, ולכך הוצרכה המשנה להשמיענו שאינם מצטרפים. ל. **ברש"ס** (ד"ה למה) הוסיף וגרס כאן את סיום המשנה בבכורות 'אם כן למה נאמרו שלוש גרנות למעשר בהמה, שעד שלא הגיע הגורן מותר למכור ולשחוט, הגיע הגורן לא ישחוט ואם שחט פטור'. לא. **זמן** העיבור בבהמה הרי הוא כזמן החנטה באילן, שבשניהם עדיין לא נגמר הפרי ואינו נראה כלפי חוץ. רבינו משולם (ד"ה לא כחנט) ותלמיד רשב"ש (ד"ה חנט). החנטה באילן היא הוצאת פרי קטן. ויש מפרשים שהוא הפרח היוצא קודם יציאת הפרי. מאירי (ר"ה באחד בשבט). לב. **כמו** ששנינו בברייתא (ר"ה טו:) 'אילן שחנטו פירותיו קודם חמישה עשר בשבט מתעשר לשנה שעברה, אחר חמישה עשר בשבט מתעשר לשנה הבאה'. ראש השנה למעשר של רוב פירות האילן הוא בחמישה עשר בשבט (ר"ה ב.), ואין תורמים ומעשרים מפירות שחנטו קודם חמישה עשר בשבט על פירות שחנטו אחר כך, וכן לענין סדר השנים, שפירות שחנטו בשנה השלישית והשישית מפרישים מהם מעשר עני, ובשאר השנים מעשר שני. לג. **ויקרא** (כב כז). וכדעת חכמים (בכורות נז.) הסוברים שמחוסר זמן שאינו ראוי להקרבה, אף אינו נכנס לדיר להתעשר. לד. **רש"י** (ר"ה יג. ד"ה באספך), וקרבן העדה (ד"ה ולא). ביארנו על פי הרש"ס (ד"ה לא בחנט), קרבן העדה (ד"ה אין תימר כשליש), ותקלין חדתין (ד"ה עד כ"ב) שהיום השמיני ללידת הבהמה דומה להבאת שליש בתבואה וזיתים. אבל הפני משה (ד"ה ולא - השני) ביאר, שגם לגבי בהמה הכוונה לשליש גידולה. לה. **כמו** ששנינו במעשרות (פ"א מ"ג) 'התבואה והזיתים משיכניסו שליש', שבזיתים אין הולכים לחשבון השנים אחר חנטה כשאר אילנות, אלא אחר הבאת שליש (ר"ה יג:). וראה ברש"י ותוספות (שם ד"ה התבואה) אם תבואה כולל רק דגן שנאמר בו (במדבר יח ל) 'כתבואת גורן' או גם ענבים שנאמר בהם (שם) 'וכתבואת יקב'. הראשונים נחלקו מה הכוונה 'הבאת שליש', רש"י (שם יג. ד"ה ה"ג) ותוספות (שם ד"ה והזיתים) ביארו שיתבשלו הפירות בכדי שליש בישול הראוי להם. הר"ש (שביעית פ"ד מ"ט, בפירוש הראשון) והרא"ש (שם) ביארו שהוא שליש ממה שעתיד הפרי לגדול. עוד פירשו, שליש ממה שמוציא, שאם סאה זיתים גמורים מוציאים שישה לוגים שמן, עכשיו אם תכתוש אותם יוציאו שני לוגים. לו. **תקלין** חדתין (ד"ה ליתני). לז. **שמיום** לידתם עד כ"ט אלול הוא שמונה ימים, עם יום הלידה. לח. **תקלין** חדתין (ד"ה עד כ"ב). תקלין חדתין (ד"ה עד כ"ב). והפני משה (ד"ה אין תימר כשליש) ביאר את הראיה לפי שיטתו (בהערה לעיל על דברי הגמרא 'ולא כשליש') שגם לגבי בהמה הכוונה לשליש גידולה, שאם לא הקפידו על כך שלא תהיה הבהמה 'מחוסר זמן', כל שכן שלא הקפידו שתגיע לשליש גידולה. לט. **כמו** שביארנו בהערה לעיל (על דברי הגמרא 'עד עשרים ותשעה באלול הרי אלו מצטרפין') בשם רש"י (בכורות נז: ד"ה כל) ותקלין חדתין (ד"ה מאחד). מ. **הגהות** הגר"א (אות א). מא. **רש"ס** (ד"ה כשליש). מב. **על** פי תלמיד רשב"ש (ד"ה כשליש). מג. **רש"ס** (ד"ה קם). מד. **תלמיד** רשב"ש (ד"ה קם). מה. **הגהות** הגר"א (אות ב). וכן הוא בתלמיד רשב"ש (ד"ה אית). מו. **פני** משה (ד"ה קם) והגהות הגר"א (אות ב). מז. **משום** שהוא מסופק אם ראש השנה למעשר בהמה הוא באחד באלול או באחד בתשרי, כמו שהובא לעיל מהברייתא. מח. **תקלין** חדתין (ד"ה עד כ"ט). מט. **הגהות** הגר"א (אות ג) ותקלין חדתין (ד"ה עד כ"ט), ראה בהערה להלן. נ. **תקלין** חדתין (ד"ה עד כ"ט), וכתב שאין לגרוס 'ולא כרבנן', שאין לפרש שהקושיא היא שודאי בן עזאי סובר כרבנן ולא כדעת רבי שמעון שהיא דעת יחיד, שמצאנו הרבה פעמים שהגמרא מעמידה את המשנה כשיטת יחיד, אלא הקושיא היא שכאן אין לומר שרבי שמעון כשיטתו. אמנם בתלמיד רשב"ש (ד"ה אית) ביאר את הקושיא, שלא מסתבר שבן עזאי יעזוב את דברי רבנן ויפסוק כדברי רבי שמעון [ולדבריו יש לגרוס בגמרא 'ולא כרבנן', כמו שהוא לפנינו]. נא. **הגהות** הגר"א (אות ג) ותקלין חדתין (ד"ה ה"ג אלא). נב. **שם.** נג. **כמו** שביארנו שכך מדוייק מלשונו שאמר בסתם 'האלוליים מתעשרין לעצמן'. נד. **הגהות** הגר"א (אות ג). נה. **כלומר**, מניח בהמות אחרות שנולדו באלול כדי שיתעשרו עם בהמה זו באחד בניסן. על פי פני משה (ד"ה קס). וכן את הנולדים אחרי עשרים ושנים באב מניח ומעשר בגורן הבא ואינו מעשרן בעשרים ותשעה באב כשהם עדיין 'מחוסר זמן'. רש"ס (ד"ה לאו אפילו). ובקרבן העדה (ד"ה כמה) כתב, שלבן עזאי בעל כרחך צריך להניח את הנולדים באלול עד הגורן שבסוף אדר, שהרי לדעתו זמן הגורן הוא בעשרים ותשעה באב, וכבר עבר זמן הגורן. נו. **כלומר**, מניח בהמות אחרות שנולדו קודם אחד בתשרי כדי שיתעשרו עם בהמה זו באחד בניסן. על פי פני משה (ד"ה קס). נז. **הגהות** הגר"א (אות ג) ותקלין חדתין (שם). נח. **הגהות** הגר"א (שם) ותקלין חדתין (ד"ה ה"ג אלא). נט. **רבינו** משולם (ד"ה הכא). ביארנו את הגמרא על פי גירסת הגר"א (שם) והתקלין חדתין (שם), שמדברי בן עזאי למדנו לרבנן, וכן מבואר ברבינו משולם (שם). אולם ראה בתלמיד הרשב"ש (ד"ה מניחו) ברש"ס (ד"ה לאו) ובפני משה (ד"ה קס) שביארו את הגמרא לפי הגירסא שלפנינו. ס. **שלכן** לרבנן הנולדים מעשרים ושלשה באלול מתעשרין עם בני שנתן ולבן עזאי הנולדים מעשרים ושלשה באלול מתעשרין עם האלוליים, אף שאינם ראויים להקרבה עד תשרי. תקלין חדתין (ד"ה זאת). סא. **תקלין** חדתין (ד"ה זאת). סב. **ראה** בפני משה (ד"ה זאת - השלישי) מה שכתב בטעם הדבר, ומה שהאריך בזה במראה הפנים (ד"ה זאת).

מחוסר זמן בהם עולים לו לשנתו הראשונה מפסוק זה (דברים טו יט), **'כל הבכור אשר יולד וגו' בבקרך ובצאנך הזכר תקדיש לה' אלהיך'. הא כיצד** - כיצד תפרש את הנאמר בפסוק שצריך להקדיש את הבכור, הרי הבכור קדוש מרחם אמו[סג], אלא בא הכתוב ללמד שמיד **משעת לידתו את מונה לו שנה**, שכיון שהוא קדוש מרחם מתחיל למנות שנתו מיד מיום לידתו[סד][ד].

הלכה ב - משנה המשנה מבארת כיצד היתה נעשית תרומת הלשכה:

בשלש קופות של שלש שלש סאין - שכל אחת מהם מחזיקה מידת שלש סאה, היו **תורמין את הלשכה** - נוטלים מהמעות שבלשכה שבה היו מונחים כל השקלים שנתרמו[סה]. **וכתוב עליהן** - על קופות אלו האותיות **אל"ף בי"ת גימ"ל** לפי סדר נתינת השקלים לקופות[סו]. **רבי ישמעאל אומר**, באותיות **יונית כתוב עליהן, אלפ"א בית"א גמ"א**, כי בימי בית שני היו רגילין בשפה יונית[סז][ה].

אין התורם את הלשכה **נכנס** ללשכה שבה נמצאים השקלים[סח], **לא בפרגוד חפות** - חלוק שיש לו שפה כפולה[סט], שלא יחשדוהו שהחביא כספים בתוך אותה שפה[ע]. **ולא במנעל ולא בסנדל**[עא], שלא יחשדוהו שהחביא כספים בתוכם[עב][ו]. **ולא בתפלין ולא בקמיע**[עג], שלא יאמרו שהתיר את התפר שלהם ונתן לתוכם מהמעות שבלשכה[עד]. **שמא התורם יעני** - ירד מנכסיו, **ויאמרו, מעון הלשכה העני** - מכיון שגנב מהלשכה נענש ונעשה עני[עה], **או שמא** התורם **יעשיר, ויאמרו** שמהמעות שגנב[עו] **מתרומת הלשכה העשיר**[עז]. ותיקנו כן מפני **שאדם צריך לצאת ידי הבריות** שלא יחשדוהו, **כדרך** - כפי **שהוא צריך לצאת ידי המקום** - הקב"ה[עח][ז], **שנאמר** (במדבר לב כב) **'והייתם נקיים מה' ומישראל'**[עט], **ואומר** (משלי ג ד) **'ומצא חן ושכל טוב בעיני אלהים ואדם'**[ח].

גמרא הגמרא לומדת ממשנתינו הלכה לענין שיעור הקופות שהתירו לטרוח ולפנות מהאוצר בשבת: **תמן תנינן** - במשנה שם (שבת קכו:) שנינו, **מפנין** - מותר להוציא מאוצר בשבת **אפילו ארבע וחמש קופות** של תבן ושל תבואה, מפני האורחים ומפני ביטול בית המדרש, כלומר, אם צריך את מקומם לאורחים הבאים אצלו להסב לסעודה, או אם צריך את מקומם עבור התלמידים שבאו לשמוע את הדרשה, מותר לפנות, ואין צריך לחשוש לטירחה בשבת[פ].

רבי זעירא שאל את רבי יאשיה, כמה הוא שיעורן של קופות אלו שמותר לפנותן בשבת.

אמר ליה רבי יאשיה לרבי זעירא,

סג. **שנאמר** (ויקרא כז כו) 'אך בכור אשר יבוכר לה' בבהמה לא יקדיש איש אותו אם שור אם שה לה' הוא' [והיינו שהבכור קדוש מאיליו ואין צריך להקדישו לשם בכור. רמב"ן (שם). ורש"י (שם) פירש שהכוונה שאינו יכול להקדישו לשם קרבן אחר כיון שהוא כבר קדוש בקדושת בכור]. פני משה (ד"ה ר' יונה). סד. **תקלין** חדתין (ד"ה ולא). סה. **ביארנו** על פי התוספות (קידושין נג. ד"ה מועלין) והרא"ש (לעיל ז: ד"ה הלמב"ס) והתקלין חדתין (ד"ה בג', הובאו דבריהם בהערה בפתיחה לפרק זה), שמהמעות שבלשכה היו נותנים בשלש קופות של שלש סאין. אמנם לדעת הרמב"ם (פירוש המשניות, הלכות שקלים פ"ב ה"ד-ז, סו"ד בהערה שם) שמהמעות שבלשכה היו נותנים בשלש קופות של תשע סאין, ומקופות אלו היו ממלאים שלש קופות קטנות שכל אחת מהן מחזקת שלש סאין, משנתינו עוסקת בתרומה שהיו תורמים מהקופות הגדולות לקופות הקטנות. סו. **הגמרא** להלן (ס:) תבאר מדוע היה כתוב עליהן אותיות אלו. סז. **רא"ש** (ד"ה ר' ישמעאל) ותקלין חדתין (ד"ה יונית) [רק חכמה יונית אסרו ללמוד (סוטה מט.), אבל לשון יונית מותר (שם ע"ב)]. סח. **רמב"ם** (פירוש המשניות). סט. **רש"י** (יבמות קב: ד"ה לא). 'פרגוד' הוא 'כתונת', וכשהמלבוש ארוך כופל אותו מלמטה ותופרו [ו'חפות' פירושו 'מחופה', שכשכופל את הבגד המקום שבכפל מחופה ואינו נראה. תפארת ישראל (יכין אות י)]. רא"ש (ד"ה בפרגוד). והרע"ב כתב, שהשפה הכפולה קרויה פרגוד חפות. והרש"ס (ד"ה בפרגוד, ד"ה חפות) כתב, שהיא כתונת הסמוכה לבשר, ורגילים לתפור בפי הכתונת יריעה דקה מפני הזיעה. וכעין זה כתב במאירי (ד"ה וחזר). ע. **רש"י** (יבמות קב: ד"ה לא) ורבינו משולם (ד"ה לא). עא. **רש"י** (יבמות קב. ד"ה מנעל, ד"ה סלילה) כתב שמנעל הוא מעור רך, וסנדל הוא מעור קשה. וראה עוד בבית יוסף (אעה"ז סי' קסט סט"ז) חילוקים אחרים בין מנעל לסנדל. עב. **רמב"ם** (פירוש המשניות). עג. **'קמיע'** הוא כתב שאדם נושא אותו על עצמו לרפואת חולי. רש"י (שבת נג. ד"ה קמיע, שם ס. ד"ה ולא בקמיע). וכתוב בו תפילות ושמות. או שהוא קמיע של עשבים ידועים שנושא על עצמו כסגולה לרפואת חולי. מאירי (שם ד"ה ולא בתפלין). והיו נותנים את הקמיע בתוך תיק מעור ותופרים מכל צדדיו [ראה ברש"י (סנהדרין סח. ד"ה הקמיע) במפרשי המשנה (שבת פ"ח מ"ג) ובחידושים המיוחסים להר"ן (שם עע. ד"ה עור) בשם רש"י]. עד. **רא"ש** (ד"ה לא בתפלין). ואף על פי שמצוה מן התורה שיהיו התפילין מונחים עליו כל היום [ראה פרי מגדים (או"ח סי' לז א"א סק"ג)], צריך להסירם מפני החשד. ואל יאמר התורם לעצמו, אתרום בתפילין כדי שלא אהיה אפילו שעה אחת בלא מלכות שמים, וכל הרוצה לטעות ולחשוד בי יטעה. רש"ס (ד"ה לפי). עה. **רבינו** משולם (ד"ה מעון). עו. **רבינו** משולם (ד"ה ויאמרו). עז. **וכתב** המהר"א פולדא (ד"ה שמא), שרק משום שמא יעני או יעשיר ויגרום שיחשדו בו צריך לחשוש לכך, אבל בלא זה לא היה צריך לחשוש שיחשדוהו. עח. **בבראשית** רבה (סח ט) אמרו 'מפני מה מכנים שמו של הקב"ה וקוראים אותו 'מקום', שהוא מקומו של עולם ואין עולמו מקומו'. עט. **פסוק** זה נאמר אצל משה רבינו שאמר לבני גד ובני ראובן שעליהם לעבור חלוצים במלחמה לכיבוש הארץ, ואז יהיו נקיים מה' ומישראל, ויקבלו אחוזתם בעבר הירדן. וביאר האור החיים (שם), שיהיו נקיים מה' היינו שכשיעברו למלחמה תהיה כוונתם לקדש שם שמים ולא להנאתם בשביל שיקבלו את הארץ, ונקיים מישראל היינו שלא יחשדו בהם שכוונתם לשוב מאחרי ה' ולכן אינם רוצים להיכנס לארץ ישראל. פ. **רש"י** (שבת קכו: ד"ה מפנין). שהתירו חכמים טירחא כזו לצורך מצות הכנסת אורחים ותלמוד תורה. רי"ף (שם קכז.) ורא"ש (שם פי"ח סוף סי' א). ומבואר בדברי רש"י שהטעם שאסור כשאינו לצורך מצוה הוא משום טירחא יתירה. וכן כתב רבינו פרחיה (ד"ה מפנין), והוסיף שהאיסור לטרוח בשבת הוא משום שנאמר (ישעיה נח יג) 'וקראת לשבת עונג', מכאן שהאדם מוזהר שלא להתייגע ולעמול בשבת. והריטב"א (שם ד"ה מפנין) כתב, שבמקום מצוה לא חששו לאיסור עובדין דחול וטירחא יתירה, ומבואר בדבריו שכשאינו לצורך מצוה אסור גם משום עובדין דחול. וראה עוד בגמרא שם שביארה את כוונת המשנה 'ארבע וחמש קופות', ואם שיעור זה הוא בדווקא.

נִלְמוֹד סָתוּם מִן הַמְּפוֹרָשׁ - נלמד את דין המשנה בשבת ששם סתם התנא ולא פירש מהו שיעור הקופות, מהקופות הנזכרות כאן לגבי תרומת הלשכה שהתפרש שיעורן, **(תני דתניא) [דְּתָנֵי]**[א] - ששנינו בברייתא לענין תרומת הלשכה, **בְּשָׁלֹשׁ קוּפּוֹת שֶׁל שָׁלֹשׁ שָׁלֹשׁ סְאִין** - שכל אחת מהן של שלש סאין, **שֶׁהֵן תִּשְׁעָה סְאִין** בתרומה אחת שממלאים את שלשת הקופות, **שֶׁהֵן עֶשְׂרִים וָשֶׁבַע סְאִין** בשלש תרומות[ב][א], היו **תּוֹרְמִין אֶת** השקלים מן **הַלִּשְׁכָּה**. ומברייתא זו יש ללמוד ששיעור הקופות שמותר לפנותן בשבת הוא שלש סאין[ג][ב].

הגמרא מביאה את המשך הברייתא[ד]: **וְכָתוּב עֲלֵיהֶן** - על הקופות שבהן תורמין את הלשכה **אָלֶ"ף בֵּי"ת גִּימֶ"ל**. שואלת הברייתא: **מִפְּנֵי מָה היה כָּתוּב עֲלֵיהֶן אָלֶ"ף בֵּי"ת גִּימֶ"ל**. משיבה הברייתא: **לוֹמַר** שהגזבר הקונה את קרבנות הציבור **מִסְתַּפֵּק מִן הקופה הָרִאשׁוֹנָה קוֹדֶם לַשְּׁנִיָּה** - לפני שיתחיל להסתפק מהשניה, **וּמִן הַשְּׁנִיָּה קוֹדֶם לַשְּׁלִישִׁית**. ולכן צריך לסמן את הקופות כדי לידע איזה מהן היא הראשונה ואיזו שניה ואיזו שלישית, שמצוה להסתפק מן הראשון תחילה[ה][ג].

אגב תשובתו של רבי יאשיה לרבי זעירא 'נלמוד סתום מן המפורש', מביאה הגמרא פעם נוספת שהשיבו כן[ו]: **תַּמָּן תְּנִינָן** - במשנה שם (שבת עו:) שנינו, **הַמּוֹצִיא יַיִן חַי**[ז], שאינו מעורב במים, שיעורו להתחייב על הוצאתו מרשות לרשות בשבת[ח], **כְּדֵי מְזִיגַת הַכּוֹס** - כשיעור שכשיערב אותו במים כדי שיהיה ראוי לשתיה, והיינו שיתן שלשה חלקי מים על חלק אחד של יין שבכך הוא נעשה ראוי לשתיה[ט], תתמלא הכוס.

רַבִּי זְעֵירָא שָׁאַל אֶת רַבִּי יֹאשִׁיָּה, כַּמָּה שִׁיעוּרָן שֶׁל כּוֹס זו שחייבים על הוצאת יין בשיעור הראוי למזגו עד שתתמלא הכוס. **אָמַר לֵיהּ** רבי יאשיה, **נִלְמַד סָתוּם מִן הַמְּפוֹרָשׁ** - נלמד את דין המשנה בשבת ששם סתם התנא ולא פירש מהו שיעור הכוס, ממקום אחר שבו נתפרש מהו שיעור הכוס, **דְּתָנֵי רַבִּי חִיָּיא, אַרְבַּע כּוֹסוֹת שֶׁאָמְרוּ** שחייב כל אדם לשתות בליל פסח, **יֶשְׁנָן** - יש בכולן יחד **רְבִיעִית** הלוג **שֶׁל יַיִן (באיטלקי) [הָאִיטַלְקִי]**[י] - יין הבא מארץ איטליה, והוא יין טוב ומשובח[יא], ונמצא שבכל אחת מהארבע כוסות יש רבע רביעית הלוג יין חי, וכשמוסיפים עליו שלשה חלקי מים כדי שיהיה ראוי לשתיה יש בכוס רביעית הלוג יין מזוג שהוא שיעור היין שצריך לכל אחד מהארבע כוסות, **[אֶחָד חַי וְאֶחָד מָזוּג** - ויוצאים ידי חובת שתיית ארבע כוסות בין בשתיית יין חי ובין בשתיית יין מזוג במים[יב]][יג]. וכשם שלענין ארבע כוסות השיעור לכל כוס הוא רבע רביעית יין חי, אף לגבי חיוב הוצאה בשבת שיעור יין חי שחייבים על הוצאתו הוא רבע רביעית הלוג, שראוי למזגו במים ויהיה בו רביעית הלוג[יד][ד].

([טו]הגמרא מבארת כדעת מי נשנית המשנה ששנינו לגבי הוצאת יין: **אָמַר רַבִּי יוֹסֵי בַּר אָבִין מִשּׁוּם רַבִּי יוֹחָנָן**, משנה זו ששנינו שהשיעור שחייבים על הוצאת יין חי הוא בכדי מזיגת הכוס, **דְּרַבִּי יְהוּדָה הִיא** - שנויה כדעת רבי יהודה, **דְּתָנֵי** - ששנינו בברייתא, שיעור הוצאת **מַיִם** בשבת להתחייב עליהם משום הוצאה, **כְּדֵי גְּמִיעָה** - כמה שאדם בינוני בולע בבת אחת[טז]. **רַבִּי יְהוּדָה אוֹמֵר**, שיעורו הוא **כְּדֵי לָשׁוּף בָּהֶן אֶת הַקִּילוֹר** - לשפשף בהם את המטלית שנותנים על העין כדי לקרר חמימותו[יז] (נ"א **רבי יהודה אומר כדי מזיגת הכוס**[ה])). ושיעור הוצאת **יַיִן חַי** הוא **כְּדֵי גְּמִיעָה**. **רַבִּי יְהוּדָה אוֹמֵר**, יין חי שיעורו הוא **כְּדֵי מְזִיגַת הַכּוֹס**. והמשנה ששנינו ששיעור ההוצאה של יין חי הוא כדי מזיגת הכוס שנויה כדעת רבי יהודה.

הגמרא דנה בשיעור ההוצאה של יין מזוג. שואלת הגמרא: שיעורו של יין **מָזוּג** במים **בְּכַמָּה** הוא כדי להתחייב עליו בהוצאתו בשבת, האם חייב רק על רביעית שלם, או שחייב אף על פחות מרביעית[יח].

משיבה הגמרא: **נִשְׁמְעִינָהּ מִן הָדָא** - נלמד את השיעור מברייתא זו [שהובאה לעיל], ששנינו, שיעור הוצאת **מַיִם** בשבת להתחייב עליהם משום הוצאה, **כְּדֵי גְּמִיעָה** - כמה שאדם בינוני בולע בבת אחת. **רַבִּי יְהוּדָה אוֹמֵר**, שיעורו הוא **כְּדֵי לָשׁוּף בָּהֶן אֶת הַקִּילוֹר** - לשפשף בהם את המטלית שנותנים על העין כדי לקרר חמימותו (נ"א **רבי יהודה אומר כדי מזיגת הכוס**). ושיעור הוצאת **יַיִן חַי** הוא **כְּדֵי גְּמִיעָה**. **רַבִּי יְהוּדָה אוֹמֵר**, יין חי שיעורו הוא **כְּדֵי מְזִיגַת הַכּוֹס** - כשיעור שכשיערב אותו במים כדי שיהיה ראוי לשתיה, תתמלא הכוס, והיינו רובע רביעית. **הָדָא אָמְרָה** - זאת אומרת, ששיעור הוצאת יין **מָזוּג** בשבת הוא **כְּדֵי מְזִיגַת הַכּוֹס** - כדרך בני אדם למזוג, דהיינו רביעית שלימה[יט], שאם הכוונה לפחות מרביעית אם כן ביין חי די בפחות מרובע רביעית, שהרי אם ימזגנו במים יהיה לו שיעור חשוב, ומכך שאמר רבי יהודה שהשיעור של יין חי הוא רובע רביעית, יש ללמוד שהשיעור של יין מזוג הוא רביעית[כ][ו])[כא].

אגב שהזכירה הגמרא את הכוסות של פסח דנה הגמרא בהלכותיהם[כב]. **שואלת הגמרא: כַּמָּה שִׁיעוּרָן שֶׁל (כוס) [כּוֹסוֹת]**[כג] - של כל אחד מהארבע כוסות לפי המידות הנוהגות בזמן הגמרא[כד]. **משיבה הגמרא: רַבִּי אָבִין אָמַר, טֵיטַרְטוֹן (ורביע)** - מידה שהיתה ידועה להם, ויש בה רביעית הלוג[כה].

שואלת הגמרא: מָהוּ לְשָׁתוֹתָן בְּבֶרֶךְ אֶחָד - בזה אחר זה בבת אחת ובלא הפסק ביניהם[כו]. **משיבה הגמרא: מִדְּאָמַר רַבִּי מָנָא אָמַר** [-בשם] **רַבִּי יוֹסֵי, הַלֵּל** של ליל יום טוב ראשון של פסח, **אִם שְׁמָעָן** מהשליח ציבור **בְּבֵית הַכְּנֶסֶת**[ח], **יָצָא** ידי חובתו ואינו צריך לחזור ולקראו על שולחנו. **הָדָא אָמְרָה** - מהלכה זו שמענו, שאף **אִם שְׁתָאָן** - שתה את הארבע כוסות **בְּבֶרֶךְ אֶחָד** - בבת אחת, **יָצָא**, שהרי ההלל שאומר על שולחנו הוא זה שמפסיק בין כוס שלישית לרביעית[כז], ומי ששמע בבית הכנסת ואינו אומר על שולחנו אינו מפסיק בין כוסות אלו[ט].

שאלה נוספת בענין ארבע כוסות. שואלת הגמרא: מָהוּ לְשָׁתוֹתָן - לשתות את הארבע כוסות **בְּפִיסְקָן** - בהפסקות, דהיינו שכששתה את הכוס שתה מעט מעט ולא שתה הכל בבת אחת[כח], האם יצא ידי חובתו כיון ששתה את כל הכוס, או שמא כיון שכששותה בדרך זו אינו שבע מהשתיה לא יצא[כט]. **משיבה**

א. **משנת** אליהו (לעיל ע"א ד"ה סמן) ותקלין חדתין (ד"ה דתני). ב. **רא"ש** (לעיל מ"א ד"ה הרמב"ם) ותלמיד רשב"ש (ד"ה של). ג. **לכאורה** צריך ביאור, מדוע הוצרך רב יאשיה להוכיח מהברייתא ששיעור הקופות הוא שלש סאין, הרי דבר זה מפורש במשנתינו. ובירושלמי בשבת (פי"ח ה"א) שהובאה סוגיא זו הביאו ראיה ממשנתינו, ולא גרסו שם 'שהן תשעה סאין, שהן עשרים ושבע סאין'. וראה בהערה להלן בסמוך בשם המהר"א פולדא (ד"ה דתניא) שיישב קושיא זו. ד. **מהר"א** פולדא (ד"ה דתניא). וראה בהערה להלן (על דברי הגמרא 'קודם לשלישית'). ה. **מגילה** (כא:) ויומא (סב.). אמנם לא היה ממתין עד שיכלו המעות בראשונה, אלא נוטל מן השניה קודם שנגמרה הראשונה, ומן השלישית קודם שנגמרה השניה, כמו שביארו רבינו משולם (להלן ט: ד"ה נטל) והתקלין חדתין (שם ד"ה נוטל) בברייתא להלן (שם). אולם ראה בהערה להלן (שם) ביאורים אחרים בברייתא. ו. **תלמיד** רשב"ש (ד"ה כמה שיעורו). ז. **רש"י** (שבת עו: ד"ה המוליא). ח. **אין** חייבים על הוצאה מרשות לרשות אלא אם הוציא דבר שהוא חשוב אצל בני אדם (שבת עה:). משנה זו מפרשת מהו שיעור היין החשוב אל בני אדם שחייבים על הוצאתו בשבת. ט. **שבת** (עז.). היינות שבזמנם היו חזקים והיה צריך לערבם במים כדי שיהיו ראויים לשתיה, ראה ברכות (נ:) ורש"י שם (ד"ה אין). י. **רבינו** משולם (ד"ה וישנן) וקרבן העדה (ד"ה ישנן). יא. **רש"י** (סנהדרין ע. ד"ה יין). והוא חזק ומשכר יותר מסתם יין. מאירי (עירובין סד. ד"ה שתוי) [והוא הדין שאר יינות משובחים כיוצא בו]. אולם היד רמ"ה (סנהדרין שם ד"ה מאימתי) כתב ש'יין האיטלקי' אין הכוונה שהיין הוא מאיטליה, אלא מידת הלוג שנכתב בשיעור היין הוא לוג איטלקי שהוא יותר גדול מלוג מדברי. יב. **אין** הכוונה שדי לארבע כוסות יחד בשיעור רביעית יין מזוג, שהרי צריך לשתות רביעית בכל כוס, שבפחות מזה אינו חשוב שתיה [תקלין חדתין (ד"ה אחד)], וודאי צריך רביעית יין חי לכל הכוסות כדי שכשימזוג במים יהיה לכל כוס רביעית, אלא הכוונה שיכולים לשתות את הכוסות בין אם יש בהם [רביעית] יין חי ובין אם יש בהם [רביעית] יין מזוג. יג. **הגהות** הגר"א (אות א). יד. **תלמיד** רשב"ש וקרבן העדה (ד"ה ישנן), וכן מבואר בבבלי (שבת עו:-עז.). אף על פי שרובע רביעית יין חי אינו ראוי לשתותו בלא מים, מכל מקום שיעור זה חשוב הוא אצל בני אדם כיון שראוי למזגו במים ויהיה בו שיעור רביעית (שבת עז.). טו. **הגר"א** (אות א) מוחק מכאן עד 'מזוג כדי מזיגת הכוס'. טז. **ואין** משערים לכל אדם לפי מה שהוא. ושיעורו אינו ידוע לנו, אבל הוא פחות מרביעית. רמב"ן (שבת עו: ד"ה כדי). ונחלקו הראשונים אם הוא פחות מגרוגרת, הובאו דבריהם בילקוט ביאורים שם. יז. **רש"י** (שבת עו: ד"ה קילור, ולעוי רש"י שם). 'קילור' הוא תחבושת העין, ונקרא כך משום שצורת התחבושת כעין עוגה, שנקראת גם כן קילורין. תפארת ישראל (שבת פ"ח יכין אות ו). וברמב"ם (פירוש המשניות שם מ"א) ובערוך (ערך קלר א) מבואר שהקילור הוא מין סם המשמש לרפואת העין שצריך להמיסו במים, ושיעור המים שחייבים על הוצאתם בשבת הוא כשיעור הנצרך כדי להמיס בהם את הקילור. יח. **קרבן** העדה (ד"ה מזוג). והמהר"א פולדא והרידב"ז (ד"ה מזוג) ביארו את צדדי הספק, שיתכן שדווקא ביין חי אין חייבים אלא על רובע רביעית שכשימזוג אותו יהיה רביעית, לפי שאין אדם טורח למזוג יין בשיעור מועט מזה, ואינו חשוב אצלו, אבל אם היין כבר מזוג וראוי לשתיה, אף פחות משיעור זה חשוב אצלו, וחייבים על הוצאתו, כמו שאמרו בשבת (עט.) לגבי הוצאת סמנים של צבע, שאם הם כבר נשרו במים וראויים לצביעה שיעורם מועט יותר מהמוציא סמנים שאינם ראויים לצביעה, לפי שאין אדם טורח לשרות שיעור מועט של סמנים ואינם חשובים אצלו, אבל כשהם כבר ראויים לצבוע חשובים אצלו אף בשיעור מועט. וראה בהערה להלן שביארו את התשובה של הגמרא לפי שיטתם. יט. **קרבן** העדה (שבת פ"ח ה"א ד"ה ה"ג בשקלים, מובא כאן בסוגרייס). לגבי יין חי ביארנו ש'כדי מזיגת הכוס' היינו כשיעור הראוי למזגו, שהוא רובע רביעית, אבל לגבי יין מזוג אין לפרש ש'כדי מזיגת הכוס' היינו בשיעור הראוי למזגו, שהרי הוא כבר מזוג, אלא הכוונה כוס מלאה [שיש בה רביעית] שהיא מזוגה כדרך שבני אדם מוזגים, כמו שביארנו. כ. **קרבן** העדה (שבת פ"ח ה"א ד"ה ה"ג בשקלים, מובא כאן בסוגרייס). כא. **עד** כאן מוחק הגר"א (אות א), וגורס כן להלן, ושם נבאר את הגמרא לפי גירסתו. כב. **תקלין** חדתין (ד"ה ה"ג כמה). כג. **הגהות** הגר"א (אות א). כד. **כלומר**, אנו שאין ידוע לנו שיעורו של רביעית האיטלקי, במה נשער כוס של פסח. קרבן העדה (ד"ה כמה הוא שיעורן). כה. **תקלין** חדתין (ד"ה טולטין). ובפני משה (שבת פ"ח ה"א ד"ה טיטלטון) מבואר שמידה זו היא לוג שלם, ורביעית ממנה הוא שיעור הכוס. וברש"ס (ד"ה טטריגון) ביאר לפי הגירסא שלפנינו 'טיטרטון ורביע', ש'טיטרטון' היא מידה המחזקת ארבעה ביצים וארבעה חומשי ביצה, וכשתוסיף עליה 'רביע טיטרון', דהיינו ביצה וחומש ביצה, יהיו בה שש ביצים, וכן שיעור ארבע כוסות [ארבע רביעיות לוג שהם לוג שלם] הוא שש ביצים, שהלוג הוא שש ביצים. וכן מבואר בקרבן העדה (ד"ה טיטלטון) ובמהר"א פולדא (ד"ה כמה). והוסיף הרש"ס, שנקרא 'טטריגון' משום שלכל דבר של ארבע קוראים בלשון התלמוד 'טטריגון' [ראה נזיר (ח:) ובבא בתרא (קסד:), שבית של ארבע זויות נקרא 'טטריגון', וכן האומר 'הריני נזיר טטריגון' קיבל עליו ארבע נזירויות של שלשים יום], ומידה זו היא של ארבע ביצים וארבע חומשין. כו. **רבינו** משולם (ד"ה מהו) ותקלין חדתין (ד"ה בכרך). וביאר התקלין חדתין שהספק הוא האם יש חיוב להפסיק בין הכוסות כדי שיהיה ניכר שתיקנום כנגד ארבע לשונות של גאולה (ראה בהערה להלן על דברי הגמרא 'מהו לצאת ביין מזוגין'). והרשב"ם (פסחים קח: ד"ה בבת) ביאר, שהספק הוא במי ששתה את הכוסות בזה אחר זה שלא על סדר ההגדה המפורש במשנה (פסחים קיד. קטו. קיז:)[ז]. כז. **בסדר** ההגדה אומרים את שני הפרקים הראשונים של ההלל לפני הסעודה, ואת שאר הפרקים אומרים בין כוס שלישית לרביעית. כח. **רבינו** משולם (ד"ה פסקין), תלמיד רשב"ש (ד"ה מפוסקין), מהר"א פולדא (ד"ה בפיסקין), ותקלין חדתין (ד"ה בפוסקין). והמהר"א פולדא (שם) הביא פירוש נוסף, שהכוונה שהפסיק זמן רב בין הכוסות. וראה בהערה להלן (על דברי הגמרא 'אף הוא אינו משתכר') ביאור נוסף בשם השואל בשבות יעקב. כט. **השתיה** אינה דומה לאכילה, שבאכילה אדם שבע מכך שנתמלא כריסו, ואפילו אם אכל מעט מעט כיון שנתמלא כריסו נעשה שבע, אבל בשתיה נעשה שבע על ידי מילוי גרונו כששותהו בלגימות גסות, ולא על ידי שתיה מרובה (סוכה מט:), ויתכן שאת הארבע כוסות צריך לשתות בדרך שביעה משום חיבוב מצוה [ראה רש"י

הגמרא: כְּלוֹם אָמְרוּ [אֶלָּא][ל] **שֶׁיִּשְׁתֶּה לֹא (כדי שישתה) וְלֹא**[לא] **שֶׁיִּשְׁתַּכֵּר** - הרי תקנת חכמים היא שישתה את הכוסות ולא רצו שישתכר[לב], **וְאִם שָׁתָה בְּפִיסְקָן** - מעט מעט **אַף הוּא אֵינוֹ מִשְׁתַּכֵּר**, ויוצא ידי חובתו[ז].

שאלה נוספת בענין ארבע כוסות. שואלת הגמרא: מַהוּ לָצֵאת ידי חובת ארבע כוסות **בְּיַיִן שֶׁל שְׁבִיעִית** אחר שהגיע זמן הביעור[לג], האם כיון שהוא אסור בהנאה וצריך להפקירו[לד] אינו יכול לצאת בו, או שמא כיון שהמצוות לא ניתנו לישראל כדי ליהנות מהם[לה], והחיוב לשתות ארבע כוסות הוא מצוה[לו], יכול לצאת ידי חובתו ביין של שביעית[לז]. **משיבה הגמרא: תָּנֵי רַב אוֹשַׁעְיָא, יוֹצְאִין** ידי חובת ארבע כוסות **בְּיַיִן שֶׁל שְׁבִיעִית**[לח].

שאלה נוספת בענין ארבע כוסות. שואלת הגמרא: מַהוּ לָצֵאת ידי חובת ארבע כוסות **בְּקוֹנְדִיטִין** - יין שיש בו בשמים[לט], האם יוצאים בו כמו שאר יין, או שמא כיון שמעורבים בו בשמים אינו נחשב כיין[מ]. **משיבה הגמרא: מִדְתָנֵי בַּר קַפָּרָא, קוֹנְדִיטִין** הרי הוא **כְּיַיִן** לכל דבר, **הָדָא אָמְרָה** - זאת אומרת **שיוֹצְאִין בְּיַיִן קוֹנְדִיטִין** לארבעת הכוסות[מא].

שאלה נוספת בענין ארבע כוסות. שואלת הגמרא: מַהוּ לָצֵאת ידי חובת ארבע כוסות **בְּיַיִן מְזוּגִין** - ביין המזוג במים, האם עיקר הטעם שתיקנו לשתות ארבע כוסות הוא כנגד ארבע פעמים שנזכר 'כּוֹס' בענין החלום שסיפר שר המשקים ליוסף בבית הסוהר (בראשית מ יא-יג), ושם לא היה היין מזוג[מב], או שמא עיקר הטעם שתיקנו לשתות ארבע כוסות הוא כנגד ארבע כוסות של פורענות שעתיד הקב"ה להשקות את אומות העולם שציערו ושיעבדו את ישראל, ולטעם זה מסתבר שתיקנו לשתות יין רגיל שהוא מזוג[מג].

משיבה הגמרא: מִדְתָנֵי רַב חִיָּיא, אַרְבָּעָה כּוֹסוֹת שֶׁאָמְרוּ שמצוה לשתות בליל פסח **יוֹצְאִין בָּהֶן בֵּין חַיִּין וּבֵין מְזוּגִין, וּבִלְבַד שֶׁיְּהֵא בָּהֶן טַעַם וּמַרְאֵה יַיִן**, כלומר ביין חי אין יוצאים אלא אם יש בו טעם יין[מד], וביין מזוג אין יוצאים אלא אם יש לו מראה יין[מה]. ומכך שאמר שיוצאים בהם בין חיים ובין מזוגים משמע ששני הטעמים הם עיקר, ולכן יכול לצאת גם ביין מזוג[מו].

הלכה נוספת בענין ארבע כוסות: אָמַר רַבִּי יִרְמְיָה, מִצְוָה לָצֵאת ידי חובת ארבע כוסות **בְּיַיִן אָדוֹם, שֶׁנֶּאֱמַר** (משלי כג לא) **'אַל תֵּרֶא יַיִן כִּי יִתְאַדָּם כִּי יִתֵּן בַּכּוֹס עֵינוֹ וגו'** יִתְהַלֵּךְ בְּמֵישָׁרִים' - אל תיתן עינך ביין אדום שהוא נחמד ומשובח, כי מי שיתן עינו בכוס היין וישתה הרבה הולך הוא במישרים, כלומר, אין לפניו דרך עקומה, כי על כל הדרכים יחשוב שהם דרכים ישרות[מז]. ומכך שהזכיר הפסוק יין אדום לשבח, משמע שהוא משובח יותר משאר היינות[יא].

[[מח]הגמרא מבארת מהו השיעור של יין מזוג שיוצאים בו ידי חובת ארבע כוסות. **שואלת הגמרא: וְשֶׁל מָזוּג בְּכַמָּה** - מהו שיעור יין מזוג לצאת בו ידי חובה[מט]. **משיבה הגמרא: נִשְׁמְעִינָהּ מִן הָדָא** - נלמד את השיעור ממשנה זו (שבת עו:), ששנינו, **הַמּוֹצִיא יַיִן** חי, שאינו מעורב במים, שיעורו להתחייב על הוצאתו מרשות לרשות בשבת **כְּדֵי מְזִיגַת הַכּוֹס** - כשיעור שכשיערב אותו במים כדי שיהיה ראוי לשתיה, תתמלא הכוס. וכיון שהשיעור להתחייב על הוצאת משקים הראויים לשתיה מרשות לרשות בשבת הוא רביעית (שם) [ובעל כרחך שמה ששנינו שחייבים על הוצאת יין חי בשיעור מזיגת הכוס, הכוונה לשיעור הראוי למזוג שתיית רביעית, והיינו רובע רביעית, שכשמוזג בו שלשה חלקי מים לעשותו ראוי לשתייה, יעמוד על רביעית], אף יין מזוג שיעורו להתחייב על הוצאתו בשבת ברביעית, ואם כן גם לענין ארבע כוסות שיעורו ברביעית**]**.

עוד שאלה בענין ארבע כוסות: (תאני מבושל כמתובל[נ]**) שואלת הגמרא: מַהוּ לָצֵאת** ידי חובת ארבע כוסות **בְּיַיִן מְבוּשָּׁל**, האם כיון שאין אומרים קידוש היום אלא על יין הראוי לנסך על גבי המזבח (ב"ב צז:), ויין מבושל אינו ראוי לנסך על גבי המזבח (מנחות פז:), אינו כשר גם לארבע כוסות, או שמא הטעם שאין מקדשים אלא על יין הראוי לנסך על המזבח הוא משום שכל דבר שהוא מאוס אין להשתמש בו לעבודת ה', ודבר זה אינו שייך אלא במה שהוא פסול למזבח מחמת שהוא מאוס[נא], ולא ביין מבושל שהוא משובח יותר[נב] ופסול למזבח רק משום שהשתנה מברייתו[נג].

משיבה הגמרא: אָמַר רַבִּי יוֹנָה, [מִן מַה דְתָנֵי - ממה ששנינו בברייתא לגבי נסכים, יין **מְבוּשָּׁל** הרי הוא **כִּמְתוּבָּל** - כיין שנתן בו תבלין, ויין שיש בו תבלין דינו כקונדיטון שפסול לנסכים, כיון שהשתנה מכמו שהיה[נד]**]**[נה], ושנינו לעיל לגבי קונדיטון שיוצאים בו ידי חובת ארבע כוסות, אם כן הוא הדין **שיוֹצְאִין בְּיַיִן מְבוּשָּׁל** לארבע כוסות[נו].

מוסיפה הגמרא: רַבִּי יוֹנָה שאמר שיוצאים ביין מבושל אמר כן **לְטַעֲמֵיהּ** - לשיטתו, שהיה נוהג כן, **דְּרַבִּי יוֹנָה כַּד הֲוָה שָׁתֵי אַרְבַּע כָּסֵי דְפִסְחָא** - כאשר היה שותה ארבע כוסות של פסח מיין מבושל[נז], **הֲוָה חֲזִיק רֵישָׁא עַד**

בסוכה (שם ד"ה מגמע)] ולכן מסתפקת הגמרא כאן שמא אם שתה מעט מעט לא יצא ידי חובתו. תקלין חדתין (ד"ה בפוסקין). וראה שם עוד שהביא גירסת הגאונים 'מהו לשתותן בכפיסין', וביאר שכפיסין הוא לשון חצי, כמבואר בבבא בתרא (ג.), וגם לגירסתם הכוונה שלא שתה את הכוס בבת אחת אלא מעט מעט. ובתלמיד הרשב"ש (ד"ה מפוסקין) ביאר, שכששותה מעט מעט אינו מרגיש טעם יין, ולכן יתכן שאינו יוצא ידי חובתו. ל. הגהות הגר"א (אות ב). לא. **הגהות** הגר"א (אות ב). לב. **שלכן** אמרו שלא ישתה בין כוס שלישי לרביעי כדי שלא ישתכר, כמבואר בפסחים (פ"י ה"ו). רש"ס (ד"ה לא) ותקלין חדתין (ד"ה כדי). לג. **פני** משה (שבת פ"ח ה"א ד"ה מהו לצאת ביין) ותקלין חדתין (ד"ה מהו - הראשון). לד. **פירות** שצמחו מאליהם בשביעית מותר לאדם להכניסם לביתו ולאכלם, אבל כשכלו הפירות מן השדה חייב לבערם (פסחים נב:). והביעור הוא שמוציא את הפירות מביתו ומפקירם לכל אדם, ויכול גם הוא עצמו לזכות בפירות ולהכניסם לביתו ולאכלם אחר הביעור. תוספות (שם ד"ה מתבערין). אמנם הרמב"ם (שמיטה ויובל פ"ז ה"ג) כתב שצריך לאבדם. וראה ברמב"ן (ויקרא כה ז), שלדעת הרמב"ם (שמיטה שם) והרבה מן החכמים פירות שביעית אחר זמן הביעור אסורים בהנאה, והרמב"ן עצמו סובר כדעת התוספות שהביעור הוא שמפקירם, אבל אינם אסורים בהנאה. וראה גם ברש"י (פסחים נג: ד"ה משום), ובתוספות וברמב"ן (שם) מה שכתבו על דבריו. לה. **ראש** השנה (כח.). שלא ניתנו המצוות כדי שיהנו ישראל מקיומם, אלא לעול על צואריהם. רש"י (שם ד"ה לאו) [וראה ברש"י בעירובין (לא. ד"ה הא דרבא) שטעם זה של מצוות לאו ליהנות ניתנו נאמר אף לכתחילה, והיינו שמותר לכתחילה לקיים מצוה בדבר האסור בהנאה, אולם עיין ברמב"ם (שופר פ"א ה"ג) שכתב לגבי שופר של עולה ושופר של עבודה זרה שרק בדיעבד יצא. וראה עוד ברשב"א (נדרים טו: ד"ה ואמר) ובר"ן (שם ד"ה והא) שנחלקו אם אומרים מצוות לאו ליהנות ניתנו גם במקום שנהנה גופו מהמצוה]. ועיין בדובב מישרים (שו"ת, ח"ג סי' א אות ג). לו. **שכן** מצאנו שחייבו את העני למכור כסותו בשביל ארבע כוסות. רשב"ם (פסחים לט: ד"ה ואפילו). וכן מצאנו שהחמירו בדין נשים בארבע כוסות כמו בעיקרי מצוה (פסחים קח.). תקלין חדתין (ד"ה מהו - הראשון). לז. **תקלין** חדתין (ד"ה מהו - הראשון). ורבינו משולם (ד"ה של) ביאר, שהספק הוא שמא אין יוצאים בו לפי שאין עובדים בכרמי היין ואין מתקנים אותם כבשאר השנים ואין יינם משובח. וביאר בהר אפרים (ד"ה מהו לצאת) את דבריו, שמכיון שאין אומרים קידוש היום אלא על יין הראוי לנסך על גבי המזבח (ב"ב צז.), ויין מכרמים שלא נעבדו לא היו מביאים לנסכים (מנחות פו:), אם כן כיון שעל כוס ראשון מארבע כוסות אומרים קידוש היום, אין ראוי לאמרו אלא על יין הכשר לנסכים. לח. **הגמרא** פושטת שכיון שהמצוות לא ניתנו לישראל כדי ליהנות מהם, והחיוב לשתות ארבע כוסות הוא מצוה, יכול לצאת ידי חובתו ביין של שביעית. ולביאור רבינו משולם (הו"ד בהערה לעיל), הגמרא פושטת שיוצאים בו כיון שגם לנסכים כשר בדיעבד, ולכן לגבי קידוש כשר אפילו לכתחילה. הר אפרים (ד"ה מהו לצאת). לט. **קרבן** העדה (ד"ה בקונדיטון). ובתלמיד רשב"ש (ד"ה יוצאין) ביאר שמעורב ביין דבש ופלפלין. מ. **תקלין** חדתין (ד"ה בקונדיטון). והרש"ס (ד"ה בקונדיטון) ביאר, שכיון שמעורב בו דבש [ראה בתשב"ץ (שו"ת, ח"ג סי' קסח) שכתב שקונדיטון יש בו שליש יין שליש דבש ושליש פלפלין] הוא פסול למזבח (ויקרא ב יא), ואין מקדשים אלא על יין הראוי לנסך על גבי המזבח (ב"ב צז.), ואחד מארבע כוסות הוא לקידוש היום. מא. **הרש"ס** (ד"ה בקונדיטון) ביאר לפי דעתו (בהערה לעיל), שכיון שהטעם שיין זה פסול לגבי מזבח אינו מחמת גריעותו, הלכך כשר הוא לקידוש היום [והיינו משום שהטעם שאין מקדשים אלא על יין הראוי לנסך על המזבח הוא משום שכל דבר שהוא מאוס אין להשתמש בו לעבודת ה', ודבר זה אינו שייך אלא במה שהוא פסול למזבח מחמת שהוא מאוס, ולא בדבר שהוא פסול למזבח מטעם אחר, כמבואר ברשב"ם (ב"ב צז: ד"ה אלא)]. הרמב"ם (שבת פכ"ט הי"ד) כתב, שכיון שאין מקדשים אלא על יין הראוי לנסך על גבי המזבח, לפיכך אם נתערב בו דבש אין מקדשין עליו. והביא שיש מי שמתיר לקדש עליו, שלדעתו לא נאמר שמקדשים רק על יין הראוי לנסך על גבי המזבח אלא להוציא יין שפסול משום שהוא מאוס. והראב"ד (שם) הסכים עם דעה זו, וכתב שכן מוכח מהירושלמי [והיינו שהוא פירש את דברי הירושלמי כמו הרש"ס]. וראה בלחם יהודה (ברמב"ם שם) שמסתפק אם הרמב"ם סובר שהבבלי חולק בזה על הירושלמי, או שדווקא אם נתערב מעצמו סובר הרמב"ם שפסול, אבל אם עירבו בידים כדי להטעימו ולהשביחו כשר, ובירושלמי מדובר כשעירבו כדי להשביחו. וראה עוד בהערה להלן (על דברי הגמרא 'יוצאין ביין מבושל') לגבי יין מבושל בענין זה. מב. **שכן** נאמר שם (פסוק יא) 'ואקח את הענבים ואשחט אותם אל כוס פרעה'. מג. **תקלין** חדתין (ד"ה ביין). בפסחים (פ"י ה"א) נחלקו אמוראים מה הטעם שתיקנו לשתות ארבע כוסות, רבי יוחנן בשם רבי בנייה אמר, כנגד ארבע לשונות של גאולה שאמר הקב"ה לישראל (שמות ו ו-ז), שנאמר 'לכן אמור לבני ישראל אני ה' **והוצאתי** אתכם מתחת סבלות מצרים, **והצלתי** אתכם מעבודתם, **וגאלתי** אתכם בזרוע נטויה ובשפטים גדולים, **ולקחתי** אתכם לי לעם'. רבי יהושע בן לוי אמר, כנגד ארבע כוסות שנזכרו בחלומו של שר המשקים (בראשית מ יא-יג), שנאמר 'וכוס פרעה בידי, ואקח את הענבים ואשחט אותם אל כוס פרעה, ואתן את הכוס על כף פרעה וגו', ונתת כוס פרעה בידו כמשפט הראשון'. ורבנן אמרו, כנגד ארבע כוסות של פורענות שהקב"ה עתיד להשקות את אומות העולם, שנאמר (ירמיה כה טו) 'כי כה אמר ה' אלהי ישראל אלי קח את כוס היין החימה הזאת מידי והשקיתה אותו את כל הגוים', ועוד נאמר (שם נא ז) 'כוס זהב בבל ביד ה' וגו' מִיֵּינָהּ שתו גויים', ועוד נאמר (תהלים עה ט) 'כי כוס ביד ה' וגו' ישתו כל רשעי ארץ', ועוד נאמר (שם יא ו) 'ימטר על רשעים פחים אש וגפרית ורוח זלעפות מנת כוסם'. והגמרא כאן מסתפקת אם העיקר כהטעם השני, ואין יוצאים ביין מזוג, או שמא העיקר כהטעם השלישי ויוצאים ביין מזוג. וראה בהערה להלן (על דברי הגמרא 'טעם ומראה יין') ביאור אחר בספק הגמרא. מד. **שלפעמים** מתוך שהוא חזק מאוד אין בו טעם יין. תקלין חדתין (ד"ה טעם). מה. **שלפעמים** מרוב שמוזגים בו מים משתנה מראהו ואינו מראה יין. תקלין חדתין (ד"ה ומראה). בבבלי (פסחים קח:) אמרו שאם שתאן חי ידי יין יצא, ידי חירות לא יצא, ולכאורה משמע שיש מעלה במזוג, אמנם בגמרא כאן נראה שיש מעלה בחי. וראה גם בתלמיד רשב"ש (ד"ה מהו) בענין זה. מו. **תקלין** חדתין (ד"ה בין). לפי ביאור התקלין חדתין מסקנת הגמרא היא שיין המזוג כראוי לו, דהיינו חלק אחד יין ושלשה חלקים מים, כשר לארבע כוסות. והרש"ס (ד"ה לצאת) והקרבן העדה (ד"ה מהו לצאת מזוגין) ביארו, שהספק של הגמרא הוא האם יוצאים ביין שמזגו יותר משיעור המזיגה, דהיינו שנתן בו יותר משלשה חלקי מים על חלק אחד של יין. והגמרא פושטת מכך שאמר רבי חייא 'ובלבד שיהא בהן טעם ומראה יין', שאף אם מזג יותר מהשיעור הראוי, אם יש לו טעם ומראה יין יוצא ידי חובתו. מז. **רש"י** ומצודת דוד (שם). מח. **הגהות** הגר"א (אות ג) ותקלין חדתין (ד"ה כדי) גרסו שאלה זו כאן, וכתבו שלעיל אין לגרוס כן, שעדיין לא שמענו שיוצאים ביין מזוג לארבע כוסות ואיך יפרש שיעורו. אמנם ראה בפני זקן (ד"ה אמר) שיישב גירסא זו. וראה עוד בגמרא לעיל שביארנו גירסא זו על פי הקרבן העדה שפירש שהקושיא היא לענין הוצאה בשבת ולא לענין ארבע כוסות בפסח. מט. **תקלין** חדתין (ד"ה ה"ג של). אחרי שפשטה הגמרא לעיל שיוצאים ידי חובת ארבע כוסות ביין מזוג, שואלת הגמרא מהו שיעורו של יין מזוג. הגהות הגר"א (אות ג) ותקלין חדתין (ד"ה כדי). נ. **הוסגר** על פי הגהות הגר"א (אות ג), וגרס כן להלן בסמוך. נא. **כמבואר** ברשב"ם (ב"ב צז: ד"ה אלא). נב. **כמו** ששנינו בתרומות (פי"א מ"א) שיין מבושל משובח יותר. וראה בהערה להלן (על דברי הגמרא 'יוצאין ביין מבושל'). נג. **תקלין** חדתין (ד"ה ה"ג מהו). נד. **תקלין** חדתין (ד"ה מן). והרש"ס (ד"ה מבושל) ביאר שמתובל היינו יין קונדיטון שמעורב בו דבש ופלפלין [כמו שהובא לעיל בשמו בביאור 'קונדיטון'], ולדבריו מפורש בברייתא זו שיין מבושל דינו כיין קונדיטון. נה. **הגהות** הגר"א (אות ג). נו. **התוספות** (ב"ב צז. ד"ה אילימא) הביאו ראיה מדברי הגמרא כאן שיין מבושל כשר לקדש עליו אף שהוא פסול למזבח, ודחו את דברי רש"י (שו"ת, סי' פ"ח) והר"ש הסוברים שיין מבושל גרוע יותר מיין שאינו מבושל ומברכים עליו שהכל. אולם באור זרוע (ח"א סי' קסב) הביא מהירושלמי בברכות שאמרו שמברכים על יין מבושל שהכל נהיה בדברו. ובירושלמי שלפנינו אינו נמצא. וראה עוד בבית יוסף (או"ח סי' ערב ס"ח ד"ה ועל) שהביא את דעת הראשונים בזה. נז. **הגהות** תקלין

חַגָּא - היה חוגר את ראשו בסודר מפסח ועד החג[נח] כדי לשכך מעט את כאבי הראש שהיו לו מחמת שתיית היין בפסח, שיין מבושל חזק יותר מיין שאינו מבושל[נט], והיה שותה אותו כיון שהוא משובח יותר[ס][יב].

הגמרא מביאה מעשה בענין זה: חֲמִיתֵיהּ חֲדָא מַטְרוֹנִיתָא אַפּוֹי נְהִירִין - ראתה אשה אחת נכרית משרות המלכות[סא] את רבי יונה[סב] שפניו מאירים. **אָמְרָה** לו אותה מטרוניתא, **סָבָא סָבָא** - זקן זקן, **חֲדָא מֵהָנֵי תְּלַת מִלִּין אִית בָּךְ** - אחד משלשה דברים אלו יש בך שמחמת כך פניך מאירים, **אוֹ דְשָׁתוּי חַמְרָא אַתְּ** - או שרגיל אתה בשתיית יין, והיין משמח בני אדם[סג], **אוֹ דְמַלְוֵי בְּרִיבִּית אַתְּ** - או שאתה מלוה כספך בריבית, **אוֹ דִמְגַדֵּל חֲזִירֵי אַתְּ** - או שאתה מגדל חזירים, שאלו שכרן מרובה והטורח בהם מועט[סד].

אָמַר לָהּ רבי יונה, **תִּיפַּח רוּחָא דְהַהִיא אִיתְּתָא** - יבואו צער ויסורים על נפשה של אותה אשה[סה], **דַּחֲדָא מֵאִלֵּין תְּלַת מִילַּיָּא לֵית בִּי** - שאפילו אחד משלשה דברים אלו אין בי[סו], **אֶלָּא אוּלְפָנִי שְׁכִיחַ לִי** - תלמודי מצוי לי, וזוכר אני את מה שלמדתי[סז], ולכן פני מאירים, **דְּהָכִי כְּתִיב** - שכן כך כתוב (קהלת ח א) **'חָכְמַת אָדָם תָּאִיר פָּנָיו'**[סח].

הגמרא מביאה מעשה נוסף מענין הארת פנים של לומדי תורה: רַבִּי אַבָּהוּ אָתֵי [-בא] **לְטְבֶרְיָא, חֲמוּנֵיהּ תַּלְמִידוֹי דְרַבִּי יוֹחָנָן אַפּוֹי נְהוֹרִין** - ראו תלמידיו של רבי יוחנן את רבי אבהו שפניו מאירות. **אָמְרוּן** - אמרו התלמידים **לְרַבִּי יוֹחָנָן** רבם, **אַשְׁכַּח רַבִּי אַבָּהוּ סִימָא** - מצא רבי אבהו מציאה[סט], ומחמת כך הוא שמח ופניו מאירות. אבל רבי יוחנן הבין ששמחתו של רבי אבהו היא לא מחמת מטמוניות של זהב וכסף אלא מחמת התורה[ע], **אָתָא לְגַבֵּיהּ** - כשבא לפניו, **אָמַר לֵיהּ** רבי יוחנן לרבי אבהו, **מַאי אוֹרַיְיתָא חַדְתָּא שְׁמַעְתְּ** - מה הם החידושי תורה ששמעת שלכן פניך מאירים. **אָמַר לֵיהּ** רבי אבהו, **תּוֹסֶפְתָּא עַתִּיקָא** - ברייתא ישנה שמעתי, שאינה מצויה[עא] ולא שמעתיה מעולם[עב]. **קְרָא** רבי יוחנן **עֲלֵיהּ** - על רבי אבהו את הפסוק, **'חָכְמַת אָדָם תָּאִיר פָּנָיו'**.

הגמרא חוזרת לענין שיעור רביעית, ומבארת כמה הוא שיעור זה: אָמַר רַבִּי חָנִין, לוֹגָא דְאוֹרַיְיתָא - מידת הלוג של תורה שלפיה משערים רביעית הלוג יין לארבע כוסות, **תְּמוּנְתָּא עַתִּיקָא דְמוּרְיָיסָא דְצִיפּוֹרִי** - הרי זה כשיעור אותה המידה הישנה הנקראת 'תמונתא'[עג] שבה מודדים מורייס [-ציר דגים[עד]] בעיר ציפורי. כלומר מידה זו היא לוג שלם של תורה, וכל כוס מהארבע כוסות צריך שתהיה רביעית ממידה זו[עה]. **אָמַר רַבִּי יוֹנָה, וְחַכְמְנָא לָהּ** - אני הכרתי מדה זו[עו], **(דב"ש) דְּבֵית רַבִּי יַנַּאי הֲוָה מְכִילִין** - שבבית רבי ינאי היו מודדים **בָּהּ דְּבַשׁ. (תני חצי שמינית טברנית**

חדתין מכת"י (סו"ד במחוקק ססון). אולם ביפה עינים (ד"ה ר' יונה) כתב שרבי יונה לא שתה יין מבושל, ועיין שם ביאורו. נח. **מעריך** (ערך חזק) ופני משה (ברכות פ"ה ה"ד ד"ה כד). ובנדרים (מט:) הגירסא 'וחוגרני צידעי', והיינו כמו שנתבאר שהיה חוגר את ראשו מחמת הכאב. הרש"ס (ד"ה חזיק) ביאר ש'עד חגא' הכוונה לחג הסוכות. ובשבת (פ"ח ה"א) ובפסחים (פ"י ה"א) הגירסא 'וחזיק רישיה עד עצרתא', דהיינו עד חג השבועות. נט. **רא"ש** (ב"ב פ"ו סי' י) ורשב"א (שם צז: ד"ה ויין). ס. **רבינו** משולם (ד"ה הוה) והגהות תקלין חדתין מכת"י (סו"ד במחוקק ססון). סא. **רש"י** (ב"מ סד. ד"ה מטרוניתא) וקרבן העדה (ד"ה חמתיה). סב. **לפי** הגירסא שלפנינו מעשה זה היה עם רבי יונה, אולם ראה דעות אחרות בהערה לעיל (על דברי הגמרא 'חזיק רישא עד חגא'). סג. **כמו** שנאמר (תהלים קד טו) 'ויין ישמח לבב אנוש'. תקלין חדתין (ד"ה דשתוי). סד. **רש"י** (ברכות נה. ד"ה למגדלי). שהמלוה בריבית שמח בעמלו כיון שכספו מתרבה ביום ובלילה. תקלין חדתין (ד"ה מלוה). והמגדל חזירים מרויח הרבה לפי שהם יולדות הרבה בכרס אחד. רש"ס (ד"ה דמגדל) ותקלין חדתין (ד"ה מגדל). סה. **בראש** השנה (לא.) אמרה הגמרא על הרשעים 'תיפח נפשם' [ראה הגהות הב"ח שם (אות ו)], והביאה ראיה מהפסוק (איוב יא כ) 'ועיני רשעים תכלינה ומנוס אבד מנהם ותקותם מפח נפש'. ועל הפסוק שם פירשו הרלב"ג והמצודת ציון שמפח הוא מלשון דאגה ודאבון. ולפי זה קילל רבי יונה את המטרוניתא שיבואו עליה צער ויסורים. אולם ראה במלבי"ם (איוב וירמיה שם) שפירש שהוא יציאת הנפש. ולפי זה קילל רבי יונה את המטרוניתא שתמות. סו. **שהרי** יין מלבד מה שלא היה שותה כדי שלא להשתכר, גם לא היה יכול לשתות כיון שהוא מזיק לו [כמו שאמר לעיל], ובודאי שלא היה מלוה בריבית או מגדל חזירים, שכן אסור לישראל להלוות בריבית (ויקרא כה לו-לז) וכן אסור לגדל חזירים (ב"ק עט:). תקלין חדתין (ד"ה לית) [על פי ברכות (נה.) ונדרים (מט:)]. סז. **רש"ם** (ד"ה אולפן). ובתלמיד רשב"ש (ד"ה שכיח) ביאר, ש'שכיח' הוא מלשון מציאה, כלומר, מצאתי שמועה שאבדה לי. ובקרבן העדה (ד"ה אלא אולפני, בפירוש השני) ביאר, שמצוי לי לחדש דברים בתורה והם מאירים את פני. סח. **לפי** שהתורה מחממת את האדם, והחמימות נראית ביותר בפניו של האדם. הרי"ץ (סו"ד בשיטה מקובצת נדרים מט: ד"ה אלא). אף שאין זה מדרך החכם להתפאר בעצמו, הוצרך לומר לה כן כדי להוציא עצמו מן החשד. עץ יוסף (נדרים מט: ד"ה אלא), עיין שם עוד. כתב התקלין חדתין (ד"ה אולפן), שלימוד התורה הוא כנגד שלשת הדברים שאמרה לו, שהתורה נמשלה ליין, כמו שנאמר (משלי ט ה) 'ושתו ביין מסכתי'. ומשמחת לב האדם [כמו שהמלוה בריבית שמח בעמלו], כמו שנאמר (תהלים יט ט) 'פקודי ה' ישרים משמחי לב'. ומרווחת דעתו [כמו שהמגדל חזירים מרויח הרבה], שעל ידי לימודו נעשה כמעיין המתגבר לחדש בתורה ומתענג על ה' בעונג התורה. סט. **רבינו** משולם (ד"ה אשכח). והרש"ס (ד"ה אשכח) כתב שמצא מטמון, ופירש ש'סימא' הוא מלשון 'דבר הסמוי מן העין'. ע. **רבינו** משולם (ד"ה מה). עא. **ושמח** עליה כמוצא הון רב, כמו שנאמר (משלי ח יא) 'וכל חפצים לא ישוו בה'. תקלין חדתין (ד"ה תוספתא). עב. **רבינו** משולם (ד"ה תוספתא) וקרבן העדה (ד"ה תוספתא). והרש"ס (ד"ה תוספתא) ביאר, שברייתא זו היתה ישנה אצלו, שכבר שמעה, ואף על פי כן היה שמח בה. עג. **ראה** ברבינו משולם (ד"ה תמנא), רשב"ם, ותוספות (פסחים קט. ד"ה תמניתא), מה היא מידה זו. עד. **'מוריים'** עשוי ממים ומלח שכובשים בהם קרבי דגים ששומנם רב עד שיקלטו את השומן. רש"י (ע"ז כט: ד"ה המורייס, שם לא: ד"ה וצל, שם לד: ד"ה פעם). ומשתמשים בו לטבל את הפת [ראה רמב"ם (עירובין פ"א ה"י)]. עה. **רשב"ם** (פסחים קט. ד"ה וכה). ובבבלי (שם) אמרו שמידת תמנייתא הקדומה שהיתה בטבריה יתירה על מידת תמנייתא שבימינו רביעית הלוג, וכשרוצים למדוד רביעית הלוג ממלאים את התמנייתא הקדומה ושופכים לתוך התמנייתא של עכשיו, והנשאר בכלי הוא רביעית. עו. **רבינו** משולם ותקלין חדתין (ד"ה וחכימנא). כלומר אף על פי שמידה זו נתיישנה ונוהגים כעת למדוד באחרת אני הכרתי אותה. תלמיד רשב"ש (ד"ה וחכימנא).

הישנה אמר רבי יוחנן הדין דידן הות הוא[א]**)**.

מקשה הגמרא: **וְלָמָּה קָרֵי לֵיהּ עַתִּיקָה** - מאחר שזוכרה רבי חנין שמדדו בה בימיו בציפורי מדוע קורא לה 'עתיקה'[ב]. **מתרצת הגמרא: מִן בְּגִין דַּהֲוָה בְּיוֹמֵיהּ [זְעֵירָא וְרַבְּתָא וְאִיזְעִירַת כְּמָה דַּהֲוָה** - משום שבימיו מתחילה היתה מדה זו קטנה, ואחר כך הוסיפו עליה, וחזרו והקטינו אותה לכמו שהיתה מתחילה, ולכן קורא לה 'עתיקה' כדי לפרש שכוונתו למדה הישנה, וכמו שנהגה בימיו.

אָמַר רַבִּי יוֹחָנָן, הָדָא דִּידָן - המדה שיש בזמנינו **הִיא חֲצִי שְׁמִינִית טִבְרָנִית הַיְשָׁנָה** - היא חצי ממידת השמינית שהיתה בטבריה שהיה בה לוג[ג], ואם כן המדה שלנו שיש בה חצי לוג, חצי ממנה הוא שיעור רביעית הלוג לארבע כוסות[ד]] **(ביומי אית דאמרי דהות זעירא ורבתא ואית דאמרי דאזעירא ולא אזעירא כמה דהות**[ה][א]**)**.

הגמרא מביאה אופן נוסף לשער רביעית הלוג במדות זמנינו. שואלת הגמרא: **כַּמָּה הוּא שִׁיעוּר שֶׁל כּוֹס** המחזיק רביעית הלוג. **משיבה הגמרא:** אמר **רַבִּי יוֹסֵי בְּשֵׁם רַבִּי יוֹסֵי בֶּן פָּזִי, וְרַבִּי יוֹסֵי בַּר בֵּיבַי** אמר זאת **בְּשֵׁם רַבִּי שְׁמוּאֵל, אֶצְבָּעַיִם עַל אֶצְבָּעַיִם** - שתי אצבעות על שתי אצבעות **עַל רוּם** [-בגובה] **אֶצְבַּע וּמֶחֱצָה וּשְׁלִישׁ אֶצְבַּע**, שכוס בשיעור זה מכילה רביעית הלוג[ו].

הגמרא מבררת כמה השיעור לגבי הוצאת יין יבש בשבת: **תָּנֵי** שנינו בברייתא (תוספתא שבת פ"ט ה"ז), **יָבֵשׁ** - יין קרוש, שיעורו להתחייב על הוצאתו בשבת הוא **כְּזַיִת**, שהשיעור שחייבים על הוצאת יין הוא רביעית, וגם יין קרוש שיעורו רביעית, ורביעית יין שנקרש מצטמק ועומד על כזית[ז], **דִּבְרֵי רַבִּי נָתָן.**

רַבָּנָן דְּקֵיסָרִי [-מהעיר קיסרין] **וְרַבִּי יוֹסֵי בַּר בֵּיבַי בְּשֵׁם שְׁמוּאֵל** אמרו, **אָתְיָא דְּרַבִּי נָתָן** - דברי רבי נתן אלו הרי הם **כְּדַעַת רַבִּי [יוֹסֵי בְּרַבִּי יְהוּדָה**[ח]**]**, שלדעת שניהם רביעית דבר לח שקרש יש בו כזית. רבי נתן סובר כן כמו שאמרנו, שלכן אמר שיין קרוש שיעורו לענין הוצאה בכזית משום שרביעית יין לח שנקרש יש בו כזית. ורבי יוסי ברבי יהודה סובר כן, שכן שנינו בברייתא (שבת עז.), שלדעת בית הלל דם נבילה[ט] טמא כבשר הנבילה[י]. ואמר רבי יוסי ברבי יהודה שלא טימאו בית הלל דם נבילה אלא אם יש בו רביעית, שכשיקרוש הדם יהיה בו כזית[יא], שהוא השיעור שבשר נבילה מטמא בו. ומבואר בדבריו, שרביעית דבר לח שנקרש יש בו כזית[ג]. **(שמעון כמה דרבי שמעון אמר ברביעית כן אמר רבי נתן ברביעית לכשיקרש ויהא בו כזית**[ד]**)**.

הגמרא דנה עוד בענין טומאת דם נבילה: **רַבִּי סִימוֹן בְּשֵׁם רַבִּי יְהוֹשֻׁעַ בֶּן לֵוִי** אמר, **מַעֲשֶׂה בְּפִרְדַּת רַבִּי שֶׁמֵּתָה** ויצא דם מנבלתה, **וְטִהֲרוּ** חכמים **אֶת דָּמָהּ מִשּׁוּם נְבֵילָה**, כלומר, פסקו שהדם אינו טמא בטומאת נבילה. ולא פירש רבי סימון אם טיהרו אותו משום שהיה בו פחות מרביעית, או משום שסברו שדם נבילה אינו טמא כלל[יב]. **וְשָׁאַל רַבִּי אֱלִיעֶזֶר אֶת רַבִּי סִימוֹן** שאמר דין זה משמו של רבי יהושע בן לוי[יג], **עַד כַּמָּה** הוא השיעור שאמרו חכמים שדם נבילה אינו מטמא משום נבילה, כלומר, האם אפילו רביעית ויותר מרביעית אינו מטמא, לפי שדם נבילה אינו מטמא כלל, או רק כשאין בו רביעית אינו מטמא אבל כשיש בו רביעית מטמא[יד]. **וְלָא אַשְׁגַּח בֵּיהּ** - ולא השיבו רבי סימון כלום.

וְשָׁאַל רבי אליעזר שאלה זו[טו] **לְרַבִּי יְהוֹשֻׁעַ בֶּן לֵוִי** שמשמו נאמר דין זה[טז]. **וְאָמַר לֵיהּ** רבי יהושע בן לוי לרבי אליעזר, **עַד רְבִיעִית** דם אמרו חכמים שהוא **טָהוֹר** מטומאת נבילה [ואותו מעשה שטיהרו חכמים היה בפחות מרביעית דם], אבל **יוֹתֵר מֵרְבִיעִית** [וגם רביעית ממש] **טָמֵא** בטומאת נבילה, שדם נבילה מטמא כמו בשר נבילה, ורביעית דם לכשיקרוש יעמוד על שיעור כזית המטמא בטומאת נבילה[יז]. **וּבָאַשׁ** - הורע הדבר **לְרַבִּי אֱלִיעֶזֶר עַל (עד)** כך **דְּלָא חָזַר לֵיהּ רַבִּי סִימוֹן שְׁמוּעֲתָא** - שרבי סימון לא השיב לו חילוק זה שיש בין פחות מרביעית ליותר מרביעית כפי ששמע מרבי יהושע בן לוי, עד שהוצרך רבי אליעזר לשאול את רבי יהושע בן לוי עצמו[יח].

רַב בֵּיבַי הֲוָה יָתִיב מַתְנֵי הָדֵין עוּבְדָא - היה יושב וחוזר על המעשה בפרדת רבי שטיהרו החכמים את דמה משום נבילה כמו שסיפר רבי סימון, ולא פירש אם טיהרו אותו רק משום שהיה בו פחות מרביעית, או משום שסברו שדם נבילה אינו טמא כלל[יט]. **אָמַר לֵיהּ רַבִּי יִצְחָק בַּר (ביסנא) כַּהֲנָה** לרב ביבי, האם רק **עַד רְבִיעִית** דם אמרו **שֶׁטָּהוֹר** אבל **יוֹתֵר מִכָּאן**, וגם רביעית ממש, **טָמֵא**, או שמא אף ביותר מרביעית טיהרו. **וּבָעַט בֵּיהּ** - ודחה אותו, דהיינו שלא רצה להשיב לו, ולא נהג בו בכבוד[כ].

אָמַר לֵיהּ רַבִּי זְרִיקָא לרב ביבי, **בְּגִין דְּשָׁאִיל לָךְ אַתְּ בָּעֵט בֵּיהּ** - וכי בגלל שהוא שואל אותך כענין אתה בועט בו. **אָמַר לֵיהּ** רב ביבי לרבי זריקא, **בְּגִין דְּלָא הֲוָת דַּעְתִּי בִּי בְּעִיטְנָא בֵּיהּ** - מפני שלא היתה דעתי מיושבת עלי[כא] ולא הייתי יכול לענות לו בדברים הצריכים טעם[כב] דחיתי אותו. **דְּאָמַר רַבִּי חָנָן**, נאמר בפרשת התוכחה בין הקללות שיבואו לישראל אם לא ישמרו את התורה (דברים כח סו), 'וְהָיוּ חַיֶּיךָ תְּלֻאִים לְךָ מִנֶּגֶד וּפָחַדְתָּ לַיְלָה וְיוֹמָם וְלֹא תַאֲמִין בְּחַיֶּיךָ'[כג], וכך היא כוונת הפסוק, **'וְהָיוּ חַיֶּיךָ תְּלֻאִים לְךָ מִנֶּגֶד' זֶה שֶׁלּוֹקֵחַ חִטִּים לְשָׁנָה** - שלוקח חטים כל שנה לאותה שנה, מחמת שאין לו קרקע לזרוע בה חטים, וחייו תלויים לו מנגד כיון שאינו יודע אם יהיו לו מעות לשנה הבאה ואם יהיו חטים[כד]. **'וּפָחַדְתָּ לַיְלָה וְיוֹמָם' זֶה הַלּוֹקֵחַ מִן הַסִּדְקִי** - הקונה חטים מעט מעט מהמוכר תבואה[כה], שחושש שמא עד שיבוא לקנות חטים ימכר הכל, וגם שמא יתייקרו החטים על ידי מפקיעי שערים, והוא פוחד לילה ויום שמא לא יהיו לו מספיק חטים לסעודת הערב והבוקר[כו]. **'וְלֹא תַאֲמִין בְּחַיֶּיךָ' זֶה הַלּוֹקֵחַ מִן הַפַּלְטוֹר** - הלוקח מהנחתום פת אפויה בכל יום, שלפעמים כשרוצה לאכול אין לנחתום פת למכור לו[כז][ה]. **וַאֲנָא סָמִיכְנָא אַפַּלְטוֹר** - ואני [-רב ביבי] סומך על הנחתום לקנות ממנו לחם, שנאמר עלי 'ולא תאמין בחייך', ואין דעתי מיושבת עלי[ו].

הגמרא מבררת מה ההלכה לענין דם נבילה. **מבררת הגמרא: וּמָהוּ כְּדוֹן** - מה היא הכרעת ההלכה בשאלה זו, האם יותר מרביעית טמא כרבי יוסי ברבי יהודה שאמר שרביעית דם טמא משום שכשיקרוש יהיה בו כזית, או אף יותר מרביעית טהור[כח]. **משיבה הגמרא:** כך שנינו, (עדיות פ"ח מ"א), **הֵעִיד רַבִּי יְהוֹשֻׁעַ בֶּן פְּתוֹרָה עַל דַּם נְבֵילָה שֶׁהוּא טָהוֹר**, ומשמע שהוא טהור לגמרי, ואפילו יותר מרביעית[כט].

דוחה הגמרא: מָהוּ 'טָהוֹר' - מה כוונת המשנה שדם נבילה 'טהור', **טָהוֹר מִלְּהַכְשִׁיר** - שאין עליו דין משקה להכשיר אוכלים אחרים לקבל טומאה[ל],

---

א. **על** פי הגהות הגר"א (לעיל ח: אות ד), וגורס כן להלן בסמוך. ב. **תקלין** חדתין (ד"ה ולמה). ג. **מהר"א** פולדא (ד"ה תני) ופני זקן (לעיל ח: ד"ה ה"ג ודים). וברבינו משולם (ד"ה דהות) מבואר שחצי שמינית טברנית הישנה היא רביעית הלוג, והיינו ששמינית היא חצי לוג. וכן מבואר ברשב"ם (פסחים קט. ד"ה תמניתא) שכתב שתמניתא היא מידת 'תומן' הנזכרת בסוטה (ח:). ובבבא בתרא (פט: ד"ה תומן) מסיק הרשב"ם שמידת תומן זו היא שמינית הקב, והיא שוה לחצי לוג [ראה מהרש"א שם ברשב"ם ד"ה וחצי]. ד. **הגהות** הגר"א (אות א ואות ב). ה. **הגהות** הגר"א (אות ג). ו. **בבבלי** (פסחים קט.) אמרו ששיעור רביעית הלוג הוא 'אצבעים על אצבעים ברום אצבעים וחצי אצבע וחומש אצבע'. וראה בתוספות שם (ד"ה רביעית) שביארו שאין כאן סתירה. וראה באריכות בילקוט ביאורים בפסחים שם בביאור דבריהם, ויישובים נוספים על סתירה זו. ז. **אף** שיין לח שיעורו רובע רביעית [כיון שראוי למוזגו במים עד שיעמוד על רביעית] כפי שנתבאר לעיל (ח:) , ביין קרוש אינו חייב אלא ברביעית, מפני שיין קרוש אינו ראוי למזיגה. רש"י (שבת עז. ד"ה בכזית)[ב]. ח. **הגהות** הגר"א (אות ג). וכן כתב רבינו משולם (ד"ה לכשיקרש) שגירסת הירושלמי כאן משובשת. ט. **נבילה** היינו בהמה או חיה שמתו שלא על ידי שחיטה כשירה. כזית מבשר הנבילה מטמא את הנוגע בו ואת הנושא אותו עד הערב (נדה מג:). וראה במשנה בטהרות (פ"א מ"א) לגבי נבלת עוף טהור. י. **בברייתא** (שבת עז.) אמר רבי יהודה, שאחת מההלכות בהן מצאנו שבית שמאי מקילים ובית הלל מחמירים היא לענין דם נבילה, שבית שמאי מטהרים אותו, שלדעתם אינו בכלל בשר הנבילה שהוא אב הטומאה [אבל הוא ראשון לטומאה כשאר משקין שנגעו בנבילה, ומטמא אוכלין ומשקין. רש"י (שבת עז. ד"ה בית שמאי). והביא רש"י שיש אומרים שאינו מטמא כלל, וחלק עליהם. וכדברי יש אומרים אלו כתב התוספות רי"ד (שם ד"ה דם)], ובית הלל סוברים שגם דם הנבילה טמא כבשר הנבילה. וכתבו התוספות הרא"ש (שם ד"ה הואיל) והריטב"א (שם ד"ה לא), שמדברי רש"י (שם ד"ה על) משמע שלדעת בית הלל הדם בכלל בשר הנבילה ולכן הוא מטמא. אמנם התוספות (שם ד"ה הואיל, בתירוץ השני) פירשו, שגם לדעת בית הלל הדם אינו בכלל הבשר, אלא שיש לתנא זה איזו דרשה שדם נבילות מטמא, ומה שאמר רבי יוסי ברבי יהודה 'הואיל ויכול לקרוש ולעמוד על כזית', אין כוונתו לומר שלכך מטמא הדם, אלא בא לומר טעם מדוע שיעורו ברביעית ולא בפחות, והיינו משום שאז יש בו שיעור השוה לשיעור בשר נבילה. יא. **חלקי** הדם מעורבים במים, וכשהוא נקרש נפרדים חלקי המים ממנו, ונשאר מרביעית דם לח כזית דם קרוש, ולכן כשהוא לח אינו חייב בפחות מרביעית, משום שבפחות מרביעית אין כזית דם. בנין ציון (סי' מט) [וצריך לומר שגם חלקי היין מעורבים במים, וכשהיין נקרש נפרדים ממנו חלקי המים, ולכך מדמה הגמרא יין שנקרש לדם שנקרש]. יב. **תקלין** חדתין (ד"ה וטהרו). כפי שביארנו לעיל כזית מבשר הנבילה מטמא, ודרשו חכמים (חולין עז:), שרק בשר הנבילה טמא בטומאת נבילה, ולא העור, העצמות, הגידים, הקרנים והטלפים, שהנוגע בכל אלו טהור [שאינם ראויים לאכילה. רמב"ם (מאכלות אסורות פ"ד הי"ח) ואינם בכלל 'הנוגע בנבלתה' (ויקרא יא לט) שהוא טמא]. ולגבי דם נבילה נחלקו חכמים (מנחות קג:-קד.) אם דינו כבשר ומטמא, או דינו כשאר חלקי הבהמה ואינו מטמא. הגמרא כאן מביאה שרבי סימון אמר משמו של רבי יהושע בן לוי שהיה מעשה וטיהרו חכמים את דם הנבילה, ולא פירש את דבריו. יג. **תלמיד** רשב"ש (ד"ה ושאל). יד. **פני** משה (שבת פ"ח ה"א ד"ה עד) ותקלין חדתין (ד"ה וטהרו). טו. **מהר"א** פולדא (ד"ה ובאש) ופני משה (שבת פ"ח ה"א ד"ה ולא). אולם ראה בתלמיד רשב"ש (ד"ה ושאילית) שנראה מדבריו שהקשה לו קושיא אחרת. טז. **תלמיד** רשב"ש (ד"ה ושאילית). יז. **רש"י** (מנחות קג: ד"ה ברביעית). יח. **מהר"א** פולדא (ד"ה ובאש) ופני משה (שבת פ"ח ה"א ד"ה ולא). יט. **תקלין** חדתין (ד"ה הדין). והפני משה (שבת פ"ח ה"א ד"ה ורב) ביאר, שרב ביבי סיפר את המעשה שהיה עם רבי סימון באופן אחר, שרבי יצחק שאל את רבי סימון אם רק פחות מרביעית טהור או גם רביעית ויותר מרביעית, ובעט רבי סימון ברבי יצחק וגער בו. ורבי זריקא שאל את רבי סימון מדוע בעט ברבי יצחק. כ. **תקלין** חדתין (ד"ה ובעיט). והקרבן העדה (ד"ה ובעט, בפירוש הראשון) ביאר, שרב ביבי דחף את רבי יצחק בסנדלו. ועוד פירש (שם, בפירוש השני) שגער בו. בבבלי (מנחות קג:) מבואר שרבי יצחק שאל את רב ביבי מהברייתא (תוספתא, עדיות פ"ג ה"ג) ששנינו שדם נבילה טהור, ורב ביבי שתק ולא השיב לו על קושייתו. כא. **תלמיד** רשב"ש (ד"ה דלא) ותקלין חדתין (ד"ה דלא). כב. **רש"ס** (ד"ה דלא). כג. **לפי** פשוטו כוונת הפסוק היא, שיהיו חייו תלוים לו בספק, שמא ימות היום בחרב הבאה למלחמה, ותלוי הוא לשון ספק. (רש"י דברים שם). ומה שדרשו כאן בגמרא על הלוקח תבואה לשנה, גם זה שייך בקללות, שבשעה שהיו ישראל על אדמתם היה לכל איש מישראל קרקע, אבל משגלו לא היה להם קרקע לזרוע. מהרש"א (מנחות קג: ד"ה והיו). כד. **רש"י** (מנחות קג: ד"ה הלוקח) ותקלין חדתין (ד"ה שלוקח). כה. **שאין** בידו מעות לקנות חטים לשנה שלמה. כו. **תקלין** חדתין (ד"ה מן). כז. **תקלין** חדתין (ד"ה ולא). ובתלמיד רשב"ש (ד"ה סרקי, ד"ה פלטר) ביאר, ש'סדקי' הוא נחתום, ו'פלטר' הוא הלוקח משנים ושלשה אנשים ומוכר ביוקר יותר מן הנחתום. וראה עוד ברש"ס (ד"ה מן, ד"ה פלטר), בפני משה (שבת פ"ח ה"א ד"ה סידקי) ובקרבן העדה (ד"ה סדקי). כח. **תקלין** חדתין (ד"ה מהו). כט. **תקלין** חדתין (ד"ה העיד). וכיון שנשנית משנה זו במסכת עדיות, שכל הדינים השנויים שם העידו אותם מפי גדולי ישראל, הלכה כמותה. תלמיד רשב"ש (ד"ה העיד). ראה גם ברש"י (קידושין נד: ד"ה הואיל). ל. **כל** האוכלים הראויים לקבל טומאה, אינם מקבלים טומאה עד שיתרטבו תחילה מאחד משבעה משקים [יין, דבש דבורים, שמן, חלב, טל, דם ומים (מכשירין פ"ו מ"ד). וסימנם י"ד שח"ט ד"ם (בית יוסף או"ח סי' קנח ד"ה והא דדבר)], וזהו הנקרא הכשר. ונלמד ממה שנאמר לגבי טומאת שרצים (ויקרא יא לח) 'וכי יֻתַּן מים על זרע ונפל מנבלתם עליו טמא הוא לכם', אין השרץ מטמא את הזרעים אלא לאחר שהוכשרו לכך על ידי שבאו עליהם מים [ולמדו (תורת כהנים שמיני פרשה ח-ט) מן

אֲבָל לְטָמוֹת - לענין טומאה, **מְטַמֵּא** - דם נבילה מטמא אם יש בו רביעית [שכשיקרוש יהיה בו כזית], כבשר נבילה שמטמא בכזית[לא].

הגמרא מקשה על הדחייה ומוכיחה שדם נבילה אינו מטמא: תַּמָּן תְּנִינָן - שם שנינו במשנה (מכשירין פ"ו מ"ה), **דַּם הַשֶּׁרֶץ** הרי הוא **כִּבְשָׂרוֹ** - כבשר השרץ, שהוא **מְטַמֵּא** כשרץ עצמו[לב], וְגם **אֵינוֹ מַכְשִׁיר** אוכלים לקבל טומאה כשרץ עצמו, **וְאֵין לָנוּ** דבר אחר שהוא **כַּיּוֹצֵא בוֹ**, כלומר לא מצאנו דם אחר שהוא דומה לדם השרץ, שהוא מטמא ואינו מכשיר. ואם נאמר שדם נבילה מטמא כמו נבילה ואינו מכשיר אוכלים לקבל טומאה, אם כן מצאנו דם אחר הדומה לדם השרץ, שהוא מטמא ואינו מכשיר, אלא בעל כרחך צריך לומר שאין דם הנבילה מטמא כמו הנבילה עצמה, ומה ששנינו במשנה בעדיות שדם נבילה טהור היינו שהוא טהור לגמרי, אף מלטמא אחרים, ולא רק טהור מלהכשיר אוכלים לקבל טומאה[לג].

מתרצת הגמרא: (ושיעור) [דִּילְמָא - שמא מה ששנינו במשנה במכשירין לגבי דם השרץ שאין לנו כיוצא בו, היינו **לְענין שִׁיעוּר**[לד]**] טוּמְאָתוֹ** של דם השרץ, **שֶׁדָּמוֹ** של השרץ **מְטַמֵּא כִּבְשָׂרוֹ**, שכשם שבשר השרץ מטמא בכעדשה כך דם השרץ מטמא בכעדשה, ובענין זה אין דם אחר הדומה לשרץ, שכן דם הנבילה מטמא ברביעית ואינו שוה לשיעור בשר הנבילה שמטמא בכזית[לה][ז], אבל לענין מה ששנינו שדם השרץ מטמא ואינו מכשיר, מצאנו דם אחר כיוצא בו, שגם דם נבילה מטמא ואינו מכשיר[לו].

הגמרא מביאה שנחלקו אמוראים בדין דם נבילה: אָמַר רַבִּי יוֹסֵי, פְּלִיגֵי בָהּ תְּרֵין אָמוֹרָאִין - נחלקו שני אמוראים בדין רביעית דם של נבילה, **חַד** [-אחד] **אָמַר טָמֵא, וְחַד** [-ואחד] **אָמַר טָהוֹר. מפרשת הגמרא: מָאן דְּאָמַר** שהדם **טָמֵא**, סובר **כְּרַבִּי יְהוּדָה** שאמר (עדויות פ"ה מ"א) שבית הלל מטמאים דם נבילה, וכמו שפירש רבי יוסי ברבי יהודה את דבריו בברייתא (שבת עז.), שטעמם של בית הלל שמטמאים ברביעית הוא מפני שכשיקרוש יעמוד על כזית שהוא השיעור שבשר נבילה מטמא בו[לז]. **וּמַאן דְּאָמַר טָהוֹר** סובר **כְּרַבִּי יְהוֹשֻׁעַ בֶּן פְּתוֹרָה** שלמדנו לעיל שהעיד על דם נבילה שהוא טהור, וסובר רבי יוסי שכוונתו שהוא טהור לגמרי [ולא כמו שביארה הגמרא לעיל שהוא טהור מלהכשיר אוכלים לקבל טומאה][לח].

(נ"א רב אבוה דאימן אחתיה דרבי יהודה וכו') אָמַר לֵיהּ רַב אַבְדּוּמָה דְּמַן [-הבא ממקום ששמו[לט]] **נְחוּתָה** לרבי יוסי, **וְיָאוּת** - ויפה אמרת, שמי שאמר שדם נבילה טמא סובר כרבי יהודה[מ], **דְּרַבִּי יְהוּדָה מוֹרְיָינָא דְּבֵי נְשִׂיאָה הֲוָה** - שכן רבי יהודה היה מורה ההוראות בבית הנשיא [-רבי, שהוא רבי יהודה הנשיא], ועל פיו היו עושים כל דבריהם[מא], והוא אשר הורה במעשה של פרדת רבי שדמה טהור, וכפי שפירש רבי יהושע בן לוי שאותו מעשה שטיהרו את דמה של פרדת רבי היה בפחות מרביעית, אבל רביעית וכל שכן יותר מרביעית, טמא.

שנינו במשנה: אין התורם נכנס לא בפרגוד חפות ולא במנעל ולא בסנדל ולא בתפילין ולא בקמיע **שֶׁמָּא יַעֲנִי וְיֹאמְרוּ כו'** מֵעֲוֹן הלשכה העני או שמא יעשיר ויאמרו מתרומת הלשכה העשיר.

הגמרא מביאה דברים נוספים שהיו עושים מפני החשד: תָּנֵי רַבִּי יִשְׁמָעֵאל - שנה רבי ישמעאל ברייתא, **קָווּץ** - אדם בעל שיער[מב] **לֹא יִתְרוֹם, מִפְּנֵי הַחֲשָׁד** - שיבואו לחשוד בו שהחביא מעות בשיער ראשו[מג].

תָּנֵי, הַגִּזְבָּרִין הָיוּ מְפַסְפְּסִין בְּקִילְקִין - מפרידים נימי הצמר שבבגדי הצמר של התורם[מד] אחר שיצא מהלשכה לראות אם הטמין שם מעות[מה].

תָּנֵי, מְדַבְּרִין הָיוּ עִמּוֹ השומרים[מו] העומדים מחוץ ללשכה **מִשָּׁעָה שֶׁהוּא נִכְנָס עַד שָׁעָה שֶׁהוּא יוֹצֵא** והוא עונה להם, כדי שלא יטמין מעות בפיו[מז], שאם יטמין יהא ניכר מתוך דיבורו שיש מעות בפיו[מח]. **מקשה הגמרא: וִימַלֵּא פּוּמֵיהּ מוֹי** - ימלא התורם את פיו מים, וכאשר יוצא יפלוט את המים, ובודאי לא יבלע מעות כשיש מים בפיו[מט], ומדוע צריכים לטרוח ולדבר עמו[נ]. **מתרצת הגמרא: אָמַר רַבִּי תַּנְחוּמָא, מִפְּנֵי הַבְּרָכָה** שהוא צריך לברך 'אשר קדשנו במצוותיו וציונו להפריש תרומה'[נא], ואם יהיו מים בפיו לא יוכל לברך[נב][ח].

שנינו במשנה, שאדם צריך לצאת ידי הבריות כדרך שהוא צריך לצאת ידי המקום. הגמרא מביאה מקורות לכך מן הפסוקים: רַבִּי שְׁמוּאֵל בַּר נַחְמָן אמר **בְּשֵׁם רַבִּי יוֹנָתָן, בַּתּוֹרָה וּבַנְּבִיאִים וּבַכְּתוּבִים מָצָאנוּ** רמז לזה **שֶׁאָדָם צָרִיךְ לָצֵאת יְדֵי הַבְּרִיּוֹת** שלא יחשדוהו, **כְּדֶרֶךְ שֶׁהוּא צָרִיךְ לָצֵאת יְדֵי הַמָּקוֹם. בַּתּוֹרָה מִנַּיִן, דִּכְתִיב** (במדבר לב כב), **'וִהְיִיתֶם נְקִיִּם מֵה' וּמִיִּשְׂרָאֵל'**[נג]. **בַּנְּבִיאִים מִנַּיִן, דִּכְתִיב** אצל בני גד ובני ראובן וחצי שבט מנשה שבנו מזבח בעבר הירדן ונחשדו שעשו כן לעבודה זרה (יהושע כב כב) **'אֵל אֱלֹהִים ה'** וגו' אֵל אֱלֹהִים ה' **הוּא יֹדֵעַ וְיִשְׂרָאֵל הוּא יֵדָע'** - הקדוש ברוך הוא יודע שלבבנו נאמן לפניו [ועשינו מזבח הדומה למזבח ה' לעדות לדורות הבאים שגם אנחנו עובדים את ה' על אף שאנו דרים בעבר הירדן], וברבות הזמן גם בני ישראל יכירו בכך כי כנים אנחנו במעשינו[נד]. הרי שרצו לצאת אף ידי הבריות שלא יחשדו בהם. **בַּכְּתוּבִים מִנַּיִן, דִּכְתִיב** (משלי ג ד) **'וּמְצָא חֵן וְשֵׂכֶל טוֹב בְּעֵינֵי אֱלֹהִים וְאָדָם'**[נה].

גַּמְלִיאֵל זוּגָא[נו] **שָׁאַל לְרַבִּי יוֹסֵי בַּר רַבִּי בּוּן, אֵיזֶהוּ הַמְּחוּוָּר שֶׁבְּכוּלָּם** - מהו הפסוק שבו מפורש ביותר שצריך אדם לצאת ידי הבריות[נז]. **אָמַר לֵיהּ** רבי יוסי לגמליאל זוגא, **'וִהְיִיתֶם נְקִיִּם מֵה' וּמִיִּשְׂרָאֵל'**[נח][ט].

הפסוקים שהוא הדין אם הוכשרו על ידי שאר המשקים. וכן למדו מן הפסוקים לענין שאר הטומאות שאינן מטמאות עד שיוכשר האוכל לקבל טומאה, ראה חולין (לו.-:) ורש"י (שם ע"ב ד"ה ופי יוחן) ותוספות (שם ד"ה מה)]. כל שהוכשר האוכל לקבל טומאה אף על פי שהתייבש הרי הוא מקבל טומאה. רמב"ם (טומאת אוכלין פ"א הלכה א-ב). הגמרא מבארת שכוונת המשנה לומר שדם נבילה אינו מכשיר לקבל טומאה [אמנם דם שחיטה של בהמה טהורה מכשיר. רש"ס (ד"ה טהור)]. **לא. רש"ס** (ד"ה אבל) ותקלין חדתין (ד"ה ודמי). **לב. אחד** משמונה שרצים האמורים בתורה (ויקרא יא כט-ל) החולד, העכבר, הצב, האנקה, הכח, הלטאה, החומט והתנשמת, שמתו, הוא אב הטומאה, ומטמא אדם וכלים במגע ולא במשא. ושיעור טומאתו בכעדשה [מין קטנית. ושיעורה כדי צמיחת ארבע שערות, שתים לאורך ושתים לרוחב. רמב"ם (טומאת צרעת פ"ג ה"א)], וכל השרצים מצטרפים לכעדשה. רמב"ם (שאר אבות הטומאה פ"ד הלכה א-ב). שיעור טומאת שרץ נלמד בברייתא (חגיגה יא.) מכך שנאמר לגבי טומאת שרצים (ויקרא יא לא) 'כל הנוגע בהם במותם יטמא עד הערב', שמשמע שאם נוגע בשרץ שלם נטמא, ונאמר עוד (שם יא לב) 'וכל אשר יפול עליו מהם במותם יטמא', שמשמע אפילו אם נגע במקצת מהם נטמא, ולמדו מכאן שהוא טמא אף אם נגע במקצת השרץ שהוא חשוב ככולו, דהיינו שיש בו שיעור חשוב של שרץ שלם, ושיעורו חכמים שהוא כעדשה, כיון שהחומט בתחילת יצירתו הוא כעדשה. וראה עוד בתוספות בחגיגה (שם ד"ה הא) ובנדה (נו. ד"ה א) אם היא דרשה גמורה, או ששיעור זה הוא הלכה למשה מסיני והדרשה היא אסמכתא בעלמא. וראה גם בטורי אבן (חגיגה שם ד"ה לא) ובמנחת חינוך (מצוה קנט אות ג) בדעת הרמב"ם (שם ה"ב). **לג. תקלין** חדתין (ד"ה מטמא). **לד. הגהות** הגר"א (אות ה). **לה. רבינו** משולם (ד"ה תמן). וביאר בתלמיד רשב"ש (ד"ה שיעור), שהחידוש הוא שלגבי שרץ אין אומרים שיצטרכו בדמו הלח שיעור גדול כדי שכשיקרוש יהיה בו כעדשה, אלא אף בעודו לח שיעורו בכעדשה. אולם ראה ביפה עינים (ד"ה ושיעור). **לו. רש"ס** (ד"ה אין). **לז. תקלין** חדתין (ד"ה מאן), והרש"ס גורס כן בגמרא, עיין שם. **לח. תלמיד** רשב"ש (ד"ה כר' יהושע). לדעתו של רבי יוסי אם היתה כוונתו של רבי יהושע רק לומר שאינו מכשיר, היה עליו לפרש כן בעדותו. רש"ס (ד"ה ומ"ד). וכן הוכיחו בבבלי (מנחות קג:) שדם נבילה טהור לגמרי ממה שאמר רבי יהושע בן בתירא, מעשה שהיו הורגים את ערודי היער כדי להאכיל את בשרם לאריות של בית המלך, והיו עולי רגלים שוקעין עד ברכיהם בדם, ולא אמרו להם דבר, ומבואר שדם נבילה אינו מטמא כלל. תקלין חדתין (ד"ה ומ"ד). ולדעת רבי יהושע בן פתורה מעולם לא אמרו בית הלל שדם נבילה טמא. רבינו משולם (ד"ה ומאן) ותוספות רי"ד (שבת עז. ד"ה דם). אולם המנחת ביכורים (על התוספתא, עדיות פ"ג ה"ב ד"ה משקעין) והתפארת ישראל (עדיות פ"ח יכין אות א) כתבו, שרבי יהושע בן בתירא העיד שדם נבילות טהור וכדעת בית שמאי ולא כבית הלל [שגם הוא סובר שנחלקו בזה בית שמאי ובית הלל, אלא שסבר כבית שמאי]. **לט. רבינו** משולם (ד"ה אבי). והפני משה (שבת פ"ח ה"א ד"ה רב) פירש, שהיו קוראים לו 'נחותא' לפי שהיה רגיל לירד מארץ ישראל לבבל. **מ. רש"ס** ותקלין חדתין (ד"ה ויאות). והרידב"ז (ד"ה א"ל) פירש, שאמר כן על רבי יהושע בן לוי שיפה פירש שבאותו מעשה שטיהרו את דם פרידתו של רבי טיהרו פחות מרביעית דם. **מא. רש"י** (מנחות קד. ד"ה רבי). וראה בתוספות (שם ד"ה מורייגא) שהוכיחו שאף שרבי היה חי לאחר דורו של רבי יהודה בר אילעאי, מכל מקום אף בימיו היה רבי יהודה קיים. **מב. ראב"ד** (שקלים פ"ג ה"י) ותלמיד רשב"ש (ד"ה קווץ) על פי לשון הפסוק (שיה"ש ה יא) 'קוצותיו תלתלים'. והרמב"ם (שם) פירש שהוא מלשון עני המקבץ מעות ומתאוה להן [וכתבו המגדל עוז (שם) והתקלין חדתין (שם) שהרמב"ם (שם) גרס 'קבץ']. והמאירי (שם, בפירוש השני) כתב בשם הרמב"ם שהוא עני וקצר רוח מרוב עניו, ונקרא 'קווץ' מלשון קצתי בחיי. וברבינו משולם גרס 'קמץ' ופירש שנתקמצו ידיו ואינו יכול לפשוט אצבעותיו, ויחשדו שלוקח מעות מהלשכה ומסתירן בידיו. **מג. מאירי** (ד"ה מזל, בפירוש הראשון). **מד. קרבן** העדה (ד"ה היו, בפירוש השני) ותקלין חדתין (ד"ה מפספסין). ורבינו משולם (ד"ה מפספסין) פירש, ש'קילקין' הם בגדים [כמו 'קלקלין' במסכת עבודה זרה (נא:)], והיינו שהיו בודקים את בגדיו של התורם. והריבב"ן (לעיל ח: ד"ה תני הגזברין) פירשו ש'קילקין' הוא שיער ראשו, וכעין זה פירשו תלמיד רשב"ש (ד"ה מפספסין), הראב"ד (הו"ד בכס"מ ד"ה בקלקלין) והקרבן העדה (ד"ה היו, בפירוש הראשון), שמפשפשים בשערו אם היו שערותיו דבוקות מחמת זיעה וליכלוך [לדעת תלמיד רשב"ש (ד"ה קווץ, הו"ד בהערה לעיל על דברי הגמרא 'קווץ') שמי שיש לו שיער ארוך אינו תורם כלל, צריך לומר שכאן מדובר במי ששיערו אינו ארוך כל כך]. והרש"ס (ד"ה מפספסין) פירש, ש'קלקין' הם חדרים שהיו סמוך ללשכה, ומשם מציצים ומחפשים אם בולע או לוקח איזה דבר. **מה. בתלמיד** רשב"ש (ד"ה מפספסין) הביא מהתוספתא (פ"ב ה"ג), שהיו מפשפשים גם קודם שנכנס ללשכה, כדי שלא יוכל להשמט ולומר שהביא עמו מעות מביתו. ובחסדי דוד (שם) פירש את התוספתא, שבכניסתו היו בודקים שלא יהא לו בגד חפות וכדומה [כמו ששנינו במשנה (לעיל ח.) שהתורם לא יכנס בבגד חפות], וביציאתו מפשפשים בשיערו. **מו. על** פי הרמב"ם (שקלים פ"ב ה"ה) לביאור התוספות יום טוב (פרה פ"ג מ"י). **מז. תקלין** חדתין (ד"ה מדברין). **מח. רבינו** משולם (ד"ה מדברים). וכתב לפי זה, שמה ששנינו בברייתא שהיו מדברים עמו בשעה שנכנס אינו בדווקא, ולא היו מדברים עמו אלא בשעה שיצא, שאם שם מעות בפיו ניכר הדבר מתוך דיבורו. אמנם הרש"ס היפה מראה (ד"ה מדברין) והמהר"א פולדא (ד"ה מדברים) פירשו שחוששים שמא יבלע מהמעות. וביאר היפה מראה, שלכן צריך לדבר עמו משעה שנכנס עד שעה שיצא ולא רק כשיוצא, שעל ידי זה ישמעו אם נותן מעות בפיו ובולע אותן. **מט. יפה** מראה (ד"ה וימלא). וברש"ס (ד"ה ולמלי) ובמלאכת שלמה (מ"ב) ביארו, שכשיצא נראה אם חסר מהמים שמילא בפיו, שבודאי לא יבלע מעות כשיש מים בפיו ולא יחסר מהמים כלום על ידי שיבלע מעט או שיצאו לחוץ. **נ. רש"ס** (ד"ה ולמלי) ויפה מראה (ד"ה וימלא). **נא. ריבב"ן** (לעיל ח: ד"ה תניא). וברש"ס (ד"ה מפני) כתב שמברך 'להפריש תרומת שקלים'. התורם חייב לברך על התרומה כדרך שמברכים על הפרשת תרומת הגורן. קרבן העדה (ד"ה מפני). וכמו ששנינו בתוספתא שלפני כל התרומות היו צריכים לברך. פני משה (ד"ה אמר). וכתב החכם צבי (סי' קכא), שאפילו אם נאמר שתרומת הלשכה היא מדרבנן, מכל מקום אינו גרוע יותר מהמפריש חלה מחלת חוץ לארץ שמברך בשעת הפרשה אף על פי שחיובה רק מדרבנן. אולם ראה בהערה להלן שיש אומרים שאין מברכים על תרומת הלשכה. **נב. מאירי** (ד"ה ומזל). שאינו יכול לסלק את המים לצד אחד ולברך, וכל שכן שאם פיו מלא מים אינו יכול לברך. תקלין חדתין (ד"ה מפני), שהמברך צריך שיהיה פיו ריקן, משום שנאמר (תהלים עא ח) 'ימלא פי תהלתך' (ברכות נא.). ריבב"ן (לעיל ח: ד"ה תניא). **נג. ראה** לעיל (ח. על דברי המשנה 'והייתם נקיים מה' ומישראל'). **נד. מצודת** דוד (יהושע שם). **נה. ראה** ביפה מראה (ד"ה בתורה) שביאר מדוע הוצרך רבי יונתן להביא את כל הפסוקים כיון שאינו מחדש על משנתנו אלא את הפסוק שבנביאים, ולא היה לו להביא אלא פסוק זה, וביאר עוד מדוע התנא במשנתנו לא הביא פסוק זה. **נו. כך** שמו. רבינו משולם (ד"ה גמליון), מהר"א פולדא (ברכות פ"ו ה"ד ד"ה רבן) ופני משה (מו"ק פ"ג ה"ה ד"ה כהלא). ויש מפרשים שנקרא כן על שם מלאכתו, שהיה שדכן המזווג אשה לאיש. תלמיד הרשב"ש (ד"ה זווגא). או שהיה מוכר זוגות מספריים. רש"ס (ד"ה גמליאל). או שהיה סַפָּר. חרדים (על ירושלמי ברכות שם ד"ה גמליאל). **נז. תלמיד** רשב"ש (ד"ה איזהו) ותקלין חדתין (ד"ה המחוור). **נח. מהפסוק** שנאמר בנביאים לא שמענו אלא שכשחושדים את האדם בעון חמור כל כך, שעובד עבודה זרה, צריך להיות נקי בעיני הבריות,

★ ★ ★

הלכה ג - משנה המשנה מביאה מנהג שהיו נוהגים בית רבן גמליאל במחצית השקל: השליח המביא את שקליהם[נט] **שֶׁל בֵּית רַבָּן גַּמְלִיאֵל, הָיָה נִכְנָס** אל הלשכה בשעה שהיו תורמים אותה, **וְשִׁקְלוֹ** היה נתון **בֵּין אֶצְבְּעוֹתָיו**[ס], **וְזוֹרְקוֹ** בלשכה **לִפְנֵי הַתּוֹרֵם**, ובכך הוא מראה לתורם שהוא רוצה שיכנסו שקליהם לתוך הקופה[סא], **וְהַתּוֹרֵם מִתְכַּוֵּין וְדוֹחֲפוֹ לְתוֹךְ הַקּוּפָּה**. והיו עושים כן לפי שהיו רוצים שבשקליהם יקנו את קרבנות הציבור, ולא ישארו בלשכה ויהיו משיירי הלשכה[סב].

המשנה ממשיכה לבאר את סדר תרומת הלשכה: **אֵין הַתּוֹרֵם תּוֹרֵם** את הלשכה **עַד שֶׁהוּא אוֹמֵר לָהֶם** - לשומרים העומדים בחוץ[סג], **אֶתְרוֹם** - האם יש ברצונכם ובדעתכם שאתרום, **וְהֵן אוֹמְרִין לוֹ, תְּרוֹם, תְּרוֹם, תְּרוֹם, שָׁלֹשׁ פְּעָמִים**[סד], שכן דרך לשון חכמים לומר שלש פעמים[סה].

תָּרַם אֶת התרומה **הָרִאשׁוֹנָה** בפרוס הפסח[סו] מהשקלים שבלשכה, **וְחִיפָּה** את השקלים שנשארו בלשכה **בְּקַטַבְלִיאוֹת** - בעור שלוק שהיה מוכן לצורך כך[סז], ואת השקלים שהביאו אחר כך היו מניחים על הקטבלה. וכן תרם את התרומה **הַשְּׁנִיָּה** בפרוס העצרת מהשקלים שהיו מונחים על הקטבלה, **וְחִיפָּה** את השקלים שנשארו בלשכה **בְּקַטַבְלִיאוֹת**. ותרם את התרומה **הַשְּׁלִישִׁית** בפרוס החג מהשקלים שהיו מונחים על הקטבלה השניה, ואחר תרומה זו **לֹא הָיָה מְחַפֶּה** את השקלים שנשארו בלשכה בקטבליאות.

וְלָמָּה הָיָה התורם **מְחַפֶּה** את השקלים שבלשכה בפעם ראשונה ושניה ולא היה שופך את השקלים שהביאו אחר כך על השקלים הראשונים, **שֶׁמָּא יִשְׁכַּח וְיִתְרוֹם מִן הַדָּבָר הַתָּרוּם** - שמא יטעה ויתרום בפעם הבאה מהשקלים שכבר תרם מהם ונעשו שיירי לשכה[סח]. אבל אחרי התרומה השלישית לא היה מחפה, אלא לוקח ממנה עד שגומרה[סט][יא].

תָּרַם אֶת התרומה **הָרִאשׁוֹנָה**, ואמר, הרי זו **לְשֵׁם אֶרֶץ יִשְׂרָאֵל** ואנו תורמים אותה לצרכי כל הציבור[ע]. **וְעַל הַשְּׁנִיָּה** אמר, הרי זו **לְשֵׁם כְּרַכִּים הַמּוּקָּפִין לָהּ** - הערים הסמוכות לארץ ישראל[עא] כגון עמון ומואב[עב], שהן היו מאחרות ומביאות בין פסח לעצרת. **וְעַל הַשְּׁלִישִׁית** אמר, הרי זו **לְשֵׁם בָּבֶל וּלְשֵׁם מָדַי וּלְשֵׁם**

והפסוק בכתובים עולה על התורה, שאדם העוסק בתורה ימצא חן בעיני אלהים ואדם [שכן נאמר שם (משלי ג א-ד), 'בני תורתי אל תשכח וגו', כי אורך ימים ושנות חיים ושלום יוסיפו לך וגו', ומצא חן ושכל טוב בעיני אלהים ואדם'], ורק בפסוק שבתורה מפורש שחובה על האדם להיות נקי בעיני הבריות אפילו בענייני ממון. רש"ס (ד"ה מסוור). והרמב"ם (פיהמ"ש) כתב, שכל אחד ואחד מבני ביתו של רבן גמליאל היה נותן את שקלו באופן זה. והרש"ס (ד"ה היה) ביאר, שהגדול שלהם היה נכנס, ובידו כל שקלי משפחתו. נט. **מאירי** (ד"ה וזור). ס. **השליח** היה נותן את השקלים בין אצבעותיו להראות שבא לתרום את השקלים, שלא יחשדוהו שנכנס כדי לקחת ממעות הלשכה. תלמיד רשב"ש (ד"ה ושקלו). וכשהיה מגיע ללשכה היה מרחיק אצבעותיו זו מזו והיו השקלים נופלים מביניהן. רבינו משולם (ד"ה היה). סא. **רבינו** משולם (ד"ה וזורקו). והמאירי (ד"ה וזור) פירש, שהיה זורקו לתוך הקופה, ואם לא היה מכוין בזריקתו והיו השקלים נופלים מחוץ לקופה היה התורם מכניסם לקופה. והרש"ס (ד"ה ודוחפו) ביאר, שהתורם שהיה אוהבן של בית רבן גמליאל היה מכניסם לתוך הקופה. וראה גם בלחם שמים מה שפירש בזה. סב. **רא"ש** (ד"ה של), מאירי (ד"ה וזור) ותלמיד רשב"ש (ד"ה התורם). סג. **רמב"ם** (שקלים פ"ב ה"ה). וראה במאירי (ד"ה וזור), שהיה התורם צווח כדי שישמעו אותו בחוץ. סד. **ברמב"ם** (שקלים פ"ב ה"ה) ובמאירי (ד"ה וזור) מבואר, שהתורם היה שואל פעם אחת 'אתרום', והגזברים היו משיבים שלוש פעמים 'תרום תרום תרום'. ובר"אש (ד"ה של) וברש"ס (ד"ה תרום) מבואר, שהוא היה שואל 'אתרום', והם היו משיבים 'תרום', ואחר כך היה שואל פעם שניה 'אתרום', והם היו משיבים 'תרום', וכן פעם שלישית. סה. **כמו** בקצירת העומר (מנחות סה.) שהיה הקוצר שואל 'אקצור' והיו משיבים לו 'קצור' שלש פעמים, וכן בכל דבר ודבר שהיה שואל היו אומרים שלש פעמים, וכן בחליצה (יבמות קו:) שאומרים כולם 'בית חלוץ הנעל' שלש פעמים. רא"ש (ד"ה של), קרבן העדה (ד"ה שלשה) ותקלין חדתין (ד"ה שלשה)[ז]. סו. **מהר"א** פולדא (ד"ה תרם) ותקלין חדתין (ד"ה הראשונה). והרש"ס (ד"ה תרם) ביאר ש'הראשונה' היינו המעות שבאו בגבייה הראשונה שהיתה בפרוס הפסח, שהיו משל בני ארץ ישראל הסמוכים. סז. **רא"ש** (ד"ה של), ריבב"ן ורבינו משולם (ד"ה וחיפה). אולם הרמב"ם (שקלים פ"ב ה"ז), המאירי והקרבן העדה (ד"ה תרם) פירשו שהכוונה למטפחות גדולות. והפני משה (ד"ה תרם) כתב, שהכוונה למטפחת של עור שלוק. סח. **רש"ס** (ד"ה ולמה). והחזון איש (מנחות סי' כח ס"ק יג) ביאר, שהשאלה היא למה היה מחפה את השקלים שנשארו בלשכה ולא היה מניחם בזוית אחרת. ותירצו, שמא ישכח ויטול בטעות מהשקלים שכבר תרמו מהם. סט. **תקלין** חדתין (ד"ה שמא). אך הרא"ש (ד"ה של), תלמיד רשב"ש (ד"ה לא) ומהר"א פולדא (ד"ה וחיפה) ביארו, שאחר התרומה השלישית לא היה מחפה כיון שאין עוד תרומה אחריה. והמנחת יצחק ומנחת ביכורים (על התוספתא, פ"ב ה"ד) כתבו שאחר התרומה השלישית לא היה מחפה לפי ששוב לא היו מביאים עוד שקלים בשנה זו. ע. **רבינו** משולם (ד"ה לשם מדינות). וכמבואר בברייתא המובאת בגמרא להלן (ע"ב). עא. **רא"ש** (ד"ה של), רבינו משולם (ד"ה לשם) ותלמיד רשב"ש (ד"ה המוקפין). ו'מוקף' היינו סמוך, כמו 'וכי נחשדו חברים לתרום שלא מן המוקף' (גיטין ל:). והמאירי (ד"ה תרם) כתב, כרכים המוקפים חומה. ודבריו צריכים עיון. שקל הקודש (ציון ההלכה, שקלים פ"ב ס"ק קלג). עב. **ריבב"ן** (ד"ה וחיפה) ותלמיד רשב"ש (ד"ה המוקפין) בשם התוספתא (פ"ב ה"ד).

מדינות הרחוקות, שהם היו מתאחרים ומביאים שקליהם בין העצרת לחג[[א]]. ומכל מקום כל ישראל היו שותפים בכל הקרבנות שהיו מביאים בכל יום ויום, אלא שהיה מזכיר על כל תרומה שהיא לשם בני מקומות אחרים כדי לחבב את המצוה עליהם, שיהיו זריזים להביא את שקליהם[א].

גמרא שנינו במשנה: **של בית רבן גמליאל וכו'** היה נכנס ושקלו בין אצבעותיו וזרקו לפני התורם והתורם מתכוין ודוחפו לתוך הקופה.

הגמרא מבארת מפני מה היו עושים כן. מקשה הגמרא: **אילו היו** לאדם **שני כריים** - ערימות תבואה של טבל, **ותרם** תרומה **מאחד מהן על חבירו**, וכי **שמא לא פטר** הכרי הנתרם את **חבירו** - הכרי השני, הרי ודאי פטר את הכרי השני, וכמו כן בתרומת הלשכה ודאי כל ישראל היה להם חלק בשקלים שנתרמו לקופות, והקרבנות שנלקחו בהם היו גם עבור אלו שנשארו שקליהם בקופות, ומדוע טרחו בית רבן גמליאל כדי שיהיו שקליהם בתוך הקופות[ב].

מתרצת הגמרא: **(הנחת) [נחת]**[ג] **רוח** בעלמא **היא להם, שלא יהא קרבן מתקרב אלא משלהן תחלה** ולא יפלו לשיירי הלשכה, והיו עושים כן להידור מצוה[ד].

הגמרא מביאה בריתות בענין תרומת הלשכה: **תני** - שנינו בברייתא (תוספתא פ"ב ה"ד), אחר התרומה השלישית[ה] שבפרוס החג **שמט את הקטבליאות** שהיו בין השקלים שהביאו מהם את התרומה הראשונה לבין השקלים שהביאו מהם את התרומה השניה, ובין השקלים שהביאו מהם את התרומה השניה לבין השקלים שהביאו מהם את התרומה השלישית, **(נעשו כולן שיריים) [ונתערבו כל השיריים יחד]**[ו], ששוב לא היה צריך לתרום מהם פעם אחרת[ז][[ב]].

ברייתא נוספת: תני - שנינו בברייתא (שם), התרומה **השלישית** שנתרמה בפרוס החג **היא היתה עשירה שבכולן, שהיו בה (איצטלי אסטריאות) [איצטלית** - בגדים[ח][[ג]]][ט] **של זהוב** [-זהב], **ודרכונות** [-מין מטבע'] **של זהוב**, לפי שתרומה זו היתה מהשקלים של הרחוקים, ושנינו במשנה (לעיל ח.), שמותר לרחוקים לפרוט את שקליהם במטבעות של זהב כדי להקל מעליהם את משא הדרך, וכשהיה ממלא מהם שלש קופות היו בהם הרבה מטבעות של זהב, ולכן היתה עשירה מכולם[יא][[ד]].

ברייתא נוספת: תני - שנינו בברייתא (שם), **תרם את** התרומה **הראשונה** ואמר, 'הרי זו **לשם ארץ ישראל ולשם כל ישראל**'[יב], תרם את התרומה **השניה** ואמר, 'הרי זו **לשם כרכים המוקפים ולשם כל ישראל**', ותרם את התרומה **השלישית** ואמר 'הרי זו **לשם בבל ומדי ולשם מדינות הרחוקות ולשם כל ישראל**', כלומר, כל התרומות היו לשם כל ישראל, אלא שהיה מזכיר את אלו שמשקליהם הביאו תרומה זו[יג].

הגמרא מביאה ברייתא המבארת את סדר נטילת השקלים מהקופות. אומרת הגמרא: תני - שנינו בברייתא, בתחילה **נטל** את השקלים **מן** הקופה **הראשונה** שהיה כתוב עליה אל"ף, לקנות בהם קרבנות ציבור[יד], **ואף על פי שעדיין יש בראשונה** שקלים, היה **נוטל מן** הקופה **השניה** שהיה כתוב עליה בי"ת. **נטל מן** הקופה **השניה, ואף על פי שעדיין יש** שקלים **בשניה**, היה **נוטל מן** הקופה **השלישית** שהיה כתוב עליה גימ"ל[טו]. **שלמה שלישית** - נגמרו השקלים שבקופה השלישית שהיה כתוב עליה גימ"ל, כגון שהוצרכו לקנות הרבה קרבנות[טז], ועדיין צריכים מעות כדי לקנות קרבנות ציבור, **חוזר לשניה** שכתוב עליה בי"ת ונוטל ממנה מה שנשאר בה קודם שהתחיל ליטול מהשלישית, **שלמה** גם הקופה **השניה** ועדיין צריכים מעות כדי לקנות קרבנות ציבור, **חוזר לראשונה** שכתוב עליה אל"ף, ונוטל ממנה מה שנשאר בה קודם שהתחיל ליטול מהשלישית[יז]. ואם **שלמו שלשתן** - נגמרו כל המעות שבכל הקופות הקטנות, **חוזר ושוקל** - חוזר ותורם מהשקלים שהגיעו אחרי התרומה השלישית שבפרוס החג[יח]. **רבי מאיר אומר, חוזר לשיריים** - לוקח מהשקלים שנשארו בלשכה אחר התרומות[יט]. ורבי מאיר אמר כן כשיטתו, **שהיה רבי מאיר אומר, מועלים בשיריים**[כ] גם לאחר שתרמו את הלשכה, **שמא יצטרכו להן בסוף** אם יגמרו המעות שתרמו, וכיון שעדיין ראויים הם לצורך הקרבנות אינם יוצאים לחולין[[ה]].

אגב ששנינו במשנה (לעיל ח.) **שאדם צריך להיות נקי בעיני הבריות ובעיני השמים, ושנינו עוד** (לעיל ע"א) **על בית רבן גמליאל שהיו זריזים, מביאה הגמרא ברייתא המפרשת את כל המידות**[כא]**: וכן היה רבי פנחס בן יאיר אומר, זריזות**[[ו]] **מביאה לידי נקיות** - אדם הזריז במצוות ואינו מתעצל בהם הרי הוא נקי בעיני הבריות, שכשרואים זריזותו לדבר מצוה אין חושדים בו. והוא נקי גם בעיני השמים, שכשעושה את המצוה בזריזות היא נקיה מיצר הרע, ועל ידי זריזותו יהיה נקי מן החטא[כב]. **נקיות מביאה לידי טהרה**, הן לטהרת הגוף, שעל ידי שיהיה גופו נקי מכל חציצה תעלה לו הטבילה לטהרו, והן לטהרת הנשמה, שעל ידי נקיות הגוף מאבק חטא בא לטהרת הנשמה[כג][[ז]]. **טהרה מביאה לידי קדושה**, שעל ידי שיהיה טהור יוכל לאכול קדשים ולהיכנס למקדש, וכן על ידי שיזהר בטהרה יבוא לפרוש מן העריות כדי שלא יטמא[כד]. **קדושה מביאה לידי ענוה**, שעל ידי שמקדש עצמו בדרכי הקדושה, הרי הוא מבין גדלות הקב"ה ורוב נוראותיו, ונעשה שפל ונבזה בעיניו ממה שאינו

א. **תוספות** הרא"ש (יומא סב. ד"ה שלש). והרא"ש כאן (ד"ה של) כתב, שהיה מזכיר מקומות אלו כדי להודיע שהטעם שתיקנו שיתרמו בשלשה זמנים אלו הוא לפי שאז יתקבצו שקלי כל ישראל [כמו שביארנו בהערה לעיל לדעת התוספות והרא"ש]. והרש"ס (ד"ה לשום) כתב, שהיו מכריזים כן כדי להזכירם לשבח, שרוב המעות שבתרומה זו היו משלהם (כמבואר בהערה לעיל). ב. **תלמיד** רשב"ש (ד"ה אילו). ועיין שם שהיתה לו גירסא אחרת בגמרא. ג. **הגהות** הגר"א (אות א). ד. **תקלין** חדתין (ד"ה ומשני). וראה עוד בגמרא לעיל (ה:) בביאור טעמם של בית רבן גמליאל. וראה גם במהר"א פולדא (לעיל ע"א ד"ה של) מה שכתב בזה. ה. **תלמיד** רשב"ש (ד"ה שמט). ו. **תקלין** חדתין (ד"ה שמט). וכן היא הגירסא בתוספתא. ז. **כפי** שביארנו לעיל (ע"א), אחר שהיה תורם את הלשכה היה מחפה את השקלים שנשארו בלשכה בקטבלא כדי שלא יחזור ויתרום מהם, כיון שכבר נעשו שיריים, ואחר התרומה השלישית נעשו כל השקלים שנשארו בלשכה שיריים, ויכול לערבם יחד. ומכל מקום לא היה מערבם בשקלים של שנה שעברה, כיון שאם נגמרו המעות שתרם היה צריך לחזור ולתרום מהשיריים [לדעת רבי מאיר להלן. מנחת ביכורים (על התוספתא, פ"ב ה"ד) ד"ה ובתוספתא). רבינו משולם (ד"ה ובתוספתא) ותקלין חדתין (ד"ה שמט) בשם התוספתא (שם). ח. **רש"י** (ב"מ יז. ד"ה אצטלא), וכן ביאר במשנת אליהו (ד"ה תני). והוא כמו 'חמש חליפות שמלות' (בראשית מה כב) שתירגם אונקלוס (שם) 'אצטלון דלבושא'. קרבן העדה (ד"ה איצטלא). ט. **משנת** אליהו (ד"ה תני) ותקלין חדתין (ד"ה איצטלית). י. **'דרכון'** הוא מטבע זהב שהיה שוה שני סלעים של כסף [ראה בשקל הקודש (ביאור הלכה, שקלים פ"א ד"ה ששי) שהאריך בזה]. והוא מטבע פרסית של זהב שצורת דריוש חקוקה עליו, ועל שמו נקרא המטבע. מוסף הערוך (ערך דרכון). יא. **רבינו** משולם (ד"ה היו), מהר"א פולדא (ד"ה תני שלישית), ותקלין חדתין (ד"ה איצטלית). ובתלמיד רשב"ש (ד"ה עשירה) ביאר, שברייתא זו עוסקת בימי בית שני, שרוב ישראל היו בבבל ובמדי ובשאר הארצות, ורק מעט מהם עלו לארץ ישראל [ראה יומא (ט:) ורש"י שם (ד"ה סניא), רמב"ן (מגילה ג. ד"ה וכשעיינתי), ומצודת דוד (נחמיה א ג)], ולכן התרומה השלישית שהיתה משל רוב ישראל שהיו רחוקים היתה עשירה מכולם. יב. **בתוספתא** הגירסא 'הרי זו מארץ ישראל על כל ישראל'. יג. **ראה** בהערה לעיל (על דברי המשנה 'מדינות הרחוקות') מה הטעם שהיו מזכירים מקומות אלו בכל תרומה. הגמרא מביאה את הברייתא בה מפורש שכל התרומות היו גם עבור כל ישראל. ברמב"ם (שקלים פ"ב ה"ח, פירוש המשניות מ"ד) מבואר, ש'הראשונה' היא הקופה הקטנה שהיה כתוב עליה אל"ף, וכן השניה והשלישית הם הקופות הקטנות שהיה כתוב עליהם בי"ת וגימ"ל, שבכל תרומה משלשת התרומות היה אומר על הקופה הראשונה לשם ארץ ישראל, ועל השניה לשם כרכים המוקפים, ועל השלישית לשם בבל ומדי ושאר המדינות הרחוקות. יד. **כפי** שביארה הגמרא לעיל (ח:), הטעם שהיה כתוב על הקופות אל"ף בי"ת גימ"ל הוא כדי לידע איזה מהן היא הראשונה, ואיזה מהן היא השניה, ואיזה מהן היא השלישית, שמצוה להסתפק מן הראשון תחילה. תקלין חדתין (ד"ה נוטל). טו. **הגמרא** לעיל (ו.) דורשת מהפסוק (נחמיה י לג) 'והעמדנו עלינו מצות לתת עלינו שלישית השקל בשנה' שצריך למלאות שלש קופות בכל תרומה, והיה צריך לקנות את הקרבנות מכל הקופות, ולכן היה נוטל מהקופה השניה אף על פי שעדיין לא נגמרה הראשונה, שאם היה מסתפק מהראשונה עד שתגמר יתכן שלא יספיק להשתמש בקופה השלישית קודם הזמן של התרומה הבאה. רבינו משולם (ד"ה חוזר) [ובאמת היה יכול להסתפק מהשניה עד שתגמר, וכיון שלא גמר את הראשונה ומיד התחיל להסתפק מהשניה יספיק להשתמש גם בשלישית, אלא שאם נאמר שישתמש בשניה עד שתגמר, יוכל לטעות ולהשתמש גם בראשונה עד שתגמר. תקלין חדתין (ד"ה שלמה)]. אך תלמיד רשב"ש (ד"ה אע"פ, ד"ה חוזר) והמהרש"א (קידושין נד. בתוס' שם) ביארו, שמתחילה היה נוטל מהשקלים של תרומה ראשונה שנתרמה בשלש קופות בפרוס הפסח, ואחר שתרם את התרומה השניה בשלש קופות בפרוס העצרת היה קונה קרבנות ציבור רק מהשקלים של התרומה השניה אף על פי שעדיין נשארו בקופות שקלים מהתרומה הראשונה, ואחר שתרם את התרומה השלישית בפרוס החג היה קונה קרבנות ציבור רק מהשקלים של התרומה השלישית אף על פי שעדיין נשארו בקופות שקלים מהתרומה השניה. טז. **תקלין** חדתין (ד"ה שוקל). או שהתייקרו הבהמות, או שנגנבו השקלים. רש"ס (ד"ה נטל). יז. **ולפי** ביאור המהרש"א (הו"ד בהערה לעיל על דברי הגמרא 'נוטל מן השלישית'), כוונת הברייתא היא, שאם כלו כל שלש קופות שמתרומה שלישית בתוך שישה חדשים שמתשרי עד ניסן חוזר למה שנשאר בשלש הקופות של תרומה שניה, ואם כלו גם אלו חוזר למה שנשאר משלש קופות של תרומה ראשונה. יח. **אבל** לא התירו לקחת מהשקלים שנשארו בלשכה אחר התרומות, משום שלאחר שתרמו מהם כבר אין בהם קדושת שקלים (ראה בהערה להלן בשם הרש"ס). תקלין חדתין (ד"ה שוקל). וכן ביארו התוספות (קידושין נד. ד"ה מועלין) לפי גירסת הבבלי 'חוזר ותורם'. והרש"ס (ד"ה חזר) ביאר, שהיו חוזרים ולוקחים מהציבור שקלים חדשים, ואם אף כבר התחילו להביא שקלים חדשים לשנה הבאה [כגון שנגמרו הקופות אחר ראש חודש אדר שכבר הכריזו על השקלים], לא היו נוטלים מהם. וראה ברבינו משולם (ד"ה שלמו) שגרס 'חוזר ותורם' ופירש באופן אחר. יט. **ריבב"ן** (ד"ה ירושלמי). ואינו צריך לתרום ולמלאות מהם את הקופות, אלא לוקח מהשקלים שבלשכה עד שיגיעו השקלים של שנה הבאה. רבינו משולם (ד"ה ר' מאיר - הראשון) אולם בתוספתא (פ"ב ה"ג) משמע שהיה חוזר ותורם את הקופות משיירי הלשכה. כ. **כלומר**, הנהנה מהם הרי הוא מועל בהקדש, והמועל בהקדש מביא קרבן אשם, ומשלם מה שנהנה ומוסיף עליו חומש (ויקרא ה טו-טז). וביאר הרש"ס (ד"ה ר"מ, ד"ה שמא), שלדעת רבנן כשתרמו את הלשכה היו מחללים את קדושת השקלים שנשארו בלשכה על השקלים שנתרמו כדי שיהיה לכל ישראל חלק בהם, אבל רבי מאיר סובר, שלא היו מחללים את השקלים שנשארו בלשכה על השקלים שנתרמו, אלא היו מזכים את השקלים שנתרמו לכל ישראל. אמנם לאחר שעברה שנתן אף לרבי מאיר יצאו לחולין ואין מועלים בהם, עיין שם עוד. כא. **תקלין** חדתין (ד"ה וכן). וכן פירשו תלמיד רשב"ש (ד"ה כן) ומהר"א פולדא (ד"ה וכן) שהוא משום ענין הנקיות הנזכר לעיל. ורבינו משולם (ד"ה כן) והקרבן העדה (ד"ה וכן) ביארו, שאגב שהובאו דברי רבי מאיר שמועלים בשיריים שמא יצטרכו להם לבסוף, מביאה הגמרא את דברי רבי פנחס בן יאיר שצריך האדם להיות זהיר וזריז שלא יבא לידי חטא. וכעין זה פירש הרש"ס (ד"ה וכן), שהובא אגב מה ששנינו (לעיל ע"א) 'ולמה היה מחפה שמא ישכח', שצריך זהירות. וכתב מהר"א פולדא (שם, לוח הטעות אות א), שקבעו ברייתא זו כאן ולא על המשנה כדי לסיים בה את הפרק. כב. **כמו** שאמרו (ברכות יט.) 'אם ראית תלמיד חכם שעבר עבירה בלילה וכו' ודאי עשה תשובה', שהוא זריז לעשות תשובה, ועל ידי זריזותו הוא נקי מן החטא. תקלין חדתין (ד"ה זריזות), וכן פירש רש"י (ע"ז כ: ד"ה נקיות) שענין הנקיות הוא נקיות מן החטא. והר"ן (שם ד"ה זהירות) הוסיף ש'נקיות' הכוונה אפילו במחשבה. אמנם הראב"ד (בעלי הנפש, סוף שער הקדושה) פירש שהכוונה לנקיות גופו ובגדיו מן הלכלוך כענין שאמרו בגמרא (שבת קיד.) שכל תלמיד חכם שנמצא רבב על בגדו חייב מיתה. והיעב"ץ (ע"ז שם ד"ה זריזות) הביא את פירוש רש"י וכתב שהכוונה גם לנקיות בגדיו ומלבושיו כדברי הגמרא בשבת. וביאר את טעם ההקפדה על נקיות הבגדים, שמי שמקפיד על נקיות נשמתו, הרי הוא מקפיד גם על נקיות בגדיו שהם כמו התכשיטים של הנשמה, ומדרכי החכמה הוא [לשמור על נקיות], שלא יהא דומה לבהמה. כג. **שהנשמה** אינה טהורה אלא אם היא בכלי נקי, כמו 'נפש נקי וצדיק' (מו"ק כה:). תקלין חדתין (ד"ה נקיות). וראה ברש"י (ע"ז כ: ד"ה טהור) שהטהרה היינו שהוא צח ומלובן, והיא מעלה גבוהה מנקיות. ובקרבן העדה (ד"ה טהרה) פירש, שאף עונותיו הראשונים יתלבנו, ותטהר נשמתו. כד. **כמו** ששנינו בברייתא (ברכות כג.), מעשה באחד שתבע אשה לדבר עבירה, אמרה לו, ריקא, וכי יש לך ארבעים סאה לטבול בהם אחר כך, ופרש ולא עבר עבירה. תקלין חדתין (ד"ה טהרה). וראה שם שהביא מהמדרש ש'קדושה' הוא פרישה מן העריות.

יכול לעבדו כראוי לגדולתו, וכן על ידי שפורש מן הנשים שהן בעלי גאוה[כה], בא לידי ענוה. **עֲנָוָה מְבִיאָה לִידֵי יִרְאַת חֵטְא**, שעל ידי ענותנותו ושפלותו הוא מתיירא וחרד שאדם שפל כמותו יחטא לפני הקב"ה שהוא קדוש ונורא, וכל שהוא שפל בעיניו מתרומם כבוד שמים בעיניו ויודע כמה החטא פוגם בכל העולמות וירא לחטוא[כו]. **יִרְאַת חֵטְא מְבִיאָה לִידֵי חֲסִידוּת** [-לעשות לפנים משורת הדין[כז]], שעל ידי שהוא ירא מהחטא יעשה דברים לפנים משורת הדין וגדרים כדי שלא יבוא לידי חטא, וכן על ידי שהוא ירא מהחטא אינו מתבייש מלפני בני אדם בעשיית המצוות, וזו היא עיקר החסידות[כח]. **חֲסִידוּת מְבִיאָה לִידֵי רוּחַ הַקּוֹדֶשׁ**[כט], שמי שהוא חסיד ועושה כל מה שמוטל עליו ומה שביכלתו לעשות, אז על השאר ה' יהיה בעזרו ויערה עליו רוח ממרום, וזוכה לרוח הקודש, והוא על ידי ששמח במעשיו, ואין השכינה שורה אלא מתוך שמחה[ל]. **רוּחַ הַקּוֹדֶשׁ מְבִיאָה לִידֵי תְּחִיַּית הַמֵּתִים**, כי על ידי שיזככו הרוחות ויערה עליהם רוח ממרום רוח קדושה וטהרה, יעוררו על ידי זה לרוחות המתים שיתנם ה' בהם ויחיו, וכמו שאמרו בגמרא (פסחים סח.) עתידים צדיקים שיחיו את המתים[לא]. **תְּחִיַּית הַמֵּתִים מְבִיאָה לִידֵי אֵלִיָּהוּ זָכוּר לַטּוֹב**[לב], כלומר, אליהו הנביא בא בשביל תחיית המתים, שהוא מקדים לבוא לפני תחיית המתים ונמצא שהיא גורמת לו לבוא[לג][ח].

הגמרא מביאה רמז מן הפסוקים לדברי רבי פנחס בן יאיר: **זְרִיזוּת מְבִיאָה לִידֵי נְקִיּוּת, דִּכְתִיב** לגבי כהן גדול ביום הכפורים אחרי שהיזה מדם הפר ודם השעיר לפני הכפורת ועל מזבח הזהב (ויקרא טז כ) **'וְכִלָּה מִכַּפֵּר'**, 'וְכִלָּה' משמעו שמזדרז וממהר, 'מְכַפֵּר' משמעו נקיות[לד], כלומר, אם עשה את העבודות של יום הכפורים בזריזות כיפר[לה], הרי שהזריזות מביאה לידי נקיות.

נְקִיּוּת מְבִיאָה לִידֵי טָהֳרָה, דִּכְתִיב (ויקרא יב ח) **'וְכִפֶּר עָלֶיהָ הַכֹּהֵן וְטָהֵרָה'**, הרי שכפרה שהיא לשון נקיות מביאה את הטהרה[לו].

טָהֳרָה מְבִיאָה לִידֵי קְדוּשָּׁה, דִּכְתִיב (שם טז יט) **'וְטִהֲרוֹ וְקִדְּשׁוֹ'**, הרי שהטהרה מביאה את הקדושה[לז].

קְדוּשָּׁה מְבִיאָה לִידֵי עֲנָוָה, דִּכְתִיב (ישעיה נז טו) **'כִּי כֹה אָמַר רָם וְנִשָּׂא שֹׁכֵן עַד וְקָדוֹשׁ שְׁמוֹ מָרוֹם וְקָדוֹשׁ אֶשְׁכּוֹן וְאֶת דַּכָּא וּשְׁפַל רוּחַ'**, שעל ידי שמכיר בקדושתו של הקב"ה בא לידי שפלות[לח].

עֲנָוָה מְבִיאָה לִידֵי יִרְאַת חֵטְא, דִּכְתִיב (משלי כב ד) **'עֵקֶב עֲנָוָה יִרְאַת ה''**, הרי שהענוה מביאה את יראת ה'[לט].

יִרְאַת חֵטְא מְבִיאָה לִידֵי חֲסִידוּת, דִּכְתִיב (תהלים קג יז) **'וְחֶסֶד ה' מֵעוֹלָם וְעַד עוֹלָם עַל יְרֵאָיו'**, הרי שהיראים זוכים לחסידות.

חֲסִידוּת מְבִיאָה לִידֵי רוּחַ הַקּוֹדֶשׁ, דִּכְתִיב (תהלים פט כ) **'אָז דִּבַּרְתָּ בְחָזוֹן לַחֲסִידֶיךָ'**, משום שהם במדריגת החסידות זוכים שידברו עמם בחזון וברוח הקודש[מ].

רוּחַ הַקּוֹדֶשׁ מְבִיאָה לִידֵי תְּחִיַּית הַמֵּתִים, דִּכְתִיב (יחזקאל לז יד) **'וְנָתַתִּי רוּחִי בָכֶם וִחְיִיתֶם'**, שעל ידי רוח הקודש בא לתחיית המתים.

תְּחִיַּית הַמֵּתִים מְבִיאָה לִידֵי אֵלִיָּהוּ זָכוּר לַטּוֹב, דִּכְתִיב (מלאכי ג כג-כד) **'הִנֵּה אָנֹכִי שֹׁלֵחַ לָכֶם אֵת אֵלִיָּה הַנָּבִיא לִפְנֵי בּוֹא יוֹם ה' הַגָּדוֹל וְהַנּוֹרָא, וְהֵשִׁיב לֵב אָבוֹת עַל בָּנִים וְלֵב בָּנִים עַל אֲבוֹתָם'**, והוא יום הדין הגדול שאחר תחיית המתים, וקודם ליום הגדול ישלחהו להשיב לב אבות על בנים[מא], וכיון שהוא בא לפני יום זה נמצא שיום זה גורם לו שיבוא.

אגב שהביאה הגמרא ברייתא העוסקת בענין דרך האדם להגיע לשלימות, מביאה הגמרא ברייתא נוספת בענין זה: **תָּנָא בְּשֵׁם רַבִּי מֵאִיר (אומר), כָּל מִי שֶׁקָּבוּעַ** - שדר בקביעות[מב] **בְּאֶרֶץ יִשְׂרָאֵל, וְהוּא מְדַבֵּר בִּלְשׁוֹן הַקּוֹדֶשׁ, וְאוֹכֵל פֵּירוֹתָיו** אפילו חולין שבהם[מג] **בְּטָהֳרָה, וְקוֹרֵא קְרִיאַת שְׁמַע בַּבּוֹקֶר וּבָעֶרֶב, יְהֵא מְבוּשָּׂר שֶׁבֶּן עוֹלָם הַבָּא הוּא**[מד].

הדרן עלך פרק בשלשה פרקים

פרק רביעי - התרומה

נתבאר לעיל (ז:-ח.) שאת כל השקלים שתרמו ישראל היו נותנים בלשכה אחת במקדש, ושלש פעמים בשנה היו תורמין את הלשכה, כלומר, שהיו נוטלים מעות מלשכה זו ונותנים אותן לתוך קופות, כדי לקנות בהם קרבנות ציבור, ולכן מעות אלו נקראות 'תרומת הלשכה'. ועתה תבאר המשנה מה היו קונים באותן מעות:

הלכה א - משנה **מבררת המשנה: הַתְּרוּמָה** [-המעות שנטלו מהלשכה] **מֶה הָיוּ עוֹשִׂין בָּהּ**, כלומר, מה היו קונים באותן מעות. **מבארת המשנה:** היו **לוֹקְחִין** [-קונים] **בָּהּ** את קרבנות **הַתְּמִידִין** שהיו מקריבים בכל יום, כבש אחד בבוקר וכבש אחד בין הערביים, **וְאֶת** קרבנות **הַמּוּסָפִין** שהיו מקריבים בשבתות, במועדים ובראשי חדשים[מה], **וְאֶת** יין **נִסְכֵּיהֶם** הקרב עמהם[מו]. וכן את מנחת **הָעוֹמֶר** שהיו מביאים מן השעורים ביום שישה עשר בניסן[מז], **וְאֶת שְׁתֵּי הַלֶּחֶם** שהיו מקריבים בחג השבועות[מח], **וְאֶת לֶחֶם הַפָּנִים**[מט] שהיו מניחים על גבי שולחן הזהב שבהיכל[נ], **וְאֶת כָּל קָרְבְּנוֹת הַצִּיבּוּר**, כגון כבשי עצרת שהיו באים יחד עם שתי הלחם[נא], קטורת[נב], מלח ועצים[נג].

כה. **כמו** שאמרו (סנה פ"ו ה"א) שהנשים שחצניות הן. תקלין חדתין (ד"ה קדושה). כו. **וכן** דוד המלך עליו השלום על ידי שהיה עניו גדול, כמו שאמר (תהלים כב ז) 'ואנכי תולעת ולא איש', לכן אמר (שם לט ב) 'אשמרה דרכי מחטוא'. תקלין חדתין (ד"ה ענוה). כז. **תקלין** חדתין (ד"ה ויראת), וראה שם שהביא ראיות לזה. כח. **כמו** שאמר דוד המלך עליו השלום (תהלים פו ב) 'שמרה נפשי כי חסיד אני', ואמרו בגמרא (ברכות ד.), כך אמר דוד לפני הקדוש ברוך הוא, רבונו של עולם, וכי לא חסיד אני, שכל מלכי מזרח ומערב יושבים אגודות אגודות בכבודם, ואני ידי מלוכלכות בדם ובשפיר ובשליא כדי לטהר אשה לבעלה. ולא עוד, אלא כל מה שאני עושה אני נמלך במפיבושת רבי, ואומר לו, מפיבושת רבי, האם יפה דנתי, האם יפה חייבתי, האם יפה זכיתי, האם יפה טהרתי, והאם יפה טמאתי, ולא בושתי. תקלין חדתין (שם). בבבלי (ע"ז כ:) אמרו, שרבי פנחס בן יאיר סובר שמידת חסידות גדולה וחשובה משאר המידות, וחולק בזה על רבי יהושע בן לוי שאמר שמידת הענוה גדולה וחשובה משאר המידות. כט. **רוח** הקודש היא כעין נבואה. מהר"א פולדא (ד"ה רוח). וראה במורה נבוכים (ח"ב פמ"ה) שכתב שרוח הקודש היא דרגה פחותה מדרגת הנבואה, וכן מבואר ברמב"ן (שמות כח ל) וברבינו בחיי (דברים לג ח) שרוח הקודש היא מדריגת הנבואה אבל פחותה מהנבואה עצמה. אך בספר אברהם את עיניו (מגילה יד: ד"ה אסתר) העיר על כך מהגמרא במגילה (שם) שנראה שרוח הקודש ונבואה הם דבר אחד, ולא כמו שמשמע בכמה מקומות שהם שני דברים. ל. **תקלין** חדתין (שם). לא. **תקלין** חדתין (ד"ה ורוח). לב. **במשנה** בסוטה (סוף פ"ט) הגירסא 'ותחיית המתים בא על ידי אליהו זכור לטוב אמן'. לג. **רש"ס** (ד"ה תחית) ומהר"א פולדא (ד"ה ותחיית). ובשיירי קרבן (סנה פ"א ה"ג ד"ה לפני, מובא בסוגריים כאן) פירש שלפי סוגיית הגמרא כאן יבוא אליהו לאחר תחיית המתים קודם יום הדין, עיין שם. לד. **כמו** (גיטין נו.) 'ובעי לכפורי ידיה בההוא גברא', שפירושו רוצה לנקות את ידיו באותו האיש. תקלין חדתין (ד"ה דכתיב). וראה רש"י בראשית (לב כא). לה. **רבינו** משולם (ד"ה כן). בפסוק שם נאמר 'וכלה מכפר את הקודש ואת אהל מועד ואת המזבח והקריב את השעיר החי', ולפי פשוטו כוונת הפסוק שאחר שכילה את הזאת הדם מקריב את השעיר החי, ולא בא הפסוק לומר שעל ידי שכילה את הזאת הדם כיפר, והגמרא כאן לומדת מהפסוק את ענין הזריזות על פי מה שדרש רבי יהודה בזבחים (מ.) 'וכלה מכפר את הקודש', אם כילה כיפר, ואם לא כילה לא כיפר, והיינו שפסוק זה בא ללמד שהכילוי מעכב את הכפרה. על פי רבינו משולם (שם) ותקלין חדתין (ד"ה דכתיב). והרא"ה (ע"ז כ: ד"ה וכתב רבינו) והר"ן (שם ד"ה ירושלמי) ביארו, שלמדו דבר זה ממה שנאמר (ויקרא טז כ) 'וכלה מכפר את הקודש', ולשון כילוי משמע מהירות, דהיינו זריזות, כפי שנאמר לאחר מכן (שם טז לג) 'וכיפר את מקדש הקודש ואת אהל מועד ואת המזבח', כלומר בזה שהכהן יעשה את מלאכתו בזריזות, יביא לכפרה. לו. **על** פי תקלין חדתין (ד"ה וכפר). פסוק זה נאמר לגבי יולדת שצריכה להביא קרבן חטאת, ואמרו בגמרא (נדה לא:) שחטאת זו באה לכפר לה על השבועה שנשבעה בשעה שכרעה לילד שלא תזקק לבעלה עוד. והגמרא כאן דורשת מפסוק זה, שאחר שמכפר עליה הכהן מהחטא ומביאה לידי נקיות, הרי היא טהורה. קרבן העדה (ד"ה וכפר). לז. **פסוק** זה נאמר לגבי הזאת הדם על מזבח הזהב ביום הכפורים, שבהזאה זו מטהרו ממה שעבר ומקדשו לעתיד לבוא שכל העולה עליו יהיה לרצון [רש"י (ויקרא שם) על פי תורת כהנים (אחרי פ"ד סי"ג)]. וכתב היפה מראה (סנה פ"א ה"ג ד"ה וטהרו), שהקדושה הנזכרת כאן אינה מענין הקדושה הנזכרת שם, ואין זה אלא דוגמא בעלמא שאחר הטהרה באה הקדושה. לח. **תקלין** חדתין (ד"ה מי). וביארו היפה מראה (סנה פ"א ה"ג ד"ה מי) והקרבן העדה (ד"ה מי), שהקב"ה שהוא מרום, שוכן עם מי שמקדש עצמו, וזהו 'מרום וקדוש אשכון', ואחר כך נאמר 'ואת דכא ושפל רוח', כלומר, שמכח הקדושה יגיע האיש גם להיות דכא ושפל רוח, ולכן אמר שיהיה הקב"ה עם הקדוש, ויהיה עם השפל רוח. לט. **'עקב'** הוא מלשון אחרית וסוף, כמו שסוף הרגל נקרא עקב, שסופה של ענוה שמביאה לידי יראת חטא. מהר"א פולדא (ד"ה עקב), וכן פירש הפני משה (סנה פ"א ה"ג ד"ה עקב). והקרבן העדה (ד"ה ה"ג דכתיב) ביאר, ש'עקב' הכוונה בעבור, כלומר בשכר ענוה יבא לידי יראת ה'. מ. **רש"ס** (ד"ה אז). מא. **תקלין** חדתין (ד"ה לידי). מב. **קרבן** העדה (ד"ה כל). מג. **רש"ס** (ד"ה בטהרה). ועוד פירש, שהכונה שמקפיד לעשר את פירותיו כדין, ומשום שתרומה ותרומת מעשר צריכים טהרה, קורא לו שאוכל פירותיו בטהרה. מד. **בדברים** אלו יש תיקון שלימות האדם, שהם הגוף, וחלקי הנשמה שהם נפש רוח ונשמה, שישיבה על אדמת ארץ ישראל היא תיקון הגוף שהוא מיסוד העפר [כמו שנאמר 'כי עפר אתה' (בראשית ג יט)], והדיבור בלשון הקודש הוא תיקון יסוד הרוח, שהדיבור בא מהרוח, ואכילת הפירות בטהרה הוא תיקון הנפש הצומחת, וקריאת שמע שחרית וערבית הוא תיקון הנשמה, שהוא מקבל על עצמו עול מלכות שמים, ועל ידי תיקון כל חלקיו הוא ראוי להיות בן עולם הבא. תקלין חדתין (ד"ה כל, ואילך). וראה בקרבן העדה (ד"ה כל, ואילך) שפירש באופן אחר. מה. **הקרבנות** שיש להקריב למוספין מפורשים בתורה (במדבר כח ט - כט לט). מו. **הרבה** קרבנות טעונים נסכים, שצריך להביא עמהם יין לנסכו על גבי המזבח, ומידת היין שהיו מביאים מפורשת בתורה (במדבר טו א-יב), לכבש רביעית הין, לאיל שלישית הין, ולפר חצי הין. וקרבנות הציבור ונסכיהם נקנים מתרומת הלשכה. מז. **ביום** שישה עשה בניסן היו מביאים מנחה מעומר שעורים, ועד הקרבת מנחה זו היו אסור לאכול מהתבואה החדשה שגדלה באותה שנה, כמפורש בתורה (ויקרא כג י-יד) 'והבאתם את עומר ראשית קצירכם אל הכהן, והניף את העומר לפני ה' לרצונכם, ממחרת השבת יניפנו הכהן וגו'. ולחם וקלי וכרמל לא תאכלו עד עצם היום הזה, עד הביאכם את קרבן אלהיכם'. עומר הוא שם מידה, והיא עשירית ממידת איפה (רש"י שם פסוק י). ובמנחות (סח:) דרשו, שמנחת העומר באה משעורים. מח. **את** שתי הלחם מביאים בחג השבועות, כמפורש בתורה (שם כג טו-יז) 'וספרתם לכם ממחרת השבת מיום הביאכם את עומר התנופה שבע שבתות תמימות תהיינה, עד ממחרת השבת השביעית תספרו חמשים יום והקרבתם מנחה חדשה לה', ממושבותיכם תביאו לחם תנופה שתים שני עשרונים סולת תהיינה חמץ תאפנה בכורים לה''. ודרשו בספרי (דבולא לנדבה פרשה יג סי' יג, הובא ברש"י מנחות ה: ד"ה קודם) ממה שבשתי הלחם נאמר (ויקרא ב יב) 'קרבן ראשית', ששתי הלחם באים ראשית לכל המנחות, היינו שאין מקריבים מנחות מהתבואה החדשה עד שיקריבו את שתי הלחם. שתי הלחם באים מסולת של חיטים (רש"י שמות לד כב), ומביאים אותם לעזרה אך הם אינם קרבים על גבי המזבח, ועליהם נאמר (ויקרא ב יב) 'קרבן ראשית תקריבו אותם לה' ואל המזבח לא יעלו לריח ניחוח'. רמב"ם (מעשה הקרבנות פי"ב ה"ג). מט. **בטעם** סדר הדברים במשנה, ביאר רבינו משולם (ד"ה לוקחים), שמכיון והזמן הראשון בו תרמו את הלשכה הוא א' ניסן, ויום זה הוא גם ראש חודש שמקריבים בו תמידין ומוספין, לפיכך הזכירם התנא בתחילה. אחריהם הזכיר את מנחת העומר שקריבה בניסן, והזכיר עמה את שתי הלחם, לפי שענינם דומה לעומר, שהעומר מתיר את האכילה מהתבואה החדשה, ושתי הלחם מתירים הקרבת מנחות במקדש מהתבואה החדשה, ולכן נתאחר לחם הפנים אף שהוא בא בכל שבתות השנה. נ. **על** שולחן הזהב שבהיכל היו מונחות שתי מערכות של שישה לחמים בכל אחת מהן, על כל מערכת היה מונח בזך [-כף] של לבונה, ובכל שבת היו מסלקים את הלחם ואת הבזיכים, מקטירים את הלבונה על המזבח והלחם נאכל לכהנים, ותחתיהם מסדרים בשולחן לחם ולבונה חדשים. ויקרא (כד ה-ט). נא. **רבינו** משולם ותלמיד רשב"ש (ד"ה וכל). כבשים אלו אינם בכלל המוספים, לפי שאינם באים מחמת היום, אלא מחמת שתי הלחם הבאים באותו יום. נב. **רא"ש** (ד"ה וכל). וכפי המבואר להלן (י:), שהקטורת באה מתרומת הלשכה. נג. **תלמיד** רשב"ש (ד"ה וכל). וכתב התפארת ישראל (מ"א יכין אות א), שהתנא לא מנה את כל הדברים שהיו עושים בתרומת הלשכה, ושייר הרבה דברים שלא

מנחת העומר ושתי הלחם צריך להביאם דווקא מהתבואה שגדלה באותה שנה, ודווקא מתבואה שגדלה בארץ ישראל[נד], לכן בשנת השמיטה שאסורה בה עבודת קרקע ואין זורעים בה את השדות, היו מביאים את העומר ושתי הלחם מן הספיחים, היינו תבואה שגדלה מגרעינים שנפלו כאשר קצרו את התבואה בשנה השישית. ומכיון שבשמיטה השדות מופקרות, היו בית דין מעמידים שומרים על אותם ספיחים כדי שלא יקחו אותם[נה], וישארו עבור מנחת העומר ושתי הלחם.

שׁוֹמְרֵי סְפִיחִין בַּשְּׁבִיעִית, שהעמידו אותם בית דין לשמור על התבואה שיועדה ליטול ממנה עבור מנחת העומר ושתי הלחם, היו **נוֹטְלִין** את **שְׂכָרָן מִתְּרוּמַת הַלִּשְׁכָּה,** ששמירת הספיחים צורך הקרבן היא, וצרכי הקרבן דינם כקרבן עצמו[נו].

המשנה מביאה מחלוקת אם יכלו שומרי הספיחים לשמור בחינם: רַבִּי יוֹסֵי אוֹמֵר, אף שמנחות אלו היו צריכות להיות משל הציבור, לא היה הכרח לשלם שכר לשומרי הספיחים, אלא **אַף הָרוֹצֶה** היה **מִתְנַדֵּב** להיות **שׁוֹמֵר חִנָּם** על הספיחים. ואף שהספיחים הפקר הם, ובשמירתו הוא זוכה בהם[נז], והרי הם שלו ולא של הציבור, מכל מקום יכול השומר למוסרם בנתינה גמורה שיהיו של כל הציבור, ויכולים להביא מהם את העומר ושתי הלחם. **אָמְרוּ לוֹ,** הרי **אַף אַתָּה אוֹמֵר שֶׁאֵין** העומר ושתי הלחם **בָּאִין אֶלָּא**

מנאם, כגון בגדי כהונה ועוד דברים המבוארים בכתובות (קו.) שהיו באים מתרומת הלשכה. ובפר העלם דבר של ציבור ובשעירי עבודת כוכבים נחלקו רבי יהודה ורבי שמעון (מנחות נב.) אם באים הם מתרומת הלשכה. נד. **גמרא** להלן (י.). נה. **השומרים** היו מונעים את הבהמות מלדרוך ולהפסיד את התבואה, וכן היו מודיעים לכל אדם שרצה לקחת משם, שספיחים אלו מיועדים לצורך המקדש ובכך גרמו לאנשים לפרוש ממנה, אולם לא היו מונעים בפועל מליטול מהתבואה, שאילו היו עושים כן היתה התבואה נפסלת לקרבן, לפי שתבואה ופירות שנשמרו בשביעית שלא יוכלו ליטול מהם, אסורים באכילה, וכל שאסור באכילה לישראל, פסול הוא לקרבן. על פי תוספות (יבמות קכב. ד"ה של). נו. **רא"ש** (ד"ה שומרי) ותקלין חדתין (ד"ה ספיחין). נז. **מבואר** בבבא מציעא (קיח.) שהשומר קונה את הספיחים בהבטה, שהבטה קונה בהפקר, כלומר, שהמסתכל על דבר הפקר בכוונה לקנותו הרי הוא קונה אותו. וכן פירש התוספות יום טוב (מ"ה) את כוונת הרע"ב (שם). וכתב התוספות יום טוב (שם), שלדעת התוספות (ב"מ ב. ד"ה דבלבה) שהבטה בהפקר קונה רק כשעושה עם ההבטה איזה מעשה כל שהוא, צריך לומר שלא יתכן שלא יעשה שומר הספיחים איזה מעשה כל שהוא בהם. כתב הרשב"א (ב"מ קיח. ד"ה הא), שאף שהבטה בהפקר קונה, מכל מקום אי אפשר לקנות לאחרים בהבטה, שהרי אילו היה ניתן לקנות לאחרים בהבטה, כיון ששומר הספיחים כוונתו לשומרם לצורך הציבור, הרי שהוא קונה אותם בשביל הציבור ולא לעצמו. וביאר הקצות החושן (סי' רמג סק"ה), שכל קנין עבור אדם אחר, הוא מטעם שליחות, שנעשה כשלוחו לזכות עבורו, וזה שייך רק בקנין שנעשה על ידי מעשה, אבל הבטה כיון שאינה מעשה אין שייך בה שליחות. ותמה הרשב"א (שם), כיון שהשומר אין כוונתו לזכות בספיחים בשביל עצמו, שהרי הוא משמרם לצורך הציבור, אם כן אף שאינו יכול לזכות עבור הציבור, מכל מקום כיצד נעשו הספיחים שלו. וכתב הרשב"א, שלדעת רש"י כן הוא הדין, שכל המתכוין לזכות לחבירו ומצד איזה דין אינו יכול לזכות עבורו, זוכה הוא עצמו בדבר. אך כתב הרשב"א שאין נראה כן, והטעם שזוכה השומר בספיחים, הוא מפני שיודע הוא שאין הציבור יכולים לזכות בספיחים, ומתכוין לזכות בעצמו בספיחים כדי שלא יבואו אחרים ויטלום. אמנם בדברי הראב"ד (הובאו בשיטה מקובצת ב"מ שם ד"ה והבטה) מבואר, שניתן לקנות בהבטה גם עבור אחרים, ומשום כך כאשר מקבל השומר שכר, הרי הוא זוכה בספיחים בשביל כל הציבור. וראה בדבריו שביאר מדוע כששומר בחינם זוכה הוא בספיחים לעצמו ולא בשביל הציבור.

מִשֶּׁל צִבּוּר, וכיון שכך אין להניח לשומרים להתנדב בחינם, שקרבן שהוא של יחיד, אין משנים אותו להקריבו לקרבן ציבור, משום שיש לחשוש שהיחיד שהיה הקרבן מתחילה שלו, לא ימסור אותו לציבור בנתינה גמורה[א], וימצא שהקרבן שהיה צריך ליקרב משל ציבור, קרב משל יחיד, ומשום כך סוברים רבנן שלא היו מניחים לשומרים להתנדב בחינם, אלא משלמים להם שכר מתרומת הלשכה, כדי שימסרום לציבור בנתינה גמורה[ב][א].

★

גמרא **הגמרא מביאה משנה ממסכת תענית, ודנה אם משנה זו מתאימה גם עם דעת חכמים במשנתינו, ובזה יתבררו פרטי מחלוקת רבי יוסי וחכמים:**

[**תַּמָּן תְּנִינָן** - שם, בתענית (כו.) שנינו במשנה, **זְמַן עֲצֵי כֹּהֲנִים וְהָעָם תִּשְׁעָה**[ג] - בתשעה ימים מיוחדים היו משפחות מסוימות מהכהנים ומישראל מתנדבות עצים למזבח[ד]], ושנינו על כך בברייתא (תוספתא תענית פ"ג ה"ה), **מָה רָאָה זְמַן עֲצֵי כֹּהֲנִים וְהָעָם לְהִימָּנוֹת** - לאיזה צורך מנתה המשנה את הזמנים שבהם היו אותן משפחות מביאות עצים, והרי אף בכל יום יכול כל אדם להתנדב ולהביא עצים למזבח[ה]. **מבארת הברייתא: אֶלָּא**, זמנים אלו תקנה מיוחדת יש בהם, לפי **שֶׁבְּשָׁעָה שֶׁעָלוּ יִשְׂרָאֵל מִן הַגּוֹלָה**[ו] **וְלֹא מָצְאוּ עֵצִים בַּלִּשְׁכָּה** - בלשכת העצים[ז], כדי לסדר בהם ראת המערכה לצורך הקרבת הקרבנות, **וְעָמְדוּ** משפחות **אֵלּוּ וְנִתְנַדְּבוּ עֵצִים מִשֶּׁל עַצְמָן, וּמְסָרוּם לַצִּבּוּר** בנתינה גמורה, **וְקָרְבוּ מֵהֶן קָרְבְּנוֹת צִבּוּר**, ובשכר זה **הִתְנוּ עִמָּהֶן נְבִיאִים שֶׁבֵּינֵיהֶן** - שהיו באותו הדור[ח], **שֶׁאֲפִילוּ** אם תהיה **לִשְׁכָּה** - לשכת העצים **מְלֵיאָה עֵצִים** משל הציבור, **וְעָמְדוּ** משפחות **אֵלּוּ** באותם תשעה זמנים[ט] **וְנִתְנַדְּבוּ עֵצִים מִשֶּׁל עַצְמָן, שֶׁלֹּא יְהֵא** שום **קָרְבָּן מִתְקָרֵב** על גבי עצים מהלשכה, **אֶלָּא** יהיו הקרבנות קרבים על העצים שהביאו **מִשֶּׁלָּהֶן תְּחִילָּה**[י][ב].

ועצי המערכה שהיו מקריבים עליהם את הקרבנות היו צריכים להיות משל ציבור[יא], ומכל מקום מבואר שהיו אותן משפחות מתנדבות עצים למערכה, אם כן מוכח שמשנה זו סוברת שהיחיד יכול להתנדב את הקרבן שצריך לבוא משל ציבור. **ועל כך אומרת הגמרא: אָמַר רַבִּי אַחָא, דְּרַבִּי יוֹסָה הִיא** - משנה זו הרי היא כדעת רבי יוסי שבמשנתינו, **דְּרַבִּי יוֹסָה אוֹמֵר, אַף הָרוֹצֶה מִתְנַדֵּב שׁוֹמֵר חִנָּם**, שאף שהשומר את הספיחים זכה בהם, יכול הוא למוסרם לציבור, וניתן להקריב מהם קרבן ציבור, שאין חשש שלא ימסרם לציבור בנתינה גמורה, וכמו כן אפשר ליטול עצים מאותן משפחות לצורך המערכה[ג], אבל לדעת חכמים שאין מניחים לשומרים לשמור בחינם, משום שחוששים שלא ימסרו את הספיחים לציבור בנתינה גמורה, לא היו נוטלים עצים מאותן משפחות לצורך המערכה, שיש לחשוש שמא לא ימסרום לציבור בנתינה גמורה[יב]. אולם **רַבִּי יוֹסֵי** בר זבידא[יג] אמר **בְּשֵׁם רַבִּי אִילָא**, שמשנה זו **דִּבְרֵי הַכֹּל הִיא**, שאף לדעת חכמים היו נוטלים עצים מאותן משפחות, **מַה פְּלִיגִין** - שבמה נחלקו רבי יוסי וחכמים במשנתינו, רק **בְּגוּפוֹ שֶׁל קָרְבָּן** שמסרו היחיד לציבור, וכגון הספיחים האמורים במשנתינו שמקריבים מהם את מנחת העומר ושתי הלחם, שבזה אמרו חכמים שאין מקריבים ממה שהביא היחיד, **אֲבָל בִּדְבָרִים** שהם רק **מַכְשִׁירֵי קָרְבָּן**, כגון עצי המערכה האמורים במשנה זו, שעל ידם קרב הקרבן, בזה **כָּל עַמָּא מוֹדַיי** - הכל, בין רבי יוסי ובין חכמים מודים, **שֶׁהוּא מִשְׁתַּנֶּה קָרְבָּן יָחִיד לְקָרְבַּן צִבּוּר**, כלומר, שניתן להביאם מדבר שמסר היחיד לציבור, שבזה לא החמירו חכמים ולא חששו שמא לא ימסרם היחיד לציבור בנתינה גמורה[יד].

הגמרא מביאה ברייתא נוספת שגם בה נחלקו רבי אחא ורבי יוסי אם מתאימים הם גם עם דעת חכמים: תָּנֵי - שנינו בברייתא, **אִשָּׁה שֶׁעָשְׂתָה כְּתוֹנֶת** של בגדי כהונה **לִבְנָהּ** הכהן גדול המשרת בבית המקדש, **כְּשֵׁירָה** היא ללובשה בשעת העבודה בבית המקדש[טו], **וּבִלְבַד שֶׁתִּמְסְרֶנָּה לַצִּבּוּר** בנתינה גמורה, שבגדי כהונה צריכים להיות משל ציבור[טז]. ועל כך **אָמַר רַבִּי אַחָא**, שברייתא זו כדעתו **דְּרַבִּי יוֹסֵי** של משנתינו **הִיא, דְּרַבִּי יוֹסֵי אוֹמֵר, אַף הָרוֹצֶה מִתְנַדֵּב שׁוֹמֵר חִנָּם**, שאין אנו חוששים שלא ימסרם לציבור בנתינה גמורה, וכמו כן הכתונת שעושה אשה לבנה אין חוששים שלא תמסרנה לציבור בנתינה גמורה, אבל לדעת חכמים שחוששים שמא השומרים לא ימסרו את הספיחים לציבור בנתינה גמורה, כך גם כתונת שעושה אשה לבנה אין לעבוד בה במקדש, שיש לחשוש שמא לא מסרה אותה לציבור בנתינה גמורה. אולם **רַבִּי יוֹסֵי** אמר **בְּשֵׁם רַבִּי אִילָא**, שברייתא זו **דִּבְרֵי הַכֹּל הִיא**, שאף לדעת חכמים כשרה כתונת זו לעבוד בה בבית המקדש, **מַה פְּלִיגִין** - שבמה נחלקו רבי יוסי וחכמים במשנתינו אם הציבור יכול להביא ממה שהביא היחיד, רק **בְּהקרבת גוּפוֹ שֶׁל קָרְבָּן, אֲבָל בִּדְבָרִים** שהם רק **מַכְשִׁירֵי קָרְבָּן**, כגון בגדי כהונה האמורים בברייתא זו, בזה, **כָּל עַמָּא מוֹדַיי שֶׁהוּא מִשְׁתַּנֶּה קָרְבַּן יָחִיד לְקָרְבַּן צִבּוּר**, כלומר, שניתן להביאם מדבר שמסר היחיד לציבור, שלא החמירו בזה חכמים ולא חששו שמא היחיד לא ימסרם לציבור בנתינה גמורה[יז].

הגמרא מביאה ברייתא שמבואר בה שלא כדברי רבי אחא. אומרת הגמרא: מַתְנִיתָא פְּלִיגֵי עַל רַבִּי (יוסי) **[אַחָא**[יח]**]** - מצינו ברייתא שמבואר בה שלא כדברי רבי אחא, ששנינו בה, **שבאוֹתָן הַיָּמִים** בהם היו המשפחות הללו מתנדבות עצים, היו עושים אותם ליום טוב, **ונוֹהֲגִין** בהם יום טוב **בֵּין בִּשְׁעַת קָרְבָּן** - בזמן שהיה בית המקדש קיים והיו מקריבים בימים אלו קרבן עצים, **וּבֵין שֶׁלֹּא בִּשְׁעַת קָרְבָּן** - לאחר שנחרב בית המקדש ואינם מקריבים עוד קרבן עצים ביום זה, זו דעת חכמים. **רַבִּי יוֹסֵי אוֹמֵר, אֵינָן נוֹהֲגִין** יום טוב **אֶלָּא בִּשְׁעַת קָרְבָּן בִּלְבָד (ועוד מן הדא דתניא**[יט]**). אָמַר רַבִּי אֱלִיעֶזֶר בֵּי** [-בן] **רַבִּי צָדוֹק, אָנוּ הָיִינוּ מִמִּשְׁפַּחַת בְּנֵי סְנָאָה בֶּן** - משבט **בִּנְיָמִין**, **וְשָׁנָה אחת אירע שֶׁחָל תִּשְׁעָה בְּאָב לִהְיוֹת בְּשַׁבָּת, וְדָחִינוּ אוֹתוֹ** [-את התענית] **לְמוֹצָאֵי שַׁבָּת**, שהוא לעשרה באב, **וְהָיִינוּ מִתְעַנִּין וְלֹא** היינו **מַשְׁלִימִין** את התענית עד הערב, מפני שאותו יום הוא יום טוב שלנו. הרי שלדעת חכמים החולקים על רבי יוסי, היו המשפחות נוהגות את ימי הבאת העצים ליום טוב גם לאחר חורבן הבית, ואם כן מוכח שאף לדעת חכמים שימשו העצים שלהן גם לצורך קרבנות ציבור, ומשום חשיבות זו נהגו בהן יום טוב גם לאחר החורבן[כ], ומוכח כדברי רבי יוסי בשם רבי אילא, ושלא כדברי רבי אחא[ד].

★

שנינו במשנה: הָעוֹמֶר, וּשְׁתֵּי הַלֶּחֶם, וְלֶחֶם הַפָּנִים, וְכָל קָרְבְּנוֹת הַצִּבּוּר, כל אלו היו באים מתרומת הלשכה, וכן שומרי ספיחין בשביעית נוטלים את שכרם מתרומת לשכה.

א. **שיש** לחוש שלא ירצה למוסרם לציבור, מפני שירצה שהקרבן יקרב משלו. רש"י (ב"מ קיח. ד"ה ורבנן). ב. **שנעשה** כאילו אותה תבואה נקנית בדמי תרומת הלשכה שנתנו לשומרים. מאירי (ד"ה שומרי) [ולדברי הראב"ד שהובאו בהערה לעיל (ט:), כשמקבל השומר שכר, הרי שמתחילה הוא זוכה בספיחים בשביל הציבור]. מבואר בבבא מציעא (קיח.), שדברי חכמים אלו, אינם תמיהה על שיטתו של רבי יוסי, שהרי לשיטתו אין חוששים שהיחיד לא ימסור את קרבנו במסירה גמורה, אלא שחכמים טענו כן לשיטתם שחוששים שלא ימסור היחיד את קרבנו במסירה גמורה, ואם ישמרו בחינם ימצא שקרבן ציבור יקרב משל יחיד. ג. **נוסף** על פי הגהות הגר"א (אות א). ד. **רש"י** בתענית (כו. ד"ה תשעה) ביאר, שבאותם הימים היו משפחות אלו מתנדבות עצים, ומקריבות קרבן באותו היום [עולת נדבה. תוספות יום טוב (תענית פ"ד מ"ה)]. אולם הריטב"א (תענית כו. ד"ה ומה) פירש שלא היה שם קרבן אחר מלבד העצים, אלא העצים שהקריבו הם שנקראים 'קרבן עצים'. ה. **כמו** ששנינו לקמן (יח.) 'האומר הרי עלי עצים לא יפחות משני גזירין'. ולמדו כן במנחות (קו.) ממה שנאמר (ויקרא ב א) 'ונפש כי תקריב קרבן מנחה', שתיבת קרבן שבפסוק זה מיותרת היא, ובאה לרבות שאפשר להתנדב עצים למזבח. וראה בהערה להלן בגדרה של נדבה זו. כן פירשו הקרבן העדה והתקלין חדתין (ד"ה מה) את הברייתא. והרש"ס (ד"ה ה"ג) פירש, ששאלת הברייתא היא, שבמשנה מבואר שאף אחר שכבר עברו שנים רבות מבנין הבית, עדיין היו אותן משפחות מביאות עצים, ועל כך שואלת הברייתא מדוע היו צריכים עדיין לנדבת אותן משפחות, וכי הציבור לא קנו עצים למערכה. ו. **דבר** זה היה כשעלו ישראל יחד עם עזרא הסופר, שעליה זו היתה שנה אחת לאחר שנבנה הבית על ידי נחמיה ואלו שעלו עמו כדי לבנות את בית המקדש, וזהו שאמרו שלא מצאו עצים בלשכה, שהרי כשעלה נחמיה לבנות את הבית, ודאי שלא היו עצים בלשכה, שהרי מהיכן יהיו שם עצים. חסדי דוד (על התוספתא תענית פ"ג ה"ה). ז. **לשכת** העצים היתה אחת מהלשכות שהיו בעזרת הנשים בבית המקדש, שם היו יושבים כהנים בעלי מומים [הפסולים לעבודה] ובודקים שלא תהיה תולעת בעצים העומדים למערכה, כמבואר במידות (פ"ב מ"ה). ח. **כגון** חגי זכריה ומלאכי, עזרא ונחמיה. קרבן העדה (ד"ה הנביאים). ט. **זמנים** אלו נקבעו מפני שהם היו הזמנים שבהם נתנדבו משפחות אלו את העצים למקדש. רש"י (תענית כו. ד"ה תשעה, ד"ה בני ארח). י. **היינו** שכל זמן שיהיו עצים שהביאו משפחות אלו, יהיו מקריבים משלהן, ורק אחר שיגמרו העצים שהביאו, יביאו עצים מהלשכה. רבינו משולם (ד"ה אלא). יא. **שנאמר** (ויקרא א יב) 'וערך הכהן אותם על העצים אשר על האש אשר על המזבח', ודרשו (מנחות כב.), שכשם שהמזבח הוא של ציבור, כך האש והעצים צריכים להיות משל ציבור. תלמיד רשב"ש (ד"ה דלכי). יב. **כתב** הרש"ס (ד"ה דלכי), שאף לדעת חכמים התנדבו משפחות אלו עצים כשעלו מהגולה, ואף שבכל מקום חוששים שמא לא ימסרו לציבור בנתינה גמורה, מכל מקום נטלו מהם, כיון שהיה זה שעת הדחק שלא היו עצים משל ציבור, אבל לאחר זמן מה כבר לא היו המשפחות הללו מקריבות קרבן עצים, אלא היו משמרים את אותם ימים שבהם הקריבו בעבר, והיו עושים אותם יום טוב לזכר מה שהביאו עצים כשעלו מהגולה. אבל בקרבן העדה (ד"ה והיינו) מבואר, שאף לדעת חכמים היו משפחות אלו מקריבות קרבן עצים באותם ימים, אלא שלדעת חכמים היו מקריבים עצים כדין יחיד המתנדב עצים, שאין העצים שהוא מביא משמשים לצורך עצי המערכה, ואין צריך למוסרם לציבור [ראה בענין זה בהערה לעיל]. יג. **רש"ס** (ד"ה רבי יוסי). שבכל מקום שהוזכר אמורא בשם רבי יוסי שחולק על רבי אחא, הוא רבי יוסי בר זבידא. יד. **תלמיד** רשב"ש (ד"ה במכשירי). שכיון שבמכשירי קרבן אף אם לא באו משל ציבור, הקרבן כשר בדיעבד, לכן לא החמירו חכמים לחוש שמא לא ימסרם לציבור בנתינה גמורה. מקדש דוד (קדשים סי' לה אות א). טו. **ביומא** (לה:) הובאה ברייתא כעין הברייתא המובאת כאן, 'כהן [גדול] שעשתה לו אמו כתונת, לובשה ועובד בה עבודת יחיד, ובלבד שימסרנה לציבור', ופירש שם רש"י (ד"ה עבודת), שעבודת יחיד היינו הוצאת הכף והמחתה מקודש הקדשים ביום הכיפורים, ונקרא עבודת יחיד מפני שאינה לצורך הציבור, אלא שמוטל על הכהן לפנות את המקום שהניח שם את הכף והמחתה, ומכל מקום אמרו שצריך שתמסור את הכתונת לציבור, כיון שסוף סוף גם עבודה זו היא עבודת ציבור. וכתב הריטב"א (שם ד"ה ועובד), שאין לפרש שעבודת יחיד היינו עבודה בקרבן של יחיד, כיון שאף עבודה בקרבן יחיד אינה כשרה אלא בבגדי כהונה של ציבור. טז. **שבגדי** כהונה היו באים מתרומת הלשכה כמבואר בכתובות (קו.). יז. **תלמיד** רשב"ש (ד"ה במכשירי). יח. **על** פי הגהות הגר"א (אות ב), ובקרבן העדה (ד"ה ה"ג) גרס, 'מתניתא מסייעא לרבי יוסי'. וראה על זה בהערה להלן. יט. **נמחק** על פי הגהות הגר"א (אות ג), וראה בזה בהערה להלן. כ. **שבזמן** הבית מובן מדוע נהגו יום טוב בימים אלו, משום שהיו מקריבים בו קרבן עצים כדין יחיד המתנדב עצים, ויום הקרבת קרבן יום טוב הוא גם לכל יחיד המתנדב קרבן, אבל לאחר החורבן אין טעם שיהיה להם יום טוב. קרבן העדה (ד"ה והיינו) [פירוש זה הוא לדרכו של הקרבן העדה שאף לדעת חכמים היו משפחות אלו מקריבות קרבן עצים בימים אלו, כמבואר בהערה לעיל, וראה בהערה לעיל, שהרש"ס פירש שלדעת חכמים לא היו משפחות אלו מקריבות קרבן בימים אלו, וראה בהערה להלן, שהרש"ס פירש את דברי הגמרא באופן אחר].

הגמרא דנה אם לדעת משנתינו העומר קרב דווקא מתבואה שגדלה בארץ ישראל, ומקדימה לכך כמה משניות שמבואר בהם שהעומר קרב דוקא מתבואה שגדלה בארץ ישראל: **(מתניתא דרבי ישמעאל, דרבי ישמעאל אמר אין העומר בא מן הסוריא[כא])** **תַּמָּן תְּנִינָן** - שם, במסכת מנחות (סג:) שנינו במשנה, **כָּל קָרְבְּנוֹת** המנחה[כב], בין מנחות שמביא **הַיָּחִיד**, **וּבין** מנחות שמביאים **הַצִּבּוּר**[כג], כולם **בָּאִין בין מִן הָאָרֶץ** - מהגדל בארץ ישראל, **וּבין מִן** הגדל **בחוּצָה לָאָרֶץ. בין מִן הֶחָדָשׁ** - מתבואת שנה זו, **וּבין מִן הַיָּשָׁן** - מתבואת השנים הקודמות, שלא אמרה התורה להביאם דווקא מתבואה מסוימת, **חוּץ מִן הָעוֹמֶר וּשְׁתֵּי הַלֶּחֶם שֶׁאֵין** הם **בָּאִין אֶלָּא מִן הֶחָדָשׁ** - מתבואת שנה זו, שבעומר נאמר (ויקרא כג י) 'וַהֲבֵאתֶם אֶת עֹמֶר רֵאשִׁית קְצִירְכֶם אֶל הַכֹּהֵן', שיהיה העומר מהתבואה שנקצרה ראשונה, ובשתי הלחם נאמר (שם כג טז) 'וְהִקְרַבְתֶּם מִנְחָה חֲדָשָׁה לַה'', שתהיה מנחה זו, דהיינו שתי הלחם, מהתבואה החדשה[ה], **וְדווקא מִן הָאָרֶץ** - מהגדל בארץ ישראל, שבעומר נאמר (שם כג י) 'כִּי תָבֹאוּ אֶל הָאָרֶץ וגו' וּקְצַרְתֶּם אֶת קְצִירָהּ וַהֲבֵאתֶם אֶת עֹמֶר רֵאשִׁית קְצִירְכֶם אֶל הַכֹּהֵן', שמנחת העומר תבוא דווקא מהתבואה הנקצרת בארץ, ובשתי הלחם כתיב (שם כג יז) 'מִמּוֹשְׁבֹתֵיכֶם תָּבִיאוּ לֶחֶם תְּנוּפָה', שיבואו שתי הלחם דווקא ממקום מושבם של ישראל, דהיינו מארץ ישראל[כד].

מבארת הגמרא: **אמר רַב חוּנָה בְּשֵׁם רַבִּי יִרְמְיָה**, משנה זו שאמרה שאין העומר בא אלא מהגדל בארץ, כדעתו **דְּרַבִּי יִשְׁמָעֵאל הִיא, דְּרַבִּי יִשְׁמָעֵאל אוֹמֵר, אֵין הָעוֹמֶר בָּא** אפילו **מִן הַסּוּרְיָא** [-ארם צובא שכבשה דוד והוסיפה על ארץ ישראל[כה]], ואף שלגבי כמה דברים נוהגים בה כדין ארץ ישראל[כו], וכל שכן שאינו בא מחוץ לארץ, אלא רק מהגדל בארץ.

הגמרא מביאה משנה נוספת שמבואר בה שהעומר קרב דווקא מתבואה שגדלה בארץ ישראל: **תַּמָּן תְּנִינָן** - שם, שנינו במסכת כלים (פ"א מ"ו), **עֶשֶׂר קְדוּשּׁוֹת הֵן** - עשר דרגות של קדושה יש במקומות, **אֶרֶץ יִשְׂרָאֵל מְקוּדֶּשֶׁת מִכָּל הָאֲרָצוֹת, וּמַה הִיא קְדוּשָּׁתָהּ, שֶׁמְּבִיאִין מִמֶּנָּה** את מנחת **הָעוֹמֶר וְאֶת הַבִּיכּוּרִים**[כז] **וְאֶת שְׁתֵּי הַלֶּחֶם, מַה שֶּׁאֵין מְבִיאִין כֵּן מִכָּל הָאֲרָצוֹת. אמר רַבִּי חִיָּיא (חונה) בְּשֵׁם רַבִּי יִרְמְיָה**, משנה זו שאמרה שאין העומר בא אלא מהגדל בארץ, כדעתו **דְּרַבִּי יִשְׁמָעֵאל הִיא, דְּרַבִּי יִשְׁמָעֵאל אָמַר, אֵין הָעוֹמֶר בָּא מִן הַסּוּרְיָא**, וכל שכן שאינו בא מחוץ לארץ.

הגמרא מביאה משנה שיש ללמוד ממנה שרבי ישמעאל סובר שעומר אינו בא אלא מארץ ישראל: **תַּמָּן תְּנִינָן** - שם, במסכת שביעית (פ"א מ"ד) שנינו במשנה, **רַבִּי יִשְׁמָעֵאל אוֹמֵר**, נאמר (שמות לד כא) 'שֵׁשֶׁת יָמִים תַּעֲבֹד וּבַיּוֹם הַשְּׁבִיעִי תִּשְׁבֹּת, בֶּחָרִישׁ וּבַקָּצִיר תִּשְׁבֹּת', וקשה, וכי רק חרישה וקצירה נאסרו בשבת, והלא כל המלאכות נאסרו בשבת, ומדוע נקט הכתוב לחרישה וקצירה[כח], אלא הטעם שפירטה התורה למלאכת חורש וקוצר, הוא כדי ללמדנו, **מַה חָרִישׁ רְשׁוּת** - שכשם שחרישה שנאסרה בשבת היא חרישה של רשות, כלומר שאינה מצוה, שהרי אין חרישה שיש בה מצוה, כך **אַף קָצִיר** שנאסר בשבת, אינו אלא קציר של **רְשׁוּת, וְיָצָא** מכלל איסור זה **הַקָּצִיר** לצורך מנחת **הָעוֹמֶר, שֶׁהוּא מִצְוָה**[כט], ואם חל ט"ז ניסן שהוא זמן הקרבת העומר בשבת, דוחה קצירתו את השבת[ל].

אומרת הגמרא: דברי **רַבִּי יִשְׁמָעֵאל** המובאים לעיל, נאמרו **כְּדַעְתֵּיהּ** - כפי שיטתו במשנה זו, ומבארת הגמרא, **דְּרַבִּי יִשְׁמָעֵאל דְּאָמַר שֶׁאֵין הָעוֹמֶר בָּא מִן הַסּוּרְיָא**, שהוא סובר שפרטי הדינים שנאמרו בעומר, מעכבים הם, וכיון שאמרה התורה (שם כג י) 'כִּי תָבֹאוּ אֶל הָאָרֶץ אֲשֶׁר אֲנִי נֹתֵן לָכֶם וּקְצַרְתֶּם אֶת קְצִירָהּ', אין העומר כשר אלא מהגדל בארץ, אמר כן **כְּדַעְתֵּיהּ** - כפי שיטתו, **דְּאָמַר** במשנה זו, שדורשים מהפסוק **שֶׁיָּצָא קְצִיר הָעוֹמֶר שֶׁהוּא מִצְוָה**, ובהכרח היינו משום שהוא סובר שהזמן שנתנה התורה לקצירת העומר, דהיינו במוצאי יום טוב ראשון של פסח[לא], מעכב הוא, שאין העומר כשר אלא אם נקצר בזמן זה[לב], ומשום כך התירה התורה לקוצרו גם בשבת[לג].

הגמרא דנה אם יש הכרח לומר שמשנתינו סוברת כדעת רבי ישמעאל. מבררת הגמרא: **מָאן תַּנָּא** - כדעת איזה תנא שנויה משנתינו שאמרה **שֶׁשּׁוֹמְרֵי סְפִיחִית בַּשְּׁבִיעִית נוֹטְלִין שְׂכָרָן מִתְּרוּמַת הַלִּשְׁכָּה**. משיבה הגמרא: כדעת **רַבִּי יִשְׁמָעֵאל הִיא**, שאמר שאין העומר בא אלא מהגדל בארץ, ולשיטתו בשנת השמיטה היו צריכים להעמיד שומרים כדי שישמרו שלא יטלו בני אדם מהשדה המיועדת ליטול ממנו את העומר, אבל לדעת הסוברים שהעומר בא אף מהגדל בחוץ לארץ, לא הוצרכו להעמיד שומרים, שהרי היו יכולים להביא מהגדל בחוץ לארץ בשדות שנזרעו בשביעית[לד]. **אָמַר רַבִּי יוֹסֵה**, אין זה כן, אלא משנתינו **דִּבְרֵי הַכֹּל הִיא**, שאף לדעת הסוברים שהעומר כשר לבוא מהגדל בחוץ לארץ, גם כן היו צריכים להעמיד שומרים, שהרי אם **לֹא מָצְאוּ** תבואה **בְּסוּרְיָא** להביא ממנה את העומר[לה], הרי היו **מְבִיאִין אוֹתָן מִסְּפִיחִין שֶׁבְּאֶרֶץ יִשְׂרָאֵל**, והיו צריכים להעמיד שומרים על ספיחים שבארץ ישראל, משום שמא לא ימצאו להביא מהגדל בחוץ לארץ[לו].

★

הגמרא דנה אם לצורך העומר מותר לזרוע בשביעית. שואלת הגמרא: **הָהֵן עוֹמֶר** - עומר זה, כשאין מוצאים ספיחים שיוכלו להביאו מהם, **מָהוּ** הדין **שֶׁיִּזָּרַע בַּתְּחִילָּה** - שיהיה מותר לזרוע לכתחילה בשביעית לצורך העומר[לז]. מביאה הגמרא קושיא על ספק זה: **רַבִּי חִיָּיא בַּר אַדָּא בָּעֵי קוֹמֵי** - שאל לפני **רַבִּי מָנָא**, איך יתכן לומר שיהיו זורעים לצורך העומר בשביעית, וכי באופן זה **לֹא נִמְצָא** שהקרבת העומר היא **כְּ**הקרבת **קוֹמֶץ** מנחה **עַל הַשִּׁירַיִים שֶׁאֵינָן נֶאֱכָלִין**, שכל מנחה שנאכלת לכהנים, מקריבים ממנה קומץ על גבי המזבח,

---

כא. **המוקף** בסוגריים נמחק, שהרי להלן תאמר זאת הגמרא, וכן הוא בהגהות הגר"א (אות ד), ומחק גם כן לאמור קודם לכן 'העומר ושתי הלחם' וכו', שאין דרך הירושלמי להקדים ולצטט את דברי המשנה שהוא דן עליהם. כב. **רש"י** (מנחות סג: ד"ה כל). כג. **היינו** מנחות נסכים שקרבים עם כל הקרבנות ציבור [שאין מנחות בציבור מלבד העומר ושתי הלחם, ומבואר בהמשך המשנה שאין הם נכללים בדין המנחות האמור כאן]. רש"ס (ד"ה כל). כד. **להלן** יבואר שיש בדין זה מחלוקת תנאים, וכן במנחות (פד.) הביאה הגמרא ברייתא שאמר בה רבי יוסי בר רבי יהודה, שעומר ושתי הלחם כשרים לבוא אף מחוץ לארץ. וביארה הברייתא, שמה שנאמר בעומר 'כי תבואו אל הארץ' וגו', היינו שלא נתחייבו להקריב את העומר עד שנכנסו לארץ, ומה שנאמר בשתי הלחם 'ממושבותיכם תביאו' וגו', פירושו שיכולים אתם להביא מכל מקום שאתם יושבים בו, ואפילו מחוץ לארץ. כה. **רש"י** (ברכות מד. ד"ה ובסוריא). ואף שדוד כבשה והוסיפה על גבולות הארץ היא לא נתקדשה בקדושת ארץ ישראל, ועל אף שנאמר בתורה (דברים יא כד) 'כל המקום אשר תדרוך כף רגלכם בו לכם יהיה', ודרשוהו (ספרי עקב פיסקא נא), על מקומות שאינם מארץ ישראל, שאם תכבשום יהיה דינם שוה לארץ ישראל, אולם אין זה אלא כאשר כל ישראל יחד כובשים אותו כמו בימי יהושע, אולם אצל דוד היה זה כיבוש יחיד שלא כבשה לצורך כל ישראל אלא לצורך עצמו [והוא כדעת הסובר (ע"ז כא.) שכיבוש יחיד אינו נחשב לארץ ישראל]. רש"י (קידושין לו: ד"ה בסוריא, גיטין ח: ד"ה כיבוש). והרמב"ם (תרומות פ"א ה"ג) כתב, שכיון שדוד מלך ישראל היה ועשה על פי בית דין, כיבושו הוא כיבוש של רבים. והטעם שאינו כארץ ישראל, הוא משום שדרשו בספרי (שם) ממה שנאמר בפסוק שלפני כן (שם כג), 'וירשתם גוים גדולים ועצומים מכם', שהפסוק 'כל המקום אשר תדרוך כף רגלכם' אינו אלא לאחר שיכבשו את כל ארץ ישראל, אבל מקומות שיכבשו לפני שיסיימו לכבוש את כל הארץ אינם כארץ ישראל, ואת סוריא [ארם צובא] כבש דוד כאשר ישראל עוד לא כבשו את כל הארץ. כו. **שנוהגים** שם דיני מעשר (דמאי פ"ו מי"א) וערלה (ערלה פ"ג מ"ט). שכיון שסוריא קרובה לארץ ישראל, חששו שיבואו לטעות בינה לארץ ישראל, והחמירו בה בכמה דברים שתיחשב כארץ ישראל. על פי רש"י בקידושין (לח: ד"ה ובחולה). והרא"ש (ערלה פ"ג מ"ט) כתב, שסוריא כיון שכבשה דוד, אף שהוא כיבוש יחיד, מכל מקום החמירו בה קצת יותר מחוץ לארץ. כז. **הפירות** הגדלים ראשונים מצוה להביאם לבית המקדש ולתנם לכהן, כמפורש בתורה (דברים כו א - ד). ואין מביאים ביכורים אלא מהגדל בארץ ישראל, שנאמר בהם (שם ב) 'אשר תביא מארצך', כמבואר בבבא בתרא פא.). כח. **ואין** לומר שבא הפסוק לחלק, כלומר, ללמד שלא רק העושה את כל המלאכות כולן מתחייב בשבת, אלא אף העושה אחת מהמלאכות האסורות בשבת מתחייב, משום שדבר זה נלמד בשבת (ע.) מדרשות אחרות. ריטב"א (ר"ה ט. ד"ה ומוסיפין). כט. **רק** קצירת השעורים לצורך העומר מצוה היא, אבל חרישה וזריעה לצורך העומר אינה מצוה, שאם מצא שדה חרושה וזרועה אינו צריך לחרוש ולזרוע, ואם כן אף אם לא מצא שדה חרושה, וצריך לחרוש לצורך העומר, אין חרישה זו מצוה, אבל קצירת העומר מצוה היא, שאף אם מצא תבואה קצורה אינו יכול להקריב ממנה, אלא צריך לקצור לשם מנחת העומר [שנאמר בעומר (ויקרא כג י) 'וקצרתם את קצירה והבאתם את עומר' וגו', שאין העומר בא אלא מתבואה שנקצרה לצורך הבאת העומר. רש"י (ר"ה ט. ד"ה רבי ישמעאל, מכות ח: ד"ה אף). על פי הגמרא (מכות ח:). ל. **במשנה** שם מובא שרבי עקיבא חולק על רבי ישמעאל, וסובר שסוף הפסוק שאמר 'בחריש ובקציר תשבות', אינו נדרש לענין שבת, אלא לענין שביעית, ובודאי לא בא הפסוק לאסור חרישה וקצירה בשביעית, שהרי כבר נאמר בשנה השביעית (ויקרא כה ד) 'ובשנה השביעית שבת שבתון יהיה לארץ שבת לה', שדך לא תזרע וכרמך לא תזמור' וגו', אלא בא הפסוק ללמד על תוספת שביעית, שגם חרישה בסוף השנה השישית המועילה לפירות הגדלים בשביעית, אסורה, וכן קציר של שביעית, דהיינו פירות שהיו ראויים להיקצר בשביעית, נוהגים בהם כל דיני שביעית. וביאר הריטב"א (ר"ה ט. ד"ה רבי ישמעאל, מכות ח: ד"ה יצא), שרבי ישמעאל סובר, שיש חובה להביא את העומר דווקא משעורים שנקצרו באותו היום, וכדעת התנא במשנה במנחות (סה.), אבל רבי עקיבא סובר שאפשר להביא את העומר גם משעורים שנקצרו לפני אותו יום, ומשום כך אם חל ט"ז בניסן בשבת, אין קצירתו דוחה שבת, אלא מביאים את העומר משעורים שנקצרו קודם השבת. עוד כתב הריטב"א (מכות שם), שיש לומר שרבי עקיבא סובר שקצירת העומר דוחה שבת, אך אינו נלמד מפסוק, אלא הלכה למשה מסיני. לא. **שנאמר** (ויקרא כג טו) 'מיום הביאכם את עומר התנופה', ולמדנו שהבאת העומר היא דווקא ביום, ולגבי ספירת העומר נאמר (דברים טז ט) 'מהחל חרמש בקמה תחל לספור שבעה שבועות', ומשמע שיש לספור ספירת העומר לאחר קצירת העומר קודם הבאת העומר, ונאמר עוד בספירת העומר (ויקרא שם) 'וספרתם לכם וגו' שבע שבתות תמימות תהיינה', וכדי שיהיו שבועות תמימות צריך להתחיל ולספור בלילה, ומאחר והקצירה צריכה להיות קודם הספירה, למדנו שגם הקצירה זמנה הוא בלילה. גמרא (מנחות סו.). לב. **במנחות** (עב.) ביארה הגמרא שנחלקו תנאים בדין עומר שנקצר שלא כמצותו, דעת רבי שמעון בן אלעזר שעומר שנקצר שלא כמצותו פסול, ודעת רבי, וזו דעת המשנה במנחות (עא.), עומר שנקצר שלא כמצותו כשר, וכאן מבארת הגמרא שרבי ישמעאל סובר שעומר שנקצר שלא כמצותו פסול, ומשום כך צריך העומר לבוא דווקא מהגדל בארץ, ומשום כך צריך העומר להיקצר דווקא בליל ששה עשר בניסן. לג. **שאם** היה העומר כשר גם אם נקצר קודם זמן זה, לא היתה התורה מתירה את קצירתו בשבת. כן פירש הרש"ס (ד"ה הוא)[ו]. לד. **כן** ביארו רבינו משולם (ד"ה מתניתא) והתקלין חדתין (ד"ה ר"י), שממה שהוצרכו להעמיד שומרים מוכח שאין העומר בא אלא מן הגדל בארץ[ז]. לה. **מבואר** בגמרא, שאילו העומר קרב מהגדל בחוץ לארץ, ניתן להביא את העומר מהגדל בסוריא. וראה בחזון איש (שביעית סי' כב ס"ק ג) שכתב, שלכאורה מבואר בדברי הגמרא שאין דין הפקרת שדות בשביעית נוהג בסוריא. אך כתב שלדעת הסוברים שהפקרת שדות בשביעית נוהגת גם בסוריא, יש לפרש שהטעם שאמרה הגמרא שהיו מביאים מסוריא, הוא מפני ששם היה אפשר ליקח משדה של נכרי, אבל בארץ לא היו מצויים נכרים בזמן הבית. לו. **תקלין** חדתין (ד"ה לא). והקרבן העדה (ד"ה דברי הכל) פירש, שהמשנה מדברת בשנת בצורת, שאין תבואה מצויה בחוץ לארץ, ויודעים שצריכים להביא מספיחים הגדלים בארץ, והיו צריכים להעמיד עליהם שומרים[ח]. לז. **בתקלין** חדתין (ד"ה מהו) ביאר, ששאלת הגמרא היא, אם יש לומר שכשם שהתירה התורה לקצור לצורך העומר בשביעית, כך מותר גם לזרוע בשביעית לצורך העומר. וראה בהערה לעיל מהו האיסור שיש בקצירת העומר, וכן את דברי הרש"ס שביאר איסור אחר שהותר בהקרבת העומר בשביעית. אמנם תלמיד הרשב"ש (ד"ה הלי) פירש, ששאלת הגמרא היא אם מותר לזרוע את העומר לכתחילה בסוריא [מפירושו נראה ששאלת הגמרא היא לא משום איסור שביעית, אלא משום איסור טומאה (ראה בהערה להלן).

והקרבת הקומץ מתירה את שיירי המנחה לכהנים[לח], ומנחה שהקטרת הקומץ לא תתיר את השיריים באכילה, מפני ששייריה אסורים באכילה, הרי היא פסולה[לט], וכמו כן, עומר זה שאסור באכילה כדין הנזרע בשביעית, ואין הקרבת הקומץ מתירתו באכילה, פסול הוא, ואם כן ודאי שאין זורעים בשביעית בשביל העומר. **אָמַר לֵיהּ** - השיב לו רבי מנא, אף שעומר זה שייריו אסורים באכילה, מכל מקום יש לומר שכשר הוא, **שֶׁנַּעֲשָׂה** עומר זה **כְּ**אותה ששנינו במסכת פסחים (עו:), **שֶׁחֲמִשָּׁה דְּבָרִים** יש בקרבנות ציבור **שֶׁהֵן בָּאִין** - קרבים **בְּטוּמְאָה**, כדין קרבנות ציבור שקרבים בטומאה, **וְאֵין** הם **נֶאֱכָלִין בְּטוּמְאָה**[מ], ואחד מהחמשה דברים הוא העומר, ומבואר, שכשהוא קרב בטומאה, אף שאין השיריים נאכלים, מכל מקום הקרבן כשר הוא, וכמו כן, כשבא העומר מתבואה שנזרעה בשביעית, אף שהשיריים אסורים באכילה, יש לומר שכשר הוא[מא].

★

שנינו במשנה ששומרי הספיחים היו נוטלים את שכרם מתרומת הלשכה, ועתה מבארת הגמרא באיזו דרך היו נותנים להם את שכרם. מבררת הגמרא: הגזבר של הקדש **כֵּיצַד הוּא עוֹשֶׂה**, כלומר, באיזה אופן משלם הוא לשומרים את שכרם, שהרי אינו יכול לתת להם ממעות הלשכה, שאין מוציאים מעות של הקדש לחולין, אלא כשקונים בהם איזה דבר, או מחללים אותם על איזה דבר[מב]. **משיבה הגמרא: נוֹטֵל** הגזבר **מָעוֹת מִן הַשּׁוּלְחָנִי** בהלואה, **וְנוֹתֵן** את המעות שהן חולין **לַקּוֹצְרִין** את העומר **וְלַשּׁוֹמְרִין** את הספיחים, ופריעת שכר השומרים ממעות אלו היתה נעשית **עַד שֶׁלֹּא יִקְרַב הָעוֹמֶר** - עוד קודם שנקצר ונקרב העומר[מג], וְלפני הקרבת העומר **מֵבִיא** הגזבר **מָעוֹת מִתְּרוּמַת הַלִּשְׁכָּה, וּמְחַלְּלִין** אותם **עָלָיו** - על העומר[מד], ונתפס העומר בקדושה שהיתה על המעות, ויוצאים המעות לחולין, ופורע לשולחני את ההלואה במעות אלו[מה].

מקשה הגמרא: וְטָבוֹת כֵּן - וכי כך הוא טוב לעשות, והלא לשומרים צריך ליתן דמי שמירת ספיחים רבים הרבה יותר מעומר, שהרי בהכנת העומר נפסד הרבה מאוד מהתבואה שהכינו לצורך העומר[מו], ועוד שדמי שמירת הספיחים הוא יותר משווי העומר[מז], ואיך יחללו על העומר המועט מעות רבים כל כך.

מתרצת הגמרא: אמר **(רַבִּי יוֹסֵי בְּשֵׁם) רַבִּי אַחָא בְּשֵׁם רַבִּי בָּא**, אין הגזבר מחלל ממעות ההקדש על העומר, אלא כפי שיעור העומר הקרב לבסוף, **וְכָל מַה שֶּׁיִּתֵּן** הגזבר ממעות ההקדש עבור העומר, **הֵן הֵן דָּמָיו** שנתנו לשומרי הספיחים **מִשָּׁעָה הָרִאשׁוֹנָה** עבור שמירתם, שאין נותנים לשומרים אלא כפי השווי של העומר הבא לבסוף[י].

אגב הנידון באופן תשלום שכר שומרי הספיחים, מביאה הגמרא נידון באופן תשלום שכר אומני הבנין שעובדים במקדש: תָּנָא אַף בְּפִתְחֵי אֲבָנִים כֵּן - אף לגבי תשלום שכר האומנים שמסתתים את האבנים שבונים במקדש, שנינו בברייתא שהיו משלמים להם באופן המבואר לעיל לגבי שומרי הספיחים. ששנינו בברייתא, הגזבר של הקדש שצריך לשלם את שכר אומני הבנין, **כֵּיצַד הוּא עוֹשֶׂה**, כלומר, באיזה אופן משלם הוא לאומנים את שכרם, שהרי אינו יכול לתת להם ממעות הלשכה, שאין מוציאים מעות של הקדש לחולין, אלא כשקונים בהם איזה דבר, או מחללים אותם על איזה דבר, ומבארת הברייתא, **נוֹטֵל** הגזבר **מָעוֹת מִשּׁוּלְחָנִי** בהקפה, **וְנוֹתֵן** את המעות שהן חולין **לַחוֹצְבִין** - לאומנים החוצבים את האבן ממקומה בהר, **וְלַפַּתְּתִין** - האומנים המרבעים את האבן ומיישרים אותה שתהיה ראויה לבנין, **עַד שֶׁלֹּא** - עוד קודם **שֶׁתִּינָּתֵן** האבן **עַל גַּבֵּי הַדִּימוֹס** - שורת הבנין, בשעה שגמרו את מלאכתם באותה אבן[מח]. **וּמִשֶּׁנִּיתַּן** האבן **עַל הַדִּימוֹס** - השורה של בנין, היה **מֵבִיא** הגזבר **מָעוֹת מִתְּרוּמַת הַלִּשְׁכָּה**[מט], **וּמְחַלְּלִין** את המעות **עָלֶיהָ** - על האבן שנתנו בבנין, ויוצאים המעות לחולין[נ], ופורע לשולחני את ההלואה במעות אלו.

מקשה הגמרא: וְטָבוֹת כֵּן - וכי כך הוא טוב לעשות, והלא לאומנים צריך ליתן שכר עבור כל האבנים שחצבו ושסיתתו, והרי פעמים שקודם שנותנים את האבנים בבנין מתקלקלים חלק מהאבנים, ונמצא שאין כל האבנים נתונים בבנין, ואיך יחללו על האבנים הנתונות בבנין את דמי כל האבנים שנחצבו. **מתרצת הגמרא:** אמר **רַבִּי יוֹסֵי בֵּי** [-בן] **רַבִּי בּוּן בְּשֵׁם שְׁמוּאֵל, כָּל מַה שֶּׁיִּתֵּן** הגזבר לאומנים מתחילה, **הֵן הֵן דָּמֶיהָ** של האבן הניתנת בבנין **מִשָּׁעָה הָרִאשׁוֹנָה**, כלומר, שמתחילה אין הגזבר נותן לאומנים, אלא כפי ערך שווי האבנים שינתנו בסוף בבנין[נא].

★ ★ ★

לח. **כן** הוא דין רוב המנחות, שיש בהם שני חלקים, הקומץ הקרב על המזבח, ושאר המנחה הנאכלת לכהנים. לט. **כן** היא דעת רבי יהושע (מנחות כו.), אמנם לדעת רבי אליעזר (שם), אף קומץ שאינו מתיר שיריים באכילה, כשר הוא. מ. **בפסחים** (עו:) דרשה הגמרא את המקור לכך מפסוקים. מא. **בפסחים** (עז.) מבואר, שהטעם שעומר קרב בטומאה, אף לדעת רבי יהושע שסובר שאין הקומץ כשר כשאין השיריים ראויים לאכילה, הוא או מפני שטומאה הותרה בציבור, שאין כלל איסור הקרבה בטומאה לגבי קרבנות ציבור, או מפני שהציץ מרצה על השיריים, ומחשיב אותם כאילו הם טהורים, לענין שיהיה העומר קרב[ט]. מב. **להלן** (יג.) נחלקו רבי עקיבא ובן עזאי אם הקדש מתחלל על מלאכה, כלומר, אם ניתן לחלל קדושת מעות הקדש על מלאכה שנעשתה להקדש, אף שהמלאכה אינה דבר ממשי. רבי עקיבא סובר שניתן לחלל מעות הקדש על מלאכה, ובן עזאי סובר שלא ניתן לחלל מעות הקדש על מלאכה. וכאן מבררת הגמרא כיצד ניתן ליתן את שכר האומנים לדעת בן עזאי הסובר שאין מחללים מעות הקדש על מלאכה. תלמיד רשב"ש (ד"ה כילד). מג. **רש"ס** (ד"ה עד). אבל רבינו משולם (ד"ה ועד) ותלמיד הרשב"ש (ד"ה עד) פירשו, ש'עד שלא יקרב העומר' שייך להמשך דברי הגמרא, שאמרה הגמרא, שעוד קודם שקרב העומר היו מביאים מעות הקדש ומחללים אותם על העומר. מד. **קרבן** העדה (ד"ה כילד וד"ה ופרין). אולם הפני משה (ד"ה נוטל) פירש, שמחללים את מעות תרומת הלשכה על המעות שנטלו מהשולחני, וראה בדבריו כיצד מפרש הוא את המשך דברי הגמרא לפי זה. מה. **הטעם** שנטלו מעות מהשולחני כדי לשלם את שכר השומרים, ולא המתינו לשלם להם עד שיחללו את מעות ההקדש על העומר, משום שאילו ישלמו לשומרים רק לאחר קצירת העומר, יש לחוש שיוזילו השומרים את שכר השמירה ולא יטלו מהקדש כפי השכר הראוי להם, ואז יהיה נראה כאילו בא העומר משל השומרים ולא משל הציבור. רש"ס (ד"ה טעמי). מו. **קרבן** העדה ותקלין חדתין (ד"ה וטבות). כמבואר במנחות (סו. עו:) שהיו קוצרים בשביל מנחת העומר שלש סאין שעורים [שהיא מידת איפה], והיו מנפים אותן בשלש עשרה נפה, עד שהיו עומדות על עומר [שהוא עשירית האיפה, נמצא שהיה נשאר בעומר עשירית ממה שהביאו בשבילו בתחילה]. מז. **קרבן** העדה (ד"ה וטבות). מח. **רש"ס** (ד"ה עד). וביאר, שאם היו האומנים עושים את מלאכתם בקבלנות, היו משלמים להם כשגמרו את מלאכת כל אבן ואבן, ואם היו שכירי יום, היו משלמים להם את שכרם בכל יום. מט. **הרש"ס** (ד"ה ה"ג) גרס 'משיירי הלשכה', וביאר, שלא מצאנו שום תנא שיאמר שאבני הבנין היו נקנים מתרומת הלשכה, אלא משיירי הלשכה. נ. **אבל** קודם שתינתן האבן על גבי הבנין לא היו מחללים עליה את המעות, וכפי שאמר שמואל (מעילה יד.), שבמקדש היו בונים בחול ואחר כך מקדישים, שלא היו מקדישים את האבנים ושאר הדברים שנותנים בבנין, רק לאחר שנתנו בבנין. וראה שם מהו הטעם בזה. נא. **כן** הוא פירוש הגמרא לדרך הקרבן העדה והתקלין חדתין (ראה הערה לעיל) אבל לדרך הרש"ס, גם כאן לא הקשתה הגמרא דבר על דרך החילול, אלא מביאה דעה נוספת שסוברת שאין צריך ליתן לאומנים את שכרם בתחילה, אלא אפשר ליתן להם הכל לבסוף.

הלכה ב - משנה

המשנה ממשיכה למנות את הדברים הנקנים ממעות תרומת הלשכה: **פָּרָה** אדומה שהיו שורפים כדי לטהר באפרה טמאי מתים[א], **וּשְׂעִיר הַמִּשְׁתַּלֵּחַ** לעזאזל ביום הכיפורים[ב], **וְלָשׁוֹן שֶׁל זְהוֹרִית** - צמר סרוק צבוע אדום שמשליכים אל האש בשריפת פרה אדומה[ג][א], כל אלו **בָּאִין מִתְּרוּמַת הַלִּשְׁכָּה.**

המשנה מונה את הדברים שהיו נקנים ממעות 'שירי הלשכה', שהם המעות שנשארו בלשכה לאחר שהיו תורמים ממנה לקופות[ד]: **כֶּבֶשׁ פָּרָה** - גשר שהיו עושים מהר הבית להר הזיתים שעליו היו מוליכים את הפרה האדומה למקום שחיטתה ושריפתה[ה], **וְכֶבֶשׁ שְׂעִיר הַמִּשְׁתַּלֵּחַ** - והגשר שהיו מוליכים עליו את השעיר המשתלח לעזאזל ביום הכיפורים כשהיו מוציאים אותו מירושלים[ו], **וְלָשׁוֹן** - צמר סרוק בצבע אדום **שֶׁהיו קושרים בֵּין קַרְנָיו** של השעיר המשתלח[ז][ב], ותיקון **אַמַּת הַמַּיִם** שהיתה עוברת בעזרה[ח], ותיקון **חוֹמוֹת הָעִיר** של ירושלים, **וּמִגְדְּלוֹתֶיהָ, וְכָל צָרְכֵי הָעִיר**, כגון אם צריכים לחפור בה בורות שיחין ומערות, ותיקון רחובותיה ושווקיה[ט], כל התשלומים להוצאות אלו היו **בָּאִין מִשְּׁיָרֵי הַלִּשְׁכָּה'.**

אבא שאול חולק על דברי תנא קמא שכבש פרה נעשה משירי הלשכה: **אַבָּא שָׁאוּל אוֹמֵר, כֶּבֶשׁ פָּרָה** לא היה נעשה משירי הלשכה, אלא **כֹּהֲנִים גְּדוֹלִים** היו **עוֹשִׂין** אותו **מִשֶּׁל עַצְמָן.**

המשנה מבארת מה היו עושים עם מעות שירי הלשכה לאחר שנעשו בהם הדברים האמורים לעיל. מבררת המשנה: **מוֹתַר שְׁיָרֵי לִשְׁכָּה** - המעות שנשארו משירי הלשכה לאחר שנעשו בהם כל הדברים האמורים לעיל, **מֶה הָיוּ עוֹשִׂין בָּהֶן. מבארת המשנה:** **לוֹקְחִין** - קונים **בָּהֶן יֵינוֹת שְׁמָנִים וּסְלָתוֹת**, כשהם נמכרים בזול, ולאחר מכן היו הגזברים מוכרים אותם כשהתייקר השער למי שצריך יין לנסכים ושמנים וסלתות למנחות, כפי שער היוקר[יא], **וְהַשָּׂכָר** - והריווח שהיה בכך, היה ניתן **לְהֶקְדֵּשׁ**, וריווח זה הוא הנקרא 'מותר הפירות', ולהלן יבואר מה היו עושים בו[יב], **דִּבְרֵי רַבִּי יִשְׁמָעֵאל. רַבִּי עֲקִיבָא אוֹמֵר, אֵין מִשְׂתַּכְּרִין** - אין קונים דברים בזול כדי למוכרם ביוקר ולהרוויח, **בְּמָעוֹת שֶׁל הֶקְדֵּשׁ** שיש לחשוש שמא יוזל מחירם עוד יותר וימצא שהפסיד ההקדש[יג], **וְאַף לֹא מִשֶּׁל עֲנִיִּים** - וכן אף ממעות צדקה שמיועדים לעניים, גם כן אין סוחרים בהם, שמא תוזל הסחורה ויפסידו העניים[יד].

המשנה מבארת מה היו עושים במעות שנשארו מתרומת הלשכה. מבררת המשנה: **מוֹתַר הַתְּרוּמָה** - המעות שנשארו בקופות של תרומת הלשכה לאחר שסיימו לקנות בהם את כל קרבנות הציבור של אותה שנה[טו], **מֶה הָיוּ עוֹשִׂין בָּהּ. מבארת המשנה:** היו קונים בה **רִקּוּעֵי זָהָב** - טסים מרודדים של זהב, והיו עושים בהם **צִיפּוּי לְבֵית קוֹדֶשׁ הַקֳּדָשִׁים**, ברצפה ובכתלים[טז]. **רַבִּי יִשְׁמָעֵאל אוֹמֵר, מוֹתַר הַפֵּירוֹת** - רווחי ההקדש ממכירת היינות שמנים וסלתות שנקנו מ'מותר שירי הלשכה'[יז], היו משתמשים בהם לקניית בהמות עבור **קַיִץ הַמִּזְבֵּחַ** - קרבנות עולה שהיו מקריבים אותם כשהיה המזבח בטל מנדרים ונדבות, כדי שלא יהיה המזבח ריק אפילו שעה אחת[יח], **וּמוֹתַר הַתְּרוּמָה** לא היה משמש לקניית ריקועי זהב, אלא היה משמש **לְקניית כְּלֵי שָׁרֵת**[יט].

רַבִּי עֲקִיבָא אוֹמֵר, מוֹתַר תְּרוּמָה היה משמש **לְקַיִץ הַמִּזְבֵּחַ**[כ], **וּמוֹתַר נְסָכִים** - הריוח שהיה נשאר להקדש מהנסכים שהיו קונים לצורך קרבנות הציבור[כא], היה משמש **לְקניית כְּלֵי שָׁרֵת. רַבִּי חֲנַנְיָה סְגַן הַכֹּהֲנִים אוֹמֵר, מוֹתַר נְסָכִים** היה משמש **לְקַיִץ הַמִּזְבֵּחַ**[כב], **וּמוֹתַר הַתְּרוּמָה** היה משמש **לִכְלֵי שָׁרֵת**[כג].

מסיימת המשנה: **זֶה וָזֶה** - הן רבי עקיבא והן רבי חנניה סגן הכהנים, **לֹא הָיוּ מוֹדִים** לרבי ישמעאל **בְּדין** מותר **הַפֵּירוֹת**, שלדעתם לא היו קונים יינות ונסכים במעות הקדש כדי למוכרם ביוקר, וכפי שאמר רבי עקיבא לעיל, ולדעתם לא היה כלל מותר פירות[כד].

★

גמרא **שנינו במשנה:** שלשון של זהורית שהיו משליכים אל שריפת הפרה האדומה, היתה באה מתרומת הלשכה, **וְכֶבֶשׁ פָּרָה כו'** ולשון של זהורית, היו באים מתרומת הלשכה. **הגמרא מביאה מימרא בענין כמה צריך שיהיה משקל הלשונות שהוזכרו בתורה:** אמר **רַבִּי יִשְׁמָעֵאל בַּר נַחְמָן בְּשֵׁם רַבִּי יוֹנָתָן (נתן), שְׁלֹשָׁה לְשׁוֹנוֹת** של זהורית **הֵן** שהוזכרו בתורה, וכל אחת מהן צריכה להיות במשקל אחר. ואלו הן, לשון **שֶׁל שָׂעִיר** המשתלח לעזאזל ביום הכיפורים, צריך שתהיה **בְּמשקל סֶלַע**, שקודם דחיית השעיר המשלח את השעיר מחלק את הלשון וקושר חציו בראש השעיר וחציו בסלע[כה], ולזה היה

א. **הנטמא** במת אין נטהר מטומאתו עד שיזו עליו ממים שנותנים בהם מאפר פרה אדומה, ופרה זו היתה נשחטת ונשרפת בסדר מיוחד שציותה עליו התורה (במדבר יט). ואף ששחיטתה ושריפתה של הפרה, היו נעשים מחוץ למקדש, ולא היתה קריבה על גבי המזבח, מכל מקום היתה באה מתרומת הלשכה שהחשיבה אותה התורה ככל שאר הקרבנות, שהרי קראה אותה התורה 'חטאת' (שם יט ט) [וכפי שאמרו בחולין (יא.)]. רא"ש תלמיד רשב"ש תקלין חדתין (ד"ה פרה) ועוד. ותוספות בבבא קמא (עז: ד"ה אומר) ורבינו משולם (ד"ה פרה) כתבו, שהטעם שפרה באה מתרומת הלשכה, הוא מפני שהכהנים העובדים במקדש צריכים לה כדי להיטהר. ב. **ביום** הכיפורים היו מביאים שני שעירים משל הציבור, והיה הכהן גדול מטיל עליהם גורלות, ושעיר אחד היה עולה עליו הגורל להקרב לחטאת, והשעיר השני היה עולה עליו הגורל להישלח לעזאזל ולהידחות שם מראש צוק, כמפורש בתורה (ויקרא טז ה-י) ומבואר ביומא (סז.). ואף שלא היה שעיר זה קרב לקרבן, מכל מקום היה בא מתרומת הלשכה, מפני שאף שעיר זה בא לכפר על הציבור. תלמיד רשב"ש (ד"ה שעיר). והקרבן העדה (ד"ה פרה) והתקלין חדתין (ד"ה שעיר) פירשו, שכיון שצריך להביא שני שעירים ואחד מהם קרב לחטאת, ואין ידוע מתחילה איזה מהם יקרב לחטאת, לכן מביאים את שניהם מתרומת הלשכה. השעיר שהיה קרב לה' היה מגיע גם הוא מתרומת הלשכה, שהרי הוא קרב לקרבן, ומה שלא כללה המשנה ואמרה ששני השעירים באים מתרומת הלשכה, הוא מפני שבהמשך המשנה הוזכר 'כבש פרה וכבש שעיר המשתלח' ומשום כך השוותה המשנה את לשונה והזכירה גם כאן רק את השעיר המשתלח. רש"ס (ד"ה ושעיר). ג. **אל** תוך שריפת פרה אדומה ציוותה התורה (במדבר יט ו) שישליך הכהן עץ ארז אזוב ושני תולעת, וכל אלו כיון שצורך הפרה הם, היו באים מתרומת הלשכה. רבינו משולם (ד"ה ולשון של). ומה שנקטה המשנה ללשון של זהורית יותר מעץ הארז והאזוב, הוא מפני רצתה המשנה לחלק בין לשון זו שבאה מתרומת הלשכה, ללשון האמורה בהמשך המשנה שבאה משירי הלשכה. רא"ש (ד"ה ולשון של), תקלין חדתין (ד"ה ולשון). ורבינו משולם (שם), כתב, שלא הזכירה המשנה את עץ הארז והאזוב, כיון שהם דברים שמצויים ליקח אותם בחינם, ואין צריכים לקנותם במעות. ד. **לעיל** (ז: ט.) מבואר, שהיו תורמים את הלשכה בשלש זמנים בשנה, בפרוס הפסח בפרוס העצרת ובפרוס החג, ואחר כל תרומה היו מכסים את המעות שנשארו בלשכה, ולא היו תורמים מהם עוד, אלא היו תורמים אחרי כן רק מהמעות שבאו ללשכה לאחר התרומה הקודמת. ומעות אלו שנשארו בלשכה לאחר שתרמו ממנה את תרומת הלשכה, הם הנקראים שירי הלשכה. ה. **הרבה** מעלות וחומרות עשו בטהרת פרה אדומה, שכיון שהיו מטמאים את הכהן השורף את הפרה בשרץ כדי שיהיה טבול יום, להוציא מדעתם של הצדוקים שהיו אומרים ששריפת הפרה פסולה בטבול יום, עשו בה הרבה מעלות אחרות כדי שלא יבואו להקל בה (ראה רמב"ם פרה פ"ג ה"א), ואחד מהדברים שהיו עושים הוא, שהיו בונים גשר מהר הבית עד למקום שריפת הפרה בהר הזיתים, ובניית גשר זה הייתה בצורה של גשר על גבי גשר, באופן שלכל אורך הגשר יהיה בין הקרקע למקום ההליכה שעל הגשר חלל שיש בו אויר טפח, כדי שאף אם יהיה קבר שאינו ידוע תחת הגשר, יחצצו החללים שבו בפני הטומאה, ולא יטמאו ההולכים עליו, כמבואר במשנה בפרה (פ"ג מ"ו). וגשר זה, כיון שאינו צורך הפרה ממש, שהרי אינו בא אלא משום חומרא ולהידור מצוה, לכן לא היה בא מתרומת הלשכה כשאר צרכי הפרה. תלמיד רשב"ש (ד"ה כבש פרה). והיה בא משירי הלשכה שצורך בנין הוא, וצרכי הבנין באים משירי הלשכה. רש"ס (ד"ה וכבש). ו. **כמבואר** ביומא (סו. וברש"י שם ד"ה וכבש), שהיו הבבליים רגילים לתלוש לו את שערו ולומר לו טול את השעיר מהר וצא ואל תשהה את עוונותינו אצלנו, ומשום כך היו עושים גשר שעליו היו מוליכים את השעיר אל מחוץ לעיר. ז. **כמבואר** ביומא (סז.), שהיו קושרים לשון של זהורית בראש השעיר המשתלח לעזאזל, והמוליכו לעזאזל היה חולק את הלשון לשנים, וחצי אחד היה קושר בסלע והחצי השני היה קושר בין קרני השעיר, ואם היו מתכפרים עוונותיהם של ישראל, היה הלשון של זהורית מלבין, ומשום כך היה חולק את הלשון לשניים, כדי שאם יפול השעיר באופן שלא יהיה ניתן להבחין אם הלבין הלשון שקשור בראשו, יהיה ניתן לראות אם הלבין הלשון שבסלע. וכיון שלשון זו אינה באה לצורך הכפרה עצמה, לא היתה באה מתרומת הלשכה אלא משירי הלשכה. רבינו משולם (ד"ה של בין) תלמיד רשב"ש (ד"ה שבין). ח. **כן** פירשו הרא"ש (ד"ה ולשון שבין) תלמיד רשב"ש והתקלין חדתין (ד"ה ואמת), שכוונת המשנה היא לאמת המים שהיתה עוברת בעזרה, שהיתה משמשת להדחת העזרה, כמבואר בפסחים (סד.). אולם הרמב"ם (שקלים פ"ד ה"ח) פירש, שכוונת המשנה היא לאמת המים שבעיר ירושלים. ט. **רא"ש** (שם) ותקלין חדתין (ד"ה וכל). י. **מה** שבנין ירושלים וצרכיה היו באים משירי הלשכה, היה משום שירושלים כולה יש בה קדושה, שאוכלים בכולה מעשר שני בכורות קדשים קלים ולחמי תודה. רש"ס (ד"ה וכל). יא. **תלמיד** רשב"ש (ד"ה והשכר) ורש"ס (ד"ה לוקחין). רבינו משולם (ד"ה יינות) כתב שהגזברים היו מוכרים את השמנים והסלתות, והרש"ס (ד"ה לוקחין) כתב שהגזברים היו נותנים אותם לחנווני למכור, והיו משלמים לו את שכר עמלו. יב. **כן** הוא לדעה אחת בגמרא (לקמן יא.), אולם לדעה אחרת בגמרא, אין זה הנקרא מותר פירות, וריווח זה לא נתפרש מה היו עושים בו. יג. **תקלין** חדתין (ד"ה אין), וכן מבואר בגמרא לקמן (יא.). אמנם בבבלי (כתובות קו:) מבואר שטעמו של רבי עקיבא הוא מפני שאין עניות במקום עשירות, שגנאי הוא להקדש להרוויח באופן כזה. מדברי הרמב"ם (שקלים פ"ד ה"ט) מבואר, שלדעת רבי עקיבא, במעות שירי הלשכה, היו קונים קרבנות לקיץ המזבח, כדין מותר התרומה עצמה שאמר רבי עקיבא להלן שהיא לקיץ המזבח. אמנם בתפארת ישראל (יכין טו) מבואר שאף לדעת רבי עקיבא היו קונים במעות אלו יינות שמנים וסלתות, אלא שסובר שהיו מוכרים אותם לקונים באותו שער שנקנו. יד. **כן** הוא על דרך הגמרא לקמן (שם). אבל בבבלי (כתובות שם) מבואר, שהטעם שאין עושין כן בשל עניים הוא משום שמא יבוא עני ולא יהיו מעות ליתן לו. רש"ס (ד"ה אין). טו. **שבכל** שנה באחד בניסן היו מביאים את קרבנות הציבור מהתרומה החדשה, ולא היו מביאים יותר קרבנות ציבור מהתרומה הישנה, כמבואר לעיל (ג.). טז. **מפני** שמעלים בקודש, והמעות שהיו צריכים ליקח בהם קרבנות, משתמשים בהם למעלה גדולה יותר לציפוי קודש הקדשים. רבינו משולם (ד"ה ריקועי). לעיל (ה.) אמר רבי שמעון שזורי שאת ציפוי קודש הקדשים היו עושים מהקלבונות, ומכל מקום אף לדבריו מותר הלשכה היה משמש לציפוי קודש הקדשים, שלפעמים לא היה די בקלבונות לציפוי קודש הקדשים, והיו משתמשים במותר התרומה. תלמיד רשב"ש (ד"ה ריקועי). יז. **כן** הוא לדעה אחת בגמרא (יא.), וראה שם עוד דעה בזה. יח. **כשהיה** המזבח בטל, היו מקריבים עליו קרבנות מנדבת ציבור, והם נקראים 'קיץ המזבח'. ש'קיץ' היינו ימות החמה, ופירות הקיץ כלומר התאנים והענבים שקוצצין ומיבשין אותן, דרך בני אדם לאכול מהן הרבה נוסף על סעודתן, ולפיכך נקראו הקרבנות שמקריבין על גבי המזבח נוסף על החובה 'קיץ המזבח' (רמב"ם פירוש המשניות מ"ד). וקרבנות אלו היו קרבים לעולה, והיה הבשר קרב על המזבח, והעורות היו ניתנים לכהנים. רש"י בכתובות (קו: ד"ה לקיץ). יט. **כלי** שרת הם הכלים שהיו משתמשים בהם במקדש בעבודת הקרבנות. בכתובות (קו:) למדו שכלי שרת נקנים משירי התרומה, ממה שנאמר (דה"י ב' כד יד) 'וככלותם הביאו לפני המלך ויהוידע את שאר הכסף, ויעשהו כלים לבית ה' כלי שרת', שדרשו, שמה שנאמר 'שאר הכסף', היינו כסף שיש לו שיריים, והיינו תרומת הלשכה שיש להם שיריים, ומבואר שהיו עושים מהם כלי שרת. והריבב"ן (ד"ה לכלי) נתן בזה טעם, שסובר רבי ישמעאל שמכשירי קרבן הרי הם כקרבן, וכלי שרת הם מכשירי קרבן, ולכן היו נקנים במעות שעומדים לקניית קרבנות. כ. **שהרי** מעות אלו לצורך קרבנות הופרשו. רא"ש (ד"ה מותר תרומה). כא. **יחד** עם הקרבנות היו מקריבים סולת למנחה ויין לנסך על המזבח, והם הנקראים 'נסכים', ובגמרא (יא.) נחלקו אמוראים מהו הריווח האמור כאן שהיה נשאר להקדש בנסכים. כב. **שהנסכים** קרבים כולם על גבי המזבח, ולכן יש להביא ממותרם דבר שקרב כולו על המזבח, ומשום כך היו מביאים בהם קיץ המזבח. תקלין חדתין (ד"ה מותר נסכים - השני). כג. **נמצא** שבמותר התרומה, לדעת תנא קמא היה משמש לריקועי זהב לקודש הקדשים, לדעת רבי ישמעאל ורבי חנינא סגן הכהנים היה משמש לכלי שרת, ולדעת רבי עקיבא היה משמש לכלי שרת. ומותר הנסכים, לדעת רבי עקיבא היה משמש לכלי שרת, ולדעת רבי חנינא סגן הכהנים, היה משמש לקיץ המזבח, ולא נתבאר במשנה מה היו עושים לדעת רבי ישמעאל עם מותר הנסכים. כד. **רא"ש** ורבינו משולם (ד"ה לא היו). והיינו לפי הדעה שמותר הפירות היינו הריווח שהיה להקדש ממכירת היינות השמנים והסלתות, ולדעה השניה בגמרא לקמן (יא:), פירוש המשנה הוא שרבי עקיבא ורבי חנניה סגן הכהנים, שניהם אינם מודים לרבי ישמעאל במה שהיו שאמר שמותר הפירות היה משמש לקיץ המזבח. כה. **כמבואר** ביומא (סז.), וכפי שנתבאר בהערה לעיל.

צריך שיהיה בו משקל סלע[כו]. לשון **שֶׁל מְצוֹרָע**, שמביאים לסדר טהרת מצורע כשנרפא מצרעתו, די שתהיה **בְּמשקל שֶׁקֶל**, שהוא חצי סלע[כז]. לשון **שֶׁל פָּרָה** אדומה, שהיו משליכים בשריפתה, צריך שתהיה **בְּמשקל שְׁתֵּי סְלָעִים**, שנאמר בה (במדבר יט ו) 'וְלָקַח הַכֹּהֵן וגו' וּשְׁנִי תוֹלַעַת וְהִשְׁלִיךְ אֶל תּוֹךְ שְׂרֵפַת הַפָּרָה', וצריך שתהיה כבדה באופן כזה שתיפול בהשלכתה אל תוך עומק האש[כח]. **רַבִּי חוּנְיָה דִּבְרַת חַוְורִין** [-ממקום הנקרא 'ברת חוורין'] אמר בשם **רַבִּי בָּא בַּר זַבְדָּא בְּשֵׁם רַבִּי שִׁמְעוֹן בֶּן חֲלַפְתָּא**, הלשון **שֶׁל פָּרָה** אדומה צריך שתהיה **בְּמשקל שְׁתֵּי סְלָעִים וּמֶחֱצָה**. **וְאִית דְּמַפְּקִין לִישְׁנָא** - ויש שאמרו את דבריו של רבי שמעון בן חלפתא בלשון אחרת, שלשון של פרה צריך שתהיה **בְּמשקל עֲשָׂרָה זוּז**, שהם שתי סלעים ומחצה[כט]. ואין כאן מחלוקת בדעת רבי שמעון בן חלפתא, אלא שכל אחד אמר זאת בלשון ששמע מרבו[ל].

★

הגמרא מביאה עוד דברים שהיו נעשים במעות תרומת הלשכה[לא]: **(מותר שירי לשכה כו')** אמר **רַב יְהוּדָה בְּשֵׁם רַבִּי שְׁמוּאֵל, תַּלְמִידֵי חֲכָמִים הַמְּלַמְּדִין אֶת הַכֹּהֲנִים הִלְכוֹת שְׁחִיטָה**[לב], **הִלְכוֹת קַבָּלָה** [-קבלת דם הקרבנות לאחר שחיטתם], **הִלְכוֹת זְרִיקָה** [-זריקת הדם על המזבח], היו **נוֹטְלִין** את **שְׂכָרָן** ממעות **תְּרוּמַת הַלִּישְׁכָּה**[לג].

אמר **רַבִּי יִצְחָק בַּר רְדִיפָה בְּשֵׁם רַבִּי אִימִּי, מְבַקְּרֵי מוּמֵי קָדָשִׁים** - בודקי בהמות שמקדישים אותם להקריבם לקרבן, לראות אם יש בהם מום[לד], היו **נוֹטְלִין שְׂכָרָן מִתְּרוּמַת הַלִּישְׁכָּה**[לה].

אמר **רַבִּי אַחָא** בשם **רַבִּי תַּנְחוּם בַּר חִיָּיא בְּשֵׁם רַבִּי שַׁמְלַאי, מַגִּיהֵי סֵפֶר הָעֲזָרָה** - ספר תורה שהיה בעזרה[לו], היו **נוֹטְלִין** את **שְׂכָרָן מִתְּרוּמַת הַלִּשְׁכָּה**[לז][ג].

אמר **גִּידֵּל בַּר בִּנְיָמִין בְּשֵׁם רַבִּי אַסִּי, שְׁנֵי דַיָּינֵי גְזֵילוֹת** שהיו בירושלים, שהיו גוזרים גזירות וקנסות על הגזלנים[לח], וכן היו דנים את כל עוברי העבירות ובכללם עבירות שבמקדש כגון כהנים שפיגלו[לט], היו **נוֹטְלִין** את **שְׂכָרָן מִתְּרוּמַת הַלִּשְׁכָּה**[מ].

הגמרא מביאה דבר שנחלקו בו אם הוא בא מתרומת הלשכה: **שְׁמוּאֵל אָמַר, נָשִׁים הָאוֹרְגוֹת בְּפָרוֹכֶת** שהיתה בין ההיכל וקודש הקדשים, היו **נוֹטְלִין** את **שְׂכָרָן מִתְּרוּמַת הַלִּשְׁכָּה. וְרַבִּי חוּנָה אָמַר**, לא היו נוטלות את שכרן מתרומת הלשכה, אלא **מִתְּרוּמַת בֶּדֶק הַבַּיִת**[מא].

מבררת הגמרא: **מַה פְּלִיג** - במה נחלקו שמואל ורבי חונה. **מבארת הגמרא: שְׁמוּאֵל עָבֵד לָהּ** - מחשיב הוא את הפרוכת **(כקרבן) [כְּכֵלִים]**[מב] - ככלי שרת, שהפרוכת משמשת אף היא לצורך הקרבנות, שהיו מזים עליה מדם החטאות שהיו מזים את דמם בתוך ההיכל[מג], והרי היא ככלי שרת שהם באים מתרומת הלשכה[מד], **וְרַב הוּנָא עָבֵד לָהּ** - מחשיב הוא את הפרוכת **כְּבִנְיָן** - כחלק מבנין המקדש, שהפרוכת היתה תלויה בבית שני, במקום הכותל שהיה באותו מקום בבית ראשון[מה], וכל צרכי בנין המקדש היו באים מתרומת בדק הבית[מו].

הגמרא מביאה ברייתא שמבארת כמה צרכי ציבור מאלו מעות היו נעשים: **אָמַר רַבִּי חִזְקִיָּה, תָּנָא** - שנה **רַבִּי יְהוּדָה [בַּר] גְּרוֹגְרוֹת (גדגדות**[מז]**)** ברייתא[מח], **הַקְּטֹרֶת וְכָל קָרְבְּנוֹת הַצִּבּוּר**, היו **בָּאִין מִתְּרוּמַת הַלִּשְׁכָּה. מִזְבַּח הַזָּהָב** - המזבח שעמד בתוך ההיכל, שעליו היו מקטירים את הקטורת. שלא היו מחובר לקרקע[מט], **וְכָן כָּל כְּלֵי הַשָּׁרֵת**, היו **בָּאִין מִמּוֹתַר נְסָכִים** - מהריוח שהיה נשאר להקדש מהנסכים שהיו קונים לצורך קרבנות הציבור[נ]. **מִזְבַּח הָעוֹלָה**[נא] שהוא בנוי בקרקע[נב], **וְכֵן בנין הַהֵיכָל וְהָעֲזָרוֹת**, היו **בָּאִין (משירי הלשכה) [מִמעות לִשְׁכַּת בֶּדֶק הַבַּיִת]**[נג]. ומה שהיו צריכים לבנות **מחוּץ לָעֲזָרוֹת**, כגון חומת ירושלים ומגדליה[נד], היו **בָּאִין (מלשכת בדק הבית) [מִמעות שְׁיָרֵי הַלִּשְׁכָּה]**[נה].

הגמרא מקשה על דברי רבי יהודה בר גרוגרות. **מקשה הגמרא**: איך יתכן לומר שחוץ לעזרות היו בונים ממעות שירי הלשכה, **וְהָא תָּנֵי** - והרי שנינו בברייתא, **אַבְנֵי (המזבח ההיכל והעזרות) [יְרוּשָׁלַיִם]**[נו] **מוֹעֲלִין בָּהֶן** - יש בהם דין מעילה[נז], כיון שבאים הם ממעות הקדש, ואם נאמר שהיו בונים בירושלים רק ממעות שירי הלשכה, יקשה, **וְכִי יֵשׁ** דין **מְעִילָה בְּשִׁירַיִים** - במעות שירי הלשכה, והרי מעות שירי הלשכה חולין הם[נח][ד]. **מתרצת הגמרא: (אלא**[נט]**)**, ברייתא זו סוברת **כְּרַבִּי מֵאִיר, דְּרַבִּי מֵאִיר אָמַר** (לעיל ט:), **מוֹעֲלִין בְּשִׁירַיִים**

כו. **שמשקל** הלשון הפחות ביותר, הוא שקל, כמבואר בסמוך, ולכן לשון זו שהיו צריכים לחלקה לשנים, היתה צריכה להיות במשקל סלע שהוא שני שקלים. כז. **ומה** שצריך שיהיה בו משקל שקל, מבואר ברמב"ם (טומאת צרעת פי"א ה"א) שהוא הלכה למשה מסיני. כח. **כמבואר** ביומא (מא:) וברש"י שם (ד"ה בעי). בפרה (פ"ג מי"א) מבואר שהיו משליכים את עץ הארז והאזוב ואת הלשון של זהורית כשהם כרוכים יחד, ואם כן אף אם לא היה בלשון משקל של שתי סלעים ומחצה, היה הלשון נופל בתוך האש מחמת משקל עץ הארז והאזוב, אך מכל מקום כל כמה שיש יותר משקל בלשון הוא עדיף יותר. תוספות ישנים (יומא מא: ד"ה סלה). והריטב"א (שם ד"ה בעיא) כתב, שצריך שיהיה משקל בלשון כדי שאם בשעת הזריקה יפרד הלשון לעצמו, יהיה בו די משקל ויפול לתוך האש. כט. **שכל** סלע יש בו ארבעה זוזים, נמצא שבשתי סלעים ומחצה, יש עשרה זוז. ל. **וכמו** ששנינו (עדיות פ"א מ"ג) 'שאדם חייב לומר בלשון רבו'. תלמיד רשב"ש (ד"ה בעשר) ורש"ס (ד"ה בשני). לא. **כל** האמורים כאן שהיו נוטלים את שכרם מתרומת הלשכה, היו נוטלים מעות הקדש בשכרם אף שלא היה במה לחלל את קדושת המעות, אלא היו נוטלים את המעות תמורת מלאכתם, ולהלן (יג.) נחלקו רבי עקיבא ובן עזאי אם הקדש מתחלל על מלאכה, ובן עזאי סובר שלא ניתן לחלל מעות הקדש על מלאכה. וכתבו התוספות במעילה (יד. ד"ה בונין) שמה שיכלו לתת מעות אלו מתרומת הלשכה, הוא מפני שלב בית דין מתנה עליהם שיוכלו ליתן אותם לאנשים אלו. לב. **שחיטת** הקרבנות כשרה אף בישראל, אך מכל מקום לא היו הכהנים מניחים לזרים לשחוט, ולכן היה צריך ללמד את הכהנים הלכות שחיטה. רש"ס (ד"ה המלמדים). לג. **כתבו** התוספות בכתובות (קה. ד"ה גוזרי), שתלמידי חכמים אלו לא היו נוטלים שכר על לימוד ההלכות, שהרי אסור ליטול שכר על לימוד תורה, אלא שכיון שהיו מלמדים הלכות לכהנים ולא היו עוסקים במלאכה אחרת, לא היה להם במה להתפרנס והיה מוטל על הצובר לפרנסם. אולם הר"ן (שם ד"ה תלמידי) כתב, שמוכח מכך, שהמלמד תורה מותר לו ליטול שכר כדי פרנסת אנשי ביתו. לד. **בהמה** בעלת מום פסולה להקרבה על המזבח, ופרטי המומים הפוסלים בבהמות, מבוארים בבכורות (פ"ו). לה. **חכמים** אסרו על רואי המומים ליטול שכר מהמקדישים את הבהמות, ואמרו (בכורות כט:), שהנוטל שכר לראות מומים, אין שוחטים על פיו, שחוששים שהתיר את הבהמה מחמת השכר שנתנו לו, ומשום כך תיקנו חכמים שיהיו רואי המומים נוטלים שכר קבוע מתרומת הלשכה, שאז יהיה שכרם שוה בין אם תהיה הבהמה בעלת מום ובין אם תהיה תמימה. קרבן העדה (ד"ה מבקרי) ותקלין חדתין (ד"ה מומי). לו. **במשנה** במועד קטן (יח:) מוזכר 'ספר עזרא', ופירש המיוחס לרש"י (שם ד"ה לספר) שהוא ספר תורה שכתב עזרא. והביא שיש גורסים 'ספר עזרה', וביאר שהוא ספר תורה שהיה בעזרה בבית המקדש. ובבבא בתרא (יד:) כתב רש"י (ד"ה ספר), שספר עזרה כתבו משה רבינו, ובו היה הכהן הגדול קורא ביום הכיפורים. אמנם כתב החזון איש (ידים סי' ח סק"ג), שנראה, שספר זה לא היה אלא בבית ראשון, אבל בבית שני היו הכהן גדול והמלך קוראים בספר תורה שכתב עזרא, ושתי הגירסאות שוות, שלשתי הגירסאות ספר זה הוא ספר שכתבו עזרא ושהיו קוראים בו בעזרה, וממנו היו מגיהים את שאר הספרים. ובמשנת אליהו (ד"ה ה"ג) כתב שיש לגרוס 'ספר עזרה' שהרי בספר תורה שכתב עזרא ודאי אין צריך להגיה, שהרי כל סדר כתיבת התורה ממנו קיבלנו. לז. **שכיון** שצורך כל ישראל הוא להגיה ספר זה, היו נותנים את שכרם מתרומת הלשכה. תלמיד רשב"ש (ד"ה עזרה). ובמשנת אליהו (שם) כתב, שכיון שהיו עסוקים בהגהות הספרים, ולא היו עוסקים במלאכה אחרת, היה מוטל על הציבור לפרנסם, וכפי שהובא לעיל בשם התוספות לגבי רואי מומין. לח. **כתובות** (קה.). לט. **שיטמ"ק** (כתובות קו.) בשם הראב"ד. מ. **שנחשבת** עבודתם כצורך בית המקדש, כיון שהיו דנים גם את עוברי העבירות שבמקדש. שיטמ"ק (כתובות קו.) בשם הראב"ד. והחזו"א (מנחות סי' כח סק"ה) פירש שצורך בית המקדש הוא שידונו את הגזלנים שאם יורגלו בגזל יביאו מן הגזל לבית המקדש. התוספות בכתובות (קה. ד"ה גוזרי) פירשו, שלא היו נוטלים מתרומת הלשכה בתורת שכר, אלא שכיון שהיו עסוקים תמיד בדין, לא היו עוסקים במלאכה אחרת והיה מוטל על הציבור לפרנסם. ובשם רבינו תם פירשו, שאכן היו נוטלים שכר, שמותר לדיינים ליטול שכר כשאין השכר מגיע מבעלי הדינים. מא. **'בדק הבית'** הוא ההקדש העומד לעשות ממנו את כל צרכי בנין בית המקדש. והלשון 'מתרומת בדק הבית', לכאורה אינה מובנת, שהרי לא היו מפרישים מעות לקופות מתוך הקדש בדק הבית, כפי שהיו מפרישים תרומת הלשכה מהלשכה, ובדקדוקי סופרים (אות י) הביא שבכל הדפוסים הישנים גורסים 'מלשכת בדק הבית'.

מב. **על** פי הגר"א ותקלין חדתין (ד"ה ה"ג עביד). וביאר התקלין חדתין, שאין לגרוס כקרבן, כיון שמסתבר יותר לדמות את הפרוכת לכלים מאשר לקרבן. מג. **תלמיד** רשב"ש (ד"ה כקרבן). מד. **וכפי** שאמר רבי ישמעאל (כתובות קו:), שכלי שרת היו באים מתרומת הלשכה. תקלין חדתין (ד"ה ה"ג עביד). [בפשטות מבואר בגמרא שם, שאמר רבי ישמעאל שכלי שרת היו באים מתרומת הלשכה עצמה ולא משיריה, ואם כן מבואר בדברי רבי ישמעאל אלו, שמלבד מה שהיו מביאים כלי שרת משירי תרומת הלשכה, כפי שאמר רבי ישמעאל במשנתנו, גם מתרומת הלשכה עצמה היו מביאים כלי שרת, אמנם הרא"ש (הובא בשיטה מקובצת שם ד"ה וז"ל הרא"ש) כתב, שתרומת הלשכה שאמר רבי ישמעאל שם שמביאים ממנה כלי שרת, היינו שירי תרומת הלשכה, ודבריו שם הם ממש כדבריו במשנתנו]. מה. **בבית** ראשון היה בין ההיכל לקודש הקדשים קיר שהיה עביו אמה, ובבית שני, כיון שהיה גבוה יותר מבית ראשון, לא היה יכולים לעשות שם קיר, כיון שקיר בעובי אמה בגובה כפי שהיה צריך בבית שני לא היה יכול לעמוד, ולא יכלו לעשות קיר עבה יותר מפני שלא יכלו להמעיט את מקום קודש הקדשים או את מקום ההיכל, ומשום כך עשו שם שני פרוכות, שהיה ביניהם רווח אמה [ולא יכלו לעשות קיר בעובי אמה בגובה שיוכל לעמוד ולעשות בשאר פרוכת, משום שהיה מקובל בידם הלכה, שאין לעשות כותל זה חציו קיר וחציו פרוכת, אלא או כולו קיר או כולו פרוכת]. גמרא (נ"ב ג.). מו. **שהפרוכת** לא היה בה אלא קדושת דמים כשאר הבנין ולא קדושת הגוף כקרבנות, ולכן לא היתה יכולה לבוא מתרומת הלשכה. משנת אליהו (ד"ה עבוד). מז. **על** פי תקלין חדתין (ד"ה ר"י). מח. **רבי** יהודה בר גרוגרות, הוא אמורא, והוא שנה ברייתא זו. רש"ס (ד"ה יהודה). מט. **שכיון** שלא היה מחובר לקרקע, ויכולים לטלטלו, הרי הוא נידון ככלי. רש"י בכתובות (קו: ד"ה מזבח הזהב). נ. **לקמן** (יא.) נחלקו אמוראים מהו הריווח שהיה נשאר להקדש בנסכים. דברי רבי יהודה בר גרוגרות אלו, שכל הכלים היו באים ממותר נסכים, הם כדעת רבי עקיבא במשנה, שממותר נסכים היו מביאים כלי שרת. תלמיד רשב"ש (ד"ה מותר) ורש"ס (ד"ה ממותר). נא. **הוא** המזבח הגדול שהיה בנוי בעזרה לפני ההיכל, שעליו היו מקריבים את כל הקרבנות. נב. **וכיון** שהוא בנוי בקרקע, הרי הוא כשאר הבנין. רש"י (כתובות קו: ד"ה מזבח העולה). נג. **על** פי הגר"א ותקלין חדתין (ד"ה מזבח העולה). וראה עוד בהערה להלן. נד. **תקלין** חדתין (ד"ה חוץ). רש"י בכתובות (קו: ד"ה חוץ) כתב, שחוץ לעזרה היינו כל מה שחוץ לעזרת ישראל, דהיינו עזרת נשים והחיל וגם חומת העיר ומגדליה. וכתב המשנת אליהו (ד"ה חוץ), שבכתובות שם אמרו 'חוץ לחומת העזרה', ובזה פירש רש"י שהכוונה היא לחוץ לחומת עזרת ישראל, אבל כאן שאמרו חוץ לעזרות, הביאור הוא חוץ לכל העזרות, והיינו אף חוץ לעזרת נשים. וכתב שממה שהרמב"ם (שקלים פ"ד ה"ח) כתב שחומת העיר ומגדליה באים משירי הלשכה, ולא הזכיר שגם עזרת הנשים היתה באה משירי הלשכה, מבואר שהוא סובר שאף בכתובות הפירוש הוא חוץ לחומת עזרת הנשים. נה. **על** פי הגר"א ותקלין חדתין (ד"ה חוץ). וגירסא זו היא כפי גירסת הגמרא בכתובות (קו:), שבנין הבית היה בא מבדק הבית, וחוץ לעזרות היה בא משירי הלשכה. וזהו כפי האמור במשנתנו שחומת העיר ומגדליה באים מתרומת הלשכה. אבל הגירסא שלפנינו הפוכה היא, שבנין הבית היה בא משירי הלשכה, וחוץ לעזרה היה בא מבדק הבית. נו. **על** פי הגר"א ותקלין חדתין (ד"ה ה"ג והתני), וכפי גירסתם בדברי רבי יהודה בר גרוגרות שחוץ לעזרה היה בא משירי הלשכה, שהרי עתה הגמרא מקשה על מה שאמר רבי יהודה בר גרוגרות שבא משירי הלשכה. נז. **כלומר**, שהנהנה מהם בשוגג, מוציא אותם מקדושתם, ומתחייב ליתן להקדש את שווים ולהוסיף עליו חומש, ולהביא קרבן אשם. מה שמועלים באבני ירושלים, הוא רק באבנים שנפלו מהבנין, אבל בעוד האבנים שקועות בבנין, אין בהם מעילה, שהרי אין מעילה בדבר שהוא מחובר לקרקע. תלמיד רשב"ש (ד"ה אבני). והרש"ס (ד"ה בנין) כתב, מפני שלא נתנה תורה למלאכי השרת, שלא ניתן להיזהר שלא להנות מחומות העיר, שלא לעמוד תחתיה בצל. נח. **רש"ם** (ד"ה מועלין). נט. **נמחק** על פי הגהות הגר"א ותקלין חדתין (ד"ה ה"ג כר"מ). וביאר, שאין לגרוס אלא, שהרי אין הגמרא חוזרת בה עתה מתירוצה הראשון, אלא אומרת שדבר זה הוא כדעת רבי מאיר, וגם אין תירוץ זה נשאר, שהרי דוחה אותו הגמרא. ותלמיד רשב"ש (ד"ה דלא) גרס 'דלא כרבי מאיר', ופירש דהיינו, שברייתא זו, היא שלא כדעת חכמים אלא כדעת רבי מאיר. ורבינו משולם (ד"ה וכי) גרס 'לא כרבי מאיר', והיינו שעל מה ששאלה הגמרא 'וכי יש מעילה בשיריים' משיבה הגמרא, 'לא', אין מעילה בשיריים, ומה ששנינו שמועלים באבני ירושלים, היינו 'כרבי מאיר'.

- מעות שירי הלשכה יש בהם דין מעילה[ס], ומשום כך אבני ירושלים שבאים ממעות שירי הלשכה יש בהם דין מעילה.

דוחה הגמרא תירוץ זה: **אָמַר רַבִּי חִיָּיא, כְּלוּם** - וכי לא **אָמַר רַבִּי מֵאִיר** שיש מעילה בשירי הלשכה **אֶלָּא** דווקא **בְּתוֹךְ שְׁנָתוֹ** - כשעדיין היא אותה השנה שנתנו בה מעות אלו, שאז עדיין עומדות מעות אלו לצורך הקדש, שאם יגמרו המעות שתרמו בקופות, יטלו ממעות אלו לקרבנות, אבל לאחר שעברה השנה שנתנו בה מעות אלו, הרי מודה רבי מאיר שאין מעילה בשיריים, **וְהָכָא** - וכאן, באבני ירושלים, הרי **חוּץ לִשְׁנָתוֹ אֲנָן קָיְימִין** - אנו דנים על מעות שירי הלשכה לאחר שעברה השנה שנתנו בה מעות אלו, שהרי קודם שנסתיימה השנה היו ממתינים לראות אם יצטרכו את המעות הללו לקנות בהם קרבנות, ורק לאחר שנסתיימה השנה היו משתמשים במעות לדברים אחרים[סא], ואם כן חוזרת הקושיא שמהברייתא שאמרה שיש דין מעילה באבני ירושלים, מוכח שלא היו בונים בירושלים ממעות שירי הלשכה, אלא ממעות של הקדש, וקשה על רב יהודה בר גרוגרות.

★

הגמרא מביאה עוד ברייתא ששנה רבי יהודה בר גרוגרות: **אָמַר רַבִּי חִזְקִיָּה, תָּנָא** - שנה **רַבִּי יְהוּדָה (גדגניות) [בַּר גְּרוֹגְרוֹת]**[סב] ברייתא, **הַשֻּׁלְחָן** של לחם הפנים **וְהַמְּנוֹרָה** שבהיכל **וְהַמִּזְבְּחוֹת** [-מזבח הזהב ומזבח העולה], **וְהַפָּרוֹכֶת** שבין הקדש לקודש הקדשים צריכים בשעת העבודה להיות במקומם בשלמותם, ואם חסר מאחד מהם הרי הם **מְעַכְּבִים אֶת הַקָּרְבָּנוֹת**, שאין מקריבים קרבנות אלא בזמן שכל אלו שלמים ועומדים על מקומם כדין, וקרבן שקרב בזמן שלא עמדו כל אלו כדינם, פסול הוא[סג], **דִּבְרֵי רַבִּי מֵאִיר**[סד]. **וַחֲכָמִים אוֹמְרִים, אֵין לָךְ** דבר מכל הכלים שבמקדש, **שֶׁמְּעַכֵּב אֶת הַקָּרְבָּן, אֶלָּא (הכיור והכן) [כַּרְכּוֹב** המזבח[סה] **וְקֶרֶן** - וקרנות המזבח**]**[סו] **בִּלְבָד**[סז][ה].

הגמרא מביאה דברי כמה אמוראים, ומקשה שדבריהם הם שלא כדעת חכמים בברייתא זו. אומרת הגמרא: **וְלֹא כֵן** - ושלא כפי דעת חכמים בברייתא זו שרק כרכוב המזבח וקרנותיו מעכבים בקרבנות **אָמַר רַבִּי אֱלִיעֶזֶר וְרַבִּי יוֹסֵי בֶּן חֲנִינָה, תְּרֵיהוֹן אָמְרִין** - ששניהם אמרו, **כָּל הֵן דִּכְתִיב** - כל כלי שנאמר בו בתורה לגבי מקום העמדתו במקדש **'נֹכַח'**, דהיינו המנורה שנאמר בה (שמות כו לה) 'וְשַׂמְתָּ וגו' וְאֶת הַמְּנֹרָה נֹכַח הַשֻּׁלְחָן', **מְעַכֵּב** הוא את הקרבנות[סח], ודבר שנאמר בו בתורה לגבי מקום העמדתו במקדש **'צֶלַע'**, דהיינו השולחן שנאמר בו (שם) 'וְהַשֻּׁלְחָן תִּתֵּן עַל צֶלַע צָפוֹן'[סט], **אֵינוֹ מְעַכֵּב** את הקרבנות. **וְאָמַר רַבִּי שְׁמוּאֵל בַּר נַחְמָן בְּשֵׁם רַבִּי יוֹנָתָן, וַאֲפִילוּ** דבר שנאמר בו **'צֶלַע'**, דהיינו השולחן, גם כן **מְעַכֵּב** הוא את הקרבנות. **וְאָמַר רַבִּי אִילָא בְּשֵׁם**

ס. **בביאור** שיטתו של רבי מאיר ראה בהמשך. סא. **קרבן** העדה (ד"ה והכא). סב. **על** פי תקלין חדתין (ד"ה ר"י). סג. **כן** פירשו רבינו משולם (ד"ה השלחן) הקרבן העדה (ד"ה מעכבין) בפירושו הראשון והתקלין חדתין (ד"ה מעכבין). אמנם הקרבן העדה הביא פירוש נוסף, שאין חסרונם פוסל את כל הקרבנות, אלא שבזמן שאין הם עומדים במקומם אין להקריב עליהם, וכגון השולחן, אם אינו עומד במקומו, אין להניח עליו לחם הפנים. סד. **שסובר** רבי מאיר שכל הכלים הללו מכשירי קרבן הם, והרי הם כארבע מינים שבלולב שמעבים הם זה את זה, שאין הקרבן כשר אלא כשיעמדו כולם על מקומם. רש"ס (ד"ה מעכבין). סה. **בזבחים** (סב.) נחלקו תנאים מהו כרכוב האמור במזבח (שמות כז ה), רבי אמר שזהו כיור, כלומר, ציורים סביב המזבח למעלה מאמצעו (רש"י שם ד"ה זה), ורבי יוסי אמר שהוא הסובב, דהיינו שהיה חלק המזבח העליון קטן יותר מחלקו התחתון, ונמצא שהיה שם מקום ישר סביב לכל המזבח.

סו. **על** פי הגר"א. קרנות המזבח הן בליטות שהיו יוצאים כלפי מעלה מהמזבח בארבע פינותיו. סז. **ביאר** המאירי (ד"ה שבעה), שלדעת חכמים אין הכלים מעכבים את הקרבן, כיון שמקריבים קרבנות אף שאין בית, וודאי שאין הכלים מעכבים [ונראה מדבריו שדעת רבי מאיר שסובר שהכלים מעכבים, הוא משום שהוא סובר שאין מקריבים אם אין בית]. ומה שכרכוב וקרנות המזבח מעכבים, מבואר בזבחים (סב.) שכל דבר שנאמר בו 'המזבח', הרי הוא מעכב בקרבן, ובכרכוב נאמר (שמות כז ה) 'כרכב המזבח', ובקרנות נאמר (ויקרא ד יח) 'קרנת המזבח'. סח. **שאם** הקפידה התורה שתעמוד המנורה נוכח השולחן, כל שכן שאם חסירה היא לגמרי, שמעכבת היא את הקרבן. רש"ס (ד"ה נוכח). סט. **גם** במנורה נאמר 'צלע', אלא הכוונה היא דבר שנאמר בו צלע בלבד, שלא נאמר בו נוכח. פני משה (ד"ה ולא).

רַבִּי שְׁמוּאֵל בַּר נַחְמָן, וַאֲפִילוּ דבר שלא נאמר בו לגבי מקום העמדתו במקדש ׳נכח׳ או ׳צלע׳ אלא נאמר בו רק לשון **׳שִׂימָה׳, מְעַכֵּב** הוא את הקרבנות, שאף מזבח הזהב ומזבח העולה והפרוכת שנאמר בהם לשון ׳שימה׳[א], מעכבים את הקרבנות. וקשה שכל דברי האמוראים הללו הם שלא כדעת חכמים שאמרו שאין מעכב אלא כרכב וקרן בלבד, ואיך חולקים אמוראים אלו על חכמים[ב].

מתרצת הגמרא: אָמַר רַבִּי חֲנִינָא, כָּאן - מחלוקת האמוראים אילו כלים מעכבים את הקרבנות, היא **בַּעֲבוֹדוֹת שֶׁנַּעֲשׂוֹת בִּפְנִים** ההיכל, כגון הדלקת הנרות והקטרת הקטורת, שבזה אף לדעת חכמים חלק מהכלים מעכבים, ונחלקו האמוראים אלו כלים מעכבים, **וְכָאן** - ומחלוקת רבי מאיר וחכמים, היא **בַּעֲבוֹדוֹת שֶׁנַּעֲשׂוֹת בַּחוּץ,** בעזרות, שבזה לדעת חכמים אין מעכב אלא כרכב וקרן בלבד, ואילו לדעת רבי מאיר אף בעבודות אלו כל הכלים מעכבים[ג].

★

במשנה אמר אבא שאול, שכבש פרה היו הכהנים הגדולים נוהגים לעשות משל עצמם. הגמרא מביאה מנהג שנהגו הכהנים בבניית כבש הפרה, ומבארת מדוע נהגו כן: אָמַר רַבִּי חֲנִינָא, שַׁחֲצִית - גסות הרוח[ד] **גְּדוֹלָה הָיְתָה בִּבְנֵי כֹּהֲנִים גְּדוֹלִים**[ה]**, שֶׁיּוֹתֵר מִשִּׁשִּׁים כִּכְּרֵי זָהָב (כסף) הָיוּ מוֹצִיאִין בָּהּ** בבניית כבשה של פרה אדומה, ואף **שֶׁהָיָה כִּבְשָׁהּ שֶׁל פָּרָה** שעשו הכהנים גדולים שלפניהם עדיין **עוֹמֵד,** היה כל כהן מוציא הוצאה זו, **וְלֹא הָיָה אֶחָד מֵהֶן מוֹצִיא פָּרָתוֹ בְּכִבְשׁוֹ שֶׁל חֲבֵירוֹ, אֶלָּא** היה **סוֹתְרוֹ וּבוֹנֶה אוֹתוֹ מִשֶּׁלּוֹ,** וזהו משום גסות הרוח שהיתה בהם[ו].

הגמרא מקשה על דברי רבי חנינא בפירוש טעם המנהג שהיה כל כהן בונה כבש משלו: הֲתִיב - הקשה **רַבִּי עוּלָּא קוּמֵי** - לפני **רַבִּי מָנָא,** איך יתכן לומר שהטעם שהיה כל כהן בונה כבש משלו, הוא משום גסות הרוח, **וְהָא תָּנֵי** - והרי שנינו בברייתא, **שִׁמְעוֹן הַצַּדִּיק שְׁתֵּי פָּרוֹת** אדומות **עָשָׂה**[ז]**, לֹא בְּכֶבֶשׁ שֶׁהוֹצִיא אֶת זוֹ** - את הפרה הראשונה, **הוֹצִיא אֶת זוֹ** - הפרה השניה, אלא סתר את הכבש הראשון ובנה תחתיו כבש אחר, וכי **אִית לָךְ לְמֵימַר** - יכול אתה לומר, **שֶׁשִּׁמְעוֹן הַצַּדִּיק שַׁחֲץ** - גס רוח **הָיָה**[ח], ואם כן ודאי מה שהיו הכהנים גדולים בונים כבש חדש לא היה משום גסות הרוח, אלא טעם היה בדבר. **שואלת הגמרא: מַאי כְּדוֹן** - מהו באמת הטעם במה שהיו בונים כבש חדש. **משיבה הגמרא: עַל שֵׁם** - היו עושים כן משום **מַעֲלָה** [-חשיבות] **הִיא בְּפָרָה,** ומשום **סִלְסוּל** [-כבוד] **הִיא בְּפָרָה,** שחשיבות וכבוד היא בפרה שיעשו בשבילה כבש חדש[ט].

הגמרא מביאה ברייתא בענין בניית כבש פרה: תָּנֵי - שנינו בברייתא, **זִיזִין** [-בליטות] **וּכְתָלִים הָיוּ יוֹצְאִין** מכבש הפרה **מִכָּאן וּמִכָּאן** - משני צידיו, ויוצרים מעקה בשני צידי הכבש[י], **כְּדֵי שֶׁלֹּא [יֵצְאוּ וְ]יָצִיצוּ הַכֹּהֲנִים** המוציאים את הפרה אל מחוץ לכבש, **וְיִטַּמְּאוּ,** שהרי אם יש שם טומאה שאינה ידועה, אין שם דבר שחוצץ בפני הטומאה, והכהן שיציץ, יאהיל על הטומאה ויטמא[יא].

★

שנינו במשנה: שלדעת רבי ישמעאל היו קונים במותר שיירי הלשכה יינות שמנים וסלתות, ומוכרים אותם והריווח להקדש, ואילו **רַבִּי עֲקִיבָא אוֹמֵר, אֵין מִשְׂתַּכְּרִין כו׳** בשל הקדש.

הגמרא מבארת אופן שבו מודה רבי עקיבא שמותר להשתכר בשל הקדש. אומרת הגמרא: אֶלָּא אִם רָצָה הגזבר וקיבל על עצמו שאם יארע הפסד, כגון שיוזל הדבר שקנה במעות של הקדש, **יִהְיֶה הַהֶפְסֵד שֶׁלּוֹ, וְאִם** יהיה שכר, יהיה **הַשָּׂכָר לְהֶקְדֵּשׁ,** באופן זה **מוּתָּר** להשתכר בשל הקדש אף לדעת רבי עקיבא[יב], והיינו **כְּהָדָא** - כאותו מעשה שהיה אצל אדם ששמו **בַּר זְמִינָא**[יג]**, דְּאִיתְפְּקַד גַּבֵּיהּ מְדַל דְּיַתְמִין** - שהופקדו אצלו אוצר[יד] של יתומים, **אֲתָא** [-בא] **וְשָׁאַל לְרַבִּי מָנָא,** אם מותר לו לעשות סחורה במעות היתומים ולהרוויח להם, **אָמַר לֵיהּ** - השיבו רבי מנא לבר זמינא, **אִין בָּעִית** - אם רוצה אתה לקבל על עצמך, **דִּי הַהֶפְסֵדָה דִּידָךְ** - שאם יהיו הפסדים בסחורה, יהיה כל ההפסדים לך, ותשלים ליתומים את כל ממונם, **וְאַגְרָה דְּתַרְוֵיכוֹן** - ואם יהיו רווחים תתחלקו אתה והיתומים ברווחים, **שָׁרֵי** מותר הדבר[טו]. הרי שאף שאמר רבי מאיר במשנתנו שאין עושים סחורה במעות של יתומים, מכל מקום התיר רבי מנא לעשות סחורה במעות של יתומים כשמתנה שיהיה כל ההפסד שלו, כמו כן במעות של הקדש אם מתנה שיהיה כל ההפסד שלו מותר לעשות בהם סחורה.

מספרת הגמרא: רַבִּי חִיָּיה בַּר אַדָּא אִיתְפְּקַד גַּבֵּיהּ מְדַל דְּיַתְמִין - הופקד אצלו אוצר של יתומים, **וַעֲבִיד כֵּן** - ועשה כן, כפי שהורה רבי מנא, שעשה סחורה במעות היתומים אחר שהתנה שאם יארע הפסד בסחורה יהיה כל ההפסד שלו, ואם יהיה הריווח יחלקו הוא והיתומים בריווח.

★

שנינו במשנה: רבי ישמעאל אומר, **מוֹתַר פֵּירוֹת כו׳** מיועד הוא לקיץ המזבח. **הגמרא מבארת מה הם המעות הנקראים ׳מותר פירות׳. אומרת הגמרא: (כולה דרבי ישמעאל היא) מַתְנִיתָא** - מה שאמר רבי ישמעאל במשנתנו שמותר פירות מיועד לקיץ המזבח, **דְּרַבִּי יִשְׁמָעֵאל הִיא** - אמר כן כפי שיטתו לעיל שמותר שיירי הלשכה היו לוקחים בהם יינות שמנים וסלתות ומוכרים אותם אחר כן למי שצריך להם לקרבנו, ומבארת הגמרא, **דְּרַבִּי חִיָּיה בַּר יוֹסֵף פָּתַר מַתְנִיתָא** - פירש את משנתנו, ש**׳מוֹתַר פֵּירוֹת׳** שאמר רבי ישמעאל שהם עומדים לקיץ המזבח, היינו **שְׂכַר לְהֶקְדֵּשׁ** - השכר שהיה ההקדש מרויח ממכירת היינות השמנים והסלתות שהיה קונים במעות מותר שיירי הלשכה, וזהו רבי ישמעאל לשיטתו, שהוא סובר שהיה ההקדש מרויח במכירת היינות שמנים וסלתות, והוא פירש מה היו עושים ברווחים אלו[א].

עוד מבאר רבי חייה בר יוסף: ׳מוֹתַר נְסָכִים׳ שנחלקו רבי עקיבא ורבי חנניה סגן הכהנים מה היו עושים בו, **זוֹ סְאָה רְבִיעִית,** והיינו, כפי ששנינו לקמן (יג.), שהיו הגזברים מקדימים ונותנים מעות למספקי הסלתות למקדש תמורת הסלתות שיספקו אחרי כן, וביארה המשנה, שהיו צריכים לספק את הסלתות באופן שלא יהיה הפסד להקדש, שאם בשעת נתינת המעות היה השער גבוה, שנמכרו שלש סאים בסלע, ואחר כך הוזל השער ונמכרו ארבע סאים בסלע, צריך ליתן להקדש את כמות הסולת כפי שוויה בשער הזול, ואם בשעת נתינת המעות היה השער זול, שנמכר ארבע סאים בסלע, ואחר כך התייקר השער ונמכרו שלש סאים בסלע, צריך לספק להקדש כפי השער הזול שהיה בשעת נתינת המעות וליתן ארבע סאים בסלע, ונמצא שאם מתחילה היה השער ביוקר שהיו שלש סאים בסלע, ואחר כך הוזל השער ונמכרים ארבעה סאים בסלע, מרוויח ההקדש ונוטל עוד סאה על כל סלע, וריווח זה הוא הנקרא מותר נסכים[טז].

הגמרא מביאה פירוש נוסף במשנתנו: רַבִּי יוֹחָנָן פָּתַר מַתְנִיתָא - פירש את משנתנו, ש**׳מוֹתַר פֵּירוֹת׳, זוֹ סְאָה רְבִיעִית** - הסאה שמרויח ההקדש אם הוזל השער ממה שהיה בתחילה, שנותן מספק הסלתות להקדש כפי שער הזול של עכשיו, ו**׳מוֹתַר נְסָכִים׳** הכוונה **לְבֵירוּצִין** - ריווח שהיה להקדש מגודש הכלים שנתנו בהם היינות השמנים והסלתות למנחות, שהמספקים את צרכי המנחות

א. **במזבח** הזהב נאמר (שמות מ כו) ׳וישם את מזבח הזהב באהל מועד לפני הפרכת׳, ובמזבח העולה נאמר (שם כט) ׳ואת מזבח העולה שם פתח אהל מועד׳, ובפרוכת נאמר (שם כא) ׳וישם את פרכת המסך׳. ב. **רבי** אילא שאמר שאף המזבחות והפרוכת מעכבים, הרי הוא סובר כדעת רבי מאיר, ועליו קשה רק איך פסק כרבי מאיר שלא כדעת חכמים. קרבן העדה (ד"ה ואפילו) ותקלין חדתין (ד"ה שימה). ועל רבי אליעזר ורבי יוסי בן חנניה ורבי שמואל בר נחמן קשה שדבריהם הם שלא כדברי אחד מהתנאים, שדבריהם הם לא כדעת רבי מאיר שאמר שאף המזבחות והפרוכת מעכבים, ולא כדעת חכמים שאמרו שרק הכרכב והקרן מעכבים. רש"ס (ד"ה שימה). ג. **שסובר** רבי מאיר שיש ללמוד משבעת ימי המילואים, שבהם כדי להקריב קרבן בחוץ, ערך משה את כל הכלים שבפנים, וחכמים סוברים, שהכלים שבפנים הם מצוות נפרדות ואין להם שייכות עם הקרבת הקרבנות שבחוץ. רש"ס (ד"ה כאן). ד. **תקלין** חדתין (ד"ה שחצית). והקרבן העדה (ד"ה שחצית) פירש שהיא גאוה. ה. **[לכאורה,** כוונת הגמרא היא לכהנים גדולים עצמם, ׳בני כהנים גדולים׳, הוא ביטוי שמשמעותו היא אנשי הכהונה גדולה]. ו. **שהיה** כל כהן רוצה שיהיה נקרא הכבש על שמו. פני משה (ד"ה שחצית). ז. **כתב** הרש"ס (ד"ה שמי), ששמא הטעם שהוצרך לעשות שתי פרות, היה מפני שבזמנו נטמאו כהנים רבים בחללי המלחמות שנערכו אז, ולא היה די בפרה אחת לטהרת כולם. ח. **שאלת** הגמרא כלולה משתי שאלות. א. שלא יתכן לומר ששמעון הצדיק היתה בו גסות הרוח. ב. שהרי הוא עצמו עשה את הכבש הראשון, וגסות הרוח אינה טעם שלא ישתמש בפרה השניה בכבש שהוא עצמו עשה בפרה הראשונה. תלמיד רשב"ש (ד"ה והא). ט. **שהרבה** מעלות וחומרות עשו בטהרת פרה אדומה, שכיון שהיו מטמאים את הכהן השורף את הפרה בשרץ כדי שיהיה טבול יום, להוציא מדעתם של הצדוקים שהיו אומרים ששריפת הפרה פסולה בטבול יום, עשו בה הרבה מעלות אחרות כדי שלא יבואו להקל בה (כמבואר ביומא ב. ועוד מקומות). תלמיד רשב"ש (ד"ה מעלה). י. **רש"ס** (ד"ה זיזין). יא. **שזהו** טעם בניית הכבש, שחששו שמא יש שם טומאה שאינה ידועה, והיו בונים את הכבש כדי לחצוץ בפני הטומאה. רבינו משולם (ד"ה הזיזים). והקרבן העדה (ד"ה זיזין) פירש, שבניית הזיזין והכתלים היתה כדי שלא יציצו כהנים שאינם עוסקים בפרה, בכהנים המוציאים את הפרה, ויבואו לגעת בכהנים המוציאים את הפרה ויטמאו אותם. והתקלין חדתין (ד"ה שלא) פירש, כדי שלא יציצו הכהנים המוציאים את הפרה בדברים המביאים לידי טומאה על ידי ראיה. יב. **כן** נראה מדברי התקלין חדתין (ד"ה אין), וכן הוא מפורש ברש"ס במשנה (ד"ה אין), שהגמרא דנה לדעת רבי עקיבא, שטעמו של רבי עקיבא שאסר לעשות סחורה במעות של הקדש ובמעות של יתומים, הוא משום חשש הפסד ההקדש והיתומים, ומשום כך באופן שאין חשש הפסד להקדש וליתומים לא אסר. ולפי זה פירש הרש"ס שהגמרא כאן חולקת על הגמרא בכתובות (קו:) שפירש שטעמו של רבי עקיבא הוא משום שאין עניות במקום עשירות, שגנאי הוא להקדש להרוויח באופן כזה, וביתומים מפני שמא יבוא עני ולא יהיו מעות ליתן לו. אמנם בשיירי קרבן כתב, שהגמרא כאן מדברת בדעת רבי ישמעאל, שלדעת רבי עקיבא אסור לעשות סחורה אף באופן שאין חשש הפסד להקדש וליתומים, ומהטעמים המבוארים בכתובות, ואמרה הגמרא שאף לדעת רבי ישמעאל אין עושים סחורה במעות הקדש ובמעות עניים, אלא כשמקבל עליו שיהיה ההפסד שלו. יג. **רבינו** משולם (ד"ה כהדא). ותלמיד רשב"ש (ד"ה בר) פירש שהוא שם מקום. יד. **קרבן** העדה (ד"ה דאתפקיד) ותקלין חדתין (ד"ה מדלי). ורבינו משולם (ד"ה מן) פירש, חבילה של סחורה. טו. **אדם** שאינו יתום, אסור לו ליתן לאחר מעות על מנת שיעשה בהם סחורה וישא לבדו בהפסד ויחלקו שניהם בשכר, שכיון שנותן המעות בטוח בהחזרת מעותיו, נראית נתינת המעות כהלואה, והריווח שהוא מקבל על מעותיו, הרי הוא כריבית, ומכל מקום מעות של יתומים מותר לעשות בהם סחורה באופן זה, שדבר זה אין בו איסור ריבית דאורייתא, שאין זה אלא אבק ריבית שאסרו חכמים לעשות כן, ובמעות של יתומים לא אסרו, כמבואר בבבא מציעא (ע.). קרבן העדה (ד"ה אמר) ותקלין חדתין (ד"ה די). טז. **כן** מבואר ברש"י במנחות (פז:). [אמנם בקרבן העדה (ד"ה זו) ובתקלין חדתין (ד"ה סאה) נראה, ש׳סאה רביעית׳, היינו באופן שהתייקר השער, שאז נותן להקדש ארבע סאים בסלע אף שעתה השער הוא שלש סאים בסלע, וסאה רביעית זו היא הנקראת מותר נסכים].

להקדש היו מספקים במידה גדושה, ואילו ההקדש כשהיה מוכר למביאי המנחות היה במידה מחוקה, והיה ההקדש מרויח את הגודש.

מקשה הגמרא על רבי חייה בר יוסף. מקשה הגמרא: וְלֵית לֵיהּ לְרַבִּי חִיָּיה בַּר יוֹסֵף לְבֵירוּצִין - וכי אין רבי חייה בר יוסף סובר שהריווח המגיע להקדש מגודש המידה הוא הנקרא מותר נסכים, והרי שנינו בתוספתא (מנחות פ"י ה"ח) מבואר שבירוצי המידות היו מביאים בהם קיץ המזבח[יז]. מתרצת הגמרא: אָמַר רַבִּי חִזְקִיָּה, לדעת רבי חייה בר יוסף, מַה דְּנָפַל - אותו הדין שיש לְסְאָה רְבִיעִית, נָפַל - הוא הדין שיש לְבֵירוּצִין, ואין הוא חולק עם רבי יוחנן בדין הבירוצין, אלא רק סובר הוא שהמשנה אינה מדברת בבירוצין אלא בסאה רביעית[יח].

הגמרא מקשה על פירושו של רבי יוחנן מדברי המשנה עצמה. אומרת הגמרא: עַל דַּעְתֵּיהּ - לפירושו דְּרַבִּי חִיָּיה בַּר יוֹסֵף ש'מותר פירות', היינו השכר שהיה להקדש ממכירת היינות שמנית וסלתות, נִיחָא - מובנים המשך דברי המשנה 'זה וזה [-רבי עקיבא ורבי חנניה סגן הכהנים] לא היו מודים בפירות', שהרי רבי עקיבא חולק על רבי ישמעאל ואמר שאֵין מִשְׂתַּכְּרִין בְּשֶׁל הֶקְדֵּשׁ, וְאַף לֹא בְּשֶׁל עֲנִיִּים, ולדבריו לא היה כלל 'מותר פירות', וּלְפִיכָךְ אמרה המשנה, שֶׁזֶּה וָזֶה לֹא הָיוּ מוֹדִין בְּפֵירוֹת, אבל עַל דַּעְתֵּיהּ - לשיטתו דְּרַבִּי יוֹחָנָן שאמר ש'מותר פירות' היינו סאה רביעית', קַשְׁיָא, וְהָא תְּנִינָן - שהרי שנינו לקמן (יג.), שהמקבל לספק סלתות של הקדש כשהיה השער זול ונמכרו ארבע סאים בסלע, וְעָמְדוּ מִשָּׁלֹשׁ - והתייקר השער ועתה נמכרים רק שלש סאים בסלע, יְסַפֵּק להקדש מֵאַרְבַּע - ארבע סאים בסלע, כפי שהיה השער בשנה שנתנו לו את המעות, ואם קיבל לספק סלתות כשהיה השער יקר ונמכרו שלש סאים בסלע, והוזל השער ונמכרים עתה ארבע סאים בסלע, צריך ליתן להקדש ארבע סאים בסלע, ודין זה דברי הכל הוא, שאין מי שחולק בו, ולדברי רבי יוחנן זהו 'מותר פירות' האמור במשנה, וּתְנִינָן - ואילו במשנתנו שנינו, זֶה וָזֶה לֹא הָיוּ מוֹדִים בְּפֵירוֹת, שלדעת רבי עקיבא ורבי חנניה סגן הכהנים לא היה מותר פירות, ודבר זה ודאי אינו, שהרי אינם חולקים על האמור במשנה לקמן.

מתרצת הגמרא: מה שאמרה משנתנו שרבי עקיבא ורבי חנניה סגן הכהנים לא היו מודים בפירות, כוונתה היא, שלֹא הָיוּ מוֹדִים בְּפֵירוֹת בְּמָה שאמר רבי ישמעאל שעומדים הם לְקַיִץ לַמִּזְבֵּחַ, אֲבָל מוֹדִין הָיוּ בִּכְלֵי שָׁרֵת, כלומר, מודים הם לעצם הדבר שהיו במקדש 'מותר פירות', אלא שסוברים הם שמותר הפירות היה עומד לכלי שרת ולא לקיץ המזבח[יט].

הגמרא דנה במה שנתבאר לעיל, שלדעת כל האמוראים הבירוצין נכללים ב'מותר נסכים' האמור במשנה[כ], שלדעת רבי עקיבא היו קונים בהם כלי שרת. מסתפקת הגמרא[כא]: עַד כְּדוֹן - עד כאן, כלומר, דבר זה ברור שדין זה נאמר בְּבֵירוּצֵי צִבּוּר, דהיינו מה שההקדש מרויח מגודש המידה בנסכי קרבנות ציבור, אך האם נאמר דין זה וַאֲפִילוּ בְּבֵירוּצֵי יָחִיד, דהיינו בגודש המידה בנסכים שאדם יחיד מביא לקרבנו במידה גדושה, ומקריב מהם במידה מחוקה, האם גם בירוצים אלו עושים מהם כלי שרת לדעת רבי עקיבא. מקשה הגמרא, איך יתכן לומר שאף בירוצי יחיד עושים מהם כלי שרת, וְכִי באופן זה לֹא נִמְצְאוּ כְּלֵי שָׁרֵת בָּאִין מִשֶּׁל יָחִיד, ואילו הדין הוא שכלי שרת צריכים להיות משל ציבור. משיבה הגמרא: אכן ניתן להביא כלי שרת מבירוצי יחיד, כְּהָדָא דִּתְנִינָן - וכפי ששנינו בברייתא, אִשָּׁה שֶׁעָשְׂתָה כְּתוֹנֶת של בגדי כהונה לִבְנָהּ הכהן המשרת בבית המקדש, כְּשֵׁירָה היא ללבשה בשעת העבודה בבית המקדש[כב], וּבִלְבַד שֶׁתִּמְסְרֶנָּה לַצִּיבּוּר בנתינה גמורה, שבגדי כהונה צריכים להיות דווקא משל ציבור, הרי שאף דבר שצריך להיות משל ציבור, ניתן להביאו משל יחיד אם ימסרנו היחיד לציבור בנתינה גמורה, וכמו כן בירוצי יחיד, היה היחיד מוסרם לציבור בנתינה גמורה, והיו עושים בהם כלי שרת[כג][ב].

הגמרא מבארת שדין זה אינו רק בבירוצי לח אלא אף בבירוצי יבש. אומרת הגמרא: עַד כְּדוֹן - דין זה שהבירוצין הולכים לדעת רבי עקיבא לכלי שרת, ולדעת רבי חנניה סגן הכהנים לקיץ המזבח דבר פשוט הוא שהוא נאמר בְּבֵירוּצֵי לַח, דהיינו גודש המידה ביין ושמן שהם משקים, שהרי משקים שנתנו לכלי שרת, אף הגודש שלהם נתפס בקדושה, ופשוט הוא שהולכים הבירוצים לכלי שרת או לקיץ המזבח, אמנם, דין זה הוא וַאֲפִילוּ בְּבֵירוּצֵי יָבֵשׁ, דהיינו גודש המידה בסולת שהיא יבשה, ואף שאין בירוצי יבש מתקדשים בכלי[כד], מכל מקום של הקדש הם, וניתנים לכלי שרת או לקיץ המזבח[כה]. ומביאה הגמרא ראיה לכך, כְּהַהִיא דִּתְנִינָן תַּמָּן - וכפי ששנינו בברייתא במקום אחר (תוספתא מנחות פ"י הלכה ז-ח), (הנסכים שקדשו בכלי ונמצא הזבח [פסול], אם יש שם זבח אחר יקרבו עמו, ואם [לאו] (לנו) יופסלו בלינה) [בֵּירוּצֵי לַח - גודש המידה של דבר לח שניתן בכלי קדוש, הרי הם קוֹדֶשׁ, וּבֵירוּצֵי יָבֵשׁ - וגודש המידה של דבר יבש שניתן בכלי קדוש, הרי הם חוּלִּין, וְלָמָּה בֵּירוּצֵי לַח קוֹדֶשׁ, מִפְּנֵי שֶׁמִּדַּת הַלַּח - שהכלי שבו מודדים את הלח, נִמְשַׁח בשמן המשחה מִבִּפְנִים - מצדו הפנימי, ואף שלא נמשח מצדו החיצוני, קדש הגודש שבו, כיון שבלח הגודש העולה לשפת הכלי, הוא ממה שהיה קודם לכן בתוך הכלי, וְלָמָּה בֵּירוּצֵי יָבֵשׁ חוֹל, מִפְּנֵי שֶׁמִּדַּת הַיָּבֵשׁ לֹא נִמְשַׁח בשמן המשחה בֵּין מִבִּפְנִים בֵּין מִבַּחוּץ, כלומר, שאינו נמשח כלל, ואינו מקדש את הניתן בתוכו[כו]. ומסיימת הברייתא, כָּל בֵּירוּצֵי מִדּוֹת הַלָּלוּ, דהיינו, בין של לח ובין של יבש, אִם יֵשׁ שָׁם זֶבַח אַחֵר, שצריך להקריבו ולהקריב עמו נסכים, יַקְרִיבוּ נסכים אלו עִמּוֹ, וְאִם לָאו - ואם אין שם קרבן אחר להקריבו, יִמָּכְרוּ בירוצים אלו, וינתנו דמיהם לְקַיִץ הַמִּזְבֵּחַ], הרי מפורש בברייתא, שבירוצי יבש שווים לבירוצי הלח[כז][ג].

★ ★ ★

הלכה ג - משנה

המשנה מבארת מה היו עושים עם הקטורת שהיתה נשארת בסוף השנה. מבררת המשנה: מוֹתַר הַקְּטוֹרֶת - מה שהיה נשאר מהקטורת בסוף כל שנה[כח], מֶה הָיוּ עוֹשִׂין בָּהּ, שכיון שנקנתה במעות תרומת הלשכה של השנה שעברה, שוב אי אפשר להקריב ממנה בשנה החדשה[כט], ומה היו עושים כדי שיוכלו להקריבה בשנה החדשה. משיבה המשנה: מַפְרִישִׁין מִמֶּנָּה - ממותר הקטורת[ל], כפי שיעור שְׂכַר הָאוּמָּנִין שהיו עובדים במקדש[לא], וּמְחַלְּלִין אוֹתָהּ - את הקטורת עַל (שכר) מָעוֹת המיועדות לתשלום שכר הָאוּמָּנִין[לב], וְנוֹתְנִין אוֹתָהּ - את הקטורת שיצאה לחולין לָאוּמָּנִין בִּשְׂכָרָן[לג], וְחוֹזְרִין וְלוֹקְחִין אוֹתָהּ מהאומנים מִמָּעוֹת הַתְּרוּמָה

יז. [והיינו כדעת רבי חנניה סגן הכהנים שאמר שמותר נסכים עומד לקיץ המזבח]. כן פירש התקלין חדתין (ד"ה ולית). ורבינו משולם (ד"ה דעתיה) פירש, שקושיית הגמרא היא איך יתכן שיפרש רבי חייה בר יוסף שמותר נסכים אין הכוונה לבירוצין, והרי במקום אחר (ראה מנחות פ.) פירש שמותר נסכים הכוונה לבירוצין. והקרבן העדה (ד"ה ופליך) פירש, שקושיית הגמרא היא, שהרי ודאי מודה רבי חייה בר יוסף, שהיה מגיע ריוח להקדש מהבירוצין, ואם כן קשה שלדבריו לא מבואר מה היו עושים בריוח זה. יח. כן פירש התקלין חדתין (ד"ה מה). אבל רבינו משולם (ד"ה ומתלן) והקרבן העדה (ד"ה מה) פירשו, שלדעת רבי חייה בר יוסף, סאה רביעית והבירוצין, שניהם נקראים מותר נסכים. ומה שלא הזכיר רק סאה רביעית, ביאר הר"א פולדא (ד"ה מה), שהוא מפני שלא בא אלא להוסיף שמלבד מה שאמר רבי יוחנן שמותר נסכים היינו סאה רביעית, מלבד זאת נכללים בזה גם הבירוצין. יט. שמלבד מה שלדעת רבי עקיבא מותר נסכים היה עומד לכלי שרת, ולדעת רבי חנניה סגן הכהנים מותר התרומה היה עומד לכלי שרת, סוברים הם שגם מותר הפירות עומד לכלי שרת. כ. שלדעת רבי יוחנן 'מותר נסכים' הכוונה לבירוצין, ולדעת רבי חייה בר יוסף דין הבירוצין שוה לדין מותר נסכים [או שמותר נסכים כולל גם את הבירוצין. ראה הערה לעיל]. כא. הגר"א והתקלין חדתין (ד"ה ה"ג בעי) גרסו כאן 'בעי ר"ח בר בא', שאין זה ספק הגמרא, אלא הגמרא מביאה את ספיקו של ר"ח בר בא. כב. ראה בהערה לעיל (י.) איזו עבודה כשרה להיעשות בכתונת זו. כג. וכפי המבואר לעיל (י.) שדבר שאינו קרב לקרבן, אלא הוא ממכשירי הקרבן, בזה הקילו לקבל מיחיד, ולא חששו שמא לא ימסרנו בנתינה גמורה, וכלי שרת גם כן מכשירי קרבן הם. תלמיד רשב"ש (ד"ה כהדא). כד. בטעם החילוק בין בירוצי לח שמתקדשים בכלי לבירוצי יבש שאינם מתקדשים, יש כמה דעות תנאים במנחות (ט.). דעת תנא קמא שכלי המידה של לח נמשחו בשמן המשחה בין מבפנים ובין מבחוץ, ומשום כך דינם הוא שהם מקדשים גם את הניתן בתוכם וגם את הניתן על גבם, דהיינו הבירוצים, ואילו כלי היבש נמשחו רק מבפנים, ומשום כך אינם מקדשים אלא את הניתן בתוכם. רבי עקיבא סובר, שכלי הלח נמשחים מבפנים ומבחוץ, וכדעת תנא קמא, וכלי היבש אינם נמשחים כלל, ואינם מקדשים כלל את הניתן בתוכם, ואין הסלתות למנחות מתקדשות אלא כשמקדישים אותם באמירה. רבי יוסי סובר שכל כלי המידות בין של לח ובין של יבש נמשחו רק מבפנים ולא מחוץ, ואינם מקדשים אלא את הניתן בתוכם, ומשום כך בירוצי היבש שלא נכנסו בתוך הכלי אינם מתקדשים, אך בירוצי הלח, כיון שדרך המשקים שבנתינתם לכלי, הניתן בסוף נכנס לתוך הכלי, והיוצא אל גדות הכלי, הוא ממה שהיה קודם בתוך הכלי, נמצא שהבירוצים כבר נתקדשו כשהיו בתוך הכלי. כה. כן פירש התקלין חדתין (ד"ה עד כדון), שהגמרא אינה מסתפקת בדבר זה, אלא אומרת כדבר מוחלט, ושוב מביאה ראיה לכך. ותלמיד רשב"ש (ד"ה ואפילו) פירש, שהגמרא אמרה כן בדרך שאלה, שאין אנו יודעים אלא שדין זה נוהג בבירוצי לח, ועתה יש לנו להסתפק מהו הדין בבירוצי יבש. כו. לפי הגירסא בתוספתא שלפנינו, סובר תנא זה, שכלי היבש לא הוקדשו כלל וכדעת רבי עקיבא, ובכלי הלח סובר שהוקדשו רק מבפנים והבירוצים קדשים כיון שהיו תחילה בתוך הכלי, וכדעת רבי יוסי (ראה הערה לעיל). אמנם החסדי דוד (בתוספתא שם) מגיה בתוספתא 'שמדת הלח נמשח מבפנים ומבחוץ', ולגירסא זו התנא של ברייתא זו סובר גם בכלי הלח כדעת רבי עקיבא, שנמשחו בין מבפנים ובין מבחוץ. כז. כן הוא פירוש הגמרא על פי גירסת הגר"א, וכפי פירוש התקלין חדתין. ולפירוש זה, מסיקה הגמרא שאף שבירוצי היבש אינם מתקדשים, מכל מקום הרי הם של הקדש ועומדים לקיץ המזבח או לכלי שרת, ולא ביאר התקלין חדתין את טעם הדבר. אולם תלמיד רשב"ש (ד"ה תמן) פירש, שהגמרא מסיקה שבירוצי היבש אין דינם כבירוצי הלח, ומביאה ראיה מתחילת הברייתא שאמרה שבירוצי היבש אינם קדשים, וכיון שאינם מתקדשים אינם של הקדש ואינם עומדים לקיץ המזבח וכלי שרת [ולכאורה לפי פירושו, מה שאמרה הברייתא בסופה 'כל בירוצי מדות הללו וכו' ימכרו לקיץ המזבח', כוונתה לכל בירוצי המידות של לח, ולא רק לבירוצי המידות של יבש]. כח. בכל שנה היו קונים מדמי תרומת הלשכה סממנים לקטורת במשקל של שלש מאות שישים ושמונה מנים, שלש מאות שישים וחמישה כנגד מנין ימות החמה, שהיו מקריבים מהקטורת מנה בכל יום, חציו בבוקר וחציו בין הערביים, ועוד שלש מנים שמהם היה הכהן גדול ביום הכיפורים נוטל קטורת בשיעור של מלא חפניו ומכניסה ומקטירה בתוך קודש הקדשים, כמבואר בכריתות (ו.). וביאר רש"י בכריתות (שם ד"ה מותר) שמה שהיה נשאר מאותם שלש מנים אחר שהיה הכהן גדול נוטל מהם מלא חפניו, הוא הנקרא מותר הקטורת. והקרבן העדה והתקלין חדתין (ד"ה מותר) פירשו, שהכוונה היא למה שהיה נשאר מאותם שלש מנים, וגם למה שהיה נשאר בשנה פשוטה, שאינה מעוברת, כפי מנין הימים ששנת החמה יתירה על שנת הלבנה. כט. כמבואר לעיל (ג.), שבכל שנה צריך להקריב מתרומת אותה שנה. ל. רש"י במעילה (יד: ד"ה מפרישין) והתקלין חדתין (ד"ה מפרישין). לא. רש"י בכריתות (ו. ד"ה מפרישין) מפרש שהאומנים האמורים כאן הם אומנים שהיו מחזקים את בדק הבית במקדש. ובשבועות (י:) פירש רש"י (ד"ה מפרישין) שהכוונה היא לאומני בית אבטינס שהיו מפטמים את הקטורת. וראה בהערה להלן (ע"ב) שלפירוש התקלין חדתין נחלקו בדבר זה שני אמוראים בגמרא. לב. שבזה מתחללת הקטורת על המעות ונעשית חולין. ובסמוך תקשה הגמרא, שהרי מעות האומנין היו נלקחין מתרומת הלשכה, ואם כן אף הן קודש, וכיצד הקדש מתחלל על הקדש. ולא היו נותנים את הקטורת לאומנים בשכרם בלא לחללה קודם על מעות, שהרי לדעת בן עזאי (לקמן יב.) לא ניתן לחלל הקדש אלא על דבר ממשי, ולא על דבר הניתן להקדש שאין בו ממשות כגון מלאכה, ומשום כך אין הקטורת מתחללת על מלאכת האומנים. ספר הישר לרבינו תם (סי' תרעט). לג. לאחר שחיללו את הקטורת על המעות, היו יכולים למוכרה לכל אדם ולחזור ולקנותה ממנו במעות התרומה החדשה, ומה שאמרו שיתנו אותה לאומנים

הַחֲדָשָׁה, ונמצא שקטורת זו נקנתה במעות תרומת הלשכה של שנה זו, ואפשר להקריבה[לד].

המשנה מבארת שלא תמיד היו קונים את הקטורת מהאומנים ממעות התרומה החדשה: **[וְאִם בָּא חָדָשׁ** - אם הגיעו מעות התרומה החדשה לידי הגזבר **בִּזְמַנּוֹ**, דהיינו קודם ראש חודש ניסן שבו צריכים להתחיל ולהקריב מהתרומה החדשה, היו **לוֹקְחִין אוֹתָהּ** - את הקטורת מהאומנים **מִמְּעוֹת הַתְּרוּמָה הַחֲדָשָׁה], וְאִם לָאו** - ואם נתעכבו מעות התרומה החדשה ולא הגיעו עד ראש חודש ניסן, היו לוקחים את הקטורת מהאומנים **מִן** - ממעות התרומה **הַיְשָׁנָה**, שכל שלא באה התרומה החדשה, בדיעבד מביאים קרבנות ממעות התרומה הישנה[לה].

★

גמרא שנינו במשנה, שהיו מחללים את הקטורת על מעות המיועדות לתשלום שכר האומנים, וסברה הגמרא, שכוונת המשנה היא שהיו מחללים את הקטורת על המעות של הקדש, ומשום כך מקשה: **וְלֹא נִמְצָא הֶקְדֵּשׁ מִתְחַלֵּל עַל הַהֶקְדֵּשׁ** - וכי חילול זה אינו חילול דבר שיש בו קדושה על דבר אחר שיש בו קדושה, וכיצד מועיל חילול זה[לו]. **מתרצת הגמרא:** אכן אין מחללין את הקטורת על מעות של הקדש, **וְכֵיצַד הוּא עוֹשֶׂה** שיהיו המעות שעומדות לתשלום שכר האומנים, חולין, **אָמַר רַבִּי שִׁמְעוֹן בַּר בִּיסְנָא, מֵבִיא מָעוֹת** של הקדש שעומדות לתשלום שכר האומנים, **וּמְחַלְּלָן עַל הַבִּנְיָן** שבנו במקדש, שכל בנין שנבנה במקדש היה נבנה מחולין[לז], ורק אחר בנייתו היו מקדישים אותו, ונמצא שהמעות שבידו חולין הם,

---

בשכרם, לפי שהוא צנוע יותר לתנה לאומנים בשכרם מאשר למוכרה לסתם אדם ולחזור ולקנותה. רש״י בשבועות (י. ד״ה ומחללין). לד. **הקשו** התוספות במעילה (יד: ד״ה מותר), מאחר שמחללים את הקטורת על מעות והרי היא חולין, אם כן ניתן לחלל עליה מעות מהתרומה החדשה, ויהיה דינה כתרומה החדשה, ומדוע צריך ליתנה לאומנים ולחזור וליקחה מהם. ותירצו, שחכמים קבעו לחלל את מעות התרומה החדשה על הקטורת באופן של לקיחה מהאומנים, כדי לעשות זאת בצורה צנועה יותר, שלא יהיה ניכר שמחללים את המעות על הקטורת, אלא יהיה נראה כמקח וממכר. ועוד תירצו, שחששו חכמים, שאם יהיו צריכים רק לחלל את מעות התרומה החדשה על הקטורת, יתרשלו ולא יחללו, וימצא שקרבה קטורת חולין, ומשום כך אמרו שיתנו את הקטורת לאומנים ויחזרו ויקנו אותה מהם, שדבר הצריך העברה מיד ליד, ודאי לא ישכחו לעשות. לה. **כן** פירשו הרע״ב (מ״ה) והתקלין חדתין (ד״ה ומחלין). ולפירוש זה הגירסה במשנה היא ׳בא חָדָשׁ׳. אמנם בירושלמי ראש השנה (פ״ג ה״ל) פירשו באופן אחר, ש׳אם בא חֹדֶשׁ בזמנו׳, דהיינו שאם נתקדש חודש ניסן בזמנו, שיום השלושים של חודש אדר נעשה ליום ראשון של חודש ניסן, הרי יום זה שייך לשנה החדשה והיו לוקחים מהאומנים את הקטורת ממעות התרומה החדשה, אבל אם לא בא החודש בזמנו, אלא נתקדש חודש ניסן רק ביום השלושים ואחד לחודש אדר, אזי, ביום השלושים לחודש אדר, היו קונים את הקטורת במעות התרומה הישנה, שיום זה שייך עדיין לשנה המסתיימת. לו. **שאין** דבר יוצא מידי הקדש, אלא אם נתפס דבר אחר תחתיו בקדושה שהיתה בו, וכאן, כיון שהמעות כבר קדושות הן, אינו יכול להתפיס עליהן את קדושת הקטורת, ואיך יוצאת הקטורת לחולין. לז. **וכפי** שאמר שמואל במעילה (יד.) ׳בונין בחול ואחר כך מקדישים׳, דהיינו שהיו בונים במקדש באבנים וטיט של חול, ורק אחר סיום הבנין היו מקדישים אותו. ולעיל (י.) מבואר, שהיו הגזברים נוטלים מעות משולחני בהלואה, ומשלם במעות אלו את שכר חוצבי האבנים ושכר הסתתים, ואחר השלמת הבנין היה נוטל מעות של הקדש ומחללם על הבנין, והיה מחזיר את המעות לשולחני. אולם בסמוך תבאר הגמרא שהיו משלמים במעות אלו את שכר האומנים, ובהכרח צריך לומר שכשהיו משלמים במעות אלו את שכר האומנים, לא היו נוטלים מתחילה מעות מהשולחני בהלואה, אלא היו מביאים מעות שמיועדות להקדש, אך לא התפיסו בהם עדיין קדושה. בטעם דין זה שבונים בחול ואחר כך מקדישים, נאמרו שני טעמים בגמרא שם. או שהוא מפני שלא נתנה תורה למלאכי השרת, שאין העוסקים בבנין יכולים להיזהר שלא לישב בצל החומה שהם בונים בזמן הבנין, ואם בשעת הבניה יהיה הבנין של הקדש, ימצא שמעלו בהקדש. ועוד טעם אמרה שם הגמרא ׳מאן דמתנדב מעות מקדש להו, דאמר תיחול קדושת מעות אבנין, ויהיב להון לאומנין בשכרן׳, וביארו התוספות (שם ד״ה בונין), שהיו בונים בחול כדי שיוכלו לשלם את שכר האומנים מהמעות שיחללו בסוף על הבנין, שאילו היו בונים באבנים של הקדש, לא היה ניתן לשלם אחר כך לאומנים, וכדעת בן עזאי (לקמן יג.) שאין הקדש מתחלל על מלאכה, ורק על כל הבנין שכולו חול יכלו לחלל גם את המעות שיש ליתן לאומנים. וראה ברבינו גרשום (שם ד״ה מ״ט) ובמפרש שם (ד״ה מאי, הובא בתקלין חדתין ד״ה ה״ג) שפירשו באופנים אחרים.

וּלאחר חילול המעות, **מֵבִיא** את הקְטוֹרֶת שנותרה, **וּמְחַלֵּל** את קדושתה **עֲלֵיהֶן** - על המעות שנתחללו, **וְנוֹתְנִים אוֹתָהּ** [-את הקטורת שיצאה לחולין] **לָאוּמָּנִין בִּשְׂכָרָן**, וחוזרים הגזברים וקונים זאת מיד האומנים ממעות התרומה החדשה.

נתבאר, שקודם שנתנו את הקטורת לאומנים היו מחללים אותה על מעות, עתה מבארת הגמרא מה היו עושים באותם מעות. מבררת הגמרא: אוֹתָן הַמָּעוֹת שחיללו עליהם את הקטורת, ונתקדשו עתה בקדושה שהיתה מתחילה על הקטורת, **מָה יֵעָשֶׂה בָּהֶן**[א]. **משיבה הגמרא: רַבִּי אוֹמֵר, אוֹמֵר אֲנִי, יִנָּתְנוּ לְבֵית** [-למשפחת] **גַּרְמוּ וּלְבֵית אַבְטִינָס**, והוא שכר על מלאכתם, שהם היו ממונים במקדש על הכנת הקטורת ולחם הפנים, מפני **שֶׁ**בית אבטינס **הָיוּ בְּקִיאִין בְּפִטּוּם הַקְּטוֹרֶת**, ובית גרמו היו בקיאים **בְּמַעֲשֵׂה לֶחֶם הַפָּנִים**[ב], ודינם ליטול את שכרם מתרומת הלשכה[ג].

הגמרא מבארת שלא בכל אופן יכלו ליתן מעות אלו לבית גרמו ובית אבטינס: אָמַר רַבִּי שְׁמוּאֵל בַּר רַב יִצְחָק, וְהֵן - ודין זה הוא דווקא באופן **שֶׁיְּהוּ חַיָּיבִין לָהֶן מָעוֹת מִשָּׁנָה רִאשׁוֹנָה**, כלומר, שעדיין לא שילמו את שכרם על עשיית הקטורת ולחם הפנים של השנה שעברה, שאז יש לשלם את שכרם ממעות תרומת הלשכה של שנה שעברה, אבל אי אפשר לתת להם מעות אלו תמורת עשיית הקטורת ולחם הפנים של השנה החדשה, ששכר זה צריך לבוא ממעות תרומת הלשכה של השנה החדשה[ד].

הגמרא מבארת מה עשו עם המעות באופן שלא היו חייבים לבית גרמו ובית אבטינס על שכרם בשנה שעברה. מבררת הגמרא: רַבִּי חִיָּיה בַּר בָּא בָּעֵי - שאל, אם **לֹא הָיוּ חַיָּיבִין לָהֶן מָעוֹת מִשָּׁנָה הָרִאשׁוֹנָה**, מה היו עושים במעות שחיללו עליהם את מותר הקטורת. **משיבה הגמרא: אֲתָא** - בא **רַבִּי (ביבי) בָּא** ואמר **בְּשֵׁם רַבִּי חִיָּיה** בר בא[ה] שאמר **בְּשֵׁם רַבִּי יוֹסֵי (יוחנן), מְקַיְּיצִין בָּהֶן אֶת הַמִּזְבֵּחַ** - קונים בהם קרבנות עולה לקיץ המזבח, שהם קרבנות שהיו מקריבים כשהיה המזבח בטל מנדרים ונדבות, כדי שלא יהיה המזבח ריק אפילו שעה אחת[ו][א].

הגמרא תמהה כיצד יתכן שרבי חייה הסתפק בדבר שהוא עצמו אמר את דינו: רַבִּי בָּא בַּר כֹּהֵן בָּעֵי קוֹמֵי - שאל לפני **רַבִּי יוֹסֵה, מְחַלְּפָא שִׁיטָּתֵיהּ** - מתחלפת שיטתו **דְּרַבִּי חִיָּיא בַּר בָּא**, שהרי **תַּמָּן** - שם, בשאלתו, **צְרִיכָה לֵיהּ** - הסתפק הוא מה היו עושים במעות שחיללו עליהם את מותר הקטורת כשלא היו חייבים לבית גרמו ובית אבטינס על עבודתם בשנה שעברה, **וְכָה** - וכאן, במה שאמר רבי בא בשמו, **פְּשִׁיטָא לֵיהּ** - פשוט לו הדבר שניתנים מעות אלו לקיץ המזבח[ז]. **משיבה הגמרא: הָא דִּצְרִיכָה לֵיהּ** - מה שהסתפק רבי חייא מה עושים במעות אלו, היינו **בִּכְלֵי שָׁרֵת** - אם ניתן אף לקנות בהם כלי שרת, **וְהָא דִּפְשִׁיטָא לֵיהּ** - ומה שהיה פשוט לו הוא **בְּקַיִץ לַמִּזְבֵּחַ** - שניתן לקנות במעות אלו קרבנות לקיץ המזבח. כלומר, שזה היה פשוט לו שמעות אלו ניתן לקנות בהם קיץ המזבח, שהרי הם שיירי תרומת הלשכה[ח], אלא שהסתפק שמא מעות אלו שנתחלל עליהם מותר הקטורת, דין מותר נסכים להם שהולכים אף לכלי שרת[ט], וצדדי הספק הם, האם מותר הקטורת יש עליו קדושת הגוף[י] ונמצא דינו כמותר נסכים, או שאין עליו קדושת הגוף. ויסוד ספק זה הוא, האם המכתשת שבה שוחקים את הקטורת היא כלי שרת ומתקדשת הקטורת על ידה בקדושת הגוף[יא], או אינה כלי שרת ואין הקטורת מתקדשת בקדושת הגוף[יב][ב].

הגמרא מביאה שנחלקו אמוראים ביסוד ספיקו של רבי חייא, אם מכתשת הקטורת היא כלי שרת. אומרת הגמרא: דְּאִיתְפַּלְּגוּן - שנחלקו אמוראים בדבר זה שבו הסתפק רבי חייה, וכך נאמרה מחלוקתם, קטורת **שֶׁפִּיטְּמָהּ** [-שהכינה[יג]] **בְּ**מכתשת **חוּלִּין, רַבִּי יוֹסֵי בֵּי** [-בן] **רַבִּי חֲנִינָה אָמַר, פְּסוּלָה** היא להקרבה, שהקטורת צריך שתהיה הכנתה בכלי של קודש, **וְרַבִּי יְהוֹשֻׁעַ בֶּן לֵוִי אָמַר, כְּשֵׁירָה** היא, שהקטורת אין צריך שתהיה הכנתה בכלי של קודש.

הגמרא מבארת את מקור שיטתם של רבי יוסי בי רבי חנינה ורבי יהושע בן לוי. מבררת הגמרא: מָה טַעְמָא דְּרַבִּי יוֹסֵי בֵּי רַבִּי חֲנִינָה שאמר שהכנת הקטורת צריכה להיות בכלי של קודש. **משיבה הגמרא:** נאמר בקטורת **'קוֹדֶשׁ הִיא'**[יד], וסבר רבי יוסי בי רבי חנינה שפסוק זה בא ללמד שהקטורת צריך **שֶׁתְּהֵא הֲוָויָתָהּ בְּקוֹדֶשׁ**, כלומר, שמתחילת עשייתה תהיה בכלי קודש[טו]. **מבררת הגמרא: מָה טַעְמָא דְּרַבִּי יְהוֹשֻׁעַ בֶּן לֵוִי** שאמר שהכנת הקטורת אינה צריכה להיות בכלי של קודש. **משיבה הגמרא:** רבי יהושע בן לוי סובר, שמה שנאמר בקטורת **'קוֹדֶשׁ הִיא'**, בא ללמד **שֶׁתְּהֵא** הקטורת **בָּאָה** ממעות של הקדש, דהיינו **מִתְּרוּמַת הַלִּשְׁכָּה**, שלא תהיה הקטורת באה משל יחיד אלא משל ציבור[טז], אבל אין דין שצריך שתהיה הכנתה בכלי של קודש.

הגמרא מביאה שאמוראים נוספים נחלקו במחלוקת זו: אָמַר רַבִּי יוֹסֵי בֵּי [-בן] **רַבִּי בּוּן**, במחלוקת זו, **אֲתְיָא** - באה שיטתו **דְּרַבִּי יוֹסֵי בֶּן חֲנִינָה, כִּשְׁמוּאֵל**, שאף שמואל סובר שהקטורת צריך שתיעשה בכלי שרת, **וְ**שיטתו **דְּרַבִּי יְהוֹשֻׁעַ בֶּן לֵוִי** היא **כְּרַבִּי יוֹחָנָן**, שאף הוא סובר שאין צריך שתיעשה הקטורת בכלי שרת.

הגמרא מבארת היכן מצאנו שסובר רבי יוחנן שאין צריך שתיעשה הקטורת בכלי שרת. מבארת הגמרא: דְּתְנִינָן - ששנינו במשנה (להלן יג.), **'הַמַּקְדִּישׁ נְכָסָיו** בלא לפרש למה הקדישם, שהקדש כזה דינו שיהיה לבדק הבית[יז], **וְהָיוּ בָהֶן** [-בנכסין] **דְּבָרִים** שהם **רְאוּיִן לְקָרְבְּנוֹת צִבּוּר'**, ומבארת שם המשנה מה יעשו בדברים אלו. ובביאור משנה זו **רַבִּי יוֹחָנָן אָמַר**, שכוונתה היא **לִקְטוֹרֶת**, הרי שסובר רבי יוחנן שהכנת הקטורת אינה צריכה להיות בשל קודש, שהרי אף קטורת של חולין שיש לאדם ראויה היא להקטירה על המזבח.

דברי רבי יוחנן בביאור המשנה, הרי הם קושיא על דברי רבי יוסי בן חנינה, שהרי מה שפירש רבי יוחנן שכוונת המשנה היא לקטורת, הוא מפני שלא ניתן לפרש את המשנה באופן אחר, שהרי שאר הדברים הראויים לקרבנות ציבור, כבהמות ועופות ויינות ושמנים, מנויים במשנה שם בפני עצמם, ועוד, שלא ניתן לקרותם דברים הראויים לקרבנות ציבור, כיון שהם דברים שראויים בין לקרבנות ציבור ובין לקרבנות יחיד, ורק קטורת אינה ראויה אלא לקרבן ציבור, ואם כן בהכרח מבואר במשנה שהכנת הקטורת אינה צריכה להיות בשל קודש, וקשה על רבי יוסי בן חנינה. מתרצת על כך הגמרא: אָמַר רַבִּי הוֹשַׁעְיָה, תִּיפָּתֵר - יש לפרש את המשנה, **בְּאוּמָּן מִשֶּׁל בֵּית אַבְטִינָס**[יח], **שֶׁהָיָה נוֹטֵל בִּשְׂכָרוֹ קְטוֹרֶת**, ואחר שניתנה לו הקטורת בשכרו הקדיש את כל נכסיו[יט], שקטורת זו ראויה היא

א. **מעות** אלו נתפסו בקדושת הקטורת שנותרה, וקטורת זו הרי נקנתה במעות תרומת הלשכה, ונמצא שמעות אלו הם מעות תרומת הלשכה, ומכל מקום הבינה הגמרא שאין נותנים את המעות הללו יחד עם שאר מעות שיירי תרומת הלשכה, אלא עושים בהם דבר בפני עצמם. כן הוא לגירסא שלפנינו, אמנם הגר"א תמה על כך, שכיון שמעות אלו הם מעות תרומת הלשכה, ודאי דינם כשאר מעות שיירי תרומת הלשכה שדינם מבואר במשנתינו, ומשום כך לא גרס כאן 'אותן המעות מה יעשה בהן'. וראה בזה עוד בהערה להלן. ב. **לחם** הפנים הוא הלחם שהיה מונח במקדש על השולחן כמו שנאמר (שמות כה ל) 'ונתת על השלחן לחם פנים לפני תמיד', והיו נותנים על השולחן שנים עשר חלות, מחולקים לשתי מערכות, שש חלות בכל מערכת, וכל אחת מהחלות עשויה מעשרון סולת. ובכל שבת היו נוטלים את החלות מהשולחן, ונותנים תחתיהן חלות אחרות, כמפורש בתורה (ויקרא כד ה-ט). [גרמו ואבטינס הם היו ראשי המשפחות שהיו ממונים על כך. ראה במפרש בתמיד (כח: ד"ה הכי)]. ולהלן (יד.) מבואר מה היתה מומחיותם של בית גרמו בעשיית לחם הפנים, ומה היתה מומחיותם של בית אבטינס בעשיית הקטורת. ג. **כמבואר** בכתובות (קו:). הוא הדין שהיו יכולים ליתן לבית גרמו ובית אבטינס את שכרם משאר מעות של תרומת הלשכה, ומה שתיקנו שיתנו להם דווקא מעות אלו, הוא מפני שרצו שיהיה דבר שלו יהיו מיועדים מעות אלו שנתפסו בקדושת הקטורת, ותיקנו שמעות אלו ינתנו לבית גרמו ובית אבטינס. תלמיד רשב"ש (ד"ה ינתנו). ד. **קרבן** העדה (ד"ה והן). והרש"ס (ד"ה והוא) פירש, שדווקא אם צריכים לשלם להם שכר על מלאכה שעשו כבר היו יכולים ליתן להם מעות אלו, אבל אם אין חייבים להם מעות, אי אפשר ליתן להם מעות אלו תמורת מלאכתם שיעשו מכאן ואילך, שכיון שעדיין לא עשו מלאכה זו, לא זכו בה, שהרי אין שכירות משתלמת אלא בסוף (קידושין סג. שו"ע חו"מ סי' קצו סי"ח), ואין כאן על מה לחלל את ההקדש. ה. **כן** מבואר בסמוך, שגם רבי חייה זה הוא רבי חייה בר בא, ומיד תקשה הגמרא על כך, איך יתכן שרבי חייה גם הסתפק בדבר זה, וגם אמר את הדין בזה. ו. **וראה** בהערה לעיל (י:) מדוע נקראו 'קיץ המזבח'. ומה שהיו ניתנים לקיץ המזבח, היינו כדעת רבי עקיבא במשנתינו, שאמר ששיירי התרומה היו ניתנים לקיץ המזבח. ז. **רבינו** משולם (ד"ה והכא). שרבי חייא שבשמו אמר רבי בא שניתנים מעות אלו לקיץ המזבח, הוא רבי חייא בר בא. וביאר הרש"ס (ד"ה והכא), שאין לומר שמתחילה היה רבי חייא מסתפק בדין זה ולאחר מכן נפשט לו הספק, שכן עדיין יקשה מדוע סבר מתחילה שלא ילכו מעות אלו לקיץ המזבח, הרי מעות תרומה ישנה הם שדינם לילך לקיץ המזבח. ח. **וכדעת** רבי עקיבא במשנתינו. ט. **לדעת** רבי עקיבא במשנתינו. י. **כלומר**, שאין קדושתו רק קדושת דמים, שעומד הוא כדי שיביאו בדמיו את צרכי ההקדש, אלא קדוש הוא בקדושת הגוף, שהוא עצמו עומד להקרבה.

יא. **להלן** תבאר הגמרא, שיתכן שתהיה הקטורת קדושה בקדושת הגוף, ומכל מקום יהיה ניתן לחלל את קדושת שיירי הקטורת. יב. **רש"ס** (ד"ה דליכא). יג. **הכנת** הקטורת נקראת פיטום. יד. **לשון** זה לא נאמר בתורה לגבי הקטורת, אלא לגבי שמן המשחה (שמות ל לב), ובכריתות (ו.) הביאה גם כן הגמרא דרשה זו, וכתב המשנה למלך (כלי המקדש פ"ג ה"ו), שנראה שטעות סופר הוא, וצריך לגרוס בגמרא את לשון הפסוק שנאמר לגבי הקטורת, דהיינו 'קודש תהיה לך' (שמות ל לז). וראה בזה עוד בהערה להלן. טו. **בתקלין** חדתין (ד"ה קודש) מבואר שדרשת הגמרא היא מהלשון 'הוא', שלשון זה מלמדת על הווייתה של הקטורת, ואמר על כך הכתוב 'קודש הוא', כלומר, שכל הווייתה תהיה בקודש. אמנם בכסף משנה (כלי המקדש פ"ג ה"ו) מבואר שהגמרא בכריתות (ו.) דורשת פסוק זה ממה שנאמר (שמות ל לג) 'קודש הוא קודש יהיה לכם', שנאמר שני פעמים קודש, וכפל הכתוב את הלשון 'קודש' ללמד שכל עשייתה צריכה להיות בקודש. טז. **כן** מבואר במשנה למלך (כלי המקדש פ"ג ה"ו), שבאה דרשה זו לומר שתהיה הקטורת באה משל ציבור ולא משל יחיד. ומבואר בדבריו, שרבי יוסי בי רבי חנינה, אינו חולק על דין זה, אלא במה שאמר שצריך שתהיה כל הווייתה בקודש, שמתחילת עשייתה צריך שתהיה בכלי קודש, נכלל בזה שכבר בתחילת עשייתה צריך שתהיה שייכת להקדש ולא תהיה של יחיד. ונמצא שגם בדין זה שלא תהיה הקטורת משל יחיד, מחמיר רבי יוסי יותר, שלדברי רבי יהושע בן לוי די במה שקודם הקרבתה תהיה הקטורת שייכת לציבור, ולדעת רבי יוסי כבר בתחילת עשייתה צריך שתהיה שייכת לציבור. הסברא לומר שתהיה הקטורת שונה משאר קרבנות ציבור, ולא תהיה באה מתרומת הלשכה היא, שהקטורת צריך לעשותה במשקל שלש מאות שישים ושמונה מנים, ומשקל זה הוא יותר מהנצרך לשנה אחת [כמבואר בהערה לעיל (ע"א)], והיה מקום לומר שכיון שמתרומת הלשכה אין קונים קרבנות אלא לשנה זו, אם כן הקטורת שצריך להכינה במשקל שמספיק ליותר משנה, לא תבוא מתרומת הלשכה [וכיון שאינה באה מתרומת הלשכה, היה מקום לומר שאינה צריכה כלל להיות משל ציבור, אלא יכולה היא לבוא משל יחיד], לכך הוצרכה התורה להשמיענו שאף הקטורת באה מתרומת הלשכה. מקדש דוד (קדשים סי' לה). יז. **תקלין** חדתין (להלן יג. ד"ה המקדיש). כמבואר בתמורה (לא:). יח. **התקלין** חדתין אינו גורס את תיבות 'משל בית אבטינס', והיינו כפירושו לעיל, שלדעת רבי שמעון בר ביסנא לא רק אומני בית אבטינס היו נוטלים קטורת בשכרם אלא אף שאר האומנים שהיו עושים מלאכה במקדש, היו נותנים להם קטורת בשכרם. יט. **הקטורת** שהיו נותנים לאומנים בשכרם, היו חוזרים ולוקחים אותה מהם במעות התרומה החדשה, כמבואר במשנה, אלא שהמשנה שם מדברת באומן שהקדיש את נכסיו קודם שהספיקו לחזור ולקנות ממנו את הקטורת. רש"י בכריתות (ו. ד"ה בלופה).

למזבח כיון שנעשתה מתחילה בכלי של קודש[כ], אבל קטורת שלא נעשתה מתחילה בכלי של קודש, יש לומר שפסולה היא.

הגמרא מבארת היכן מצאנו שסובר שמואל שצריך שתיעשה הקטורת בכלי קודש. מבארת הגמרא: וְשיטתו **דְּרַבִּי יוֹסֵי בֵּי** [-בן] **רַבִּי חֲנִינָה** שהכנת הקטורת צריכה שתהיה בכלי קדוש שאמרנו שהיא **כִּשְׁמוּאֵל**, היינו מהלכה זו **דְּאָמַר רַב הוּנָא בְּשֵׁם שְׁמוּאֵל, הַמַּכְתֶּשֶׁת** שבה כותשים את סממני הקטורת, **עָשׂוּ אוֹתָהּ כִּכְלֵי שָׁרֵת, לְקַדֵּשׁ** - שמקדשת היא את הסממנים הניתנים בה לעשות מהם קטורת. הרי שסובר שמואל, שהקטורת מתחילת הכנתה צריך שתיעשה בכלי שרת, ואם עשוה בכלי שהוא חול, פסולה היא[כא].

הגמרא מקשה על שיטת רבי יוסי בי רבי חנינה ושמואל: אָמַר רַבִּי יוֹסֵי בֵּי רַבִּי בּוּן, אֲמָרָהּ (רבי זעירא קמיה) רַבִּי חוּנָא להלכה זו שעשיית הקטורת צריך שתהיה בכלי שרת **קוֹמֵי** - לפני **רַבִּי יוֹסֵי**, והקשה רבי חונא על כך, הרי במשנתינו מבואר שהיו מחללים את מותר הקטורת על מעות, ולדעת שמואל שהקטורת מתקדשת בכלי שרת, קשה, וכי **דָּבָר שֶׁקָּדַשׁ בִּכְלֵי שָׁרֵת נִפְדֶּה** - יכול הוא להיפדות, ולצאת מידי הקדש, הרי שנינו במנחות (ק:) שדבר שנתקדש בכלי אינו יוצא מידי הקדש[כב].

מתרצת הגמרא: אָמַר לֵיהּ רבי יוסי לרבי חונא, וְכי שיטה זו שהקטורת נעשית בכלי שרת ומתקדשת היא בעשייתה, **לֹא דִּשְׁמוּאֵל הִיא**, אם כן, אין זו קושיא, **דִּשְׁמוּאֵל אָמַר, קַל הוּא בְּמוֹתָר** - קולא מיוחדת היא במותר הקדשים, שאם לא הוצרכו להם, יכולים לפדותם, שלב בית דין מתנה על כל הדברים הנקנים לצורך הקרבנות, שאם יצטרכו להם לשנה זו, יהיו קדושים בקדושת הגוף, ואם לא יצטרכו להם לשנה זו, יהיו קדושים רק בקדושת דמים, ויוכלו לפדותם[כג]. ומשום כך, אף שהקטורת נעשתה בכלי שרת, אפשר לפדות את שייריה[ג].

הגמרא מביאה את המקור לכך שדעת שמואל היא שמותרי ההקדשות יכולים לפדותם. מבארת הגמרא: דְּאִיתְפַּלְגוּן - שנחלקו אמוראים בדין זה, וכך נאמרה מחלוקתם, שנינו בערכין (יג.) 'אין פוחתין משישה טלאים המבוקרין בלשכת הטלאים', שלעולם צריך שיהיו מוכנים שישה טלאים שנבדקו שאין בהם מום בלשכה שבה היו מכניסים את הטלאים שעומדים להקריב מהם את קרבן התמיד[כד], ונמצא שביום האחרון של השנה, אחר שהקריבו את התמידין נשארו בלשכה עוד ארבעה טלאים, ואין יכולים להקריבם למחרת, כיון שהם נקנו במעות התרומה הישנה, ואסור להקריב מהם בשנה החדשה, ואם **הוֹתִירוּ תְּמִימִים** - אם הטלאים שנשארו בלשכה בסוף השנה, הם תמימים, מה יעשו בהם, **שְׁמוּאֵל אָמַר**, הרי הם **נִפְדִּין כִּתְמִימִים** - אף כשהם תמימים, שאין צריך להמתין עד שיפול בהם מום, אלא יכולים לפדותם כשהם תמימים, ולחזור ולקנותם במעות התרומה החדשה, ולהקריבם בשנה החדשה. שאף שכל הקדש שראוי להקרבה אינו נפדה, מכל מקום הקדש שנותר בסוף השנה, הקילו בו לפדותו אף כשהוא ראוי להקרבה[כה]. **וְרַבִּי יוֹחָנָן אָמַר**, טלאים אלו שנותרו, **נִפְדִּין** רק **כִּפְסוּלֵי הַמּוּקְדָּשִׁים**, כלומר אינם נפדים אלא כשהם נפסלים להקרבה על ידי שמניחים אותם לרעות בשדות עד שנופל בהם מום, וכדין שאר הבהמות שהוקדשו לקרבן ונפסלו[כו].

הגמרא ממשיכה לדון במחלוקת שמואל ורבי יוחנן בדין קרבנות ציבור שנותרו בסוף השנה. אומרת הגמרא: הוֹתִירוּ שְׂעִירִים - אם נותרו בסוף השנה שעירים שהיו מיועדים לחטאת ציבור, וכגון שנאבד השעיר שהיה עומד להיקרב חטאת בראש חודש אדר, ונמצא רק בחודש ניסן, שאינו ראוי עתה להקרבה כיון שהוא נקנה מהתרומה הישנה, ועתה צריך להקריב מהתרומה החדשה, **עַל דַּעְתֵּיהּ** - לשיטתו **דִּשְׁמוּאֵל** שאמר שטלאים שהיו עומדים להיקרב עולות נפדים כשהם תמימים, יש ללמוד **שֶׁאִם עוֹלָה**, אף שגם אם היו ממתינים עד שיפול בה מום היו מביאים בדמיה עולה, מכל מקום **נִפְדֵּית** כשהיא תמימה, **לֹא כָּל שֶׁכֵּן חַטָּאת**, שאילו ימתינו מלפדותה עד שיפול בה מום יהיה דינה שיביאו בדמיה עולות, ולא תיקרב חטאת כמו שהיתה מתחילה, שודאי הקילו בה שתיפדה כשהיא תמימה, ויחזרו ויקנו אותה במעות התרומה החדשה ותיקרב לחטאת[כז]. **עַל דַּעְתֵּיהּ** - ולשיטתו **דְּרַבִּי יוֹחָנָן**, שאמר שטלאים שהיו עומדים להיקרב עולות נפדים רק לאחר שיפול בהם מום, **אָמַר רַבִּי זְעֵירָא**, שסובר הוא שהוא הדין בחטאות, ודינם **שֶׁיִּרְעוּ** עד שיפול בהם מום, ואז יפדו.

הגמרא מביאה דעה נוספת בשיטתו של רבי יוחנן: אָמַר רַבִּי שְׁמוּאֵל בַּר רַב יִצְחָק, לדעת רבי יוחנן, טלאים שהיו עומדים להיקרב לעולה, ושעירים שהיו עומדים להיקרב לחטאת שנשארו, אין צריך לפדותם, אלא אותם הבהמות שנשארו **מְקַיְּיצִין בָּהֶן אֶת הַמִּזְבֵּחַ** - מקריבים אותם לעולה לקיץ המזבח[כח].

הגמרא מקשה על רבי שמואל בר רב יצחק: וְקַשְׁיָא - ודבריו קשים, וכי **יֵשׁ חַטָּאת שֶׁקְּרֵיבָה עוֹלָה**, והרי הדין הוא שבהמה שהוקדשה לשם חטאת, לא ניתן להקריבה לעולה[כט].

מתרצת הגמרא: אָמַר רַבִּי יוֹסָה, שַׁנְיָיא הִיא - שונה דין קרבנות ציבור שבהם דיבר רבי שמואל בר רב יצחק משאר הקרבנות, **שֶׁאֵין קָרְבְּנוֹת צִבּוּר נִקְבָּעִין** לשם איזה קרבן יוקרבו, **אֶלָּא בִּשְׁחִיטָה** - כשהם נשחטים לשם הקרבן, שהשחיטה לשם קרבן, היא הקובעת עליהם את שם אותו הקרבן, אבל קודם שחיטתם, ניתן להחליפם ולהקריבם לשם קרבן אחר[ל].

תירוץ נוסף: אָמַר רַבִּי חִיָּיא (חנינה), תְּנַאי בֵּית דִּין הוּא עַל הַמּוֹתָר - בית דין מתנים על הבהמות שנקנים לצורך הקרבנות, שהנשארים מהם לאחר שתסתיים השנה, **שֶׁיִּקְרְבוּ** הם עצמם **לְעוֹלוֹת**[לא].

★ ★ ★

כ. **ואף** שלא היתה קדושה בכל הזמן שמעשייתה עד הקרבתה, שהרי נתחללה קדושתה באמצע, מכל מקום ראויה היא למזבח, שדין זה שתהיה הווייתה בקודש, הוא רק דין במעשה הפיטום של הקטורת, שעשיית הקטורת צריך שתיעשה בקדושה, אבל אין צריך שתהיה בקדושתה מעשייתה עד הקרבתה. חזון איש (מנחות סי' כח סק"ז). כא. **ברש"י** בשבועות (י: ד"ה נימא) נראה שפירש, שהמכתשת היתה כלי שרת, והיתה מקדשת את הקטורת בקדושת הגוף כדין דבר הניתן בכלי שרת, אולם התוספות בשבועות (יא. ד"ה מכל מקום) כתבו בתירוצם השני, שלא היתה המכתשת כלי שרת, אלא שמשעה שהיתה הקטורת נעשית ראויה להקטרה, היתה מתקדשת בקדושת הגוף מחמת מה שהקדישה בפה קודם לכן, וכשם שבהמה שהיא ראויה להקרבה קדשה בקדושת הגוף כשמקדישים אותה. ולשון הגמרא כאן 'עשו אותה ככלי שרת', מורה לכאורה כפירוש התוספות, שלא היתה המכתשת כלי שרת, אלא שהקטורת הנעשית בה היתה מתקדשת בקדושת הגוף כדבר הניתן בכלי שרת. וראה במשנה למלך (כלי המקדש פ"א הי"ד) שציין על דברי התוספות הללו, את דברי הגמרא כאן. כב. **טעם** הדבר מבואר בגמרא שם, שכל פדיון בהקדש אינו אלא בדבר שהוא קדוש קדושת דמים, שעומד הוא כדי שיביאו בדמיו את צרכי ההקדש, אבל דבר שהוא קדוש בקדושת הגוף, כלומר, שהוא עצמו עומד להקרבה, אינו יוצא מידי הקדש, חוץ מבהמה שהיתה קדושה קדושת הגוף ונפל בה מום. כג. **גמרא** (שבועות יא.) ורש"י (שם ד"ה לב). כד. **בדיקת** הבהמות המיועדות לקרבנות לוודא שאין בהם מומים צריכה להיות במשך ארבעה ימים, ולכן, בתחילה היו נותנים בלשכת הטלאים שבבית המקדש שמונה טלאים שכבר נתבקרו ארבעה ימים קודם לכן, ואחר שהקריבו מהם שנים באותו יום, נשארו שם שישה טלאים, ולמחרת מקריבים מאותם טלאים, ומניחים שם שני טלאים חדשים לבקרם, וכן בכל יום, ונמצא שביום החמישי, שבו צריכים להקריב מהטלאים החדשים שניתנו בלשכה נוסף על השמונה הראשונים, היו טלאים אלו מבוקרים ארבעה ימים, וכן לעולם בכל יום היו נותנים שני טלאים חדשים, ומקריבים את הטלאים שניתנו בלשכה ארבעה ימים קודם לכן. רש"י (ערכין יג. ד"ה ארבעה). כה. **מהטעם** המבואר לעיל, שלב בית דין מתנה עליהם קודם הקדשתם שאם לא יצטרכו להם שלא יהיו קדושים אלא בקדושת דמים. כו. **טלאים** אלו הרי הם שיירי תרומת הלשכה, שדינה הוא להינתן לקיץ המזבח, ואף טלאים אלו לאחר שיפול בהם מום ימכרו ויביאו בדמיהם עולות לקיץ המזבח. ומכל מקום מבואר בדברי רבי יוחנן שהיו פודים אותם לאחר שיפול בהם מום, ולא היו מקריבים אותם עצמם לקיץ המזבח. ולכאורה טעם הדבר הוא, שכיון שמתחילה הוקדשו לצורך עולת התמיד, לשנותה לקיץ המזבח שהיא עולת נדבה, נחשב הדבר לשינוי מקרבן לקרבן, שאין עושים כן באותה בהמה עצמה, אלא רק לאחר שנפל בה מום אפשר להביא בדמיה את הקרבן האחר. כן מבואר בדברי הרש"ס (ד"ה אלא), שהטעם שאין בהמות אלו עצמן קרבות לקיץ המזבח, הוא משום שינוי מקדושה לקדושה. כז. **קרבן** העדה (ד"ה אם). והרש"ס (ד"ה אם) פירש, שאם הקילו בפדיון עולה שהיא חמורה שקריבה כולה לשמים, כל שכן שהקילו בפדיון חטאת שקלה היא יותר, שאין קרב ממנה על המזבח אלא מיעוט, ורובה נאכל לכהנים. כח. **כן** ביאר במשנת אליהו (ד"ה א"ל), שלדעת רבי שמואל בר יצחק אף הטלאים לא היו נפדים אלא הם עצמם היו קרבים לקיץ המזבח. וכתב, שאין לפרש שדברי רבי שמואל בר יצחק נאמרו רק לגבי שעירים ולא לגבי טלאים, שהרי אם השעירים שהיו עומדים להיקרב לחטאת, קרבים הם עצמם לעולה, כל שכן שהטלאים שהיו עומדים להיקרב עולה שהם עצמם קרבים לעולה לקיץ המזבח. אבל הרש"ס (ד"ה על דעתיה דרבי יוחנן) פירש, שרבי שמואל בר יצחק דיבר רק לגבי השעירים, שהטלאים שנשארו נפדים כשנופל בהם מום ומביאים בדמיהם עולות לקיץ המזבח, והשעירים שנשארו הם עצמם קרבים לקיץ המזבח. וביאר, שדווקא עולות שנאמר בהם הדין שירעו עד שיפול בהם מום ויפדו, בזה אמר רבי יוחנן שגם בעולות שנשארו יעשו כן, אבל חטאות שבכל חטאת יחיד אין בהם דין זה של רעיה עד שיפול בהם מום, אלא אין להם פדיון לעולם, בזה אמר רבי יוחנן שהם עצמם יקרבו לעולה. כט. **שאין** משנים בקדשים מקדושה לקדושה, ובהמה שהוקדשה לצורך קרבן אחד, אין לשנותה ולהקריבה לשם קרבן אחר, כמבואר במשנה בתמורה (לג.). ל. **שתנאי** בית דין על קרבנות ציבור שאם ירצו לשנותם ולהקריבם לשם קרבן אחר, שיוכלו לעשות כן. ערוך (ערך מתן, הובא בתוספות שבועות יב: ד"ה ולוף). הרש"ס (ד"ה אלא) על פי דרכו (ראה הערה לעיל) שלדעת רבי שמואל בר רב יצחק רק שעירים קרבים בעצמם לעולה, אבל הטלאים נפדים כשיפול בהם מום, הוקשה לו, מאחר שאין קרבנות ציבור נקבעים אלא בשחיטה, אם כן גם בטלאים יש לומר מטעם זה שהם עצמם יקרבו לעולה. וראה בדבריו מה שיישב בזה. לא. **ראה** בהערה לעיל, שאף לדעת רבי יוסה יש תנאי בית דין על קרבנות ציבור, אלא שלדעת רבי יוסה הוא תנאי בכל קרבנות ציבור שיוכלו לשנותם, ולדעת רבי חייא הוא תנאי רק בקרבנות שנשארו שיוקרבו לעולות. כן מבואר בקרבן העדה (ד"ה תנאי) ובתקלין חדתין (ד"ה אר"ח). שרבי חייא חולק על רבי יוסה, וסובר שאין כל הקרבנות ציבור משתנים מקרבן לקרבן, אלא רק קרבנות חטאת שנותרו ניתן להקריבם לעולה. והרש"ס (ד"ה לג) ביאר, שרבי חייא לא בא לחלוק על רבי יוסה, אלא בא לפרש את שיטתו. שקשה, מאחר שאין קרבנות הציבור נקבעים לשם איזה קרבן הם עומדים אלא בשחיטתם, אם כן קרבנות אלו שנותרו מדוע מקריבים אותם דווקא לעולה, הרי יכולים להקריבם גם לשלמים. ועל זה אמר רבי חייא, שטעם הדבר הוא מפני שתנאי בית דין הוא שיקרבו קרבנות אלו דווקא לעולה.

הלכה ד - משנה המשנה דנה באדם שהקדיש נכסיו בסתם, והיו בהם דברים הראויים למזבח: **הַמַּקְדִּישׁ נְכָסָיו** ולא פירש לשם מה הקדישם, וסתם הקדש הרי הוא לבדק הבית[א], **וְהָיוּ בָּהֶן דְּבָרִים הָרְאוּיִין לְקָרְבְּנוֹת הַצִּבּוּר**[ב] [שאי אפשר להשתמש בהם לצורך בדק הבית כיון שהם ראויים להקרבה, וגם אי אפשר להקריבם כיון שקרבנות ציבור נקנים רק מתרומת הלשכה[ג]], **יִנָּתְנוּ** הדברים הראויים לקרבנות ציבור **לָאוּמָּנִין** הבונים ומתקנים את בדק הבית[ד][א] **בִּשְׂכָרָן** - עבור מלאכתם, ובכך הם יוצאים לחולין[ה], ואף על פי שאין דבר אחר נכנס להיות קדוש תחתיו, ההקדש מתחלל על המלאכה שעשו האומנים[ו][ב], **דִּבְרֵי רַבִּי עֲקִיבָא.**

אָמַר לוֹ בֶּן עַזַּאי לרבי עקיבא, **אֵינָהּ הִיא הַמִּדָּה** - דין זה שאמרת אינו כפי הדין ששנינו לעיל (יא.) לגבי מותר הקטורת, שאין נותנים את הקטורת עצמה לאומנים, אלא מחללים אותה על מעות חולין, ורק אחר שיצאה לחולין מותר ליתנה לאומנים, וראוי להשוות המידות שלא לתת לאומנים את הנכסים עצמם שהוקדשו[ז][ג], **אֶלָּא מַפְרִישִׁין מֵהֶן** - מהנכסים הראויים לקרבנות ציבור כשיעור הנצרך **לִשְׂכַר הָאוּמָּנִים** של בדק הבית[ח], **וּמְחַלְּלִין אוֹתָן** - את הנכסים **עַל מָעוֹת** העומדות לשכר **הָאוּמָּנִין** שהם חולין[ט], ויוצאים הנכסים לחולין[י], **וְנוֹתְנִים אוֹתָן** - את הנכסים **לָאוּמָּנִין בִּשְׂכָרָן**[יא], וכך היו עושים עד שיתחללו כל הנכסים הראויים לקרבנות ציבור.

ממשיכה המשנה: וְאחר שיצאו הנכסים לחולין [לרבי עקיבא על ידי שנתנו אותם לאומנים בשכרם, ולבן עזאי על ידי שחיללו אותם על מעות חולין][יב] והיו ביד האומנים, **חוֹזְרִין וְלוֹקְחִים אוֹתָהּ** - קונים את הנכסים מהאומנים **מִתְּרוּמָה חֲדָשָׁה**[יג], והם ראויים להיקרב כקרבן ציבור.

דין נוסף: הַמַּקְדִּישׁ נְכָסָיו ולא פירש לשם מה הקדישם, וסתם הקדש הרי הוא לבדק הבית[יד], **וְהָיְתָה בָּהֶן בְּהֵמָה הָרְאוּיָה** להקרבה **עַל גַּבֵּי מִזְבֵּחַ** - תמימה בלא מום[טו] ממין הראוי להקריבו על המזבח, **זְכָרִים וּנְקֵבוֹת** [שאי אפשר להשתמש בבהמות לצורך בדק הבית כיון שהם ראויים להקרבה[טז]]. **רַבִּי אֱלִיעֶזֶר אוֹמֵר, זְכָרִים** הראויים גם לעולה, **יִמָּכְרוּ לְצָרְכֵי עוֹלוֹת** - לאלו הצריכים לקנות בהמה לקרבן עולה[יז], **וּנְקֵבוֹת** שאינן ראויות לעולה, **יִמָּכְרוּ לְצָרְכֵי זִבְחֵי שְׁלָמִים** - לאלו הצריכים לקנות בהמה לקרבן שלמים[יח], **וּדְמֵיהֶן** - הדמים שקיבלו עבורם **יִפְּלוּ עִם שְׁאָר נְכָסָיו** שהקדיש **לְבֶדֶק הַבַּיִת**, שסתם הקדש הוא לבדק הבית אפילו בדברים הראויים להקרבה על המזבח[יט], אלא שצריך להביאם לידי הקרבה כיון שהם ראויים למזבח[כ]. **רַבִּי יְהוֹשֻׁעַ אוֹמֵר**, אם היו שם זכרים ונקבות הראויים להקרבה על המזבח, **הַזְּכָרִים עַצְמָן יִקְרְבוּ עוֹלוֹת** לשם זה שהקדישן[כא], לפי שהמקדיש בהמות הראויות למזבח בסתם, כוונתו להקדישן למזבח[כב], **וּנְקֵבוֹת** שאינן ראויות לעולה **יִמָּכְרוּ לְצָרְכֵי זִבְחֵי שְׁלָמִים** - לאלו הצריכים לקנות בהמה לקרבן שלמים, **וְיָבִיא בִּדְמֵיהֶן** - בדמים שיקבל עבורן **עוֹלוֹת**, שגם את הנקבות הקדיש לשם עולה[כג], וכיון שאינן ראויות לעולה ימכרם לצרכי שלמים ויביא בדמיהן עולות[כד], **וּשְׁאָר נְכָסִים** שהקדיש **יִפְּלוּ לְבֶדֶק הַבַּיִת**, שסתם הקדש בדברים שאינם ראויים למזבח הוא לבדק הבית.

אָמַר רַבִּי עֲקִיבָא, רוֹאֶה אֲנִי אֶת דִּבְרֵי רַבִּי אֱלִיעֶזֶר יותר **מִדִּבְרֵי רַבִּי יְהוֹשֻׁעַ**, כיון **שֶׁרַבִּי אֱלִיעֶזֶר הִשְׁוָה אֶת מִדּוֹתָיו** - קבע דין שוה בכולם ולא חילק בין בהמות לשאר הנכסים, ואמר שכולם לבדק הבית, **וְאִילּוּ רַבִּי יְהוֹשֻׁעַ חִלֵּק** ואמר שהבהמות למזבח ושאר הנכסים לבדק הבית[כה].

אָמַר רַבִּי פַּפְּיַיס, שָׁמַעְתִּי אֶת דִּבְרֵי שְׁנֵיהֶן - נראים לי דברי שניהם, כלומר, פעמים נראים דברי רבי אליעזר ופעמים נראים דברי רבי יהושע[כו], וכדלהלן, **הַמַּקְדִּישׁ בְּפֵירוּשׁ** - אם הזכיר המקדיש בפירוש את הבהמות, שאמר 'בהמה ונכסי להקדש', הלכה **כְּדִבְרֵי רַבִּי אֱלִיעֶזֶר** שחלה על הבהמות קדושת בדק הבית, שמכיון שהזכיר את הבהמה בפני עצמה ואת שאר הנכסים בפני עצמם, ואף על פי כן לא אמר שכוונתו להקדיש את הבהמה למזבח ואת שאר הנכסים לבדק הבית, בודאי היתה דעתו שהכל ילך למקום אחד, והיינו שגם הבהמה תהיה כשאר הנכסים שהקדישם לבדק הבית. **וְהַמַּקְדִּישׁ סְתָם** את נכסיו, שאמר 'נכסי להקדש', הלכה **כְּדִבְרֵי רַבִּי יְהוֹשֻׁעַ** שחלה על הבהמות קדושת הגוף למזבח, שכיון שלא הזכיר את הבהמות, ודאי דעתו להקדיש כל דבר למה שהוא ראוי[כז].

דין נוסף: הַמַּקְדִּישׁ נְכָסָיו ולא פירש לשם מה הקדישם, וסתם הקדש הרי הוא לבדק הבית, **וְהָיוּ בָּהֶן דְּבָרִים רְאוּיִם לְגַבֵּי מִזְבֵּחַ**, כגון, **יֵינוֹת** הראויים לניסוך על המזבח[כח], **וּשְׁמָנִים** הראויים למנחות[כט], **וְעוֹפוֹת** - תורים או בני יונה[ל]. **רַבִּי (אליעזר) [אֶלְעָזָר]**[לא] **אוֹמֵר, יִמָּכְרוּ לְצָרְכֵי אוֹתוֹ הַמִּין** - לאלו הצריכים להביא יין לנסכים או שמן למנחות או עוף לקרבן, **וְיָבִיא בִּדְמֵיהֶן** - בדמים שיקבל עבורן **עוֹלוֹת**[לב], **וּשְׁאָר נְכָסִים יִפְּלוּ לְבֶדֶק הַבַּיִת**[לג].

★

א. **רש"י** (כריתות ו. ד"ה המקדיש) רא"ש ותקלין חדתין (ד"ה המקדיש), על פי המשנה בתמורה (לא:) המובאת בגמרא להלן. 'בדק הבית' היינו תיקון קלקול והרס של בניני בית המקדש [ובכללם כל המחובר לקרקע המקדש ואינו מיטלטל, כגון מזבח העולה הלשכות והעזרות (כתובות קו: ורש"י שם ד"ה מזבח הזהב וד"ה מזבח העולה)]. ונקרא 'בדק' לפי שצריך לבדוק מה הוא צריך. רד"ק (מלכים ב' יב ו). ב. **הגמרא** להלן תבאר באלו קרבנות ציבור מדובר. תקלין חדתין (ד"ה לקרבנות). ג. **כל** דבר שהוקדש והוא מין הראוי להקריבו על המזבח נאמר בו שאינו יוצא מידי מזבח לעולם, כלומר, אי אפשר לפדותו כדי להשתמש בו לצורך חולין, אלא צריך להביאו לידי הקרבה [ראה מנחות (קא.), ועיין משנה למלך (ערכין וחרמין פ"ה ה"ה) שנחלקו הראשונים אם דין זה הוא מן התורה או מדרבנן, וראה גם בשער המלך (שם) שתלה דבר זה במחלוקת אמוראים]. והנה, אם הדבר שהוקדש ראוי להקרבה כקרבן יחיד [כגון, בהמות טהורות, סולת, שמן ויין], מוכרים אותו לאדם שיקריבו כקרבן יחיד. אבל אם הוא ראוי להקריבו רק כקרבן ציבור [כגון קטורת], אי אפשר להקריבו לקרבן ציבור, שקרבנות ציבור נקנים רק מתרומת הלשכה [ועכשיו שהקדישם בתוך שאר נכסיו אי אפשר לקנותם מתרומת הלשכה, שהרי קנית קרבנות ציבור נעשית על ידי שמעות תרומת הלשכה יוצאים לחולין והקדושה חלה על מה שקנו בהם, ובהמה זו כבר חלה עליה קדושה משעה שהקדישה, ואין הקדש מתחלל על הקדש. רש"י (שבועות יא: ד"ה נפדין)]. רש"י (כריתות ו. ד"ה וסיו). ד. **מאירי** (ד"ה המשנה השניה) ורש"ס (ד"ה ינתנו). ה. **ואחר** כך חוזרים וקונים אותם מהאומנים במעות תרומת הלשכה לצורך הציבור. רא"ש (ד"ה המקדיש). וראה בהערה להלן (על דברי המשנה 'וחוזרין') בשם התוספות יום טוב. גם אם לא הקדיש אלא דברים הראויים לקרבנות ציבור הדין כן, והתנא נקט שהקדיש את נכסיו, והיינו שמלבד נכסים אלו הראויים להקריבם על המזבח היו שם עוד נכסים שאינם ראויים להקריבם על המזבח, להשמיענו שאף על פי ששאר הנכסים הולכים לבדק הבית, מכל מקום על הדברים הראויים לקרבנות ציבור חלה קדושת הגוף. תפארת ישראל (יכין אות לז). ו. **שנאמר** (שמות כה ח) 'ועשו לי מקדש', ומשמע שהעשייה תהיה משלי, דהיינו משל ה', מכאן שמותר להשתמש בדברים המוקדשים לבדק הבית לשכר האומנים הבונים או מתקנים במקדש (תמורה לא:). רא"ש (ד"ה המקדיש) ותקלין חדתין (ד"ה ינתנו). וראה באבני מלואים (סי' כח ס"ק טז) שהוכיח מכאן שהחוב על המלאכה נחשב ממון, וההקדש מתחלל על החוב. ז. **רע"ב** ותקלין חדתין (ד"ה אינה). ובביאור דעתו של רבי עקיבא המחלק ביניהם, ראה בעיוני הפשט. ח. **ראה** בהערה לעיל (על דברי המשנה 'ינתנו לאומנין') בשם הקרן אורה שכאן ודאי מדובר באומנים העוסקים בבנין ולא באומנים העוסקים בעשיית הקטורת. ט. **הגמרא** לעיל (יא.) שאלה, שהרי שכר האומנים ניתן ממעות הקדש, ואיך יחללו את ההקדש על מעות הקדש, הרי אין הקדש מתחלל על הקדש, ותירצה שמחללים את קדושת המעות על הבנין שבנו האומנים שהוא חולין [כמבואר במעילה (יד.) שהיו בונים בחולין ומקדישים את הבנין רק אחר שגמרו לבנותו. תקלין חדתין (שם ד"ה ה"ג אר"ש)], והמעות יוצאים לחולין. י. **כפי** שתבאר הגמרא להלן, בן עזאי חולק על רבי עקיבא וסובר שאי אפשר לחלל הקדש על שכר האומנים. יא. **הטעם** שצריך לתת את הנכסים הראויים לציבור לאומנים ולקנות אותם מהם מהתרומה החדשה, ואין מחללים את התרומה החדשה על הנכסים שכבר יצאו לחולין בלא לתתם לאומנים, משום שכשנותנים לאומנים ועושים בדרך מקח וממכר היא דרך מכובדת יותר. ועוד, שחששו חכמים שיתרשלו בדבר ויבואו להשתמש בנכסים לצורך קרבנות ציבור בלא לחלל עליהם מעות הקדש ויקריבו מן החולין, וכשתיקנו שצריך למסרם לאומנים ואחר כך לחזור וליקח מהם אין לחשוש שיתרשלו בדבר. על פי תוספות (מעילה יד: ד"ה מותר). יב. **כן** כתב התוספות יום טוב שהמשך דברי המשנה הם גם לדברי רבי עקיבא. וכן מבואר ברא"ש (ד"ה המקדיש). אולם ראה בערוך לנר (כריתות ו. ד"ה והלא) שהוכיח מהגמרא בכריתות שלדעת רבי עקיבא אין חוזרים ולוקחים מהם, ומה ששנינו כאן שחוזרים ולוקחים מהם הוא המשך דברי בן עזאי. יג. **את** קרבנות הציבור צריך לקנות מהתרומה של אותה שנה שהם קריבים בה, ולכן אם צריכים את הנכסים שהקדיש לשנה הבאה קונים אותם מהתרומה החדשה של שנה הבאה, אמנם אם צריכים אותם לאותה שנה קונים מתרומה ישנה. רבינו משולם (ד"ה אלא). והרש"ס (ד"ה מתרומת) גורס 'מתרומת הלשכה'. יד. **רש"י** (תמורה כ. ד"ה ודמיהם) רמב"ם (פירוש המשניות) ותקלין חדתין (ד"ה המקדיש וכו'), וראה בהערה לעיל על דברי המשנה 'המקדיש נכסיו'. טו. **רש"י** (זבחים קג. ד"ה הלויים) ותלמיד רשב"ש (ד"ה הלויים). וראה בהערה להלן (ע"ב על דברי הגמרא 'שבעת דכדכלא כיניהון') שלדעת הרש"ס לריש לקיש הכוונה לכל המינים הראויים למזבח, ואפילו אם הם בעלי מומים שאינם ראויים להקרבה. טז. **ראה** בהערה לעיל על דברי המשנה 'ראויין לקרבנות ציבור'. יז. **הרש"ס** גרס 'לצריכי עולות', וכן להלן גרס 'לצריכי' במקום 'לצרכי'. שלמים באים הן מזכרים והן מנקבות, ועולות באים רק מזכרים, הלכך הזכרים הראויים לעולה ימכרו לצרכי עולה, שהיא קדושה מעולה יותר משלמים שבשרם נאכל לאדם. רש"י (תמורה כ.) על פי הגהת שיטה מקובצת (אות כז). יח. **האחרונים** העירו, שהרי כשבה ושעירה ראויים גם לחטאת ותודה, ומדוע אמרו שאם היו בהם נקבות ימכרם רק לשלמים. יט. **לכתחילה** אסור להקדיש לבדק הבית דבר הראוי למזבח, ואם עשה כן עבר בעשה (תמורה ז.), אלא שמכל מקום בדיעבד אם הקדיש לבדק הבית חלה עליו קדושת בדק הבית. רמב"ם (ערכין פ"ה ה"ה) ומאירי (ד"ה סתם) על פי תמורה (ו.). כ. **תלמיד** רשב"ש (ד"ה ימכרו) רע"ב ותקלין חדתין (ד"ה המקדיש וכו'). כא. **רש"י** (זבחים קג. ד"ה זכרים ימכרו). את הזכרים הראויים לעולה מקריבים לעולה משום שמסתבר שהיתה דעתו להקריבם לעולה שהיא כולה כליל לה' [והיא קדושה מעולה יותר משלמים שבשרם נאכל לאדם]. תוספות (תמורה כ. ד"ה ורבי). כב. **תקלין** חדתין (ד"ה ויפלו). לדעת רבי אליעזר כיון שהקדיש את נכסיו בסתם אנו מפרשים שכוונתו להקדיש גם את הבהמות בקדושת דמים לבדק הבית [כלומר שימכרו ויפלו דמיהם לבדק הבית], כמו שאר הנכסים שהולכים לבדק הבית, אבל מחמת ההלכה שכל דבר הראוי למזבח אינו יוצא מידי המזבח לעולם וצריך להביאו לידי הקרבה, לכן מוכרים אותם לאלו הצריכים להם להקריבם על המזבח והדמים יפלו לבדק הבית. אמנם רבי יהושע חולק וסובר שהמקדיש בהמות הראויות להקריבם על המזבח כוונתו להקדישם בקדושת הגוף לשם קרבן ולא לבדק הבית, שבדבר הראוי למזבח אין אדם מניח קדושת מזבח ומקדיש לבדק הבית, הלכך את הזכרים הראויים לעולה מקריבים לשם עולה עבור זה שהקדישם. רש"י (תמורה כ. ד"ה ודמיהם, שם לא: ד"ה ודמיהן וד"ה ר' יהושע) רא"ש (ד"ה ר' אליעזר) תלמיד רשב"ש (ד"ה ימכרו, ד"ה ודמיהן וד"ה ר' יהושע). הגמרא להלן תבאר את סברת המחלוקת. כג. **רבי** יהושע סובר שאף את הנקבות שאינן ראויות לעולה דעתו להקדיש לעולה. הגמרא בתמורה (כ.) מבארת, שאף על פי שהיתה כוונתו להקדיש את הנקבות לעולה, מכל מקום כיון שאינן ראויות לעולה לא חלה עליהם קדושת הגוף לשם עולה, ולכן יכולים למכרן לשם שלמים ולהביא בדמיהן עולה, אבל אם היתה חלה עליהן קדושת הגוף לא היו יכולים למכרן לצורך שלמים, אלא היה הדין שירעו עד שיפול בהן מום ורק אז מותר למכרן. הגמרא להלן (ע"ב) תבאר מה טעמו של רבי יהושע שאף הנקבות לעולה. כד. **אבל** אינו יכול למכרן לצורך חולין כדי להביא בדמיהן עולות, שהרי הן ראויות למזבח, וכל הראוי למזבח אינו יוצא מידי המזבח לעולם, כמו שביארנו. כה. **רמב"ם** (פירוש המשניות) רבינו משולם ותלמיד רשב"ש (ד"ה שר' אליעזר וד"ה ור' יהושע). והרש"ס (ד"ה שר' אליעזר וד"ה ור' יהושע) פירש שרבי אליעזר לא חילק בין בהמות זכרים לנקבות, שעל כולם חלה קדושת דמים, ולרבי יהושע על הזכרים חלה קדושת הגוף ועל הנקבות חלה קדושת דמים. כו. **תלמיד** רשב"ש (ד"ה שמעתי). כז. **רא"ש** (ד"ה ר' אליעזר) בשם רבינו אליעזר מגרמייזא, תלמיד רשב"ש (ד"ה המקדיש בפירוש ד"ה כדברי ר' וד"ה המקדיש סתם) ותקלין חדתין (ד"ה המקדיש) [ולפי פירושם רבי פפייס סובר בעיקר הדין כרבי יהושע, שהמקדיש בהמות בסתם הרי הם למזבח, ורק באופן שהזכיר את הבהמות בפני עצמן סובר כרבי אליעזר. וכן ביאר את דבריהם בקרבן העדה (להלן ע"ב ד"ה שבעא, בפירוש הראשון) לפי שיטתו בגמרא שם][ד]. כח. **תלמיד** רשב"ש (ד"ה יינות). כט. **תלמיד** רשב"ש (ד"ה שמנים). ל. **רא"ש** ותלמיד רשב"ש (ד"ה ועופות). לא. **ראה** בהערה להלן בסמוך (על דברי המשנה 'ושאר נכסים יפלו לבדק הבית'). לב. **לעיל** השמיענו התנא שהמקדיש נקבות כוונתו להקדישן לשם עולות אף על פי שאינן ראויות לעולה, וכאן בא התנא להשמיענו שאפילו דברים אלו שאינם בהמות, מכל מקום כיון שהם ראויים למזבח היתה כוונתו להקדישם לשם עולות. רבינו משולם (ד"ה וסיו). הרא"ש (ד"ה ועופות) הקשה, מדוע לא יקריב את העופות עצמם לעולה, ואת היינות והשמנים יכול להקריב לשם מנחת נסכים, שכולה כליל כמו עולה. והראב"ד (ערכין וחרמין פ"ה ה"ח) ציין לגמרא להלן (ע"ב) הלומדת מן הפסוק מדוע לא יקריב את העופות עצמן לעולה. לג. **הרא"ש** (ד"ה ועופות),

גמרא שנינו במשנה: **הַמַּקְדִּישׁ וכו'** נכסיו והיו בהן דברים ראויין **לְקָרְבְּנוֹת צִבּוּר**. הגמרא מבארת מה הם 'דברים הראויים לקרבנות ציבור'. אומרת הגמרא: **רַבִּי יוֹחָנָן אָמַר**, 'דברים הראויים לקרבנות ציבור' היינו **קְטוֹרֶת**, שכן אין לומר שכוונת המשנה לבהמות או ליינות שמנים וסלתות, שהרי אלו נזכרו בפירוש בהמשך המשנה[לד], ועוד שדברים אלו ראויים גם ליחיד כמו לציבור[לה] [ואם כן יכולים למכרם לצורך קרבן יחיד, כמבואר במשנה לגבי מי שהיו בין נכסיו דברים אלו, ואין צריך לעשות באופן הנזכר במשנה, שנותנים אותם לאומנים בשכרם וחוזרים ולוקחים מהם], ועל כרחך מדובר בקטורת שלא נזכרה במשנה, וגם אינה ראויה אלא לקרבנות ציבור[לו].

אָמַר רַבִּי הוֹשַׁעְיָה, תִּיפְתַּר - תפרש שמדובר **בָּאוּמָּן (מִשֶּׁל בית אבטינס**[לז]**) שֶׁהָיָה נוֹטֵל בִּשְׂכָרוֹ** את מותר **הַקְּטוֹרֶת**[לח], והקדיש את נכסיו, והיה בהם מהקטורת שקיבל בשכרו[לט][ה].

★

שנינו במשנה, המקדיש נכסיו והיו בהם דברים הראויים לקרבנות ציבור ינתנו לאומנים בשכרם, בן עזאי אומר, מפרישים מהם מהנכסים הראויים לקרבנות ציבור כשיעור הנצרך לשכר האומנים, ומחללים את הנכסים על מעות העומדות לשכר האומנים שהם חולין, ויוצאים הנכסים לחולין, ונותנים אותם לאומנים בשכרם. הגמרא תבאר מה טעמו של בן עזאי החולק על רבי עקיבא. שואלת הגמרא: **מַה טַּעֲמָא דְּבֶן עַזַּאי** - מה טעמו של בן עזאי הסובר שצריך לחלל את ההקדש קודם שנותנים אותו לאומנים. משיבה הגמרא: בן עזאי סובר **שֶׁאֵין הַהֶקְדֵּשׁ מִתְחַלֵּל עַל הַמְּלָאכָה אֶלָּא עַל הַמָּעוֹת** - אי אפשר לחלל את ההקדש על שכר מלאכת האומנים משום שאין ההקדש מתחלל על דבר שאין בו ממש, ולכן צריך לחללם על המעות[מ].

★

שנינו במשנה, המקדיש נכסיו והיה בהם בהמה הראויה למזבח, רבי אליעזר אומר, זכרים ימכרו לצרכי עולות ונקבות ימכרו לצרכי שלמים, ודמיהן יפלו לבדק הבית, רבי יהושע אומר, הזכרים עצמם יקרבו עולות, והנקבות ימכרו לצרכי זבחי שלמים ויביא בדמיהן עולות. הגמרא מביאה משנה במסכת תמורה ומבארת כדעת מי היא שנויה: **תַּמָּן תְּנִינָן** - שם שנינו במשנה (תמורה לג:), **יֵשׁ** חומרות **בְּקָדְשֵׁי בֶּדֶק הַבַּיִת** שאין נוהגות בקדשי מזבח. א. **שֶׁסְּתָם הֶקְדֵּשׁוֹת** - המקדיש ולא פירש לשם מה הוא מקדיש, ואפילו אם הקדיש בהמות תמימות הראויות למזבח[מא], הרי הם **לְבֶדֶק הַבַּיִת**. ב. **הֶקְדֵּשׁ בֶּדֶק הַבַּיִת חָל עַל הַכֹּל** - על כל דבר, ואפילו על הנסורת הנופלת מהאילן כשמנסרים אותו, ועל העלים הנושרים מהאילן[מב], מה שאין כן הקדש מזבח שאינו חל עליהם. ג. **וּמוֹעֲלִין בְּגִדּוּלֵיהֶן** - הנהנה מגידולי הקדש בשוגג, כגון ביצת תרנגולת של בדק הבית, או חלב בהמה של בדק הבית[מג], חייב בקרן וחומש ובקרבן אשם, מה שאין כן בקדשי מזבח שאין מעילה בגידוליהם[מד]. ד. **וְאֵין בָּהֶן הֲנָיָה לַכֹּהֲנִים**, מה שאין כן בקדשי מזבח שרובם יש בהם הנאה לכהנים[מה], שיש קרבנות שהכהנים אוכלים את הבשר[מו], ויש קרבנות שהכהנים נוטלים את העור[מז].

אָמַר רַבִּי חֲנַנְיָה, מה ששנינו שסתם הקדשות לבדק הבית, ואפילו אם הקדיש בהמה, כשיטתו **דְּרַבִּי לִיעֶזֶר הִיא** שנויה, **דִּתְנִינָן** - ששנינו במשנתינו, **הַמַּקְדִּישׁ נְכָסָיו** בסתם ולא פירש לשם מה הקדישם, **וְהָיְתָה בָּהֶן בְּהֵמָה הָרְאוּיָה** להקריבה **עַל גַּבֵּי מִזְבֵּחַ** - תמימה בלא מום, **זְכָרִים וּנְקֵבוֹת, רַבִּי לִיעֶזֶר אוֹמֵר, זְכָרִים יִמָּכְרוּ לְצָרְכֵי עוֹלוֹת, וּנְקֵיבוֹת יִמָּכְרוּ לְצָרְכֵי זִבְחֵי שְׁלָמִים, וּדְמֵיהֶן יִפְּלוּ עִם שְׁאָר נְכָסִים לְבֶדֶק הַבַּיִת**. רבי יהושע אומר, הזכרים עצמם יקרבו לעולות לשם זה שהקדישם, והנקבות ימכרו לצרכי זבחי שלמים ויביא בדמיהן עולות. הרי מפורש שלדעתו של רבי אליעזר סתם הקדש הוא לבדק הבית אפילו בדברים הראויים להקרבה על המזבח [אלא שצריך להביאם לידי הקרבה כיון שהם ראויים למזבח]. והמשנה ששנינו שסתם הקדש לבדק הבית שנויה כדעתו של רבי אליעזר, ולא כרבי יהושע הסובר שהמקדיש בהמות הראויות למזבח בסתם, כוונתו להקדישן למזבח.

הגמרא מבארת את טעמו של רבי אליעזר: **אָמַר רַבִּי יוֹחָנָן, טַעֲמָא דְּרַבִּי לִיעֶזֶר** הסובר שסתם הקדש לבדק הבית אפילו בדברים הראויים להקרבה על המזבח, שנאמר (ויקרא כז יד) **'וְאִישׁ כִּי יַקְדִּשׁ אֶת בֵּיתוֹ קֹדֶשׁ לַה'** וְהֶעֱרִיכוֹ הַכֹּהֵן בֵּין טוֹב וּבֵין רָע כַּאֲשֶׁר יַעֲרִיךְ אֹתוֹ הַכֹּהֵן כֵּן יָקוּם', ויש לנו לברר **בְּמָה אֲנָן קַיְימִין** - באיזה אופן הפסוק מדבר, **אִם** נאמר **בְּבֵית דִּירָה** - במקדיש את ביתו שהוא דר בו, שאינו ראוי להקרבה על גבי המזבח[מח], הרי אופן זה **כְּבָר כְּתִיב** בפסוק שלאחריו, שנאמר (שם כז טו) **'וְאִם הַמַּקְדִּישׁ יִגְאַל אֶת בֵּיתוֹ** וְיָסַף חֲמִישִׁית כֶּסֶף עֶרְכְּךָ עָלָיו וְהָיָה לוֹ', ואם כן דין זה כבר מפורש בפסוק, ולשם מה צריך הפסוק להזכיר זאת פעם נוספת[מט]. **אֶלָּא כִּי אֲנָן קַיְימִין** - הפסוק מדבר **בְּמַקְדִּישׁ נְכָסָיו**, ו'יַקְדִּשׁ אֶת בֵּיתוֹ' היינו כל אשר בביתו[נ], ואפילו היו בהם דברים הראוים למזבח[נא], וכיון שאמר הכתוב **['קֹדֶשׁ לַה'']**[נב], שמשמע שכולו לה', והיינו קדושת בדק הבית שכולו לה'[נג][ו], **מִכָּן** - מכאן אנו למדים **שֶׁסְּתָם הֶקְדֵּשׁוֹת**, ואפילו דברים הראויים למזבח, הרי הם **לְבֶדֶק הַבַּיִת**.

הגמרא מביאה מחלוקת אמוראים באיזה אופן נחלקו רבי אליעזר ורבי יהושע: **אָמַר רַבִּי זְעִירָא**, כך אמר **רַב חוּנָה בְּשֵׁם רַב, בְּמָה פְּלִיגִין** - באיזה מקרה נחלקו רבי אליעזר ורבי יהושע במקדיש דברים הראויים למזבח בסתם אם הם קדשי בדק הבית או קדשי מזבח, **בְּמַקְדִּישׁ נְכָסָיו** והיו בהם דברים הראויים למזבח, וגם דברים שאינם ראויים למזבח, שרבי אליעזר סובר, אין אדם מחלק את הקדשו לשתי קדושות נפרדות, וכשם שאת הדברים שאינם ראויים למזבח הקדיש לבדק הבית, כך את הדברים הראויים למזבח הקדיש לבדק הבית[נד]. ורבי יהושע סובר, אדם מחלק את הקדשו, ואת הדברים שאינם ראויים למזבח הקדיש לבדק הבית, ואת הדברים הראויים למזבח הקדיש למזבח[נה]. **אֲבָל בְּמַקְדִּישׁ עֶדְרוֹ** - שהקדיש בהמות בלבד, ולא כלל בהקדשו דברים שאינם ראויים למזבח, **כָּל עַמָּא מוֹדֵיי** - הכל מודים, ואפילו רבי אליעזר, **שֶׁהוּא לְמִזְבֵּחַ**, שאין אדם מניח קדשי מזבח ומקדיש לבדק הבית דבר הראוי לקדשי מזבח[נו][ז].

שיטה אחרת בדעת רב חונה בשם רב: **רַבִּי בָּא** אמר, כך אמר **רַב חוּנָה בְּשֵׁם רַב, מַה פְּלִיגִין** - באיזה מקרה נחלקו רבי אליעזר ורבי יהושע, **בְּמַקְדִּישׁ עֶדְרוֹ** והיו בו זכרים ונקבות, שרבי אליעזר סובר, הואיל ואין הנקבות ראויות לעולה גם את הזכרים לא הקדיש לעולה, אלא כוונתו להקדיש הכל לבדק הבית. ורבי יהושע סובר שכונתו להקדיש הכל למזבח, והנקבות שאינן ראויות לעולה ימכרו ויביא בדמיהן עולות[נז]. **אֲבָל בְּמַקְדִּישׁ נְכָסָיו** והיו בהם דברים

תלמיד רשב"ש (ד"ה ועופות וד"ה ואלו), רדב"ז וכסף משנה (ערכין פ"ה ה"ח) בדעת הראב"ד (שם), והתקלין חדתין (לקמן ע"ב ד"ה הכל - השני) הגיהו 'רבי אלעזר' [בן שמוע], שכן דעה זו סוברת כרבי יהושע החולק על רבי אליעזר [בן הורקנוס] וסובר שבדבר הראוי למזבח אין אדם מניח קדושת מזבח ומקדיש לבדק הבית. אולם הרמב"ם (ערכין וחרמין פ"ה הלכה ז-ח) פסק כרבי אליעזר, ואף על פי כן הביא הלכה זו. וראה במרכבת המשנה (שם) באור שמח (שם) ובמקדש דוד (סי' לד אות א) שביארו את דברי הרמב"ם. לד. **מהר"א** פולדא (ד"ה קטורת) ותקלין חדתין (ד"ה המקדיש) על פי הגמרא בכריתות (ו.). לה. **רש"י** (כריתות ו. ד"ה אלא) ותקלין חדתין (לעיל יא: ד"ה לאומים). לו. **רש"י** (כריתות ו. ד"ה הא) על פי מנחות (נ.). לז. **התקלין** חדתין (ד"ה ר' הושעיה) מחק תיבות אלו לשיטתו שהיו נותנים את מותר הקטורת גם לאומני הבנין ולא רק לאומני הקטורת [הובא ענין זה בהערה לעיל על דברי המשנה 'ינתנו לאומנין' שהובאה מחלוקת בזה], וכן הגיהו המשנת אליהו לעיל (יא: ד"ה ה"ג תספר) והתקלין חדתין שם (ד"ה ודמי תספר). לח. **כמו** ששנינו לעיל (יא.). לט. **במשנה** לעיל שנינו שהיו חוזרים ולוקחים מהם את הקטורת מהשקלים של התרומה החדשה לצורך הקטורת של שנה הבאה. כאן מדובר כגון שהקדיש את נכסיו קודם שהספיקו לחזור ולקנות ממנו את הקטורת. רש"י (כריתות ו. ד"ה באומנה). מ. **אמנם** רבי עקיבא חולק וסובר שהקדש מתחלל על המלאכה, וראה בהערה לעיל (על דברי המשנה 'אינה היא המדה') בביאור דעתו. הרא"ש (ד"ה המקדיש) כתב שגם לדעת בן עזאי מעיקר הדין הקדש מתחלל על המלאכה, אלא שרבנן גזרו שלא לעשות כן. וראה בחזון איש (מנחות סי' כט ס"ק טו) שהוכיח מהגמרא במעילה (יד.) שדין זה הוא מדרבנן כדי שלא יאמרו שההקדש יוצא לחולין בלא פדיון, כיון שלא ראו שנתחלל ההקדש על דבר אחר. מא. **רש"י** (תמורה לג: ד"ה אמר). שהרי המשנה נשנית בסתם ולא חילקה בין דבר הראוי למזבח לדבר שאינו ראוי למזבח. ומדברי התוספות (שם ד"ה זכרים) מבואר, שבעל כרחך מדובר במקדיש דבר הראוי למזבח, שאם מדובר רק בשאר נכסים פשוט שסתם הקדש לבדק הבית. מב. **רש"ם** (ד"ה בדק). מים קדושים (בתוס' שם) על פי תמורה (לג:). ורש"י (שם ד"ה חל) פירש בכוונת המשנה, שקדושת בדק הבית חלה אפילו על עצים ואבנים. והרמב"ם (פירוש המשניות, תמורה פ"ז מ"ג) ביאר, שכוונת המשנה לומר שחל אף על בהמה בעלת מום ובהמה טמאה, ואלו אינם ראויים לא למזבח ולא לבדק הבית. ובמשמרות כהונה (שם ד"ה הקדש) העיר על דבריהם מדוע שינו מדברי הגמרא. מג. **תמורה** (לג:). מד. **מעילה** (יג:). כיון שהביצים והחלב אינם ראויים למזבח. רש"י (שם ד"ה בד"א). אמנם לכתחילה ודאי אסור להנות מהם (מעילה שם). המשנה עוסקת במקדיש את גוף הבהמה להקריבה על המזבח, אבל בהקדיש דבר שיהיה דמיו למזבח, דינו לכל דבר כקדשי בדק הבית, שחל גם על דברים שאין גופם ראוי למזבח, ומועלים גם בגדוליהם, כמבואר במעילה (יג:). תפארת ישראל (תמורה פ"ז יכין אות ח). מה. **חוץ** ממעשר בהמה וקרבן פסח שהכל לבעלים, ואין לכהנים חלק בהם, וחוץ מפרים ושעירים הנשרפים, שאין לשום אדם הנאה בהם. תפארת ישראל (תמורה פ"ז יכין אות ט). מו. **חטאת** ואשם בשרם נאכל לכהנים, בקדשים קלים החזה והשוק לכהנים, בכור נאכל כולו לכהנים, ומנחות מותרים לכהנים אחר נטילת הקומץ. רש"ס (ד"ה ואין). מז. **רמב"ם** (פירוש המשניות, תמורה פ"ז מ"ג). והיינו קרבן עולה, שהבשר כליל לה' אבל העור מותר בהנאה לכהנים. מח. **רש"ם** (ד"ה אם). מט. **תלמיד** רשב"ש (ד"ה דבר) ופני משה (ד"ה טעמא). והאדרת אליהו והמלבי"ם (על תורת כהנים, ויקרא כז יד) ביארו, שהיה הפסוק צריך לומר 'ואם המקדיש יגאל אותו' או 'ואם המקדיש יגאלנו' ולא היה צריך לומר 'את ביתו', שהרי אנו עוסקים בביתו. נ. **תלמיד** רשב"ש (ד"ה במקדיש - הראשון). נא. **רש"ם** (ד"ה הא). נב. **הגהות** הגר"א (אות א) ותקלין חדתין (ד"ה ה"ג קודש). נג. **רבינו** גרשום (תמורה לג: ד"ה ר' יהושע) הגהות הגר"א (אות א) ותקלין חדתין (ד"ה ה"ג קודש) [אבל קדשי מזבח יש בהם חלק לכהנים, כמבואר לעיל בדברי הגמרא 'ואין בהן הנייה לכהנים']. וכן משמע ברבינו משולם (ד"ה כי). נד. **מהר"א** פולדא (ד"ה מה - הראשון) קרבן העדה (ד"ה ה"ג כי) ותקלין חדתין (ד"ה במקדיש, וראה גם בד"ה אבל). וכן מבואר בתמורה (לג:) בלשון השניה שבדברי רב אדא בר אהבה. נה. **מהר"א** פולדא (ד"ה מה - הראשון). וכן מבואר בתמורה (לג:) בלשון השניה שבדברי רב אדא בר אהבה. והרש"ס (ד"ה במה - הראשון) כתב שטעמו של רבי יהושע הוא מדרשת הפסוק (להלן ע"ב). נו. **רבי** זעירא חולק על רבי חנניה לעיל, שהעמיד את המשנה ששנינו בתמורה 'סתם הקדשות לבדק הבית', שמשמע אפילו אם הקדיש בהמה בלבד, כרבי אליעזר, ולדעת רבי זעירא גם רבי אליעזר סובר שאין אדם מניח קדשי מזבח ומקדיש לבדק הבית דבר הראוי למזבח, והמקדיש בהמות בסתם כוונתו להקדישה למזבח, אלא שלדעתו באופן שהקדיש גם את שאר נכסיו מסתבר יותר לומר שאין אדם חולק את נדרו והקדיש הכל לבדק הבית, מלומר שאינו מניח קדשי מזבח ומקדישן לבדק הבית. רש"ס (ד"ה במה - הראשון). ולדעת רבי זעירא צריך לומר שהמשנה ששנינו שסתם הקדש לבדק הבית עוסקת באופן שהקדיש נכסיו, ולא באופן שהקדיש בהמה בלבד, וכדעת רבי אליעזר הסובר שבאופן זה הקדיש הכל לבדק הבית [אבל לא מסתבר לומר שמדובר גם במקדיש בהמה בלבד, והיא דעה שלישית, שאם יש דעה שלישית היתה המשנה מביאה זאת כדעה שלישית. על פי הליכות עולם (שער ג פ"ג אות יט)]. מהר"א פולדא (ד"ה אבל וכו'). נז. **רש"ם** (ד"ה במה פליגין - השני) ומהר"א פולדא (ד"ה מה - השני).

הראויים למזבח, **כָּל עַמָּא מוֹדַיי** - הכל מודים, ואפילו רבי יהושע, **שֶׁהוּא לְבֶדֶק הַבַּיִת**, שלדברי הכל אין אדם מחלק את הקדשו לשתי קדושות נפרדות, וכשם שאת הדברים שאינם ראויים למזבח הקדיש לבדק הבית, כך את הדברים הראויים למזבח הקדיש לבדק הבית[נח][ח].

הגמרא מקשה על רבי בא: **עַל דַּעְתֵּיהּ דְּרַבִּי זְעֵירָא** - לפי דעתו של רבי זעירא, שרבי אליעזר ורבי יהושע נחלקו במקדיש נכסיו, אבל במקדיש עדרו הכל מודים שהוא למזבח, **נִיחָא** - מובן הדבר. **וְקַשְׁיָא עַל דְּרַבִּי בָּא** - אבל קשה על דברי רבי בא שאמר שבמקדיש נכסיו הכל מודים שיפלו כל הנסכים לבדק הבית, ורבי אליעזר ורבי יהושע נחלקו במקדיש עדרו, ולדעת רבי אליעזר הרי הם לבדק הבית, וכי **בְּהֵמָה לֹא לְמִזְבֵּחַ הִיא** עומדת, ואם כן מה טעמו של רבי אליעזר הסובר שכשמקדיש עדרו לבד יפלו לבדק הבית ואין אומרים שיהיו קדשי מזבח [ויהיו הזכרים לעולות ואת הנקבות ימכור לצורך שלמים ויביא בדמיהם עולות][נט][ט].

מתרצת הגמרא: כל **[הַמַּקְדִּישׁ]**[ס] **בְּהֵמָה לְמִזְבֵּחַ (הִיא) [אוֹמֵר** בפירוש שמקדישה **לְמִזְבֵּחַ]**[סא], **וְלָמָּה סָתַם הָאִישׁ הַזֶּה** שהקדיש את עדרו, ולא פירש שמקדיש למזבח, נמצא **שֶׁהוּא כְּאוֹמֵר** בפירוש, **לֹא יִהְיֶה** עדר זה שאני מקדיש **אֶלָּא לְבֶדֶק הַבַּיִת**, ולכן סובר רבי אליעזר שכשמקדיש עדרו לבד יפלו לבדק הבית[סב][י].

דעה שלישית בביאור מחלוקתם של רבי אליעזר ורבי יהושע: **רַבִּי יוֹחָנָן אָמַר, לֹא שַׁנְיָיא** - אין הבדל בין אופני ההקדש, **הִיא הַמַּקְדִּישׁ נְכָסָיו הִיא הַמַּקְדִּישׁ עֶדְרוֹ** - הן במקדיש נכסיו והיו בהם דברים הראויים למזבח ודברים שאינם ראויים למזבח, והן במקדיש עדרו, **הִיא הַמַּחֲלוֹקֶת** - בשניהם נחלקו רבי אליעזר ורבי יהושע, שרבי אליעזר סובר סתם הקדש לבדק הבית, ואפילו בדבר הראוי למזבח, ורבי יהושע סובר שאין אדם מניח קדשי מזבח ומקדיש לבדק הבית דבר הראוי למזבח, ולכן דבר הראוי למזבח הקדישו למזבח[סג][יא].

★

הגמרא דנה בפודה תמימים שהוקדשו לבדק הבית: **(רבי אבא בשם רבי אבהו בשם רב אחא) רַב חוּנָה** אמר **בְּשֵׁם רַב**, וכן אמר **רַבִּי אַבָּהוּ בְּשֵׁם רַבִּי יוֹחָנָן, קָדְשֵׁי בֶּדֶק הַבַּיִת שֶׁפּוֹדְאָן תְּמִימִין** - אדם שהקדיש בהמות לבדק הבית[סד], ופדה אותם מבדק הבית כשהיו תמימים וראויים להקרבה[סה], **יָצְאוּ** הבהמות **לְחוּלִּין**[סו].

הגמרא מביאה ראיה לדבריהם[סז]: **מַתְנִיתָא אָמְרָה כֵּן** - בדברי המשנה גם נאמר כך, ששנינו (חולין קל. בכורות יד.) לגבי בהמות שיש להם מום קבוע [-מום שאינו עתיד להתרפא] ואינם ראויים להקריבם על המזבח, שהקדישם על מנת למכרן ולהביא בדמיהן קרבן למזבח[סח], ונפדו מידי הקדש, הרי אלו יצאו לחולין, ומותרים בגיזה ובעבודה, **וּוְלָדָן וַחֲלָבָן מוּתָּר לְאַחַר פִּדְיוֹנָן** - הוולד שנולד להן אחר פדיונן [אפילו אם נתעברו בו לפני כן[סט]] והחלב שנחלב מהן לאחר פדיונן, מותרים בהנאה[ע]. ואם בהמה שהוקדשה בקדושת דמים למזבח יוצאת לחולין כשפודים אותה, כל שכן שבהמה שהוקדשה לבדק הבית, שקדושתה קלה ממנה[עא], יוצאת לחולין כשפודים אותה.

נח. **מהר"א** פולדא (ד"ה אבל וכו') ותקלין חדתין (ד"ה אבל). לדעת רבי בא צריך לומר שהמשנה ששנינו שסתם הקדש לבדק הבית עוסקת באופן שהקדיש נכסיו, שאז לדברי הכל כוונתו להקדיש לבדק הבית, ולא באופן שהקדיש בהמה בלבד. מהר"א פולדא (שם). נט. **מהר"א** פולדא ותקלין חדתין (ד"ה על). והוסיף המהר"א פולדא, שאף שלדעת רבי בא בין רבי אליעזר ובין רבי יהושע סוברים שאין אדם חולק את נדרו, מכל מקום גם אם נאמר שיהיו הזכרים לעולות והנקבות לדמי עולות, אין זה נחשב שחולק את נדרו, כיון שמכל מקום הקדיש את כולם למזבח. ס. **הגהות** הגר"א (אות ג). סא. **הגהות** הגר"א (אות ג). סב. **תקלין** חדתין (ד"ה ומשני). והמהר"א פולדא (ד"ה בסתם) ביאר כן בגירסא שלפנינו. סג. **במקדיש** נכסיו נחלקו רבי אליעזר ורבי יהושע אם אדם חולק הקדשו, שרבי אליעזר סובר, אין אדם מחלק את הקדשו לשתי קדושות נפרדות, וכשם שאת הדברים שאינם ראויים למזבח הקדיש לבדק הבית, כך את הדברים הראויים למזבח הקדיש לבדק הבית. ורבי יהושע סובר, אדם מחלק את הקדשו, ואת הדברים שאינם ראויים למזבח הקדיש לבדק הבית, ואת הדברים הראויים למזבח הקדיש למזבח. ובמקדיש עדרו נחלקו אם יש ראיה מכך שסתם את דבריו מה היתה כוונתו, שרבי אליעזר סובר, מכך שסתם לא פירש לשם מה הקדיש את עדרו מוכח שכוונתו להקדיש לבדק הבית, ורבי יהושע סובר שאין זו ראיה. תקלין חדתין (ד"ה ר' יוחנן). והרש"ס (ד"ה על) ביאר שבשני האופנים נחלקו בסברא אחת, רבי אליעזר סובר, בין במקדיש עדרו בין במקדיש נכסיו אומרים שסתם הקדש לבדק הבית, ורבי יהושע סובר, בין במקדיש עדרו בין במקדיש נכסיו אומרים שאת כל הראוי למזבח הקדיש למזבח. סד. **כגון** באופנים שהוזכרו לעיל שהבהמות הוקדשו לבדק הבית. תקלין חדתין (ד"ה הקדש). ואף על פי שיש איסור בדבר, מכל מקום אם עבר והקדיש לבדק הבית חל ההקדש, כמו שביארנו לעיל (על דברי המשנה יפלו עם שאר נכסיו לבדק הבית). קרבן העדה (ד"ה שפודין) ופני משה (ד"ה רב חונא). סה. **בהמה** שהקדישה בקדושת הגוף למזבח אי אפשר לפדותה ולהוציאה לחולין אלא אם נפל בה מום ונפסלה למזבח, מכל מקום בהמות שהוקדשו בקדושת דמים לבדק הבית נפדין אף כשהם תמימים. תלמיד רשב"ש (ד"ה קדשי). סו. **בהמות** הקדש אסור לגזוז צמרן ושערן וכן אסור לעבוד בהן, ואף הוולדות שלהן והחלב היוצא מהן אסורים, הגמרא מלמדת שאחר שפדה אותם יצאו לחולין ומותרים בגיזה ועבודה, וגם הוולדות והחלב שלהן מותרים. מהר"א פולדא (ד"ה יצאו). ואף על פי ששנינו (תמורה לג:), המתפיס תמימים לבדק הבית, כשהן נפדין אינן נפדין אלא כדי להקריבן על המזבח [לפי שכל הראוי למזבח אינו יוצא מידי המזבח לעולם], מכל מקום אם עבר ופדאם לחולין הרי הם יצאו לחולין [שדין זה שכל הראוי למזבח אינו יוצא מידי המזבח, אין הכוונה שחלה עליו קדושת הגוף למזבח, אלא שצריך לפדותו ולחזור ולהקדישו לשם קרבן, כמבואר בכל הסוגיא. אולם ראה ברש"י (גיטין לח: ד"ה גזברין) שמבואר בדבריו שחלה עליו קדושת הגוף מיד, וברמב"ן (שם ד"ה ומפרקינן) וברשב"א (שם ד"ה וקשיא) ובריטב"א (שם ד"ה הכא) שהקשו על דבריו]. רבינו משולם (ד"ה קדשי) ופני משה (ד"ה רב). וכן כתב הרש"ס (ד"ה שפודין) שמדובר במי שפדאן לעצמו ולא כדי להקריבן על המזבח. סז. **תקלין** חדתין (ד"ה מתני'). וראה ביאורים אחרים בהערה להלן (ע"ב על דברי הגמרא 'שהוממו ופדאן'). סח. **רש"י** (בכורות יד. ד"ה כל). סט. **בכורות** (יד.). ע. **בהמה** שהוקדשה ואחר כך נפל בה מום ופדה אותה, אינה יוצאת לחולין לגמרי, והפדיון מועיל רק לעניין שמותר לשחטה ולאכלה, אבל הולד הנולד ממנה שנתעברה בו קודם שנפדתה, והחלב שנחלב ממנה אפילו אחר שנפדתה, אסורים בהנאה [כמבואר בהמשך המשנה שם]. אמנם משנה זו עוסקת בבהמה שהוקדשה אחר שנפל בה מום, ובשעה שהוקדשה כבר לא היתה ראויה להקריבה על המזבח, ולכן לא חלה עליה אלא קדושת דמים, וכשפודים אותה הרי היא יוצאת לחולין לגמרי. רש"י (חולין קל. ד"ה כל וד"ה וולדן). עא. **תלמיד** רשב"ש (ד"ה וולדן) מהר"א פולדא (ד"ה ולדן וחלבן וכו') ותקלין חדתין (ד"ה מתני'), עיין שם שהוכיחו שבהמה שהוקדשה לבדק הבית קדושתה קלה מבהמה שיש בה מום והוקדשה למזבח, והגמרא סברה כעת שלגבי קדשי בדק הבית אין לחלק בין תמימים לבעלי מומים, שאין עליהם אלא קדושת דמים.

הגמרא דוחה את הראיה: אמר **רַב חִזְקִיָּה בְּשֵׁם רַב חִסְדָּא, תִּיפְתַּר** - תפרש שמדובר כגון **(שפדאן תמימין והוממו) [שֶׁהוּמְמוּ וּפְדָאָן]**[א] - שנפל בה מום ואחר כך פדה אותה, כלומר, מה שיש ללמוד מהמשנה לגבי פדיון בהמה שהוקדשה לבדק הבית שהיא יוצאת לחולין, היינו רק לענין בהמה שהוקדשה לבדק הבית ונפל בה מום ואחר כך פדה אותה, שבהמה כזו דינה שוה לבהמה שהיה בה מום ואחר כך הוקדשה למזבח, אבל אין ללמוד משם שהמקדיש בהמה תמימה לבדק הבית ופדה אותה תצא לחולין[ב][א]. ואין ראיה ממשנה זו לרב ורבי יוחנן שאמרו לגבי קדשי בדק הבית שאפילו אם פדה תמימים ולא נפל בהם מום יצאו לחולין[ג].

הגמרא מביאה ראיה שקדשי בדק הבית שהקדישן כשהיו תמימים ונפל בהם מום ונפדו, יוצאים לחולין[ד]: אמר **רַבִּי יוֹסָה בְּשֵׁם רַב חִסְדָּא, מַתְנִיתָא אָמְרָה כֵּן** - בדברי המשנה גם נאמר כך, ששנינו (תמורה לג:) במשנה המפרטת את ההבדלים שבין קדשי בדק הבית לקדשי מזבח, **וְלָדָן וַחֲלָבָן** של קדשי מזבח **אָסוּר לְאַחַר (פדיונין) [פִּדְיוֹנָן]** - הולד שנתעברו בו קודם פדיונן ונולד אחר פדיונן[ה], והחלב שנחלב מהן לאחר פדיונן, אסורים בהנאה, **מַה שֶּׁאֵין כֵּן בְּקָדְשֵׁי בֶּדֶק הַבַּיִת** שולדן וחלבן מותר לאחר פדיונן[ו]. ומה ששנינו לגבי קדשי מזבח שולדן וחלבן אסור לאחר פדיונן מדובר כגון שהקדישן כשהיו תמימים ואחר כך נפל בהם מום ופדאן[ז], ואם כן גם מה ששנינו במשנה זו לגבי קדשי בדק הבית שולדן וחלבן מותר היינו אפילו אם הוקדשו כשהם תמימים ואחר כך נפל בהם מום, שהרי המשנה באה לפרט את ההבדלים בין קדשי מזבח לקדשי בדק הבית, וודאי עוסקת באופן דומה[ח]. ואם כן מפורש במשנה זו שקדשי בדק הבית שהוקדשו כשהם תמימים ואחר כך נפל בהם מום ונפדו, הרי הם חולין לגמרי[ב].

הגמרא מביאה דעה הסוברת שהפודה קדשי בדק הבית תמימים יצאו לחולין: **רַבִּי חִזְקִיָּה בְּשֵׁם רַבִּי יוֹסָה** אמר, **קָדְשֵׁי בֶּדֶק הַבַּיִת שֶׁפְּדָאָן תְּמִימִין יָצְאוּ לְחוּלִּין**, ואפילו שלא נפל בהם מום[ט]. **רבי יוסה מוכיח כדבריו: אִין תֵּימַר** - אם תאמר שהפודה תמימים **לֹא יָצְאוּ לְחוּלִּין** ועדיין יש עליהם קדושת בדק הבית, הרי שנינו במשנתנו שבהמה תמימה שהוקדשה לבדק הבית תימכר לאלו הצריכים לה להקריבה על המזבח[י], ואם לא יצאו לחולין **הֵיאַךְ קָדְשֵׁי מִזְבֵּחַ חָלִין עַל קָדְשֵׁי בֶּדֶק הַבַּיִת** - איך חלה קדושת מזבח על בהמה שיש עליה קדושת בדק הבית, והרי הדין הוא שהמקדיש קדשי בדק הבית למזבח לא עשה כלום[יא], ואם מביאים אותם לקרבנות נמצא שמביאים חולין בעזרה, אלא ודאי קדשי בדק הבית יוצאים לחולין אפילו כשהם תמימים[יב][ג].

דוחה הגמרא: הרי מצאנו לגבי **בַּעֲלֵי מוּמִין שֶׁקָּדְשֵׁי** [-שקדושת] **מִזְבֵּחַ חָלָה עֲלֵיהֶן** אף על פי שאינם ראויים להקרבה, **לְיִידָה מִילָּה** - ולאיזה ענין חלה עליהן קדושת מזבח, הרי הן עצמן אינן ראויות להקריבן על המזבח. **לְגִיזָּה וְלַעֲבוֹדָה** - לענין שאסור לגזוז צמרן ושערן וכן שאסור לעבוד בהן. וכך יש לפרש גם לגבי קדשי בדק הבית, שלעולם תמימים שהקדישם לבדק הבית אינם יוצאים לחולין, ומה ששאל רבי יוסה שאם כן איך חלה עליהם קדושת מזבח, יש לומר שחלה עליהם רק לענין שיהיו אסורים בגיזה ועבודה כקדשי מזבח[יג][ד].

★

אגב שנזכר במשנתנו חילוק בין זכרים ונקבות לענין הקדש, מביאה הגמרא ברייתא נוספת שמצאנו בה חילוק זה[יד]: שנינו בברייתא, **הִפְרִישׁ נְקֵבָה** תמימה **לְעוֹלָתוֹ** - לקרבן עולה **וּלְפִסְחוֹ** - או לקרבן פסח **וְלַאֲשָׁמוֹ** - או לקרבן אשם, שכל אלו אינם באים אלא מן הזכרים, **עוֹשָׂה תְּמוּרָה**, כלומר, חלה עליה קדושת הגוף, ואם ימיר אותה בבהמת חולין תהיה הבהמה ההיא תמורה[טו]. **רַבִּי שִׁמְעוֹן אוֹמֵר**, אם הפריש נקבה **לְעוֹלָתוֹ** חלה עליה קדושת הגוף והיא **עוֹשָׂה תְּמוּרָה**, אבל אם הפריש נקבה **לְפִסְחוֹ וְלַאֲשָׁמוֹ** לא חלה עליה קדושת הגוף **וְאֵינוֹ עוֹשֶׂה תְּמוּרָה**[טז]. **רַבִּי שִׁמְעוֹן בֶּן יְהוּדָה אוֹמֵר מִשּׁוּם רַבִּי שִׁמְעוֹן**, בין אם הפריש נקבה **לְעוֹלָתוֹ** ובין אם הפריש נקבה **לְפִסְחוֹ וְלַאֲשָׁמוֹ, אֵינוֹ עוֹשֶׂה תְּמוּרָה**[יז].

הגמרא מבארת את טעמו של רבי שמעון לגבי מקדיש נקבה לעולתו: אָמַר רַבִּי יוֹחָנָן, טַעֲמָא דְּרַבִּי שִׁמְעוֹן הסובר שאם הקדיש נקבה לעולתו הרי היא עושה תמורה, **שֶׁכֵּן מָצִינוּ נְקֵבָה בְּעוֹף כְּשֵׁירָה לָבֹא עוֹלָה** - עולת העוף כשירה אף בנקבה[יח], וכיון שמצאנו שחל שם עולה על הנקבה, לכן אף במקדיש בהמה נקבה לעולה חלה עליה קדושת הגוף ועושה תמורה.

וְאָמַר רַבִּי יוֹחָנָן, טַעֲמָא דְּרַבִּי שִׁמְעוֹן בֶּן יְהוּדָה שאמר משמו של רבי שמעון שאף אם הקדיש נקבה לעולתו אינה עושה תמורה[יט], **שֶׁאִם בְּמִין בְּמִינוֹ הוּא חָלוּק עָלָיו** - אם לענין המקדיש מהמין הכשר לקרבן אלא שאינו שוה לו בכל פרטיו חולק רבי שמעון וסובר שלא חלה עליו קדושת הגוף [כפי שתבאר הגמרא מיד], **כָּל שֶׁכֵּן מִין בְּשֶׁאֵינוֹ מִינוֹ** - כל שכן שאם הקדיש דבר שאינו מהמין הכשר לקרבן, כגון שהקדיש נקבה לשם קרבן הבא מן הזכרים, שלא חלה עליו קדושת הגוף.

ומפרש רבי יוחנן, **אֵיזֶהוּ** [-מהו האופן] **מִין בְּמִינוֹ שֶׁהוּא חָלוּק עָלָיו, כְּהָדָא דְתָנֵי** - כאותו מקרה ששנינו בברייתא, מי שנתחייב להביא **אָשָׁם בֶּן שָׁנָה**, כגון אשם נזיר ומצורע, שצריך להביא כבש בן שנתו[כ], **וְהֵבִיא בֶּן שְׁתַּיִם (יצא)**, או שנתחייב להביא אשם **בֶּן שְׁתַּיִם**, כגון אשם גזילה ומעילה ושפחה חרופה, שצריך להביא איל בן שתי שנים[כא], **וְהֵבִיא בֶּן (שלש לא יצא) [שָׁנָה, כָּשֵׁר** לענין שיכול להשלים את כל עבודות הקרבן[כב], **אֶלָּא שֶׁלֹּא עָלוּ לַבְּעָלִים לְשֵׁם חוֹבָה** וצריכים הם להביא אשם אחר ולהקריבו כדינו[כג]][כד]. **רַבִּי שִׁמְעוֹן**

א. **הגהות** הגר"א (אות א) ותקלין חדתין (ד"ה ודמי). ב. **בהמה** שיש בה מום קבוע שהוקדשה למזבח, לא חלה עליה קדושת הגוף למזבח אלא קדושת דמים [שצריך למכרה ולהביא בדמיה קרבן אחר], והרי היא כבהמה שהוקדשה לבדק הבית שחלה עליה קדושת דמים [שמוכרים אותה והדמים נופלים לבדק הבית], ומכל מקום אין ללמוד ממה ששנינו לגבי בהמה שיש בה מום שהוקדשה למזבח שהיא יוצאת לחולין על ידי פדיון, אלא לבהמה שהוקדשה לבדק הבית ופדה אותה אחר שנפל בה מום, כשם שפודים את הבהמה שהוקדשה למזבח בשעה שכבר יש בה מום, אבל אין ראיה מהמשנה לפודה בהמה תמימה שהוקדשה לבדק הבית שהיא יוצאת לחולין. הגהות הגר"א (אות א) ותקלין חדתין (ד"ה ודמי). ג. **מהר"א** פולדא (ד"ה ולכן - הלכשון) פני משה (ד"ה רבי חזקיה) ותקלין חדתין (ד"ה ודמי). אמנם בתלמיד רשב"ש (ד"ה תיפתר) מבואר, שכוונת הגמרא לומר שאף רב ורבי יוחנן שאמרו שהפודה תמימים שהוקדשו לבדק הבית יצאו לחולין, היינו דוקא באופן שנפל בהם מום, וכמו שמשמע במשנה, וגם למסקנת הגמרא יש להביא ראיה לדבריהם מהמשנה. וכן פירש בקרבן העדה [לפי שיטתו בביאור הגמרא] שלמסקנת הגמרא רב ורבי יוחנן לא אמרו שיצאו לחולין אלא אם נפל בהם מום. ד. **תקלין** חדתין (ד"ה ור' יוסי). והפני משה (ד"ה רבי יוסה) פירש לפי שיטתו (בהערה לעיל על דברי הגמרא 'שהוממו ופדאן') שכוונת הגמרא להקשות על רב ורבי יוחנן, עיין שם. ה. **אבל** אם נתעברו בו אחר פדיונן הרי הוא חולין. רש"י (תמורה לג: ד"ה ולדן) על פי בכורות (יד.). ו. **הגהות** הגר"א (אות ג). ז. **במשנה** בחולין (קל.) ובבכורות (יד.) שנינו לגבי קדשי מזבח, שאם בשעה שהוקדשו היה בהם מום ולדן וחלבן מותר לאחר פדיונן, ואם נפל בהם מום אחר שהוקדשו ולדן וחלבן אסור לאחר פדיונן, ובמשנה בתמורה (לג:) שנינו שקדשי מזבח ולדן וחלבן אסור מה שאין כן בקדשי בדק הבית, ובעל כרחך המשנה בתמורה עוסקת באופן שנפל בהם מום אחר שהוקדשו, שבאופן זה הדין בקדשי מזבח שולדן וחלבן אסור. תקלין חדתין (ד"ה ור' יוסי). ח. **מהר"א** פולדא (ד"ה ולדן וחלבן אסור). ט. **תלמיד** רשב"ש (ד"ה אם). רבי חזקיה בשם רבי יוסה סובר כרב ורבי יוחנן שהפודה תמימים יצאו לחולין, ולא כרב חסדא הסובר שרק אם נפל בהם מום יצאו לחולין. ולעיל הביא רבי יוסה את דברי רב חסדא, אבל הוא עצמו אינו סובר כן. וראה בהערה לעיל (על דברי הגמרא 'שהוממו ופדאן') בשם תלמיד רשב"ש שרב חסדא מפרש את דבריהם של רב ורבי יוחנן, ואף לדעתם הפודה תמימים לא יצאו לחולין, ולדבריו הגמרא מביאה כאן דעה החולקת על רב ורבי יוחנן. י. **שכן** שנינו במשנתנו שהמקדיש בהמות לבדק הבית, זכרים ימכרו לצרכי עולות ונקבות ימכרו לצרכי זבחי שלמים. והיינו שהאדם הקונה את הבהמה יקדישה לשם עולה או לשם שלמים. ומכירה זו שמוכרים אותם לאלו הצריכים להם זו היא פדייתן. תלמיד רשב"ש (ד"ה קדשי). יא. **תמורה** (לב.) ורש"י שם (ד"ה מקדושה). יב. **תלמיד** רשב"ש (ד"ה קדשי) מהר"א פולדא ותקלין חדתין (ד"ה היאך). יג. **פני** משה (ד"ה בעלי, ואילך). יד. **תקלין** חדתין (ד"ה הפריש). והרש"ס (ד"ה תני) כתב, שברייתא זו הובאה כאן משום דברי רבי שמעון הנזכרים בה שהוא סובר כדעת רבי יהושע במשנתנו. טו. **רש"ס** (ד"ה עושה). נאמר בתורה לגבי בהמה שהוקדשה להקריבה על המזבח (ויקרא כז י) 'לא יחליפנו ולא ימיר אותו טוב ברע או רע בטוב, ואם המר ימיר בהמה בבהמה והיה הוא ותמורתו יהיה קודש', כלומר, אסור להמיר [-להחליף] בהמת קדשים בבהמת חולין, והעושה כן לא הועיל להוריד את הקדושה מבהמת הקדש, ומכל מקום חלה קדושה על בהמת החולין. המשנה בתמורה (יז., יח., כ., כא ע"א וע"ב) מפרטת מה דין התמורה של כל קרבן וקרבן. הגמרא בתמורה (יט:) מבארת לדעת תנא קמא במשנה שם, שהמקדיש נקבה לשם קרבן שאינה ראויה לו אינו כמקדיש בהמה בעלת מום לקרבן שלא חלה עליה אלא קדושת דמים, שעל בהמה תמימה מתוך שחלה עליה קדושת דמים חלה עליה גם קדושת הגוף, ולכן היא עושה תמורה [אבל אם לא היתה חלה עליה קדושת הגוף תמורתה לא היתה קדושה כלל, שדין תמורת קדשים נאמר רק בבהמה שיש עליה קדושת הגוף (שם כ. ורש"י ד"ה ה"ג שאין)]. אמנם מכל מקום אין מקריבים אותה על המזבח, שהרי הקדישה לשם דבר שאינה ראויה לו, והיא קדושה לענין שאסור למכרה עד שיפול בה מום (משנה שם), וכן לענין שאר הדינים הנוהגים בקדשי מזבח [כגון שאסורים בגיזה ועבודה, ושאסור לפדותם על מנת להאכילם לכלבים אפילו אחר שנפל בהם מום (ברייתא שם לא.)]. תנא קמא בברייתא כאן סובר כדעת תנא קמא שם שחלה על הנקבה קדושת הגוף. טז. **רבי** שמעון סובר כן כשיטתו במשנה בתמורה (שם) שנקבה שהקדישה לאשם לא חלה עליה קדושת הגוף, ומוכרים אותה אף בלא מום. הגמרא שם מבארת את טעמו של רבי שמעון, שכיון שהיא עצמה אינה ראויה להקריבה על המזבח לשם מה שהקדישה לא חלה עליה קדושת הגוף. הגמרא להלן תבאר מדוע לגבי נקבה שהקדישה לעולה סובר רבי שמעון שחלה עליה קדושת הגוף. יז. **רבי** שמעון בן יהודה חולק על המובא לעיל משמו של רבי שמעון, וסובר שרבי שמעון לא חילק בין מקדיש נקבה לעולה, למקדיש נקבה לאשם ופסח, שכשם שאם הקדישה לאשם ופסח לא חלה עליה קדושת הגוף כיון שאינה ראויה לו, כך אם הקדישה לעולה לא חלה עליה קדושת הגוף כיון שאינה ראויה לו. יח. **אף** על פי שאין עולה באה אלא מן הזכרים, מכל מקום האומר 'הרי עלי עולת העוף' יכול להביא נקבה, וכן יכול אדם לומר על עוף נקבה 'הרי זו עולה' [ראה קידושין (כד:) 'אין תמות וזכרות בעופות']. וראה עוד בתמורה (כ.) שהאריכה הגמרא לבאר היכן מצאנו עולת העוף הבאה מן הנקבה. יט. **בתלמיד** רשב"ש וברש"ס (ד"ה טעמא) גרסו 'טעמא דרבי שמעון', ומפרשים שהכוונה לדברי רבי שמעון לפי מה שאמר רבי שמעון בן יהודה בדעתו. וכן הוא בפני משה (ד"ה טעמא) בפירושו השני שכתב עליו שהוא העיקר. אולם ראה שם בפירושו הראשון שביאר שכוונת רבי יוחנן לפרש את דברי רבי שמעון לפי מה ששנינו משמו בסתם. כ. **לגבי** אשם נזיר שמביא נזיר שנטמא ונטהר כתוב (במדבר ו יב) 'והביא כבש בן שנתו לאשם', ולגבי אשם מצורע שמביא המצורע אחר שנרפא מצרעתו כתוב (ויקרא יד י) 'וכבשה אחת בת שנתה תמימה'. ו'כבש' הוא בן שנתו (פרה פ"א מ"ג). רש"י (תמורה יט: ד"ה אשם בן שנה) תלמיד רשב"ש (ד"ה אשם) ותקלין חדתין (ד"ה ה"ג אשם). כא. **לגבי** אשם גזילות שמביא מי שכפר בחוב ממון ונשבע על כך לשקר כתוב (ויקרא ה כה) 'ואת אשמו יביא איל', לגבי אשם מעילות שמביא המועל בהקדש כתוב (שם ה טו) 'והביא את אשמו לה' איל', ולגבי אשם שפחה חרופה שמביא מי שבא על שפחה חרופה ['חרופה' פירושו מאורסת (קידושין ו.)], כלומר שפחה כנענית המאורסת לעבד עברי. ובמשנה בכריתות (יא.) נחלקו תנאים האם מדובר בחציה שפחה וחציה בת חורין או בשפחה גמורה] כתוב (שם יט כא) 'והביא את אשמו לה''. ואיל הוא בן שתי שנים (פרה פ"א מ"ג). רש"י (שם ד"ה אשם בן שתים) תלמיד רשב"ש (ד"ה בן שתים) ותקלין חדתין (ד"ה ה"ג אשם). כב. **דהיינו** לזרוק את דמו, להקטיר את אימוריו, ולאכול את בשרו. על פי רש"י (זבחים ג. ד"ה כשרים). אבל אם היה פסול היה אסור לזרוק את דמו ולהקטיר את אימוריו, ואף אם היה עובר וזורק את הדם ומקטיר את האימורים היה אסור לאכלו. כג. **על** פי רש"י (זבחים ג. ד"ה אלא). כד. **הגהות** הגר"א (אות ד) ופני משה (ד"ה אשם) על פי תמורה (יט:).

אוֹמֵר, בהמות אלו שהופרשו **כׇּל עַצְמָן אֵינָן קְדוֹשִׁים** - לא חלה עליהן קדושת הגוף כלל, והקרבתן פסולה[כה]. ואם כן מבואר בברייתא שלדעת רבי שמעון אף על פי שהקדיש מהמין הכשר לקרבן, מכל מקום כיון שאינו שוה לו בכל פרטיו, כגון שהוא חייב קרבן בן שנה והביא בן שנתיים או שהוא חייב קרבן בן שנתיים והביא בן שנה, לא חלה עליו קדושת הגוף. ואם כן לדעתו כל שכן שאם הקדיש ממין אחר, כגון שהוא חייב קרבן מן הזכרים והביא מן הנקבות, לא חלה עליו קדושת הגוף ואינו עושה תמורה[כו][ה].

הגמרא מבארת שרבי שמעון סובר כדעת רבי יהושע במשנתנו: **אָמַר רַבִּי יוֹחָנָן, רַבִּי שִׁמְעוֹן** לפי דעתו של רבי שמעון בן יהודה, הסובר שאף אם הקדיש נקבה לעולתו אינה עושה תמורה[כז], **וְרַבִּי יְהוֹשֻׁעַ** שאמר במשנתנו לגבי המקדיש נכסיו והיו שם זכרים ונקבות הראויים להקרבה על המזבח, הזכרים עצמם יקרבו לעולה, והנקבות שאינן ראויות לעולה ימכרו לאלו הצריכים לקנות בהמה לקרבן שלמים, **שְׁנֵיהֶם אָמְרוּ דָּבָר אֶחָד**, שהמקדיש נקבה לעולה לא חלה עליו קדושת הגוף. **שֶׁכְּמָה דְּרַבִּי יְהוֹשֻׁעַ אָמַר**, שהמקדיש **נְקֵבָה לְעוֹלָה לֹא קִידְּשָׁה אֶלָּא הֶקְדֵּשׁ דָּמִים**, כלומר, אף על פי שהיתה דעתו להקדיש את הנקבה לשם עולה[כח], מכל מקום לא חלה עליהן קדושת הגוף של עולה כיון שאינן ראויות לעולה, אלא חלה עליהן קדושת דמים בלבד, ולכן אמר רבי יהושע שימכרו בלא מום ויביא בדמיהן עולות[כט], **כֵּן רַבִּי שִׁמְעוֹן אָמַר** שהמפריש **נְקֵבָה לְעוֹלָה לֹא קִידְּשָׁה אֶלָּא הֶקְדֵּשׁ דָּמִים**, ולכן סובר שאינה עושה תמורה. כי **אִין תֵּימַר** - שאם תאמר שלדעת רבי יהושע **קָדְשָׁה** הנקבה **קְדוּשַּׁת הַגּוּף** לשם עולה, היה דינם של הנקבות שבנכסיו **שֶׁיִּרְעוּ** עד שיפול בהם מום ואז ימכרם להביא בדמיהם עולה[ל], שהרי אי אפשר למכור בהמה שחלה עליה קדושת הגוף בלא מום[לא], ומכך שלא אמר כן משמע שגם לדעתו המקדיש נקבה לעולה לא חלה עליה קדושת הגוף.

הגמרא חוזרת לברייתא לעיל העוסקת במפריש נקבה לעולתו לפסחו ולאשמו, ומביאה את המשך דברי הברייתא[לב]: **אָמַר רַבִּי, [אֵין**[לג]**] אֲנִי רוֹאֶה אֶת דִּבְרֵי רַבִּי שִׁמְעוֹן בְּעִנְיַן** מקדיש נקבה **לְפֶסַח**, שהוא סובר שלא חלה עליה קדושת הגוף ואינה עושה תמורה, אלא אני סבור שחלה עליה קדושת הגוף והרי היא עושה תמורה [כדעת תנא קמא בברייתא]. והטעם לכך הוא, **(שמא הקדש) שֶׁהַמּוֹתָר פֶּסַח בָּא שְׁלָמִים** - פסח שנותר[לד] קרב לשם שלמים, וכיון שהפסח יכול להקרב לשם שלמים אם כן מיד כשמקדיש בהמה לפסח חל עליה שם שלמים, ולכן כשהקדיש נקבה לפסחו חלה עליה קדושת הגוף ועושה תמורה כיון שהיא ראויה לשלמים. ואף על פי שכשהקדיש נקבה לפסחו אינו יכול להקריבה אחר הפסח לשם שלמים אפילו שהשלמים באים מן הנקבה, כיון שבא מכח קדושת פסח שאינו כשר להביאו מן הנקבות[לה], מכל מקום חלה על בהמה זו קדושת הגוף של שלמים שאסור למכרה בלא מום[לו].

הגמרא מקשה על דברי רבי. שואלת הגמרא: **וְלֵימָא** - ויאמר רבי גם כן, **אֵין אֲנִי רוֹאֶה** את **דִּבְרֵי רַבִּי שִׁמְעוֹן בְּעִנְיַן** מקדיש נקבה **לְאָשָׁם**, שלדעתי המקדיש נקבה לאשם חלה עליה קדושת הגוף והרי היא עושה תמורה, מאותו הטעם שאמר במפריש נקבה לפסחו, **(שמא הקדש) שֶׁהַמּוֹתָר אָשָׁם בָּא עוֹלָה** - אשם שנותר[לז] מביאים ממנו עולה[לח], וכיון שהאשם יכול להקרב לשם עולה, אם כן חל על האשם שם עולה, ולכן כשהקדיש נקבה לאשמו תחול עליה קדושת הגוף ותעשה תמורה כיון שמצאנו נקבה שקריבה לעולה בעולת העוף[לט], ומדוע חלק רבי על רבי שמעון רק לגבי מקדיש נקבה לפסחו ולא לגבי מקדיש נקבה לאשמו.

משיבה הגמרא: **אָמַר רַבִּי אָבִין, אִם הִקְדִּישׁ פֶּסַח בָּא שְׁלָמִים** - אם הקדיש פסח ונותר, הפסח **גּוּפוֹ קָרֵב שְׁלָמִים**, ונמצא שעל הפסח עצמו יש שם שלמים[מ], ומיד כשהקדיש בהמה לשם פסח חלה עליה קדושת הגוף של שלמים, ולכן אף אם הקדיש נקבה לשם חלה עליה קדושת הגוף והיא עושה תמורה כיון שהיא ראויה לשלמים. מה שאין כן **אִם הִקְדִּישׁ אָשָׁם בָּא עוֹלָה** - אם הקדיש אשם ונותר, **אֵין** האשם **גּוּפוֹ קָרֵב עוֹלָה**, אלא הוא רועה עד שיפול בו מום וימכר, ובדמיו קונים עולה, ונמצא שעל האשם עצמו אין שם עולה[מא], ולכן כשהקדיש נקבה לאשמו לא חלה עליה קדושת הגוף כלל ואינה עושה תמורה[מב][ו].

הגמרא מבארת במה נחלקו רבי שמעון ורבי[מג]. שואלת הגמרא: **(מהו כדון) [מָה פְּלִיגִין]**[מד] - במה נחלקו רבי ורבי שמעון. משיבה הגמרא: **הָהֵין אָמַר** - זה [-רבי שמעון] סובר, **הֶקְדֵּשׁ דָּמִים (קדוש) הִקְדִּישׁ** - כשהקדיש נקבה לפסחו חלה עליה קדושת דמים ולא קדושת הגוף לשם שלמים, ואף על פי שמותר הפסח קרב שלמים מכל מקום כשהקדיש נקבה לשם פסח אינו יכול להקריב בהמה זו עצמה לשם שלמים[מה], הלכך לא חלה עליה קדושת הגוף לשם שלמים. **וְהָהֵין אָמַר** - וזה [-רבי] סובר, **הֶקְדֵּשׁ גּוּפוֹ (קדוש) הִקְדִּישׁ** - כשהקדיש נקבה לפסחו חלה עליה קדושת הגוף לשם שלמים, ואף על פי שאינו יכול להקריב בהמה זו עצמה לשם שלמים, כיון שכשמקדיש בהמה לפסחו חל עליה שם שלמים ושלמים באים גם מן הנקבה, חלה עליה קדושת הגוף לשם שלמים[מו][ז].

★

[מז]שנינו במשנה, **המקדיש נכסיו והיה בהן בהמה ראויה על גבי מזבח זכרים ונקבות וכו' רבי יהושע אומר זכרים עצמן יקרבו עולות ונקבות ימכרו לצרכי זבחי שלמים ויביא בדמיהן עולות ושאר נכסים יפלו לבדק הבית. הגמרא מבארת מה טעמו של רבי יהושע שהמקדיש בהמה סתם כוונתו להקדישה לעולה:** אמר **רַבִּי זְעִירָא בְּשֵׁם רַבִּי שִׁמְעוֹן בֶּן לָקִישׁ, טַעְמָא דְּרַבִּי יְהוֹשֻׁעַ** שאמר שהזכרים יקרבו לעולות והנקבות יביא בדמיהן עולות, ממה שנאמר (ויקרא כב יח) **'דַּבֵּר אֶל אַהֲרֹן וְאֶל בָּנָיו וְאֶל כׇּל בְּנֵי יִשְׂרָאֵל וְאָמַרְתָּ אֲלֵיהֶם אִישׁ אִישׁ מִבֵּית יִשְׂרָאֵל** וגו' וּמִן הַגֵּר בְּיִשְׂרָאֵל **אֲשֶׁר יַקְרִיב** קׇרְבָּנוֹ לְכׇל נִדְרֵיהֶם וּלְכׇל נִדְבוֹתָם אֲשֶׁר יַקְרִיבוּ **לַה' לְעֹלָה**', ומלשון הפסוק 'לְכׇל נִדְרֵיהֶם וּלְכׇל נִדְבוֹתָם אֲשֶׁר יַקְרִיבוּ לַה' לְעֹלָה' משמע שכל מה שמתנדב אדם בסתם, בין הקדיש נכסיו ובהמתו ובין לא הקדיש אלא עדרו[מח], **הַכֹּל קָרֵב לְעוֹלָה**. אמנם בפסוק שלאחריו (שם כב יט) כתוב **'לִרְצֹנְכֶם תָּמִים זָכָר'**, הרי שבזכרים שהם כשרים להקריבם על המזבח כעולות נאמר דין זה שהכל קרב עולה, **מְנַיִן שֶׁאֲפִילּוּ**

כה. **ברייתא** זו שנויה כדברי רבי שמעון בן יהודה בדעת רבי שמעון. תקלין חדתין (ד"ה ר' שמעון).
כו. **ביארנו** על פי הגר"א והפני משה שגרסו בברייתא כאן כמו בברייתא המובאת בתמורה (יט:).
כז. **רבינו** משולם (ד"ה שר' שמעון) תלמיד רשב"ש (ד"ה א"ר יוחנן) רש"ס (ד"ה ר"ש) ותקלין חדתין (ד"ה אלא), על פי תמורה (כ:). אולם ראה דרבוני זהב (ד"ה אמר - השני) שכתב שהכוונה למה ששנינו משמו של רבי שמעון סתם, וביאר שלדעת רבי שמעון המקדיש נקבה לעולה אינה קדושה אלא בקדושת דמים, ואף על פי כן עושה תמורה. כח. **הגמרא** להלן בסמוך תבאר מה טעמו של רבי יהושע שמפרשים שכוונתו להקדיש את הנקבות לעולה. כט. **תלמיד** רשב"ש (ד"ה ור' יהושע) ורש"ס (ד"ה דר' יהושע). ל. **רש"ס** (ד"ה אין) ותקלין חדתין (ד"ה אלא). לא. **תלמיד** רשב"ש (ד"ה ור' יהושע). בהמה שהוקדשה למזבח וחלה עליה קדושת הגוף אי אפשר לפדותה עד שיפול בה מום קבוע [-מום שאינו עתיד להרפא]. תמורה (לב:-לג.). לב. **רש"ס** (ד"ה ה"ג א"ר) ופני משה (ד"ה אמר רבי וכו') על פי תמורה (כ.). לג. **רש"ס** (ד"ה ה"ג א"ר) מהר"א פולדא (ד"ה ה"ג אמר) ותקלין חדתין (ד"ה ה"ג אמר) על פי לשון הברייתא בתמורה (כ.). וכן משמע מקושית הגמרא להלן 'ולימא אין אני רואה דברי רבי שמעון באשם'. וכעין זה גרס בתלמיד רשב"ש (ד"ה ה"ג אינו). אולם ראה בפני משה (ד"ה אמר רבי וכו', ואילך) וברידב"ז (ד"ה אמר רבי, סו"ם סי' י) שביארו את הגמרא לפי הגירסא שלפנינו. לד. **כגון** תמורת פסח. או שהפריש מעות לקנות בהם קרבן פסח ולבסוף הוצרך רק לחלק מהם. או שהפריש בהמה לשם פסח ואבדה, והפריש אחרת תחתיה ואחר כך מצא את הראשונה. רש"י (פסחים נו: ד"ה ושלמים, מנחות סג: ד"ה מותר). לה. **תמורה** (יט.). לו. **רש"י** (תמורה כ. ד"ה הולך ומותר הפסח) תלמיד רשב"ש (ד"ה ה"ג אינו) ותקלין חדתין (ד"ה ה"ג אמר). והרש"ס (ד"ה שהקדש) ביאר, שאף על פי שאינו יכול להקריבה לשם שלמים מכל מקום משום החומרה של קדשים אומרים שכיון ששם שלמים חל אף על הנקבה, שייך שתחול קדושת הגוף לשם שלמים על הנקבה שהקדיש לפסח, ועושה תמורה. [אמנם רבי שמעון חולק וסובר שפסח ושלמים שתי קדושות הן, וקדושת שלמים באה לאחר שניתק מפסח, ואינה חלה על הפסח מיד כשמקדישו. ראה חזון איש (תמורה סי' לג ס"ק יג)]. לז. **כגון** תמורת אשם. או אשם שמתו בעליו. או שהפריש בהמה לשם אשם ואבדה, והפריש אחרת תחתיה ואחר כך מצא את הראשונה. או שהפריש מעות לקנות בהם קרבן אשם ולבסוף הוצרך רק לחלק מהם. רש"י (זבחים קג. ד"ה מן, מנחות קח. ד"ה ה"ג כנגד). לח. **הלכה** למשה מסיני שמותר אשם ירעה עד שיפול בו מום וימכר (תמורה יח.), המשנה להלן (יח.) דורשת מהפסוקים שמדמי מותר אשם מביאים עולות. לט. **רש"י** (שם ד"ה הולך ומותר אשם) ותקלין חדתין (ד"ה ה"ג ולימא). וכמו שאמר רבי יוחנן לעיל בטעמו של רבי שמעון, שאם הקדיש נקבה לעולתו חלה עליה קדושת הגוף כיון שמצאנו עולת העוף שהיא באה מן הנקבה. רבי סובר כמו ששנינו בברייתא משמו של רבי שמעון בסתם, שהמקדיש נקבה לעולה חלה עליה קדושת הגוף ועושה תמורה [ולא כמו שאמר רבי שמעון בן יהודה משמו של רבי שמעון שגם המקדיש נקבה לעולה לא חלה עליה קדושת הגוף כמו במקדיש נקבה לפסח ולאשם], ולכן מקשה הגמרא, שכיון שמותר האשם קרב לעולה אם כן חל עליו שם עולה מתחילה, ולגבי עולה סובר רבי שמעון שאם הקדיש נקבה חלה עליה קדושת הגוף משום שמצאנו שחל שם עולה על הנקבה בעולת העוף, ואם כן גם כשמקדיש נקבה לאשם תחול עליה קדושת הגוף. על פי רש"י (תמורה כ. ד"ה הולך ומותר אשם) תקלין חדתין (ד"ה ה"ג ולימא). מ. **תקלין** חדתין (ד"ה ודמי). מא. **אף** על פי שאם נשחט האשם לשם עולה אחר שכבר נמסר לרועה כדי שיהיה ברשותו עד שיפול בו מום הרי הוא כשר, מכל מקום לכתחילה אין לעשות כן. רבינו משולם (ד"ה ה"ג ולאו). מב. **בקושיה** סברה הגמרא שאין הבדל בין פסח לאשם, וכשם שלגבי פסח אנו אומרים שפסח ושלמים קדושה אחת הן, ונחשב כאילו הוקדשה מתחילה לשם שלמים, כן הוא גם לגבי אשם, שאשם ועולה קדושה אחת הן, ונחשב כאילו הוקדשה מתחילה לשם עולה [ראה רבי עקיבא איגר (תמורה יט: בתוס' ד"ה פסיקא) ושיטה מקובצת (שם כ., השמטות אות ד)]. ותירץ רב אבין, שהפסח אינו דומה לאשם, שהרי מותר הפסח עצמו קרב לשם שלמים, ואם כן בעל כרחך פסח ושלמים קדושה אחת הן, ונחשב שהקדיש את הפסח מתחילה גם לשם שלמים, אמנם מותר האשם עצמו אינו קרב לשם עולה, ובעל כרחך שאינם נחשבים כהקדש אחד, אלא אחר שנפסל מלהביאו לשם אשם ניתק ממנו שם אשם וחל עליו שם עולה [ראה תוספות הרי"ד (על הירושלמי, מעשר שני פ"ג ה"ב ד"ה רבי שמואל)]. למסקנת הגמרא יש ארבע דעות מה הדין במקדיש נקבה לשם קרבן שאינו בא אלא מן הזכרים. א. לתנא קמא המקדיש נקבה לעולתו לפסחו ולאשמו חלה עליה קדושת הגוף והיא עושה תמורה. ב. לרבי שמעון אם הפריש נקבה לעולתו חלה עליה קדושת הגוף והיא עושה תמורה, ואם הפריש נקבה לפסחו ולאשמו לא חלה עליה קדושת הגוף ואינה עושה תמורה. ג. לרבי שמעון לפי שיטת רבי שמעון בן יהודה בין אם הפריש נקבה לעולתו ובין אם הפריש לפסחו ולאשמו לא חלה עליה קדושת הגוף ואינה עושה תמורה. ד. ודעת רבי היא דעה רביעית, שבמקדיש נקבה לפסחו סובר כתנא קמא שחלה עליה קדושת הגוף והיא עושה תמורה, ובמקדיש נקבה לאשמו סובר כרבי שמעון שלא חלה עליה קדושת הגוף ואינה עושה תמורה, ובמקדיש נקבה לעולתו סובר שחלה עליה קדושת הגוף והיא עושה תמורה [ובזה סובר כרבי שמעון בן יהודה שלא נחלקו בזה תנא קמא ורבי שמעון כמו שנתבאר]. מג. **תקלין** חדתין (ד"ה ה"ג מה). וראה פירושים אחרים בהערה להלן (על דברי הגמרא 'הקדש גופו הקדיש'). מד. **הגהות** הגר"א (אות ה) ותקלין חדתין (ד"ה ה"ג מה). ובפני זקן (ד"ה מהו) כתב ש'מהו כדון' משמעו גם 'במאי פליגי' ואין צריך להגיה. מה. **כמו** שביארנו לעיל, שכשהקדיש נקבה לפסחו אינו יכול להקריבה אחר הפסח לשם שלמים אפילו שהשלמים באים מן הנקבה, כיון שבא מכח קדושת פסח שאינו כשר להביאו מן הנקבות. תקלין חדתין (ד"ה הכין). מו. **תקלין** חדתין (ד"ה והכין). מז. **בהגהות** הגר"א (אות ו) ובתקלין חדתין (ד"ה ה"ג חבריא, להלן ד"ה והכא) כתבו שיש לגרוס כאן את המאמר המובא להלן (יג.) מ'חברייא בשם רבי יוחנן' עד 'וקשיא בדא כתיב והעמיד והעריך'. לטעם הדבר ראה בתקלין חדתין (ד"ה והכא ולהלן יג. ד"ה א"ר יוסה), הו"ד בהערה להלן (יג.). מח. **רש"ס** (ד"ה הכל).

נְקֵבוֹת שאינן כשרות להקריבם כעולות חלה עליהן קדושת עולה שמוכרים אותן ומביאים בדמיהן עולות, **תַּלְמוּד לוֹמַר** - מלמדנו הכתוב (שם) **'בַּבָּקָר'**, בא **לְרַבּוֹת אֶת הַנְּקֵבוֹת**, שאף הן בכלל בקר[מט].

מקשה הגמרא: **רַבִּי יִצְחָק בֵּי [-בן] רַבִּי אֶלְעָזָר שָׁאַל**, בפסוק **כְּתִיב 'זָכָר'** שמשמעו למעט נקבות, **וְאַתְּ אָמְרַתְּ** - ואף על פי כן אתה דורש, **'בַּבָּקָר' לְרַבּוֹת אֶת הַנְּקֵבוֹת** שהן בכלל 'בקר', שאף הן קריבות לעולה, **וְדִכְוָותָהּ** - ובדומה לכך יש לומר שאף על פי שבפסוק **כְּתִיב 'תָּמִים'** שמשמעו למעט בעלי מום, **וְאַתְּ אָמְרַתְּ** - יש לך לדרוש **'בַּבָּקָר' לְרַבּוֹת בַּעֲלֵי מוּמִין** שהם בכלל 'בקר', ולומר שגם המקדיש בעלי מומים כוונתו להקדישם לעולה, וימכרו ויביאו בדמיהם עולות. **מַה בֵּינֵיהוֹן** - מה החילוק ביניהם, ומדוע לגבי נקבות [שהן בכלל 'בהמה ראויה על גבי מזבח'] אמר רבי יהושע שימכרו ויביאו בדמיהן עולות, ולגבי בעלי מומים [שהם בכלל 'שאר נכסיו'[נ]] אמר שיפלו לבדק הבית[נא].

מתרצת הגמרא: **רַב אָמַר, שִׁבְטָא דְּכַדְכְּדָא בֵּינֵיהֶן** - מקל האורגים יש ביניהם[נב], כלומר, חילוק ניכר יש ביניהם ואין צריך לפרשו. והיינו משום ש'בַּבָּקָר' משמע דווקא בהמות תמימות הראויות למזבח, ונקבות תמימות גם הן ראויות למזבח, אבל לא משמע בעלי מומים שאינם ראויים למזבח[נג][ח].

★

שנינו במשנה: המקדיש נכסיו והיו בהן דברים ראויים לגבי מזבח, יינות שמנים ועופות, **רַבִּי אֶלְעָזָר אוֹמֵר יִמָּכְרוּ כו'** לצרכי אותו **הַמִּין** ויביא בדמיהן עולות, כלומר, חלה עליהם קדושת דמים לעולה, ושאר הנכסים יפלו לבדק הבית[נד]. **הגמרא מבארת את טעמו של רבי אלעזר: רַבִּי אַבָּהוּ** אמר **בְּשֵׁם רַבִּי שִׁמְעוֹן בֶּן לָקִישׁ**[נה], **טַעֲמָא דְּרַבִּי אֶלְעָזָר** שאמר שכל הראוי למזבח, מלבד בהמות, חלה עליו קדושת דמים לעולה, ממה שנאמר (ויקרא כב יח) **'דַּבֵּר אֶל אַהֲרֹן וְאֶל בָּנָיו וגו''** וְאֶל כָּל בְּנֵי יִשְׂרָאֵל וְאָמַרְתָּ אֲלֵהֶם אִישׁ אִישׁ מִבֵּית יִשְׂרָאֵל וּמִן הַגֵּר בְּיִשְׂרָאֵל אֲשֶׁר יַקְרִיב קָרְבָּנוֹ לְכָל נִדְרֵיהֶם וּלְכָל נִדְבוֹתָם **אֲשֶׁר יַקְרִיבוּ לַה' לְעֹלָה'**, ומלשון הפסוק 'לְכָל נִדְרֵיהֶם וּלְכָל נִדְבוֹתָם אֲשֶׁר יַקְרִיבוּ לַה' לְעֹלָה' משמע שכל מה שמתנדב אדם בסתם, ואפילו יינות שמנים וסלתות[נו], **הַכֹּל קָרֵב לְעוֹלָה**[נז]. ובפסוק שלאחריו (שם כב יט) כתוב **'לִרְצֹנְכֶם תָּמִים זָכָר'**, כלומר, את הבהמות הזכרים עצמם יקריב לעולות, ואת שאר הנכסים ימכור להביא בדמיהם בהמת זכר לעולה. **יָכוֹל אֲפִילוּ עוֹפוֹת** - שיוכל לקנות בדמיהם עופות לעולת העוף, או שאם יש עופות בנכסים שהקדיש יקריבם את העופות עצמם לעולה[נח]. **תַּלְמוּד לוֹמַר** - מלמדנו הכתוב (שם) **'בַּבָּקָר'**, שמשמע דווקא בהמות **וְלֹא עוֹפוֹת**, שהעופות אינם בכלל 'בקר'[נט], ואין להביא בדמיהם עולת העוף, וכן הם עצמם אינם קרבים לעולה, אלא ימכרם ויביא בדמיהן בהמות זכרים לעולה.

הגמרא מקשה על דברי רבי יוחנן: **רַבִּי יִרְמְיָה וְרַבִּי בּוּן בַּר חִיָּיה הַוּוֹן יָתִיבוּן וְאָמְרִין** - היו יושבים בבית המדרש[ס] ואומרים שאלה זו[סא], **תַּמָּן** - לעיל[סב] **אָמַר רַבִּי יוֹחָנָן, טַעֲמָא דְּרַבִּי שִׁמְעוֹן** הסובר שאם הקדיש נקבה לעולתו חלה עליה קדושת הגוף והרי היא עושה תמורה [כפי ששנינו משמו בסתם], **שֶׁכֵּן** מצאנו **נְקֵבָה שֶׁבְּעוֹף כְּשֵׁירָה לָבֹא עוֹלָה** - עולת העוף כשירה אף בנקבה, וכיון שמצאנו שחל שם עולה על הנקבה, לכן אף במקדיש בהמה נקבה לעולה חלה עליה קדושת הגוף, ולדבריו אם הקדיש עופות עצמם כל שכן שחלה עליהם קדושת הגוף. **וְכָא אָמַר הָכֵין** - ואילו כאן אמר רבי שמעון בן לקיש בדעתו של רבי אלעזר כך, שהמקדיש עופות ימכרו ויביא בדמיהן בהמות זכרים לעולה, והיינו שלא חלה עליהם קדושת הגוף, שאם היתה חלה עליהם קדושת הגוף היה אסור למכרם עד שיפול בהם מום[סג][ט].

מט. **רש"ס** (ד"ה לרבות) ותקלין חדתין (ד"ה ת"ל). והפני משה (ד"ה טעמא) ביאר, ש'בבקר' מיותר, שאנו יודעים שהקרבן בא מהבקר, ומיתור הכתוב למדנו שבא לרבות את הנקבות. רש"י בתמורה (כ. ד"ה ונקבות, על פי הגהת שיטה מקובצת אות ל) ביאר את טעם הדבר, שהנקבות לעולה משום שדעתו של אדם לעולה שהיא קדושה מעולה יותר משאר הקרבנות. ובזבחים (קג. ד"ה ונקבות) פירש רש"י, שכיון שהקדיש כל נכסיו בסתם, מסתבר שכוונתו שיהיו הנקבות לעולה שכולה כליל, כמו הנכסים שהקדיש לבדק הבית שכל הנכסים הם לגבוה, ולא לשלמים שהבשר נאכל לאדם. וכן פירש התקלין חדתין (לעיל ע"א ד"ה ויביא). ראה גם ברבינו משולם (לעיל ע"א ד"ה ויביאו). נ. **לפי** ביאור זה סוברת הגמרא שמה שאמר רבי יהושע במשנתנו שהבהמה הראויה למזבח הוקדשה לעולה, היינו רק בהמה תמימה הראויה להקריבה על המזבח, אבל בעלי מומים אינם ראויים למזבח, והם בכלל שאר הנכסים שאמר רבי יהושע שיפלו לבדק הבית. אולם ראה בהערה להלן בשם הרש"ס. נא. **מהר"א** פולדא (ד"ה ודכוותא וד"ה מה) ותקלין חדתין (ד"ה כתיב וד"ה רבי יצחק). והפני משה (ד"ה רבי יצחק) ביאר, שכמו שאין לדרוש שבא הכתוב לרבות בעלי מומין, שפשוט הוא שאין קדושת הגוף חלה על בעלי מומין, כך אין לדרוש שבא הכתוב לרבות נקבות. נב. **עץ** זה עשוי להעביר בין חוטי השתי המתוחים ומוכנים לאריגה, כדי להפרידם ולהכניס ביניהם את חוט הערב. תקלין חדתין (ד"ה שבטא). והוא 'כרכר' הנזכר במשנה (שבת פא.). מתא דירושלים (ד"ה שבטא, בפירוש הלאשון). וראה גם ברש"ס (ד"ה שיבטא) שגרס 'שבטא דכרכרכא' והאריך בביאור ענין זה. נג. **תקלין** חדתין (ד"ה שבטא, בפירוש הלאשון). וראה שם פירוש נוסף. והמהר"א פולדא (ד"ה שבטא) ביאר שמסתבר לרבות נקבות שהן ראויות למזבח ולא בעלי מומים שאינם ראויים למזבח. נד. **תלמיד** רשב"ש (ד"ה טעמי) רש"ס (ד"ה הכל) ותקלין חדתין (ד"ה רבי אבהו). אולם ברבינו משולם (ד"ה טעמי) מבואר שהכוונה כאן לדברי רבי אליעזר החולק על רבי יהושע במשנתנו, ולא לדברי רבי אלעזר שבסוף המשנה, וראה שם שפירש את הגמרא באופן אחר [ויתכן שהוא לא גרס כאן תיבת 'המין' שנזכרה רק בדברי רבי אלעזר שבסוף המשנה]. נה. **הרש"ס** גרס 'רבי אבהו בשם רבי יוחנן', וכן גרס היפה עינים (ד"ה ר' אבהו). וראה להלן בטעמם. נו. **תלמיד** רשב"ש (ד"ה דכת'). נז. **רבי** אלעזר דורש את הפסק כרבי יהושע [אלא שהוא מוסיף לדרוש כן גם לגבי יינות שמנים וסלתות]. רש"ס (ד"ה הכל) ותקלין חדתין (ד"ה הכל). נח. **רא"ש** (ד"ה ועופות) וקרבן העדה (ד"ה יכול). נט. **שיירי** קרבן (ד"ה ת"ל). אולם ראה ברש"ס (ד"ה ת"ל) שביאר את הדרשה באופן אחר. ס. **תלמיד** רשב"ש (ד"ה הוו). סא. **תלמיד** רשב"ש (ד"ה אמרי). סב. **רבינו** משולם (ד"ה ר' ירמיה) כתב 'לא ידעתי מהו תמן', וכוונתו שעל המבואר לעיל בסוגייתנו לא שייך לומר לשון 'תמן'. סג. **אף** על פי ש'אין תמות וזכרות בעופות' (קידושין כד:), ועוף שנפל בו מום כשר להקריבו על המזבח, מכל מקום אם נקטעה רגלו דרשו מן הפסוקים שהוא פסול. מכך שאמר רבי שמעון בן לקיש טעם זה בפשיטות משמע שאין מי שחולק בדבר, ולכן הקשו רבי ירמיה ורבי בון מדברי רבי שמעון בן לקיש על דברי רבי יוחנן. פני משה (ד"ה הוון). אמנם היפה עינים (ד"ה תמן) כתב שדוחק לומר כן, ולכן גרס לעיל שרבי יוחנן אמר טעם זה בדברי רבי אלעזר [וכן גרס הרש"ס, ראה בהערה לעיל על דברי הגמרא 'רבי אבהו בשם רבי שמעון בן לקיש'], והגמרא מקשה שרבי יוחנן סותר דברי עצמו.

מתרצת הגמרא: **אָמַר רַבִּי יוֹסֵי, קַיְּימְתֵּיהּ כְּהָא דְּאָמַר רַבִּי שְׁמוּאֵל בְּשֵׁם רַבִּי זְעֵירָא** - יישבתי את דברי רבי אלעזר שאמר שלא חלה קדושת הגוף על העוף על פי מה שאמר רבי שמואל בשם רבי זעירא, **כָּל** בהמה **שֶׁאִם** תחול עליה קדושת הגוף **אֵינָהּ יְכוֹלָה לִיקָּרֵב** על גבי המזבח, **לֹא הִיא** עצמה **וְלֹא דָּמֶיהָ**, כלומר, שגם אי אפשר לפדותה ולהביא קרבן בדמיה, **לֹא קָדְשָׁה** אותה בהמה **אֶלָּא הֶקְדֵּשׁ דָּמִים** בלבד[א]. **וְאַתְּ אָמְרַתְּ יָאוּת** - ולפי זה אמרת כראוי, כלומר, לפי זה יפה אמר רבי אליעזר שלא חלה קדושת הגוף על העופות שהקדישם בתוך נכסיו, **שֶׁלְּהַקְרִיבוֹ** - את העוף עצמו **אֵין אַתְּ** [-אתה] **יָכוֹל, דִּכְתִיב** לגבי מקדיש נכסיו והיו בהם דבריהם הראויים למזבח '**בְּבָקָר**', שמשמע **וְלֹא עוֹפוֹת** - שאין העופות קריבים לעולה (לעיל יג:), **וּלְפַדּוֹתוֹ** ולהביא בדמיו קרבן **אֵין אַתְּ יָכוֹל, שֶׁאֵין לְעוֹף פִּדְיוֹן**[ב], **וּלְפוּם כֵּן צָרִיךְ מֵימַר** - ולכן צריך לומר שהמקדיש נכסיו והיו בהם עופות **לֹא קָדְשָׁה אֶלָּא קְדוּשַּׁת דָּמִים**[ג].

[ד]הגמרא מבארת את טעמו של רבי שמעון לפי שיטת רבי שמעון בן יהודה, שבין אם הפריש נקבה לעולתו ובין אם הפריש נקבה לפסחו או לאשמו, אינו עושה תמורה: **חַבְרַיָּיא** - בני הישיבה[ה] אמרו **בְּשֵׁם רַבִּי יוֹחָנָן**, וכמו כן **רַבִּי אַיְיבוּ בַּר נַגָּרֵי אָמַר** זאת קוֹמֵי [-לפני] **רַבִּי אִילָא בְּשֵׁם רַבִּי יוֹחָנָן, טַעֲמָא דְּהֵין תַּנְיָא** - טעמו של תנא זה [-רבי שמעון, לפי שיטת רבי שמעון בן יהודה] שהמפריש נקבה לעולתו או לפסחו או לאשמו אינו עושה תמורה[ו], שנאמר בענין פדיית הקדשות (ויקרא כז יא-יב) '**וְאִם כָּל בְּהֵמָה טְמֵאָה אֲשֶׁר לֹא יַקְרִיבוּ מִמֶּנָּה קָרְבָּן לַה'** וְהֶעֱמִיד אֶת הַבְּהֵמָה לִפְנֵי הַכֹּהֵן. וְהֶעֱרִיךְ הַכֹּהֵן אֹתָהּ בֵּין טוֹב וּבֵין רָע כְּעֶרְכְּךָ הַכֹּהֵן כֵּן יִהְיֶה', **מַה תַּלְמוּד לוֹמַר** - מה מלמדנו הכתוב באומרו '**טְמֵאָה**', שאין לומר שכוונת הפסוק לבהמה טמאה כפשוטו, שהרי דין בהמה טמאה מבואר בפסוק להלן (שם כז כז) 'וְאִם בַּבְּהֵמָה הַטְּמֵאָה וּפָדָה בְעֶרְכֶּךָ'[ז], **אֶלָּא** כוונת הפסוק לומר **שֶׁאֲפִילּוּ** אם הבהמה **טְמֵאָה (באותו)** רק **[לְאוֹתוֹ]**[ח] **הַשֵּׁם**, כלומר, אינה ראויה לאותו קרבן, כגון שהקדיש נקבה לעולה או לפסח או לאשם[ט], על אופן זה אמר הכתוב 'וְהֶעֱמִיד' 'וְהֶעֱרִיךְ', שדין בהמה זו שהכהן מעמידה ומעריך כמה היא שוה כדי לפדותה, ובמה שאמר הכתוב שיכולים לפדותה השמיענו שלא חלה עליה קדושת הגוף אלא קדושת דמים בלבד, ולכן אינה עושה תמורה[י].

הגמרא מקשה על הדרשה של בני הישיבה מפסוק זה: **וְקַשְׁיָא, וכי בְּדָא כְּתִיב 'וְהֶעֱמִיד' 'וְהֶעֱרִיךְ'** - האם יתכן לומר שהפסוק 'וְהֶעֱמִיד' 'וְהֶעֱרִיךְ' עוסק בפדית בהמה הקדושה בקדושת דמים בלא מום ובא להשמיענו שאינה עושה תמורה כרבי שמעון[יא], הרי רבי שמעון עצמו סובר שדין העמדה והערכה נאמר רק בבהמות שחלה עליהם קדושת הגוף שפודים אותם אחר שנפל בהם מום (תמורה לב.), וכיון שבפסוק זה נאמר שצריך העמדה והערכה אם כן בעל כרחך הפסוק עוסק בהמה שחלה עליה קדושת הגוף[יב].

הגמרא מביאה דעה החולקת ודורשת מפסוק זה שהמקדיש נקבה לעולה עושה תמורה: **רַבִּי זְעֵירָא בְּשֵׁם רַבִּי אֶלְעָזָר, לֹא אָמַר כֵּן** - לא דרש את הפסוק כרבי יוחנן, **אֶלָּא** דרש אותו כך, '**וְאִם כָּל בְּהֵמָה טְמֵאָה אֲשֶׁר לֹא יַקְרִיבוּ מִמֶּנָּה קָרְבָּן לַה'**', ותיבת 'קָרְבָּן' מיותרת, שהיה לו לכתוב 'אֲשֶׁר לֹא יַקְרִיבוּ מִמֶּנָּה לַה'', בא הפסוק ללמדנו בזה **שֶׁכָּל** בהמה **שֶׁאֵינָהּ רְאוּיָה לִיקָּרֵב** על גבי המזבח **לֹא כָּאן וְלֹא בְּמָקוֹם אַחֵר** - לא לשם קרבן זה שהקדישה ולא לשם קרבן אחר, לא חלה עליה קדושת הגוף **וְאֵינוֹ עוֹשֶׂה תְּמוּרָה**, ולכן אם הקדיש נקבה לפסח או לאשם לא חלה עליה קדושת הגוף, שהרי היא ממין שאינו ראוי לקרבן זה לא כאן ולא במקום אחר[יג], **וְיָצְאת** מכלל דין זה **נְקֵבָה (שבעוף)** שהקדישוה **לְעוֹלָה, שֶׁאַף עַל פִּי שֶׁאֵינָהּ רְאוּיָה לִיקָּרֵב כָּאן** - לשם הקרבן שהקדישוה, מכל מקום **רְאוּי לִיקָּרֵב בְּמָקוֹם אַחֵר** - ראיה היא לעולה במקום אחר, שהנקבה ראויה לעולה בעופות, ולכן המקדיש נקבה לעולה חלה עליה קדושת הגוף ועושה תמורה.

הגמרא מקשה על רבי זעירא: **רַבִּי אָבוּן וְרַבִּי בּוּן בָּעוּן קוֹמֵי** - שאלו לפני **רַבִּי זְעֵירָא, הֲרֵי הָרוֹבֵעַ** - בהמה שרבעה אדם, **וְהַנִּרְבָּע** - בהמה שאדם רבעה, **שֶׁאֵינָן רְאוּיִן לִיקָּרֵב לֹא כָּאן וְלֹא בְּמָקוֹם אַחֵר**[יד], וְאף על פי כן **הֲרֵי הֵן עוֹשִׂין תְּמוּרָה**[טו], ואילו לשיטתך כיון שאין ראויים להקרבה לא כאן ולא במקום אחר לא היה להם לעשות תמורה[טז].

מתרצת הגמרא: **אָמַר לוֹן** [-להם] רבי זעירא, **אַף אֲנִי לֹא אָמַרְתִּי** בכוונת הפסוק, **אֶלָּא** בבהמה **טְמֵאָה מַמָּשׁ (ס"א ממום)**, כלומר, מה שאמרתי שהפסוק עוסק בבהמה שאינה ראויה להקרב לא כאן ולא במקום אחר, היינו בהמה טמאה, שהיא ממין שאינו ראוי להקרבה על המזבח כלל, שעל בהמה זו לא חלה קדושת הגוף ולכן יכולים לפדותה, אבל לא אמרתי שהפסוק עוסק בבהמה טהורה שאינה ראויה לקרבן שהוקדשה לו אבל היא ממין הראוי להקרבה על המזבח, ולכן אני סבור שהמקדיש נקבה לעולה חלה עליה קדושת הגוף ועושה תמורה כיון שהיא ממין הראוי להקרבה במקום אחר, ומטעם זה יש לומר שגם על רובע ונרבע חלה קדושת הגוף ועושים תמורה, שהרי הם ממין הראוי להקרבה[יז].

הגמרא דוחה את תירוצו של רבי זעירא: **וְקַשְׁיָא, וכי בְּדָא כְּתִיב 'וְהֶעֱמִיד' 'וְהֶעֱרִיךְ'** - האם יתכן לומר שהפסוק 'וְהֶעֱמִיד' 'וְהֶעֱרִיךְ' עוסק בבהמה טמאה ממש, הרי דין בהמה טמאה כבר מפורש בפסוק להלן (שם כז כז) 'וְאִם בַּבְּהֵמָה הַטְּמֵאָה וּפָדָה בְעֶרְכֶּךָ', ובעל כרחך פסוק זה עוסק בבעלי מומים שנפדו[יח], ו'בְּהֵמָה טְמֵאָה' הנזכרת בפסוק היינו שהיא טמאה באותה שעה ואינה ראויה לקרבן זה אבל ראויה לקרבן במקום אחר, כלומר שהיא ממין הראוי להקרבה, ולא כמו שפירש רבי זעירא שפסוק זה עוסק בבהמה שאינה ראויה להקריב לא כאן ולא במקום אחר, דהיינו שהיא ממין שאינו ראוי להקרבה כלל[יט][א].

הלכה ה - משנה

המשנה מבארת את אופן קניית הגזברים את צרכי הנסכים מן הסוחרים: אַחַת לִשְׁלֹשִׁים יוֹם היו הגזברים **מְשַׁעֲרִין אֶת הַלִּשְׁכָּה** - קבעו את השער שלפיו יספקו המוכרים יינות שמנים וסלתות למקדש, ולוקחים מהמוכרים בכל יום מה שהם צריכים לפי השער שפסקו, ואם נתייקר השער אין מוסיפים להם [אבל אם הוזל לוקחים לפי שער הזול][כ].

כָּל מוכר **הַמְקַבֵּל עָלָיו לְסַפֵּק סְלָתוֹת** לבית המקדיש לצורך המנחות[כא], ונתנו לו מעות מתחילת השנה כדי לספק את צרכי המקדש לכל השנה, אם

א. **כיון** שאדם יודע שאינו ראוי להקריבו לא היה בדעתו להקדישו אלא קדושת דמים כדי למכרו ולהביא בדמיו עולות. תלמיד רשב"ש (ד"ה כהסיא). והרש"ס (ד"ה לפדותו) ביאר, שבפסוק מבואר שכל הנדרים והנדבות יהיו לעולת בהמה, ואם תחול עליהם קדושת הגוף אי אפשר להביא מהם עולת בהמה כיון שאין להם פדיון. ב. **כמו** ששנינו במנחות (ק:), העופות והעצים והלבונה וכלי שרת משנטמאו אין להן פדיון, שלא נאמר פדיון אלא בבהמה. ג. **כפי** שביארנו לעיל הטעם שעל דבר שאי אפשר להקריבו וגם אי אפשר לפדותו כדי להביא בדמיו קרבן הוא משום שלא היתה בדעתו של המקדיש להקדישו באופן זה שאינו ראוי להקריבו, או משום שהתורה אמרה שיביאו ממנו עולת בהמה, ולכן בבהמת נקבה חלה עליה קדושת הגוף כיון שיכולים לפדותה ולהביא בדמיה עולת בהמה. רש"ס (ד"ה לפדותו). ביארנו את הגמרא על פי הרש"ס מהר"א פולדא ומנחם משיב נפש. וראה בהערה להלן (על דברי הגמרא 'וקשיא בדא כתיב והעמיד והעריך') מה שפירש התקלין חדתין לפי גירסתו. ד. **כפי** שכתבתו לעיל, הגר"א (לעיל יב: אות ו) והתקלין חדתין (שם ד"ה ה"ג חבריא וד"ה והכא) כתבו שמכאן עד המשנה יש לגרוס לעיל, ראה בהערה להלן (על דברי הגמרא 'וקשיא בדא כתיב והעמיד והעריך'). ה. **רש"י** (חולין סב. ד"ה חבריא) וקרבן העדה (פסחים פ"ח ה"ח ד"ה חברייא). ו. **רבינו** משולם (ד"ה חברייא) רש"ס (ד"ה טעמא) קרבן העדה (ד"ה טעמא) ותקלין חדתין (לעיל יב: ד"ה ה"ג חברייא). ז. **תלמיד** רשב"ש (ד"ה מה ת"ל) ותקלין חדתין (לעיל יב: ד"ה מה תלמוד). והמהר"א פולדא (ד"ה ואם) ביאר, שהרי כבר נאמר בפסוק זה 'אשר לא יקריבו ממנה קרבן לה'', ואנו יודעים שהפסוק עוסק בבהמה טמאה, ולמה הוצרך הפסוק לומר 'בהמה טמאה'. וראה ברש"ס (ד"ה מה ת"ל) שפירש באופן אחר. ח. **תקלין** חדתין (לעיל יב: ד"ה אפילו). ט. **רבינו** משולם (ד"ה מה ת"ל) קרבן העדה (ד"ה טעמא) ותקלין חדתין (לעיל יב: ד"ה אפילו). י. **תקלין** חדתין (לעיל יב: ד"ה אפילו). יא. **כמו** שביארו בני הישיבה שהפסוק עוסק במקדיש נקבה לעולתו או לפסחו או לאשמו, ובא להשמיענו שלא חלה עליה אלא קדושת דמים ואינה עושה תמורה. יב. **רבינו** משולם (ד"ה וקשיא). יג. **לפי** הבנת הגמרא כעת רבי זעירא בא לבאר את טעמו של רבי שמעון לפי מה ששנינו משמו בסתם, שאם הקדיש נקבה לעולתו חלה עליה קדושת הגוף ועושה תמורה, ואם הקדיש נקבה לאשמו ולפסחו לא חלה עליה קדושת הגוף ואינה עושה תמורה, ראה בהערה להלן על דברי הגמרא 'הרי הן עושין תמורה' בשם התקלין חדתין. יד. **רובע** ונרבע אסור להקריבם על המזבח. תמורה (כח.). טו. **כפי** ששנינו בתוספתא (תמורה פ"א ה"ה). מהר"א פולדא (ד"ה והרי) ותקלין חדתין (לעיל יב: ד"ה הרי). טז. **לפי** הבנת הגמרא כעת, גם רבי זעירא סבר כמו בני הישיבה שמה שנקט הפסוק 'בהמה טמאה' היינו בהמה טהורה שהיא טמאה רק לקרבן זה, כלומר, שהיא ממין שאינו ראוי לקרבן זה שהקדישה לו, ובבהמה כזו השמיענו הפסוק שלא חלה עליה קדושת הגוף, אלא שבני הישיבה היו סבורים שכל בהמה שאינה ראויה לקרבן שהקדישה לשמו היא בכלל פסוק זה, ולכן סברו שבין אם הקדיש נקבה לעולתו ובין אם הקדיש נקבה לפסחו ולאשמו לא חלה עליה קדושת הגוף, אבל רבי זעירא סובר שרק אם אינה ראויה לקרבן זה גם במקום אחר, כגון שהקדיש נקבה לפסח או לאשם שאינה ראויה לו כלל, הרי היא בכלל 'בהמה טמאה' שהשמיענו הפסוק שלא חלה עליה קדושת הגוף, אבל אם היא ראויה לקרבן זה במקום אחר, כגון שהקדיש נקבה לעולתו שהיא ראויה לו בעולת העוף, אינה בכלל 'בהמה טמאה' וחלה עליה קדושת הגוף. ולפי זה רבי זעירא בא לפרש את טעמו של רבי שמעון לפי מה ששנינו משמו בסתם, שאם הקדיש נקבה לעולתו חלה עליה קדושת הגוף ועושה תמורה, ואם הקדיש נקבה לאשמו ולפסחו לא חלה עליה קדושת הגוף ואינה עושה תמורה, ולכן אמר רבי זעירא 'יצאת נקבה לעולה', שהנקבה היא ממין הראוי לעולה בעולת העוף כמו שביארנו. ומשום כך הקשו רבי אבון ורבי בון, שגם רובע ונרבע פסולים למזבח לגמרי ואינם ראויים להקריבם במקום אחר, וצריך להיות דינם כמקדיש נקבה לפסחו ואשמו שלא חלה עליה קדושת הגוף, וזה אינו, שהרי בברייתא שנינו שחלה עליהם קדושת הגוף ועושים תמורה. תקלין חדתין (לעיל יב: ד"ה אמר לון). וכן מבואר במנחם משיב נפש (ד"ה ר' זעירא וד"ה א"ל אף). יז. **רבי** זעירא השיב, שהוא אינו סבור כמו שהבינו בני הישיבה ש'בהמה טמאה' היינו בהמה טהורה שהיא טמאה רק לקרבן זה [ראה בהערה הקודמת], אלא הוא סבור ש'בהמה טמאה' היינו טמאה ממש, ומה שאמר רבי זעירא שהפסוק האומר שלא חלה קדושת הגוף על הבהמה עוסק בבהמה שאינה ראויה להקרבה 'לא כאן ולא במקום אחר' כוונתו שהיא ממין שאינו ראוי לקרבן כלל [ולא כמו שסברה הגמרא בתחילה שמה שאמר רבי זעירא 'לא כאן ולא במקום אחר' הכוונה לבהמה שהיא ממין שאינו ראוי לקרבן זה גם במקום אחר, ואפילו שהוא ראוי לקרבן אחר], ואם כן רובע ונרבע שהם ממין הראוי לקרבן [שכן שאר בני מינם שלא רבעו או נרבעו כשרים לקרבן], חלה עליהם קדושת הגוף ועושים תמורה, וכמו כן המקדיש נקבה לעולה או לפסח או לאשם חלה עליה קדושת הגוף, שהרי היא ממין הראוי לקרבן, שיש קרבנות הבאים מן הנקבה. תקלין חדתין (לעיל יב: ד"ה אמר לון). לפי הבנת הגמרא כעת רבי זעירא בא לפרש את טעמו של תנא קמא הסובר שבין אם הקדיש נקבה לעולתו ובין אם הקדיש נקבה לפסחו ולאשמו חלה עליה קדושת הגוף ועושה תמורה, ולא כפי שסברה הגמרא בתחילה שרבי זעירא בא לבאר את טעמו של רבי שמעון לפי מה ששנינו משמו בסתם. מנחם משיב נפש (ד"ה א"ל אף). יח. **וכן** שנינו בברייתא בכמה מקומות (תמורה לג., בכורות לז:), שאין להעמיד פסוק זה בבהמה טמאה ממש, שדינה כבר אמרו בפסוק 'ואם בבהמה טמאה ופדה בערכך', אלא הפסוק עוסק בבעלי מומים, ומכאן למדנו שכדי לפדות בעלי מומים צריך העמדה והערכה. תקלין חדתין (ד"ה וקשיא). יט. **תקלין** חדתין (לעיל יב: ד"ה קשיא). כ. **רא"ש** (ד"ה משערין) מאירי (ד"ה המשנה השלישית) ותקלין חדתין (ד"ה משערין). כא. **והוא** הדין במוכרי יינות ושמנים. רע"ב. וראה תפארת ישראל (יכין אות נה).

קיבל עליו לספק **מֵאַרְבַּע** - לפי מחיר של ארבע סאים בסלע, **וְעָמְדוּ מִשָּׁלֹשׁ** - והתייקרה הסולת ועמדה על שלש סאים בסלע, **יְסַפֵּק מֵאַרְבַּע** - חייב המוכר לספק לפי המחיר הזול של ארבע סאים בסלע, שההקדש זכה בסולת מיד עם נתינת המעות למוכר[כב]. ואם קיבל עליו לספק **מִשָּׁלֹשׁ** - לפי מחיר של שלש סאים בסלע, **וְעָמְדוּ מֵאַרְבַּע** - והוזלה הסולת ועמדה על ארבע סאים בסלע, **יְסַפֵּק מֵאַרְבַּע** - חייב המוכר לספק לפי המחיר הזול של ארבע סאים בסלע. והטעם שבכל אופן נוטל ההקדש לפי המחיר הזול, לפי **שֶׁיַּד הֶקְדֵּשׁ עַל הָעֶלְיוֹנָה**[כג].

אִם הִתְלִיעָה הַסּוֹלֶת שסיפק המוכר[כד], אפילו אחר שכבר משכה הגזבר מיד המוכר ונתן מעות[כה], **הִתְלִיעָה לוֹ** - למוכר, **וְאִם הֶחֱמִיץ הַיַּיִן** שסיפק המוכר[כו], אפילו אחר שכבר משכו הגזבר מיד המוכר ונתן מעות, **הֶחֱמִיץ לוֹ** - למוכר, שהמוכר חייב באחריות על הדברים שסיפק להקדש[כז], לפי שהמוכר **אֵינוֹ מְקַבֵּל מְעוֹתָיו** - אינו זוכה במעות שקיבל מההקדש[כח], **עַד שֶׁיְּהֵא הַמִּזְבֵּחַ מְרַצֶּה** - שהם עולים לרצון על המזבח[כט].

גמרא הגמרא מביאה דעה החולקת על הדין האחרון של משנתינו: **תָּנֵי בְּשֵׁם רַבִּי שִׁמְעוֹן, מִיַּד הָיוּ מְקַבְּלִין אֶת מְעוֹתֵיהֶן** - מיד זוכה המוכר במעות שקיבל מיד ההקדש[ל], **וְהַכֹּהֲנִים זְרִיזִין הֵן**, ואין חוששים שמא יתעכבו עם הסולת והיין עד שיתליעו או שיחמיצו[לא].

הדרן עלך פרק התרומה

פרק חמישי - אלו הן הממונים

הלכה א - משנה שנה מפרטת חמשה עשר תפקידים שהיו בבית המקדש השני, ואת שמות הממונים על תפקידים אלו[לב]: **אֵלּוּ הֵן הַמְּמוּנִּים שֶׁהָיוּ בַּמִּקְדָּשׁ**[לג]. ושמות הממונים שתזכיר המשנה היו בכמה דורות, משום שאחד מהממונים על כל תפקיד בבית שני היה שמו כפי שתפרט המשנה, ובכל הדורות שאחריו נקראו הממונים על שמו[לד].

יוֹחָנָן בֶּן פִּנְחָס היה ממונה **עַל הַחוֹתָמוֹת**, **וַאֲחִיָּה** היה ממונה **עַל הַנְּסָכִים**[לה], וכמבואר במשנה להלן (יד:), שמי שצריך להביא נסכים לקרבנותיו[לו], נותן לממונה על החותמות מעות לפי הנסכים הצריכים לו לקרבנותיו[לז], ומקבל ממנו חותם לראיה על כך, והולך ונותן את החותם לממונה על הנסכים ומקבל ממנו נסכים.

מַתִּתְיָה בֶּן שְׁמוּאֵל היה ממונה **עַל הַפְּיָסוֹת** - הגורלות. ארבע פייסות היו במקדש בכל יום, שהיו עושים גורלות מי מהכהנים יזכה בעבודות המקדש[לח], והממונה היה מורה לכהנים את סדר עשיית הגורל[לט].

פְּתַחְיָה היה ממונה **עַל הַקִּנִּין** - מי שחייב להקריב שתי תורים או שני בני יונה [-קן], כגון זב וזבה ויולדת, היה נותן את המעות בקופה שנקראת שופר[מ] וכתוב עליה 'קינין', והממונים על השופרות היו לוקחים קינים במעות אלו, ומקריבים אותם לשם חובתו של בעל המעות. והממונה על ענין זה היה פתחיה[מא]. ומינו על ענין זה חכם גדול ובקי, כיון שהעופות של הקינים בעזרה רגילים להתערב זה בזה מתוך שרבו מביאיהם, ודיני תערובת הקינים עמוקים מאד[מב], וכפי ששנינו במסכת אבות (פ"ג מי"ח) 'קינין ופתחי נדה הן הן גופי הלכות'. מוסיפה המשנה: **פְּתַחְיָה, זֶהוּ מָרְדְּכַי** שהיה בימי אחשורוש[מג], שמרדכי היהודי היה הממונה הראשון שנקרא 'פתחיה' [ועל שמו נקראו כן הממונים שאחריו[מד]]. **וְלָמָּה נִקְרָא שְׁמוֹ פְּתַחְיָה, לְפִי שֶׁהָיָה פּוֹתֵחַ דְּבָרִים** סתומים **וְדוֹרְשָׁן** - ופותר את כוונתם האמיתית, **וְיוֹדֵעַ בְּשִׁבְעִים לָשׁוֹן** על בוריין. ומחמת כן מינוהו, שהנשים המביאות את הקינים היו מגיעות מכל הארצות וכל אחת מדברת בלשון ארצה, ופעמים אף היה לשונה משובש, ומתוך בקיאותו של מרדכי בשבעים לשון היה מבין גם את כל שיבושי הלשונות, ויודע את כוונת האשה[מה].

בֶּן אֲחִיָּה היה ממונה **עַל** רפואת **חוֹלֵי מֵעַיִם** שבין הכהנים[מו], והגמרא תפרש מדוע הוצרכו לכך הכהנים.

נְחוּנְיָה היה **חוֹפֵר שִׁיחִין**[מז] - ממונה לחפור בורות מים, כדי שיהיו מים מצויים לעולי רגלים, והיה בקי במלאכה זו.

גְּבִינִי - כך שמו, היה **כָּרוֹז** [-המכריז[מח]], שהיה מכריז לעובדים בבית המקדש שיבואו לעבודתם[מט].

בֶּן גֶּבֶר היה ממונה **עַל נְעִילַת הַשְּׁעָרִים** של העזרה, שהיה מזרז את הכהנים לנועלם בלילה ולפותחם בבוקר[נ].

בֶּן בֵּבַי היה **מְמוּנֶּה עַל הַפָּקִיעַ** - על תיקון הפתילות למנורה ולשמחת בית השואבה[נא][ב].

בֶּן אַרְזָא היה ממונה **עַל הַצִּלְצָל** [-מצלתיים[נב]] להקיש בו, וכשהיו שומעים הלויים את קול הצלצל היו פותחים בשיר[נג].

כב. **אף** על פי שכסף אינו קונה בהדיוט, מכל מקום בהקדש קונה, ונלמד ממה שנאמר 'ונתן הכסף וקם לו'. (קידושין כט.). רא"ש (ד"ה וכן המספק) [וראה בתוספות (שבת קכח. ד"ה ונתן) בענין לשון הפסוק שהביאה הגמרא שם]. כג. **אם** התייקר, יד ההקדש על העליונה ואומרים שלא קנה ההקדש כיון שעדיין לא משך, וכמו שהדיוט אינו קונה עד שימשוך, ולא יהיה כח ההקדש גרוע מכח ההדיוט. ומכל מקום אין אומרים שיתבטל המקח, אלא המוכר צריך לתת לפי שער הזול כיון שקיבל עליו לספק לכל השנה. תפארת ישראל (יכין אות נט), וראה שם עוד מה שכתב לדעת הר"ן. ואם הוזל, יד ההקש על העליונה וחייב לספק לפי שער הזול, שתנאי בית דין הוא שיהיה חייב לספק לפי השער שקבעו עמו, שלא יהיו הגזברים צריכים לטרוח וללכת למוכרים אחרים. תוספות יום טוב. וראה גם בתוספות רבי עקיבא איגר (על המשניות). כד. **סולת** שהתליעה פסולה למנחות. רמב"ם (איסורי מזבח פ"ו ה"א). כה. **קרבן** העדה ותקלין חדתין (ד"ה התליעה). כו. **יין** שהחמיץ פסול לנסכים. בבא בתרא (צו:). כז. **תנאי** בית דין הוא שיהיה המוכר חייב באחריות הדברים שסיפק למקדש. תוספות יום טוב. כח. **קרבן** העדה ותקלין חדתין (ד"ה אינו). אמנם כל זה הוא רק לעניין שהמוכר חייב באחריות, אבל על כל פנים אינו מועל במעות שהוציא אפילו אם התליעה הסלת, שאם לא מה נתנו לו המעות מקודם, הרי אפשר שתתליע הסולת, וימעל למפרע. תפארת ישראל (יכין אות סא). והרש"ס (ד"ה עד) והפני משה (ד"ה אינו) ביארו בכוונת המשנה, שלא היו נותנים את המעות למוכרים עד שיוקרבו על המזבח, כדי שלא יהיו צריכים לדון עמו ולהוציא ממנו את המעות אם תתליע הסולת או יחמיץ היין. כט. **רא"ש.** ל. **מהר"א** פולדא (ד"ה מיד). לא. **קרבן** העדה (ד"ה מיד) ותקלין חדתין (ד"ה תני). ולא הוצרכו חכמים לתקן שתהיה האחריות על המוכר. והרש"ס (ד"ה מיד) ביאר [לפי שיטתו בהערה לעיל על דברי המשנה 'אינו מקבל מעותיו'], שלדעת רבי שמעון היו נותנים את המעות למוכר מיד, שלא היו חוששים לקילקול. והפני משה (ד"ה תני) ביאר, שהיו נותנים את המעות מיד ולא היו חוששים כיון שהכהנים זריזים ויוכלו להוציא מהם אם יארע קילקול. אולם ראה פני זקן (ד"ה הכהנים זריזים). לב. **כיון** ששנינו בסוף הפרק הקודם שהיו פוסקים שער למחירם של הסלתות לנסכים, מביאה המשנה מי הממונה על הנסכים שהיה פוסק את השער, ואגב כך הוזכרו גם שאר הממונים. רש"ס (ד"ה הממונין). בתוספתא (פ"ב הי"ד) נמנו תפקידים אחרים וממונים אחרים. וכתב בחסדי דוד (שם), שהתוספתא חולקת על המשנה בכמה דברים. וראה עוד ברבנו משולם (ד"ה על חולי) ובמנחת ביכורים (תוספתא שם). לג. **כתב** המאירי (ד"ה והמשנה), שאף בכל דור ודור מן הדורות הבאים, צריך למנות ממונה על כל אחד מהתפקידים המובאים במשנתינו. לד. **תקלין** חדתין (ד"ה אלו) בשם הגר"א [והיינו, ש'אלו הן הממונים' הכוונה לממונים שבכל הדורות האחרונים, שכך היה שמם על שם הראשון. ובגמרא יתבאר מי הוא הממונה הראשון]. והוסיף, שזהו כמו שמצינו במנהג המלכים, שכל מלך בשושלת המלכים קרוי על שם הראשון, כגון פרעה, אבימלך ומלכי צדק. ועוד כתב, שכן משמע במנחות (סד:) לגבי מרדכי [ראה שם בתוספות (ד"ה אמר)], ובירושלמי (להלן יד:) לגבי פנחס המלביש. תחת כל אחד ואחד מממונים אלו היו מופקדים אנשים הרבה, כדי להכין המלאכה שהוא ממונה עליה. רמב"ם (כלי המקדש פ"ז ה"ג). לה. **בידו** היו סלתות, שמנים ויינות שנעשו בטהרה לצורך הנסכים. לו. **המקריב** עולת בהמה או שלמים [וכן חטאת ואשם של מצורע], מביא עם הקרבן סולת בלולה בשמן למנחה, ויין לניסוך על המזבח, והם קרויים 'נסכים'. רמב"ם (מעשה הקרבנות פ"ב הלכות א-ג). לז. **כמות** הנסכים משתנים לפי סוגי הקרבנות השונים, כמבואר בתורה (במדבר טו א-יב). לח. **הפייס** הראשון, מי עושה תרומת הדשן מהמזבח [ועבודות נוספות בהכנת המזבח]. הפייס השני, זוכים בו שלשה עשר כהנים בעבודות שבהקרבת תמיד של שחר ושל בין הערביים. הפייס השלישי, מי יקטיר קטורת. הפייס הרביעי, מי יעלה את איברי התמיד מהכבש למזבח. משנה (תמיד כו. ל. לג:). הפייס היה נערך כך. הכהנים היו עומדים בעיגול, והממונה בא ונוטל מצנפת מעל ראש אחד הכהנים, ומכריז מנין יותר גדול ממספר הכהנים שהיו שם. לאחר מכן מתחיל למנות את אצבעות הכהנים ממי שניטלה המצנפת מראשו, ומונה אותם שוב ושוב עד שיגיע למנין שהכריז, ומי שהמנין כלה בו הוא הזוכה. רש"י (יומא כב. ד"ה הלבישו), על פי הגמרא (שם כה.). לט. **רא"ש** (ד"ה על הפייסות), רע"ב (מ"א), תקלין חדתין (ד"ה הפייסות) ועוד. ותלמיד הרשב"ש (ד"ה על הפייסות) כתב עוד, שהממונה היה גם עורך את הפייסות. מ. **והיא** תיבה שפיה צר מלמעלה, כעין שופר שפיו צר מלמעלה והולך ומרחיב, ועשו כן כדי שלא יוכלו ליטול ממנה כלום. רע"ב (לעיל פ"ב מ"א). מא. **ע"פ** רא"ש (ד"ה על הקינין) ותקלין חדתין (ד"ה הקנים). ומשמע בגמרא להלן, שבעל המעות היה מודיע לכהנים לאיזה צורך נתן את המעות בשופר. ברש"ס (ד"ה על הקינין) ובתקלין חדתין (שם) מבואר, שהממונה על הקינים האמור כאן הוא רק על קיני חובה, כגון של זב, זבה ויולדת, שעליהם להביא לכפרתם שתי תורים או שני בני יונה אחד לחטאת ואחד לעולה. ואין מדובר בקיני נדבה שכולם לעולה. אך הרא"ש (שם) כתב, שמדובר בין בקיני חובה ובין בקיני נדבה. ורש"י (מנחות סה. ד"ה פתחיה) ותלמיד הרשב"ש (ד"ה פתחיה) כתבו, שמדובר בקיני נדבה, וראה מה שהעיר הרש"ש (מנחות שם ברש"י) על רש"י. וראה עוד ברבנו משולם (ד"ה פתחיה). ברא"ש, ברש"ס ובתקלין חדתין (שם) משמע, ש'קינין' שבמשנתינו היינו הקרבנות ששמם קינים, כלומר שני עופות. אך ברש"י ובתלמיד הרשב"ש (שם) מבואר, שהכוונה לשופר ששמו 'קינין'. וראה במשנה להלן (יח.) ששנים מהשופרות שבמקדש היו קרויים 'קינין' ו'גוזלי עולה'. והמעות שב'גוזלי עולה' ודאי לקיני נדבה שכולם עולה. אלא שנחלקו שם התנאים בשופר הקרוי 'קינין', לדעת רבי יהודה אף הוא לקיני נדבה, ולדעת חכמים הוא לקיני חובה [ואם הממונה על הקינים במשנתינו היה ממונה על קיני חובה, צריך לומר בדעת רבי יהודה, שהממונה על הקינים היה נוטל את המעות של קיני החובה מידי בעלי הקרבן, ולא היו נותנים את המעות בשופר]. מב. **תפארת** ישראל (מ"א יכין אות ה). מג. **ע"פ** תלמיד רשב"ש (ד"ה מרדכי) ורא"ש (ד"ה פתחיה), וכן מבואר במנחות (סה.). מד. **ברש"י** (מנחות סד: ד"ה מרדכי) משמע, שהממונים שאחריו נקראו רק 'פתחיה'. אך תוספות (שם ד"ה אמר) כתבו, שאף כל הממונים שאחריו נקראו על שמו 'פתחיה' ו'מרדכי'. מה. **וכפי** שמצינו בגמרא שהיתה אשה שאמרה 'אלו לזיבתי', והוא פירש בכוונתה שבא זאב ונטל את בנה. תקלין חדתין (ד"ה ויודע). והוא הנקרא (עזרא ב ב) 'מרדכי בִּלְשָׁן', ואמרו בגמרא (מנחות סה.) שקרוי כן על שם שהיה בולל את כל הלשונות ודורשן. רא"ש (ד"ה פתחיה). מו. **הרא"ש** (ד"ה על חולי) כתב, שהממונה היה רופא מומחה, והיה יודע איזה יין או סם טוב לרפואתם, והיה מלמד את הכהנים את דרכי רפואתם. והרמב"ם (כלי המקדש פ"ז ה"ד) כתב, שהיה מבקר את החולים ומרפא כל תחלואיהן [ומבואר בדבריו (שם, פירוש המשניות מ"א), שהיה הממונה מרפא אף שאר המחלות ולא דווקא חולי מעיים. והזכירה המשנה חולי מעיים מפני שחולי זה היה מצוי אצל הכהנים. אחרונים. ועוד משמע מדברי הרמב"ם, שהיה נותן להם סממנים לרפואה, ולא רק מלמדם כיצד ירפאו. הון עשיר (מ"א), עיי"ש. מז. **'שיח'** הוא בור ארוך וצר. רש"י (ב"ק נ: ד"ה חולין). מח. **רש"י** (יומא כ: ד"ה גביני). מט. **הרא"ש** (ד"ה גביני) כתב, שהיה מכריז בכל בוקר. והרמב"ם (כלי המקדש פ"ז ה"ג) כתב, שממונה זה היה 'ממונה על הזמנים, והוא ואנשיו משמרים את הזמנים, כיון שיגיע עת הקרבן מכריז וכו', וכיון שישמע קולו יבוא כל אחד למלאכתו'. נ. **ע"פ** תלמיד רשב"ש (ד"ה על נעילת) ורא"ש (ד"ה בן גבר). נא. **גמרא** להלן (יד.), וכפי שביאר הרע"ב (מ"א). וכתב, שקרויות הפתילות 'פקיע', משום שהיו מפקיעים וקורעים חתיכות בד מבגדי כהנים שבלו, כדי לעשות מהם את הפתילות, וכלשון המשנה (סוכה נא.). והטעם שהיה צריך ממונה לדבר זה, ביאר הרש"ס (יד. ד"ה שהיה מזויג), שהמנורה היתה צריכה לדלוק כל הלילה, ושיעור השמן שבמנורה היה שוה בכל לילות השנה אף שלילות הקיץ קצרים מלילות החורף. ולכך היה צריך לעשות את הפתילות עבות בקיץ ודקות בחורף, והיתה זו אומנות גדולה [אך ברש"י (יומא טו. ד"ה מן) מבואר, שלעולם היו נותנים במנורה פתילות בינוניות, ובקיץ היה נותר שם שמן]. נב. **גמרא** (ערכין יג:). והם שני גלילי נחושת שאדם אחד מכה אותם זה על זה. ערוך (ערך צלצל). וכתב הרא"ש (ד"ה בן ארזא), שהוא כלי שיר העושה קול גדול, ועל שם זה נקרא 'צלצל', מלשון 'תצלנה אזניו' (ירמיה יט ג). נג. **רא"ש** (ד"ה בן ארזא), רע"ב (מ"א) ותקלין חדתין (ד"ה צלצל). והרמב"ם

הוּגְרַס בֶּן לֵוִי [-משבט לוי[נד]], היה ממונה **עַל הַשִּׁיר** שהיו הלויים שרים בבית המקדש בשעת הקרבת הקרבן, שהוא היה מתחיל לשיר ושאר הלויים אחריו, וכן כשסיים לשיר היו כולם מסיימים, כדי שישמע השיר בקול אחד[נה].

בֵּית גַּרְמוּ [-שם משפחה], היו ממונים **עַל מַעֲשֵׂה לֶחֶם הַפָּנִים**, לאפותו ולרדותו כראוי[נו].

בֵּית אַבְטִינָס [-שם משפחה], היו ממונים **עַל מַעֲשֵׂה הַקְּטוֹרֶת** - להכין את סממני הקטורת ולרקחה כראוי.

וְאֶלְעָזָר היה ממונה **עַל הַפָּרוֹכֶת** - לעשות פרוכות חדשות כשצריכים לכך ולסלק את הישנות, ולשלם לאומנים את שכרם[נז].

וּפִנְחָס היה **הַמַּלְבִּישׁ** - ממונה על בגדי הכהונה, להלביש הכהנים בשעת עבודה ולהפשיטם לאחר העבודה, ולשמור על הבגדים בלשכות המיועדות לכך[נח].

★

גמרא הגמרא מבררת מדוע הזכירה המשנה דווקא שמות ממונים אלו, אף על פי שודאי היו ממונים אחרים על כך בדורות אחרים[נט]. מביאה הגמרא: **רַבִּי חִזְקִיָּה שֶׁאָמַר** בשם **רַבִּי סִימוֹן, וְרַבָּנָן**[ס], נחלקו מדוע נזכרו במשנה דווקא ממונים אלו. **חַד** - אחד מהם **אָמַר, כְּשֵׁירֵי דוֹר וָדוֹר בָּא לִמְנוֹת עֲלֵיהֶן** - התנא מנה רק את הממונים הכשרים והצדיקים המיוחדים שהיו עד ימיו[סא], ולפיכך מנה דווקא אותם ולא את הממונים שבשאר הדורות. **וְחָרָנָה** - והאמורא האחר **אָמַר, מִי שֶׁהָיָה בְּאוֹתוֹ דוֹר** של הממונים הראשונים, **מָנָה מַה שֶּׁבְּדוֹרוֹ**, ולאו דווקא משום שהם הכשרים שבכולם[סב].

[מביאה הגמרא: **תַּמָּן תְּנִינָן** - שנינו שם, במסכת יומא (פ"ג משניות י-יג), 'קלפי היתה שם ובה שני גורלות וכו' ועשאן בן גמלא של זהב, והיו מזכירין אותו לשבח. בן קטין עשה שנים עשר דד לכיור וכו'. מונבז המלך היה עושה כל ידות הכלים של יום הכפורים של זהב. הילני אמו עשתה נברשת של זהב וכו'. נקנור נעשו נסים לדלתותיו והיו מזכירין אותו לשבח. ואלו לגנאי, של בית גרמו לא רצו ללמד על מעשה לחם הפנים. של בית אבטינס לא רצו ללמד על מעשה הקטורת. הגרוס בן לוי היה יודע פרק בשיר ולא רצה ללמד. בן קמצר לא רצה ללמד על מעשה הכתב[סג]. **עַל הָרִאשׁוֹנִים נֶאֱמַר** (משלי י ז) **'זֵכֶר צַדִּיק לִבְרָכָה' וְעַל אֵלּוּ נֶאֱמַר** (שם) **'וְשֵׁם רְשָׁעִים יִרְקָב'**[סד]**]**[סה].

על פי המחלוקת הנזכרת בין רבי סימון ורבנן, הגמרא מבארת מי הם ה'ראשונים' שבמשנה ביומא שנזכרו לברכה, ומי אלו שנאמר עליהם 'ושם רשעים ירקב'. מבארת הגמרא: **מָאן דְּאָמַר** - לדעה הסוברת **שֶׁכְּשֵׁירֵי כָּל דּוֹר וָדוֹר בָּא לִמְנוֹת**, ולדעתו כל אלו שנזכרו במשנתנו היו כשרים, אם כן התנא במסכת יומא **עַל כּוּלָּן** - על כל אלו שנזכרו במשנתנו **הוּא אוֹמֵר** את הפסוק **'זֵכֶר צַדִּיק לִבְרָכָה'**, ואפילו על בית גרמו, בית אבטינס והגרוס בן לוי, שאף שנזכרו במשנה שם לגנאי משום שלא רצו ללמד אומנותם לאחרים, מכל מקום הם השיבו לחכמים תשובה מדוע אינם מלמדים אומנותם לאחרים[סו], ועל כן אף הם היו כשרים ונזכרים לברכה. ורק על בן קמצר הנזכר ביומא [ולא נזכר במשנתינו] אמרה שם המשנה 'ושם רשעים ירקב', שהוא לא מצא תשובה מדוע אינו מלמד אומנותו לאחרים[סז]. ואילו **מָאן דְּאָמַר** - לדעה הסוברת **שֶׁמִּי שֶׁהָיָה בְּאוֹתוֹ דוֹר מָנָה מַה שֶּׁבְּדוֹרוֹ**, ולדעתו אין הכרח לומר שהממונים שבמשנתינו היו כשרים, אם כן **(עַל כּוּלָּן הוּא אוֹמֵר 'וְשֵׁם רְשָׁעִים יִרְקָב', ו)עַל**[סח] **מִי נֶאֱמַר** במשנה ביומא **'זֵכֶר צַדִּיק לִבְרָכָה'**, רק **עַל בֶּן קַטִּין וַחֲבֵירָיו**[סט] שנזכרו במשניות שם לשבח, אך על כל אלו שנזכרו ביומא לגנאי נאמר 'ושם רשעים ירקב', ואף על בית גרמו, בית אבטינס והגרוס בן לוי, וכפשטות המשנה שם[ע][ג].

(כלי המקדש פ"ז ה"ז) כתב, שבן ארזא היה ממונה על המנגנים בכל כלי השיר, ועוד כתב (פירוש המשניות מ"א), שבכל יום היו מנגנים בצלצל בעת הקרבת התמיד. נד. **רש"י** (יומא לח. ד"ה בן לוי). נה. **רא"ש** (ד"ה הוגרס) ותקלין חדתין (ד"ה בן). והרמב"ם (כלי המקדש פ"ז ה"ה) כתב, שהוא היה הממונה על המשוררים בפה, שהוא הבורר בכל יום את המשוררים שעומדים על הדוכן לומר שירה בפה, ועל פיו תוקעים על הקרבנות. נו. **ענין** לחם הפנים נאמר בתורה (שמות כה ל, ויקרא כד ה-ט). בכל שבת מביאים שתים עשרה חלות, ומסדרים אותן על שולחן הזהב שבהיכל בשתי מערכות, שש חלות זו על גב זו בכל מערכת, והחלות מהשבוע שלפניו נאכלות לכהנים. ואומנות רבה היתה נצרכת לאפייתן ורדייתן. ב'בית גרמו' ו'בית אבטינס' נקטה המשנה את שם המשפחה, משום שהיתה מלאכתם מרובה והיו צריכים לה הרבה אנשים, וכל העוסקים במלאכה היו מאותה משפחה. גפי אש (ד"ה בית). נז. **ע"פ** תלמיד רשב"ש (ד"ה על הפרכות) ורא"ש (ד"ה על הפרוכות). נח. **רא"ש** (ד"ה המלביש). פירוש אחר הביא הרש"ס (להלן יד: ד"ה ששיה), 'שהיה חייט, והיה מצמצם הלבוש כל כהן לפי מדתו, והיו נראין כמלאכים'. נט. **ע"פ** תקלין חדתין (ד"ה כשרי). [ומבואר בגמרא להלן (יד.), שרוב הנמנים במשנה היו מ'גדולי הדור']. ס. **כן** מבואר בתלמיד רשב"ש (ד"ה ר' חזקיה), שרבי חזקיה בשם רבי סימון נחלק עם רבנן. וקרבן העדה (יומא פ"ג ה"ט ד"ה ר' חזקיה) פירש, שרבי חזקיה אמר, שנחלקו בדבר רבי סימון ורבנן. סא. **ולא** היו כולם באותו הדור, אלא היו מפוזרים בדורות של בית שני. תלמיד רשב"ש (ד"ה כשירי). וביאר בפני זקן (ד"ה כשרי), שרבינו הקדוש סידר משנה זו בדורו [ולא היתה זו משנה קדומה שצירף רבי למשניות], ועיקר כוונתו היתה לפרט מה הם המינויים שהיו במקדש, ואגב כך הזכיר את שמותיהם של הצדיקים והמפורסמים ששימשו במינויים אלו. אך בתפארת ישראל (מ"א יכין אות ג) כתב, שכל אלו שנמנו במשנה היו בדור הראשון שעלו ישראל מגולת בבל ובנו את הבית השני, שהם היו מאנשי כנסת הגדולה, ובודאי הם אלו שהיו הכשרים שבכל הדורות. סב. **הובא** לעיל (בתחילת המשנה) בשם הגר"א, שבכל הדורות האחרונים נקראו הממונים על שם הראשונים, וכשאמרה המשנה 'אלו הם הממונים' כוונתה על כל הדורות. ולפי זה, לדעה הראשונה בסוגייתנו, היו הממונים שבדורות האחרונים קרויים על שם הממונים הכשרים שבכולם. ולדעה השניה בסוגייתנו, היה דור אחד שנמנו בו שמות הממונים, ובכל הדורות שאחריו נקראו הממונים על שם אלו שבאותו הדור הראשון. וראה בענין זה בתוספות יום טוב (מ"א) ובהערה הקודמת בשם תפארת ישראל. סג. **שהיה** יודע לכתוב את השם המפורש באומנות מיוחדת. ברייתא ביומא (לח:). סד. **ביאור** הפסוק, 'זכר צדיק לברכה' - המזכיר צדיק מברכו. 'ושם רשעים ירקב' - רקבון עולה בשמם של רשעים, שאין אדם חפץ להזכיר שמו והוא משתכח מאליו. רש"י (משלי שם). סה. **הגהות** הגר"א (אות א). סו. **כך** השיבו לחכמים, אם נלמד אומנותנו לאחרים, שמא ילמד זאת אדם שאינו הגון וילך ויעבוד עימה לעבודה זרה. ברייתא (להלן יד. יומא לח.). סז. **כפי** שנזכר בברייתא (יומא לח:). ומה שנאמר במשנה ביומא לשון רבים 'על אלו נאמר ושם רשעים ירקב', הכוונה על בן קמצר וחביריו, כלומר אלו הדומים לו ונוהגים כמותו, וכמבואר בברייתא שם. תוספות יום טוב (יומא פ"ג מי"א). הטעם שבן קמצר לא השיב כפי שהשיבו האחרים, משום שבאומנותו אין שבח ומעלה כשעושים אותה לעבודה זרה, ואין לחשוש שיעבדו בה לעבודה זרה [אלא שלא רצה ללמדה לאחרים, כדי להרבות את כבודו]. תוספות יום טוב (שם) בשם יפה מראה. סח. **הגהות** הגר"א (אות א), וכן להלן. ובגמרא לפנינו כל פיסקא זו מוסגרת בסוגריים. סט. **הם** בן גמלא, מונבז המלך, הילני המלכה וניקנור. ע. **פירשנו** כתקלין חדתין, שביאר ע"פ גירסת הגר"א.

לפי שעסקה הגמרא בענין 'זכר צדיק לברכה', היא ממשיכה לדרוש בשבחם של החכמים: **אָמַר רַבִּי יוֹנָה, כְּתִיב** (ישעיה נג יב) **'לָכֵן אֲחַלֶּק לוֹ בָרַבִּים וְאֶת עֲצוּמִים יְחַלֵּק שָׁלָל'**[א], מי הוא זה שהפסוק עוסק בו, **זֶה רַבִּי עֲקִיבָא, שֶׁהִתְקִין** וסידר **מִדְרָשׁ** - ספרא וספרי, שהם מדרשי מקראות בהלכות[ב], **וְאֶת הַהֲלָכוֹת** - משניות[ג], **וְאֶת הַהַגָּדוֹת** - מדרשי אגדה[ד], ועל ידי שהתקין את כל אלו לימד תורה לרבים[ה], ולכן יקבל חלק עולם הבא ברבים, יחד עם תלמידיו[ו]. ועל דרך זה מתפרש 'ואת עצומים יחלק שלל', שיטול שלל שהוא שכר העולם הבא, יחד עם העצומים והגדולים בתורה[ז]. **וְיֵשׁ אוֹמְרִים** שאת כל **אֵלּוּ אַנְשֵׁי כְּנֶסֶת הַגְּדוֹלָה תִּיקְּנוּ**, שהמשנה והמדרש היו מקובלים בידם כבר מאנשי כנסת הגדולה[ח], **אֶלָּא מַה תִּיקֵּן** רבי עקיבא, **זֶה כְּלָלוֹת** [-כללים], כפי שמצינו בכמה מקומות 'כלל אמר רבי עקיבא'[ט], וכן תיקן משניות ובריתות שנשנו בסתם והן כללי הלכות, **וְ**כן תיקן **פְּרָטוֹת** - שהיה דורש את התגים שבתורה, ועל כל קוץ וקוץ דרש תילי תילים של פרטי הלכות[י].

דרשות נוספות בשבח החכמים: **אָמַר רַבִּי אַבָּהוּ, כְּתִיב** - נאמר בפסוק לגבי תולדות יהודה בן יעקב (דברי הימים א' ב נה), **'וּמִשְׁפְּחוֹת סוֹפְרִים יֹשְׁבֵי יַעְבֵּץ'**, היינו שמצאצאי שַׂלְמָא משבט יהודה [הנזכר בפסוק שלפניו] היו משפחות של חכמים וסופרים מסיעת יעבץ, שיעבץ היה החשוב שבהם[יא]. וקשה, **מַה תַּלְמוּד לוֹמַר** - מה מלמדנו הכתוב באומרו **'סוֹפְרִים'**, כלומר מדוע נקראו כן[יב]. **אֶלָּא, שֶׁעָשׂוּ אֶת הַתּוֹרָה סְפוּרוֹת** - שהיו נותנים מספר ומנין בהלכות שבתורה, ומצרפים הפרטים ומונים אותם יחד, בכמה דברים זה נוהג ובכמה דברים זה נוהג, כדי שיהיו הדברים נגד עיניהם ולא ישכחו אותם[יג]. מביא רבי אבהו דוגמאות לדבר מכל סדרי המשנה[יד], בסדר זרעים, **חֲמִשָּׁה לֹא יִתְרוֹמוּ תְּרוּמָה**[טו] (תרומות פ"א מ"א), וכן **חֲמִשָּׁה דְּבָרִים חַיָּיבִין בַּחַלָּה**[טז] (חלה פ"א מ"א). בסדר נשים, **חֲמֵשׁ עֶשְׂרֵה נָשִׁים פּוֹטְרוֹת צָרוֹתֵיהֶן**[יז] (יבמות ב.). בסדר קדשים, **שְׁלֹשִׁים וָשֵׁשׁ כְּרִיתוּת בַּתּוֹרָה**[יח] (כריתות ב.). בסדר טהרות, **שְׁלֹשׁ עֶשְׂרֵה דָּבָר נֶאֶמְרוּ בְּנִבְלַת הָעוֹף הַטָּהוֹר**[יט] (טהרות פ"א מ"א). בסדר נזיקין, **אַרְבָּעָה אָבוֹת נְזִיקִין**[כ] (ב"ק ב.). בסדר מועד, **אֲבוֹת מְלָאכוֹת אַרְבָּעִים חָסֵר אַחַת**[כא] (שבת עג.).

אָמַר רַבִּי (אחא) אֱלִיעֶזֶר, כְּתִיב - נאמר בפסוק בענין עליית עזרא והעם שעימו מגולת בבל לירושלים, שאחר שעלו נתן כורש מלך פרס אגרת לעזרא, ומספר הכתוב (עזרא ז יא) 'וְזֶה פַּרְשֶׁגֶן הַנִּשְׁתְּוָן אֲשֶׁר נָתַן הַמֶּלֶךְ אַרְתַּחְשַׁסְתְּא **לְעֶזְרָא הַכֹּהֵן הַסֹּפֵר** סֹפֵר דִּבְרֵי מִצְוֹת ה' וְחֻקָּיו עַל יִשְׂרָאֵל'[כב], וקשה, מאחר שכבר נאמר 'לְעֶזְרָא הַכֹּהֵן הַסֹּפֵר', **מַה תַּלְמוּד לוֹמַר 'סֹפֵר'** פעם שניה, היה הכתוב צריך לומר 'לעזרא הכהן הסופר דברי מצוות ה' וחוקיו על ישראל'.

אֶלָּא, בא הכתוב ללמד, **כְּשֵׁם שֶׁהָיָה סוֹפֵר בְּדִבְרֵי תוֹרָה** - שספר את אותיות התורה שבכתב וקבע את המסורות בה[כג], **כָּךְ** גם **הָיָה סוֹפֵר בְּדִבְרֵי חֲכָמִים**, שהיה מונה דברים שאמרו חכמים בתורה שבעל פה[כד]. ועל כן נאמר עליו פעמיים 'סופר'. וזוהי כוונת סיום הפסוק 'דִּבְרֵי מִצְוֹת ה' וְחֻקָּיו עַל יִשְׂרָאֵל', שעזרא היה סופר 'דִּבְרֵי מִצְוֹת ה'' דהיינו תורה שבכתב, וכפי שנאמר עליו (עזרא ז ו) 'וְהוּא סֹפֵר מָהִיר בְּתוֹרַת מֹשֶׁה', וכן היה סופר 'וְחֻקָּיו עַל יִשְׂרָאֵל', דהיינו תורה שבעל פה שנמסרה רק לישראל[כה].

אגב שהביאה הגמרא את מעלת החכמים הראשונים, היא מביאה את החילוק בינם ובין החכמים בדורות האחרונים[כו]: אמר **רַבִּי חַגַּי בְּשֵׁם רַבִּי שְׁמוּאֵל בַּר נַחְמָן**, החכמים **הָרִאשׁוֹנִים** בעסקם בתורה, הרי הם כמו **שֶׁחָרְשׁוּ וְזָרְעוּ** בעסק התורה, כלומר דקדקו בתלמוד[כז], וכן **נִיכְּשׁוּ** - עקרו את העשבים הרעים מתוך התבואה, **כִּיסְּחוּ** - חתכו את הקוצים מלמעלה בלא השורשים, **עָדְרוּ** את האדמה סביב האילנות, **קָצְרוּ** את התבואה, **עִמְּרוּ** - אספו לעמרים, **דָּשׁוּ** - חבטו את השיבולים כדי לנתק את הזרעים מחיבורם לגבעול, **זָרוּ** - השליכו את התבואה ברוח להפריד את גרעיני התבואה מהקש, **בֵּרְרוּ** את האבנים ושאר הפסולת מבין הגרעינים, **טָחֲנוּ** לקמח, **הִרְקִידוּ** - ניפו בנפה להפריד את הקמח מן הסובין, **לָשׁוּ** את הקמח לעיסה, **קִיטְּפוּ** - החליקו את פני העיסה במים[כח], **וְאָפוּ** אותה ללחם, כל דברים אלו עשו חכמים לתורה להקל על הבנתה. כלומר, שיגעו הרבה בדברי תורה ופירשו אותה כל הצורך להבין כל כלליה ופרטיה, כאדם המתייגע בכל מלאכת התבואה עד שגמר ואפה הפת[כט]. **וְ**אף על פי שהראשונים ביארו יפה את התורה, **אָנוּ** בדורות האחרונים **אֵין לָנוּ (מה) [פֶּה]**[ל] **לֶאֱכוֹל** את התורה, כלומר, אין לנו לב להבין אותה על בוריה, שנתמעטו הלבבות[לא].

מאמר נוסף בענין מעלת החכמים הראשונים: אמר **רַבִּי אַבָּא בַּר (יונה) זְמִינָא בְּשֵׁם רַבִּי זְעִירָא, אִין הֲווֹן קַדְמָאִין מַלְאָכִין** - אם היו הראשונים מלאכים, שהאדם חציו מלאך מצד הנשמה וחציו בהמה מצד הגוף, ואם הראשונים הגיעו למעלתם על ידי שהגבירו את כח המלאך שבהם לעשות רצון ה', **אֲנָן בְּנֵי אֱנָשׁ** - אנו בני אדם, שאנו פחותים מהם, ובכוחנו להתגבר על יצר הרע רק כדרך בני אדם[א]. **וְאִין הֲווֹן בְּנֵי אֱנָשׁ** - ואם היו הראשונים רק כבני אדם, ואף על פי כן הגיעו למעלתם הנפלאה, **אֲנָן חֲמָרִין** - אנו חמורים, שהחומר והחלק הבהמי גבר בנו, לפי שבגלות אין לנו את התורה והמצוות במעלתם ובשלמותם[לב], ואין בידינו כלים להילחם עם היצר הרע בחזקה ולגבור על החומר[לג].

א. **פרק** זה עוסק בזמן של לעתיד לבוא, ואומר בו הנביא, שהצרות שסבל עם ישראל בגלות היו כדי לנסותם, ועמדו בניסיון. ומסיים הנביא, לכן, הואיל ועם ישראל עמד בנסיון, אחלק לו בנחלת העמים הרבים, ואת העכו"ם העצומים והחזקים יחלק לעצמו לשלל. מצודות דוד (ישעיה שם). ב. **רש"י** (קידושין מט. ד"ה מדרש) ורש"ס (ד"ה מדרש). ג. **פני** זקן (ד"ה לכן). אמנם בגירסת תלמיד רשב"ש ורבינו משולם נוסף בדברי רבי יונה גם 'משנה' מלבד 'הלכות'. ורש"י בקידושין (מט. ד"ה הלכות) פירש, ש'הלכות' זהו הלכה למשה מסיני [ומה שנאמר 'התקין' הכוונה שסידרן, ראה בהערה להלן]. וברש"ס (ד"ה הלכות) כתב, 'שמועות האמוראים שנתחדשו'. ד. '**בראשית** רבה ויקרא רבה'. רש"ס (ד"ה והגדות). כתב ביפה מראה (ד"ה שהתקין), שאין הכוונה שלפני רבי עקיבא לא היו לימודים אלו, אלא שהיו הדברים מעורבבים, ורבי עקיבא הוא שסידרם כל מין ומין לעצמו. ה. **כפי** שאמרו בסנהדרין (פו.) סתם משנה רבי מאיר, סתם תוספתא רבי נחמיה, סתם ספרא רבי יהודה, סתם ספרי רבי שמעון, וכולם שנו את דבריהם בשיטת רבי עקיבא. ועוד אמרו ביבמות (סב:), שאחר שמתו כ"ד אלף תלמידי רבי עקיבא היה העולם שמם מתורה, עד שבא רבי עקיבא אצל רבותינו שבדרום ושנאה להם, והם רבי מאיר ורבי יהודה ורבי יוסי ורבי שמעון ורבי אלעזר בן שמוע, והם אלו שהעמידו תורה באותה שעה. תקלין חדתין (ד"ה אחלק). ו. **על** פי יפה מראה (ד"ה זה) ותקלין חדתין (ד"ה אחלק). וביפה מראה הוסיף בביאור הפסוק 'לכן אחלק לו ברבים', שרבי עקיבא יטול שכר עם כל אחד ואחד מהרבים שלימד, כפי שדרשו בספרי (וזאת הברכה פיסקא יד) על משה רבינו. ז. **על** פי יפה מראה (ד"ה זה). אך בתקלין חדתין (ד"ה אחלק, ד"ה יחלק) ביאר, שמה שנאמר 'ואת עצומים יחלק שלל', היינו שרבי עקיבא מסר את נפשו על קדושת ה', ובעבור זאת יטול את שלל האויבים יחד עם שאר הרוגי מלכות. ח. **וכן** כתב רב שרירא גאון באגרתו (כילד נכתבה המשנה). אנשי כנסת הגדולה, הם חבורה של מאה ועשרים זקנים, והיו בהם חגי זכריה ומלאכי ודניאל וחנניה ומישאל ועזריה ועזרא הסופר ונחמיה בן חכליה ומרדכי וזרובבל בן שאלתיאל, ועימם חכמים נוספים מן הגולים לבבל עם יכניה, ודומיהם, והם עסקו בעיון בתורה וגזרו גזירות ותיקנו תקנות, ואחרון אותה החבורה הטהורה הוא ראשון לחכמים שנזכרו במשנה, והוא שמעון הצדיק, והוא היה כהן גדול באותו הדור. רמב"ם (הקדמה לפירוש המשניות ד"ה והנני). ט. **ראה** שביעית (פ"ו מ"ב), שבת (קז.), פסחים (סו.), ועוד. י. '**שהיה** אחיזתו מתגין דאורייתא, מענין שהיה בן גרים'. תקלין חדתין (ד"ה כללים). **אף** לדעה זו, הפסוק 'אחלק לו ברבים' מתפרש על רבי עקיבא, שלימד לרבים כללות ופרטות ויקבל על כך שכר. אלא שסוברת דעה זו לגבי מדרש הלכות ואגדות, שמרוב חשיבותם ומעלתם אין ראוי לייחסם לרבי עקיבא אלא לחכמים הקודמים לו, שהם אנשי כנסת הגדולה. הכותב בעין יעקב (אות טו). יא. **מצודת** דוד (שם). 'יעבץ' הוא עתניאל בן קנז, וקרוי יעבץ על שם שיעץ וריבץ תורה בישראל. תמורה (טז.). יב. **הלא** די בכך שפירש הכתוב את משפחתם, ואם כן מה שהוסיף 'סופרים' הוא לדרשה. תקלין חדתין (ד"ה מה). יג. **על** פי רש"י בתמורה (טז. ד"ה דקדוקי), תלמיד רשב"ש (ד"ה ספורות), ותקלין חדתין (ד"ה סופרים). יד. **תקלין** חדתין (ד"ה חמשה). ומחמת כן הביא רבי אבהו רק את אלו אף שישנן דוגמאות נוספות. וביאר בתקלין חדתין את סדר המשניות, שרבי אבהו נקט משניות מהמנין הקטן לגדול, מלבד טהרות ונזיקין שאינן לפי סדר זה, משום שרצה לסמוך טהרות לקדשים ולסמוך אבות [נזיקין] לאבות [מלאכות]. טו. **ציוותה** התורה (במדבר יח כד-כח, דברים יד כב-כט, יח ד) לתת חלק מתבואת הארץ לכהן, והיא 'תרומה גדולה'. אחר כך נותן מהנותר מעשר [-אחד מעשרה] ללוי, והוא 'מעשר ראשון', והלוי נותן מעשר מן המעשר לכהן, והיא 'תרומת מעשר'. אחר שניתן מעשר ראשון, בשנים א' ב' ד' וה' לשמיטה מפריש מהמותר 'מעשר שני' שיש לאוכלו בירושלים, ובשנים ג' ו' לשמיטה אינו מפריש מהמותר מעשר שני, אלא מפריש 'מעשר עני' הניתן לעני. בכל תרומות ומעשרות אלו עוסקת המשנה, והיא מונה חמישה אנשים שאינם יכולים לתרום. טז. **ציוותה** התורה (במדבר טו יח-כא), שהעושה עיסה יפריש חלק ממנה ויתננו לכהן, וזוהי ה'חלה'. המשנה מונה חמישה מינים של דגן שהעיסה הנעשית מהם חייבת בחלה. יז. **ציוותה** התורה (דברים כה ה-י), שאדם שנשא אשה ומת בלא בנים, אחי המת ישא את אשת המת, וזהו 'יבום', ואם אינו רוצה לשאתה עליו לעשות 'חליצה', כלומר שהאשה תחלוץ נעלו ותירק בפניו כסדר האמור בתורה. אמנם אם היבמה אסורה על אחי המת באיסור ערוה [כגון שהיא בתו], הוא פטור מלייבם ולחלוץ, ואם הוא האח היחיד, פטורה היבמה מחליצה או יבום ומותרת לשוק. ואם המת היה נשוי לשתי נשים ['שתי צרות'], ויש לו רק אח אחד, ואחת מהיבמות היא ערוה לאחי המת, אזי לא זו בלבד שהערוה פטורה מיבום וחליצה, אלא היא אף פוטרת את צרתה. והמשנה שם מונה חמש עשרה נשים שהן ערוה לאחי המת, שפוטרות צרותיהן מהחליצה ומהיבום. יח. '**כרת**' עניינו שהאדם ימות בלא עיתו ובלא בנים. וראה בתוספות (יבמות ב. ד"ה אשת) בהרחבה. ישנן עבירות שחייבה עליהם התורה כרת אם עשאן במזיד בלא התראה [אבל אם היתה התראה, יש מהן שעונשן בחנק, ויש מהן בסקילה, ויש מהן במלקות. רש"י (כריתות ב. ד"ה כל)]. המשנה בכריתות מונה שלשים ושש עבירות כאלו. יט. **עוף** טהור שמת בלא שחיטה, מטמא את אוכלו כדין אב הטומאה [מלבד איסורי האכילה שבו]. וקודם אכילתו, משעה שהוא קרוי 'מאכל' הוא ראשון לטומאה. המשנה מונה שלשה עשר פרטי דינים בעניינו. כ. **המשנה** מונה ארבעה מיני מזיקים שאחריותם על האדם, שחיוביהם ופרטי דיניהם שונים. ואלו הם ה'אבות', כלומר המינים, ומכל אב מסתעפים 'תולדות', כלומר מיני נזק הדומים לו. כא. **המשנה** מונה ל"ט מלאכות שחייבים עליהן בשבת מן התורה. ואלו הן ה'אבות', ומכל אב מסתעפות 'תולדות', כלומר מלאכות הדומות לאב ודינן כדינו. כב. '**פַּרְשֶׁגֶן הַנִּשְׁתְּוָן**' פירושו פתרון האגרת. 'המלך אַרְתַּחְשַׁסְתָּא' הוא כורש. רש"י (עזרא ד ז,יא). הפסוקים שלאחר מכן מביאים את לשון האגרת. כג. **קרבן** העדה (ד"ה אלא). כד. **תקלין** חדתין (ד"ה כשם). ובתלמיד רשב"ש (ד"ה סופר) מבואר, שהיה מונה את ההלכות שתיקנו חכמים, כגון כמה שניות לעריות תיקנו (יבמות כא.), וכמו השמונה עשר דבר שגזרו בו ביום (שבת יג:). כה. **אך** תורה שבכתב מיועדת אף לשאר האומות, שהרי נכתבה לאומות בשבעים לשון (סוטה לב.). ועוד דרשו חכמים (ע"ז ב ע"א וע"ב), שלעתיד לבוא מביא הקדוש ברוך הוא ספר תורה ומניחו בחיקו, ואומר, מי שעסק בה יבוא ויטול שכרו. מיד מתקבצין ובאין עובדי כוכבים וכו'. אומר להם הקדוש ברוך הוא, כלום יש בכם מגיד את התורה, שנאמר (ישעיה מג ט) 'כל הגוים נקבצו יחדיו ויאספו לאומים מי בהם יגיד זאת' וכו', מיד יצאו בפחי נפש. וכוונת הגמרא שם על התורה שבעל פה, שאין באומות העולם מי שמגיד אותה. תקלין חדתין (ד"ה כשם). כו. **תקלין** חדתין (ד"ה הראשונים). ובקרבן העדה (ד"ה הראשונים) ביאר, שאגב שהובא לעיל שהראשונים מנו את ההלכות להקל על המעיינים, היא מביאה מאמר נוסף שהראשונים השתדלו להקל על המעיינים. כז. **רבינו** משולם (ד"ה הראשונים). כח. **פירשנו** את המלאכות על פי רש"ס (ד"ה נכשו, ואילך). כט. **על** פי תלמיד רשב"ש (ד"ה חרשו), פני משה (ד"ה הראשונים), וקרבן העדה (ד"ה ואפו). ונקט רבי חגי מלאכות הפת, משום שהתורה משולה ללחם, שנאמר (משלי ט ה) 'לכו לחמו בלחמי'. תקלין חדתין (ד"ה סרסו). ל. **הגהות** הגר"א (אות א). לא. **על** פי פני משה (ד"ה הראשונים), ושאר מפרשים. ובתקלין חדתין (ד"ה אין) פירש, שאנו מתעצלים להוציא את דברי התורה בפה, ולכך איננו מבינים אותה כראוי. וכפי שדרש רבי אליעזר (עירובין נד.) על הפסוק (שמות לא יח) 'לֻחֹת אבן', אם אדם משים את לחייו כאבן זו שאינה נמחית [היינו שאינו נלאה מלחזור בפיו על תלמודו. רש"י (שם ד"ה כאבן)], תלמודו מתקיים בידו, ואם לאו אין תלמודו מתקיים בידו. לב. **שרוב** המצוות אינן יכולות להתקיים בגלות כראוי [כגון המצוות הנוגעות לבית המקדש, ולטהרה, ולארץ ישראל, ולבית דין סמוכים, ולמלך], וכן התורה שבידינו בגלות אינה במעלתה, וכפי שנאמר (איכה ב ט) 'מלכה ושריה בגויים אין תורה'. תקלין חדתין (ד"ה אנן). לג. **תקלין** חדתין (ד"ה אנן).

אָמַר רַבִּי מָנָא על כך, **בְּהַהִיא שַׁעְתָּא** - באותה השעה שאמר רבי זעירא שאנחנו כחמורים[לד], **אָמְרִין** [-אמרנו], **אֲפִילּוּ כַּחֲמָרְתֵּיהּ דְּרַבִּי פִּנְחָס בֶּן יָאִיר לָא אִידְמִינוּן** - אין אנו דומים בצדקותינו אפילו כאתונו של רבי פנחס בן יאיר, אלא פחותים ממנה[לה], וכמו שמפרש והולך.

הגמרא מביאה מעשה המלמד את מדריגת אתונו של רבי פנחס בן יאיר. מספרת הגמרא: **חֲמָרְתֵּיהּ דְּרַבִּי פִּנְחָס בֶּן יָאִיר, גְּנַבְתָּהּ לִיסְטָאֵי בְּלֵילְיָא** - גנבוה הליסטים בלילה. **עֲבְדַת טְמִירָא גַּבּוֹן תְּלָתָא יוֹמִין** - היתה מוחבאת אצלם שלשה ימים, ובכל אותם הימים **לָא טָעֲמָא כְּלוּם**, כיון שלא רצתה לאכול מתבואה שאינה מעושרת שהיתה בידי הליסטים[לו]. **בָּתַר תְּלָתָא יוֹמִין אִימַּלְכוּן מַחְזַרְתָּהּ** - לאחר שלשה ימים אלו התייעצו ביניהם להחזירה, **וְאָמְרֵי** - ואמרו זה לזה, **אַפְּקִינוּן מִן הָכָא דְּלָא תֵּימוּת גַּבָּן** - מוטב שנוציאה מכאן וניתן לה ללכת שלא תמות אצלנו ותסריח את מערתנו[לז], שהרי אינה אוכלת כלום. **אַפְּקוּנָהּ** - הוציאו אותה, **אָזְלַת וְקָמַת לָהּ עַל תַּרְעָא דְּמָרָהּ** - הלכה האתון ועמדה אצל השער בבית בעליה, הוא רבי פנחס בן יאיר, ושם **שָׁרְיַית מְנַהֶקֶת** - התחילה להתאנח ולצעוק מחמת הרעב.

אָמַר לוֹן [-להם] רבי פנחס לבני ביתו, **פְּתַחוּן לְהָדָא עֲלוּבְתָא** - פיתחו את השער לעלובה זו, **דְּאִית לָהּ תְּלָתָא יוֹמִין** - שכבר עברו עליה שלשה ימים **דְּלָא טָעֲמָא כְּלוּם**, שהיה מכיר בה שלא תאכל מאכלי איסור. **פַּתְחִין לָהּ וְעָלַת לָהּ** - פתחו לה ונכנסה. **אָמַר לוֹן** [-להם] רבי פנחס לבני ביתו, **יַהֲבוּ לָהּ כְּלוּם תֵּיכוּל** - תנו לה דבר לאכול. **יָהֲבוּן קוֹמָהּ** - נתנו בני הבית לפניה **שְׂעוֹרִין, וְלָא בָעֵית לְמֵיכַל** - והיא לא רצתה לאכול. **אָמְרִין לֵיהּ** - אמרו לו בני הבית לרבי פנחס בן יאיר, **רַבִּי, לָא בָעֵית לְמֵיכַל** - היא אינה רוצה לאכול ומה נעשה לה. **אָמַר לוֹן** [-להם] רבי פנחס, השעורים שנתתם לה, **מְתַקְּנִין אִינּוּן** - האם מתוקנים הם לאכילה ואין בהם פסולת[לח]. **אָמְרוּ לֵיהּ, אִין** - כן. הוסיף רבי פנחס **וְאָמַר לוֹן, וַאֲרֵימְתּוּן דְּמַיִין**, כלומר, אם נלקחו השעורים מעם הארץ והם 'דמאי'[לט], האם הרמתם מהם תרומה ומעשר של דמאי. **אָמְרוּן לֵיהּ** - ענו לו בני ביתו, **לָא כֵן אַלְפוּן רַבִּי** - וכי לא כך למדתנו רבינו, **הַלּוֹקֵחַ** [-הקונה] תבואה מעם הארץ **לְזֶרַע** - לזורעה[מ], או **לְמַאֲכַל בְּהֵמָה**, או שקנה **קֶמַח לְעַבֵּד** בו את **הָעוֹרוֹת**, או שקנה **שֶׁמֶן לְאוֹר** - להדליק בו את הנר, **פָּטוּר מִן הַדְּמַאי**, שכיון שרוב עמי הארץ מעשרים הם ומן התורה הדמאי פטור מתרומות ומעשרות, אף חכמים לא החמירו בו כל כך, וחייבו לעשר ממנו רק כשהוא למאכל בני אדם[מא]. ואם כן השעורים של דמאי שהבאנו לאתון זו פטורים מהמעשרות, ומדוע עלינו לעשרם. **אָמַר לוֹן** רבי פנחס, **מַה נַּעֲבֵד לָהּ לְהָדָא עֲלוּבְתָא** - מה אנו יכולים לעשות להּ[מב] לאתון עלובה זו, **דְּהִיא מַחְמְרָה עַל גַּרְמָהּ סַגִּין** - שהיא מחמירה על עצמה ביותר, וממאנת לאכול מהדמאי[ב]. הלכו בני הבית **וַאֲרֵימִן דְּמַיִין** - והרימו מעשרות מן הדמאי, **וַאֲכָלַת** - ואכלה האתון את השעורים. ובמעשה זה מצינו, שהאתון נהגה בצדקות גדולה והחמירה על עצמה בדבר שאינה חייבת כלל, ועל כך אמר רבי מנא שהדורות האחרונים אינם כן, ואינם צדיקים אפילו כאתונו של רבי פנחס בן יאיר[מג][ג].

★

שנינו במשנה: **פְּתַחְיָה עַל הַקִּינִּין**. מבארת הגמרא: **בֹּא וּרְאֵה מַה גָּדוֹל הוּא כֹּחוֹ שֶׁל אוֹתוֹ הָאִישׁ**, שהלכות קינין הן הלכות עמוקות וקשות למאד, והוא היה הממונה לפסוק בהם הלכה, ומשום כך נקרא שמו 'פתחיה', על שם שהוא **פּוֹתֵחַ דְּבָרִים** הנסתרים וסגורים, שהם הלכות קינים, **וְדוֹרְשָׁן**[מד].

★

עוד שנינו במשנה: פתחיה זהו מרדכי וכו' **וְיוֹדֵעַ בְּשִׁבְעִים לָשׁוֹן**. מרדכי היהודי היה מהסנהדרין, ודייני הסנהדרין צריכים לדעת שבעים לשון, כדי שישמעו בעצמם את עדות העדים ולא יוצרכו לשמעם על ידי מתורגמן, שהרי זה עד מפי עד[מה]. **הגמרא מבארת כמה מהסנהדרין צריכים לדעת שבעים לשון:** **תָּנֵי** - שנינו בברייתא, **סַנְהֶדְרִין שֶׁיֵּשׁ בָּהּ שְׁנַיִם שֶׁיְּכוֹלִין לְדַבֵּר** בשבעים לשון, **וְכוּלָּן רְאוּיִן לִשְׁמוֹעַ**, כלומר כל שאר הדיינים שבה מבינים שבעים לשון אלא שאינם יודעים לדבר ולהשיב בלשונות אלו, **הֲרֵי זוֹ רְאוּיָה לִהְיוֹת סַנְהֶדְרִין** בדוחק[מו]. ואם יש בסנהדרין **שְׁלֹשָׁה** היודעים לדבר שבעים לשון, **הֲרֵי זוֹ** סנהדרין **בֵּינוֹנִית**. ואם יש בסנהדרין **אַרְבָּעָה** היודעים לדבר שבעים לשון, **הֲרֵי זוֹ** סנהדרין **חֲכָמָה**, ואין למעלה הימנה[מז]. וכשהיתה הסנהדרין **בְּיַבְנֶה, הָיוּ בָּהּ אַרְבָּעָה** שידעו לדבר בשבעים לשון, ואלו הם, **בֶּן עַזַּאי וּבֶן זוֹמָא וּבֶן חֲכִינַאי**[מח] **וְרַבִּי אֶלְעָזָר בֶּן מַתְיָה (נ"א חנניא בן חנילא).**

★

הגמרא מביאה מעשה על חכמתו של פתחיה: **אָמַר רַב חִסְדָּא, פַּעַם אַחַת יָבְשָׁה אֶרֶץ יִשְׂרָאֵל**, שלא ירדו גשמים ולא גדלו הזרעים[מט], **וְלֹא יָדְעוּ מֵהֵיכָן לְהָבִיא** שעורים בשביל מנחת העומר[נ]. **וַהֲוָה תַּמָּן חַד אִלֵּם** - והיה שם אדם אחד אילם, שאינו שומע ואינו מדבר[נא], **דַּהֲוָה יָהִיב חַד יְדֵיהּ** - שהיה נותן את ידו האחת **עַל גַּגּוֹת** הבתים, **וְחַד יְדֵיהּ** - ואת ידו השניה נתן **עַל צְרִיפִים** - כמין סוכות שאין להן גג והן חדות מלמעלה, והיה זה רמז היכן יש למצוא שעורים, אך לא הבינו הרואים את רמיזותיו. **אַיְיתוּנֵיהּ קַמֵּיהּ דִּפְתַחְיָה** - הביאו את האילם לפני פתחיה, **אָמַר לְהוּ** פתחיה, **אִית אֲתָר דְּמִתְקַרְיָא** - האם ישנו מקום הקרוי **'גַּגּוֹת צְרִיפִין' אוֹ 'צְרִיפִין גַּגּוֹת'**, שנראה שכוונת האילם לרמוז ששם יש שעורים[נב]. ואכן **אָזְלִין לְתַמָּן** - הלכו לשם, **וְאַשְׁכְּחָן** - ומצאו שעורים לעומר[נג].

מעשה נוסף: **אָמַר רַבִּי יוֹסָה (ביבן) בֵּי** [-בן] **רַבִּי בּוּן, פַּעַם אַחַת נִשְׁדַּף כָּל הָעוֹלָם כּוּלּוֹ** במכת השדפון, שנתחמם העולם ויבשו התבואות קודם גמר גידולן[נד], **וְלֹא הָיוּ יוֹדְעִין מֵהֵיכָן לְהָבִיא** שעורים למנחת **הָעוֹמֶר**[נה]. **וַהֲוָה תַּמָּן חַד אִילֵּם** - והיה שם אילם אחד **דַּהֲוָה יָהִיב יְדֵיהּ עַל עֵינֵיהּ** - שנתן את ידו האחת על עינו, **וִידֵיהּ** - ואת ידו השניה נתן **עַל סוּכְרָא**, והוא חור במזוזת הדלת שבו תוחבים את הבריח לנעול. ולא הבינו הרואים את רמיזותיו. **אַיְיתוּנֵיהּ** [-הביאוהו] **לְגַבֵּי פְּתַחְיָה, אָמַר לוֹן** [-להם] פתחיה לחכמים, **אִית אֲתָר דְּמִיתְקַרְיָא** - האם ישנו מקום הנקרא **'עֵין סוֹכֵר' אוֹ 'סוֹכֵר עַיִן'**, שנראה שכוונת האילם לרמוז ששם יש שעורים. **וְאָזְלוּן תַּמָּן וְאַשְׁכְּחוּן** - והלכו לשם ומצאו[נו].

הגמרא מביאה מעשה שהיה, כיצד פתחיה הממונה על הקינים היה 'פותח דברים ודורשן'. מספרת הגמרא: **שָׁלֹשׁ נָשִׁים הֵבִיאוּ קִינֵּיהֶן** - זוג של שני תורים או

לד. **קרבן** העדה ודרבוני זהב (ד"ה אך). אמנם בירושלמי בדמאי (פ"א ה"ג) מבואר, שהיה זה בשעה שרבי זעירא נכשל באכילת איסור בשוגג, ועל כך אמר רבי מנא שאיננו כאתונו של רבי פנחס בן יאיר שנזהרה מאכילת איסור, וכדלהלן. וכן פירש בפני משה (ד"ה אין) את סוגייתנו. לה. **תלמיד** רשב"ש (ד"ה ואפילו). ובדרבוני זהב (ד"ה אך) ובהפלאה (כתובות, פפסא זעירא מ) מבואר, שהכוונה לענין החכמה והידיעה. וביאר ההפלאה, שבדורות הראשונים היו החכמים משפיעים הרבה חכמה בכל העולם, עד שהיתה מתפשטת אפילו בבהמות [וכן אמר המקונן (קינת ציון קחי כל צרי גלעד) 'בך כל בהמה ועוף חכמו, עדי כחמור היה לפנים לבן יאיר חמוריך']. וראה בהערה להלן. לו. **תלמיד** רשב"ש (ד"ה ולא טעימא). או מפני שלא רצתה לאכול מהגזל. יפה מראה (דמאי פ"א ה"ג ד"ה דלא). לז. **פני** משה (ד"ה גנבתה), וכן הגירסא בגמרא שברש"ס. לח. **קרבן** העדה (ד"ה אמר לון) ותקלין חדתין (ד"ה מתקנין). אך בתלמיד רשב"ש (ד"ה מתקנין) וברש"ס (ד"ה אמרו) מבואר, שהשאלה היא שמא לא הופרשו מהשעורים תרומות ומעשרות. לט. **פירות** שנקנו מעם הארץ, גזרו חכמים שצריך להפריש מהם תרומת מעשר ומעשר שני, מחשש שמא עם הארץ לא הפרישם, וקודם הפרשה אסרום באכילה. ופירות אלו קרויים 'דמאי'. ומן התורה אין לחוש לכך, לפי שרוב עמי הארץ מעשרים, ומטעם זה אף הקילו חכמים בדמאי בכמה דברים. אין צריך להפריש תרומה גדולה מהדמאי, לפי שעמי ארצות נזהרים להפרישה. וכן אין צריך להפריש מעשר ראשון ומעשר עני וליתנם ללוי ולעני, לפי שדמאי הוא ספק מעושר, ועל הלוי והעני להוכיח שאינם מעושרים ואזי ליטלם, שהמוציא מחבירו עליו הראיה. אך מכל מקום צריך לקרוא שם מעשר ראשון ומעשר עני בפירות, ומהמעשר ראשון יש להפריש תרומת מעשר, מפני שיש חיוב מיתה באכילת מעשר שלא הופרש ממנו תרומת מעשר. וכן תיקנו להפריש מהדמאי מעשר שני [על אף שאין חיוב מיתה בפירות שלא הופרש מהם מעשר שני, כמבואר ברמב"ם (מאכלות אסורות פ"י ה"כ)], משום שאין בזה הפסד, שהרי בעליו אוכלים אותו בירושלים. רמב"ם (מעשר פ"ט ה"א-ג). מ. **לשון** המשנה בדמאי (פ"א מ"ג) 'לזרע ולבהמה', וכן הגירסא בכת"י. דקדוקי סופרים (אות כ). מא. **על** פי רש"י (חולין ז: ד"ה נקריינהו), תקלין חדתין (ד"ה לא), ותפארת ישראל (דמאי פ"א מ"ג יכין אות לג). אך פירות שהם טבל ודאי, חובה לעשרם אף באופנים אלו. רש"י (ע"ז מא: ד"ה כדי). מב. **תלמיד** רשב"ש (ד"ה מה). מג. **על** פי תלמיד הרשב"ש (ד"ה ואפילו). מד. **על** פי תקלין חדתין (ד"ה בוא). מה. **גמרא** (מנחות סה.) ורש"י (סנהדרין יז. ד"ה מפי) [ואין מועילה עדות של עד מפי עד, מפני שאינו מעיד על המעשה עצמו]. הגמרא במנחות (שם) מבארת, שידיעתו של מרדכי היתה גדולה משאר דייני הסנהדרין, שהוא היה יודע לבלול ולערבב הלשונות ולדורשן. מו. **קרבן** העדה (ד"ה ה"ז). והטעם, ששני הדיינים היודעים לדבר יחקרו את העדים, ושאר הדיינים ישמעו את קבלת העדות. אמנם בברייתא שבבבלי (סנהדרין יז:) נאמר [לפירוש רש"י שם (ד"ה שנים)], שדי בשנים מדברים ואחד שומע, ואין צורך שכולם ישמעו. וביאר המאירי (שם ד"ה כל עיר), שמאחר שיש בהם שנים היודעים לדבר ולחקור את העדים הבאים לפניהם, והשלישי עמהם לשמוע אף על פי שאינו יכול לחקור, הרי הם בית דין בקבלת העדות, ושאר הדיינים סומכים עליהם. אמנם הרמב"ם (סנהדרין פ"ב ה"ה) פירש את הברייתא שבבבלי בענין אחר, ולא בענין ידיעת שבעים לשון. מז. **רש"ס** (ד"ה ארבעה), על פי הברייתא בסנהדרין (יז:) [ולכאורה הכוונה, שאם יש בסנהדרין יותר מארבעה היודעים לדבר בשבעים לשון, אין בכך מעלה על פני סנהדרין שיש בה רק ארבעה היודעים לדבר בשבעים לשון]. מח. **הם** שמעון בן עזאי ושמעון בן זומא וחנניא בן חכינאי. ונקראו על שם אביהם מפני שלא נסמכו, לפי שלא באו לכלל זקנה. על פי רש"י (סנהדרין יז: ד"ה שמעון, ד"ה רב, אבות פ"ד מ"א) ומהרלב"ח (שו"ת, קונטרס הסמיכה). וכתבו האחרונים, שלענין היודעים לדבר בשבעים לשון, אפשר לצרף גם את החכמים שהיו יושבים לפני הסנהדרין ודנים עמהם אף שלא היו מדייני הסנהדרין, שאם יש בחכמים אלו מי שיודע בשבעים לשון, הוא מצטרף למנין הארבעה. מט. **פני** משה (ד"ה יבשה). ותלמיד רשב"ש (ד"ה יבשה) פירש, שנשתדפה. נ. **ביום** שני של פסח, יש להביא מנחה מהשעורים שבארץ ישראל, להניפה בעזרה, ולהקטיר קומץ ממנה, והיא 'מנחת העומר'. את העומר יש לקצור בליל ט"ז ניסן, ואסור לקצור לפני כן בארץ ישראל תבואה מחמשת מיני דגן. ויקרא (כג ט-יד), ורמב"ם (תמידין ומוספין פ"ז ה"ג ואילך). [ולדעת הרמב"ם קצירת העומר מתירה קצירת שאר תבואות. אך יש אומרים שרק הקרבת העומר מתירה זאת. ראה תוספות יום טוב (חלה פ"א מ"א) ואור שמח (ברמב"ם שם הי"ג)]. נא. **קרבן** העדה (ד"ה והוה) ותקלין חדתין (ד"ה חד). אך רש"י (מנחות סד: ד"ה הסוא) כתב, שהכוונה לשומע ואינו מדבר. נב. **פתחיה** אמר תחילה 'גגות צריפין', מחמת שהאילם הניח ידו תחילה על הגגות, ומשמע שזהו תחילת שמו של המקום [וכן להלן ב'עין סוכר']. תקלין חדתין (ד"ה גגות). נג. **ראה** בהערה להלן בשם המהרש"א בביאור מעשה זה. נד. **רש"ס** (ד"ה נשדפה). נה. **בבבלי** (מנחות סד:) מובא המעשה השני לגבי שתי הלחם של חיטים שיש להביא בשבועות. וכן נאמר במשנה שם, 'מעשה שבא העומר מגגות צריפין, ושתי הלחם מבקעת עין סוכר'. נו. **בבבלי** (מנחות סד:) נאמר, ששני מעשים אלו היו בזמן שנלחמו מלכי חשמונאי זה עם זה. וביאר המהרש"א (שם ס"א ד"ה עומר) על פי דברי רש"י (שם ד"ה על), שאלו שצרו מחוץ לירושלים רצו לבטל את העבודה בבית המקדש, ולפיכך החריבו את כל השדות סביבות ירושלים שלא יוכלו להביא עומר ושתי הלחם, ואנשי גגות צריפין ועין סוכר שהיו רחוקים מירושלים, גידלו חיטים ושעורים בהצנע כדי שלא יוודע לאויבים. ולכך שלחו את ההודעה על כך ביד אילמים, שלא יספרו הדבר לאויבים, ורק פתחיה בחכמתו הבין כוונת האילמים.

שני בני יונה לכהנים כדי להקריבם. והכהנים היו צריכים לדעת עבור מה הובאו הקינים, משום שפעמים הקן היה נדר או נדבה, כגון אדם שנדר או התנדב להקריב קן, ואזי שתי העופות קריבות לעולה, ופעמים שהיה הקן משום חובה, כגון זב או זבה או יולדת שחייבים להביא קן לכפרתם, ואזי עוף אחד קרב לחטאת והשני לעולה[נז]. וכשהביאו נשים אלו את קיניהן ואמרו לכהנים עבור מה הן מביאות, אשה **אַחַת אוֹמֶרֶת** 'לְעֵינָתִי' אני מביאה קן זה, **וְאַחַת אוֹמֶרֶת** 'לְיַמָּתִי' אני מביאה קן זה, **וְאַחַת אוֹמֶרֶת** 'לְזִיבָתִי' אני מביאה קן זה.

זוֹ שֶׁאוֹמֶרֶת 'לְעֵינָתִי', **סָבְרִין מֵימַר** - היו הכהנים סבורים לומר, שהביאה את הקן משום שהיתה **שׁוֹפַעַת** דם **כְּמַעְיָן**, ו'עינתי' מלשון מעיין. כלומר שהיתה זבה[נח], ועתה מביאה את הקן לחובתה, אחד לחטאת ואחד לעולה. **אָמַר לוֹן** [-להם] פתחיה, שמא לא זו כוונתה באומרה 'לעינתי', אלא כוונתה **שֶׁבְּעֵינָהּ סַכָּנַת** - היה לה כאב בעין ובאה בו לידי סכנה ונתרפאת, ומחמת כן התנדבה קרבן להודאה על שניצלה[נט][ד], ולפיכך שני העופות יקרבו לעולה. **זוֹ שֶׁאוֹמֶרֶת** 'לְיַמָּתִי', **סָבְרִין** - סברו הכהנים **לְמֵימַר**, שהיתה **שׁוֹפַעַת** דם **כְּיָם** וזבה היא, וזהו קן חובה הקרב אחד לחטאת ואחד לעולה. **אָמַר לוֹן** פתחיה, שמא לא זו כוונתה, אלא 'בימתי' הכוונה **שֶׁבְּיַמָּהּ סַכָּנַת** - שהיתה בים ובאה לידי סכנה וניצלה, והתנדבה קן להודאה על הצלתה, ושניהם עולות. **זוֹ שֶׁאוֹמֶרֶת** 'לְזִיבָתִי', **סָבְרִין** הכהנים **לְמֵימַר** שֶׁזָּבָה **מַמָּשׁ** היתה, וזהו קן חובה. **אָמַר לוֹן** פתחיה, שמא לא זו כוונתה, אלא כוונתה **שֶׁזְּאֵב בָּא לִיטּוֹל אֶת בְּנָהּ** וניצל, והתנדבה קרבן להודאה על ההצלה, ושניהם עולות[ס]. הלכו הכהנים ובררו אצל שלשת הנשים, ונמצא שאכן כוונתן היתה כדברי פתחיה[סא].

★

שנינו במשנה: 'בֶּן אֲחִיָּה וְכוּ' על חולי מעיים'. **הגמרא מבארת מדוע הוצרכו ממונה לכהנים על חולי המעיים. אומרת הגמרא: עַל יְדֵי** - לפי **שֶׁהָיוּ הַכֹּהֲנִים מְהַלְּכִין יְחֵפִים עַל הָרִצְפָּה**, והיו מתעסקים במים, ואף בימי הקור אין עליהם אלא כתונת ומכנסים ומצנפת ואבנט, ומתקררים[סב], **וְגַם הָיוּ אוֹכְלִין** הרבה **בָּשָׂר** של קדשים **וְשׁוֹתִין** אחריו **מַיִם**[סג], ודברים אלו מחלישים ומקלקלים את כח העיכול, לכן **הָיוּ בָּאִין לִידֵי חוֹלִי הַמֵּעַיִם. וְהֲוָה יָדַע** - והיה הממונה יודע **הָאִי דֵּין חֲמַר טָב לִמְעַיָּיא** - איזהו היין הטוב למעיים[סד], **וְהָאִי דֵּין חֲמַר סָמָם לִמְעַיָּיא** - ואיזהו היין הממיס ומרכך ומזיק למעיים, וימנעו מלשתותו[סה].

★

שנינו במשנה: 'נְחוּנְיָא חוֹפֵר שִׁיחִין'. **הגמרא מבארת את תפקידו של נחוניא, ומספרת על חכמתו בענין זה. מבארת הגמרא: שֶׁהָיָה חוֹפֵר** בורות[סו] **שִׁיחִין וּמְעָרוֹת**[סז] לצורך עולי רגלים, ומי הגשמים היו מתאספים שם. **וַהֲוָה יָדַע** - והיה נחוניא יודע

נז. **ראה** תוספת ביאור בהערה במשנה.

נח. **אשה** הרואה דם תחילה, או הרואה בזמן הראוי לנדה [שהוא אחר ימי הזיבה שיבואר להלן], הרי היא נדה, ונטמאת לשבעה ימים, ובליל היום השמיני טובלת לטהרתה. אחרי שבעה ימים אלו שנקראים 'ימי נדה', מתחילים הימים הראויים לזיבה, במשך אחד עשר יום. ואשה שראתה דם בימי הזיבה, היא הנקראת 'זבה'. ודינה מתחלק לפי אורך הראייה: אם ראתה דם רק יום אחד או יומיים, עליה להמתין אחרי הראייה יום נוסף, נקי מדם, וטובלת, ואחר היום הנקי היא טהורה [והיא הנקראת 'שומרת יום כנגד יום', או 'זבה קטנה']. אבל אם ראתה דם שלשה ימים רצופים, עליה להמתין שבעה ימים רצופים נקיים מדם, וטובלת, ובשמיני היא טהורה. והיא הנקראת 'זבה' סתם, או 'זבה גדולה'. 'זבה גדולה' היא אחת ממחוסרי כפרה, דהיינו שאף על פי שטהרה מטומאתה וטבלה והעריב שמשה, עדיין לא נגמרה טהרתה כדי לאכול בקדשים, עד שתביא קרבנה ביום השמיני, שני תורים או שני בני יונה אחד לעולה ואחד לחטאת. על פי רמב"ם (איסורי ביאה פ"ד, ו, ממחוסרי כפרה פ"א) [וראה ברמב"ם (איסורי ביאה פ"ו ה"ג-ו), ברש"י (ערכין ח. ד"ה פתח), וברמב"ן (נדה לב. ד"ה מדאמרינן), כיצד מחשבים את הימים הראויים לנדה ולזבה]. אשה המביאה קן ואומרת שהיתה 'שופעת כמעיין', כוונתה שהיה בה ריבוי דם לאורך זמן, והיינו שראתה שלשה ימים רצופים והיא זבה גדולה.

נט. **רש"ס** (ד"ה בעינה). וביפה מראה (ד"ה הביאו) פירש, שרחצה במעיין ובאה לידי סכנה.

ס. **הטעם** שפתחיה פירש כן את דברי הנשים, משום שהבין בחכמתו שאין דרכה של אשה לגלות את קלונה ששופעת דם כמעיין או כים, וודאי שלא לכך התכוונה. וכמו כן מטעם זה אין דרך אשה לומר 'לזיבתי' אלא 'לטהרתי', ועל כן אמר פתחיה שיתכן שלא התכוונה לזיבה. שיירי קרבן (ד"ה מעינה).

סא. **גמרא** במנחות (סד:).

סב. **על** פי רמב"ם (פירוש המשניות מ"א), תלמיד הרשב"ש (ד"ה על ידי), ורש"ס (ד"ה יחפין).

סג. **שהרי** הם אסורים לשתות יין בזמן העבודה במקדש, וכמו שנאמר להם (ויקרא י ט) 'יין ושכר אל תשת'. ושתיית מים אחר בשר מזיקה לעיכול. תלמיד רשב"ש (ד"ה ושותין).

סד. **חלק** מהכהנים היו משלשלים וחלק מתעצרים, והיה הממונה יודע מהו היין הטוב לפתוח את המעיים למי שנעצר, ומהו היין הטוב לסתום את המעיים למי שמשלשל. רש"ס (ד"ה אי). את היין לרפואה היו שותים שלא בשעת משמרתם. תלמיד רשב"ש (ד"ה אידין). והיו נוטלים את ההוצאות מממון הלשכה, שאלמלא כן שמא לא היו באים לעבודה. רבינו משולם (ד"ה אידין).

סה. **תקלין** חדתין (ד"ה ממסמס).

סו. **תיבה** זו נוספה בכת"י, וכן הגירסא בבבא קמא (נ.). דקדוקי סופרים (אות ז).

סז. '**בור**' הוא עגול. 'שיח' הוא ארוך וצר. 'מערה' היא מרובעת ומכוסה בתקרה, אלא שיש לה פתח מהצד. רש"י (ב"ק נ: ד"ה מערות).

הַאי דֵּין כֵּיף מְקוֹרֵר מַיָּא - איזה סלע מוציא מים קרים אם יחפרו תחתיו, וְהַאי דֵּין כֵּיף אִית בֵּיהּ שְׁרַבְרוּבֵי - ובאיזה סלע יש חמימות ומחמם המים, וְעַד הֵיכָן שְׁרַבְרוּבוּתֵיהּ מָטְיָא - חומו מגיע.

הגמרא מספרת על צרה שאירעה לנחוניא: אָמַר רַבִּי אֱלִיעֶזֶר (אחא), מעשה היה, וּמֵת בְּנוֹ של נחוניא בְּצָמָא, משום שהיה לו איזה פגם ונדנוד חטא בחפירת בורות המים לרבים, ונענש על כך משמים. שבענין שאדם נזהר עליו ביותר, אם הוא פוגם בו קצת נענש עליו ביותר, והעונש הוא באותו ענין שנזהר בו. וכיון שנחוניא היה משתדל להמציא מים לרבים ולהרוות צמאונם, כשנתרשל בזה נענש באותו ענין ומת בנו בצמא[א].

אגב שהובא שנחוניא היה צדיק ואף על פי כן נענש, מביאה הגמרא מאמר בענין תוקף משפטו של הקדוש ברוך הוא: אָמַר רַבִּי חֲנִינָא, מַאן דְּאָמַר רַחֲמָנָא וַותְּרָן - כל האומר שהקדוש ברוך הוא וותרן, שמוותר על העבירות משום שלא איכפת לו מהן[ב], יִתְוַותְּרָן בְּנֵי מְעוֹיי - בני מעיו יקפצו ויתהפכו ולא ישמשו עוד את פעולתם, וימות, שחיי האדם תלויים בבני מעיים[ג]. וטעם עונשו, משום שבדבריו אלו הוא מורה היתר לבריות לחטוא[ד]. והאמת אינה כן, אֶלָּא הקדוש ברוך הוא מַאֲרִיךְ רוּחֵיהּ - מאריך רוחו ואינו מעניש מיד[ה], שמא ישוב החוטא בתשובה, וּלבסוף כשלא שב, הקדוש ברוך הוא גָּבֵי דִּידֵיהּ - גובה את שלו, כלומר מעניש את החוטא כגמולו[ו][א], שנאמר על הקדוש ברוך הוא (דברים לב ד), 'הַצּוּר תָּמִים פָּעֳלוֹ, כִּי כָל דְּרָכָיו מִשְׁפָּט'[ז].

אָמַר רַבִּי אָחָא, כְּתִיב על הנהגת הקדוש ברוך הוא (תהלים נ ג), 'וּסְבִיבָיו נִשְׂעֲרָה מְאֹד'[ח], ותיבת 'וּסְבִיבָיו' מתפרשת על הצדיקים שהם סביב לקדוש ברוך הוא ודבקים בו, ומתיבת 'נִשְׂעֲרָה' יש לדרוש, שהקדוש ברוך הוא מְדַקְדֵּק עִמְּהֶן - עם הצדיקים כְּחוּט הַשַּׂעֲרָה, כלומר אפילו על דברים קלים. אָמַר רַבִּי יוֹסֵי (בר אבין), לֹא מִטַּעַם הַזֶּה - לא מפסוק זה אנו למדים, שכן מנין לומר ש'נִשְׂעֲרָה' הוא מלשון 'חוט השערה' ולא לשון 'סערה' כפשוטו[ט]. אֶלָּא דבר זה נלמד מִן מַה דִּכְתִיב על הקדוש ברוך הוא (תהלים פט ח) 'וְנוֹרָא הוּא'[י] עַל כָּל סְבִיבָיו', ומכאן למדנו, שמוֹרָאוֹ של הקדוש ברוך הוא מוטל עַל הַקְּרוֹבִים אליו וסובבים אותו יוֹתֵר מִן הָרְחוֹקִים, שאימת משפטי ה' מוטלת על הצדיקים הקרובים אליו יותר מאשר על הרשעים, וזהו מחמת שמדקדק ביותר עם הצדיקים[יא][ב].

מעשה נוסף בענין מידת הדין שיש על הצדיקים: רַבִּי חַגַּיי אמר בְּשֵׁם רַבִּי שְׁמוּאֵל בַּר נַחְמָן, מַעֲשֶׂה בְּחָסִיד אֶחָד[יב] שֶׁהָיָה חוֹפֵר בּוֹרוֹת שִׁיחִין וּמְעָרוֹת לָעוֹבְרִים וְשָׁבִים, שיהיה להם מים לשתות. פַּעַם אַחַת הָיְתָה בִּתּוֹ עוֹבֶרֶת - הולכת בדרכה לְהִנָּשֵׂא, וּשְׁטָפָהּ נָהָר. וְהַוּוֹן כָּל עַמָּא עָלְלִין לְגַבֵּי - והיו כל העם נכנסים אצל החסיד, בָּעוּן מְנַחֲמְתֵיהּ - ורצו לנחמו, שהיו סבורים שמתה, וְלֹא קִיבֵּל עֲלוֹי מִתְנַחֲמָא - ולא קיבל על עצמו תנחומים[יג]. עָאל [-נכנס] רַבִּי פִּנְחָס בֶּן יָאִיר לְגַבֵּיהּ - אצלו, בָּעֵי מְנַחֲמְתֵיהּ - רצה לנחמו, וְלֹא קִיבֵּל עֲלוֹי מִתְנַחֲמָא - ושוב לא קיבל על עצמו תנחומים. אָמַר לוֹן [-להם] רבי פנחס בן יאיר לבני המקום, דֵּין הוּא חֲסִידְכוֹן - וכי זהו חסידכם, הרי אינו מצדיק עליו את הדין ואינו רוצה להתנחם, ואיך אומרים אתם שהוא חסיד. אָמְרוּ לֵיהּ, רַבִּי, כָּךְ וְכָךְ הָיָה עוֹשֶׂה, שהיה דרכו לחפור בורות מים לרבים, וּכָךְ וְכָךְ אֵירַע לֵיהּ שטבעה בתו במים, ומחמת כן לבו כואב לו ביותר[יד]. כיון ששמע זאת רבי פנחס בן יאיר, אָמַר, וכי אֶפְשָׁר שֶׁהָיָה חסיד זה מְכַבֵּד אֶת בּוֹרְאוֹ בְּמַיִם, וְהוּא [-בוראו] מְקַפְּחוֹ בְּמַיִם - מחסרו וכורתו[טו] במים, לא יתכן הדבר, אלא ודאי תעלה בתו בשלום. מִיָּד נָפְלָה הֲבָרָה - יצא קול שמועה[טז] בָּעִיר, שֶׁבָּאת בִּתּוֹ שֶׁל אוֹתוֹ הָאִישׁ החסיד, וניצלה משטף הנהר[ג]. וכיצד ניצלה, אִית דְּאָמְרֵי - יש שאומרים, בְּסוּכְּתָא אִיתְעָרִית - בענף נאחזה ועלתה מהנהר, שהזדמן לה ענף בדרך נס[יז], וְאִית דְּאָמְרֵי - ויש אומרים, שֶׁמַּלְאָךְ יָרַד מן השמים כִּדְמוּת רַבִּי פִּנְחָס בֶּן יָאִיר, וְהִצִּילָהּ[יח].

★

שנינו במשנה: גְּבִינַי כָּרוֹז. הגמרא מבארת מה היה תפקידו. מבארת הגמרא: מהו 'כרוז', שֶׁהָיָה מַכְרִיז בכל בוקר[יט] בקול גדול בְּבֵית הַמִּקְדָּשׁ. מֶה הָיָה אוֹמֵר, 'עִמְדוּ הַכֹּהֲנִים לַעֲבוֹדָה, וּלְוִיִּים לְדוּכָנָן[כ], וְיִשְׂרָאֵל לְמַעֲמָדָן'[כא], ומיד כששמעו את קולו היו עומדים ובאים כל אחד למלאכתו[כב]. מספרת הגמרא: פעם אחת אַגְרִיפַּס הַמֶּלֶךְ שָׁמַע את קוֹלוֹ של גביני הכרוז עַד למרחק של שְׁמוֹנֶה פַּרְסָאוֹת מירושלים, וְנָתַן לוֹ מַתָּנוֹת הַרְבֵּה[כג].

★

שנינו במשנה: בֶּן גֶּבֶר עַל נְעִילַת שְׁעָרִים. הגמרא מביאה מחלוקת אמוראים, שמשנתינו הובאה בה כראיה.

שנינו ביומא (כ.), 'בכל יום תורמין את המזבח[כד] בקריאת הגבר וכו', ולא היתה קריאת הגבר מגעת עד שהיתה עזרה מלאה מישראל'. והיה מעשה שנחלקו בו האמוראים מהו 'קריאת הגבר', שמעשה ברבי שילא שהיה דורש בבית מדרשו, ורב היה מתרגם את דבריו לרבים. והיינו, שהיה דרכם להעמיד מתורגמן לפני הדרשן, והחכם לוחש לו לשון עברית, והוא מתרגם לרבים בלשון שהציבור שומעים. בתוך הדרשה, לחש רבי שילא לרב 'קריאת הגבר', בלשון עברי[כה]. תִּירְגֵּם זאת רַב, קוֹמֵי דְּבֵית - לפני תלמידי בית מדרשו של רַבִּי שִׁילָא, 'קְרָא גַּבְרָא אַכְרִיז כְּרוֹזָא' - קרא האדם והכריז כרוז[כו]. אָמַר לֵיהּ רבי שילא לרב, אל תתרגם כך, אלא אֵמוֹר ותתרגם 'קְרָא תַּרְנְגוֹלָא', שהרי מצינו בברייתא (יומא כא.) ש'גבר' מתפרש תרנגול[כז]. אָמַר לֵיהּ רב לרבי שילא, וְהָתְנִינָן - והרי שנינו בשקלים 'בֶּן גֶּבֶר על נעילת שערים', אִית לָךְ לְמֵימַר - וכי יש לך אפשרות לומר שהכוונה היא בַּר תַּרְנְגוֹלָא, וכי תרנגול היה ממונה לסגור את השערים[כח], אלא ודאי ש'גבר' יכול להתפרש 'אדם', ועל כן אף המשנה ביומא 'תורמין את המזבח בקריאת הגבר' מתפרשת על קריאת האדם, שהרי מצינו במשנתינו שגביני כרוז היה מכריז במקדש, וכוונת המשנה ביומא על קריאתו של גביני[כט].

★

שנינו במשנה: בֶּן בֵּבַי עַל הַפָּקִיעַ. מבארת הגמרא: שֶׁהָיָה [מְזַוֵּוג] (מזייג[ל]) פְּתִילוֹת - מתקן את הפתילות שיהיו שוות זו לזו, משום הידור[לא][ד].

א. תקלין חדתין (ד"ה ומת). ב. תקלין חדתין (ד"ה מ"ד). וביפה מראה (ד"ה מ"ד) פירש, שאותו אדם סבור שהקב"ה ותרן, מחמת שכן משמעות הכתוב (שמות לד ו-ז) 'ה' ארך אפים וגו' נושא עון ופשע וחטאה', שהקב"ה נושא עון ואינו מעניש עליו. והאמת אינה כן, אלא כוונת הפסוק שהקב"ה מאריך אפו וממתין לרשע שמא ישוב בתשובה, ונושא עון למי ששב. ג. כפי שנאמר בחולין (נו:), שאפילו אם רק יתהפך סדר המעיים בגופו של האדם, שוב אינו יכול לחיות. ו'יתוותרן' מלשון ניתור וקפיצה. תקלין חדתין (ד"ה יתוותרן). ובקרבן העדה (ד"ה יתוותרן) פירש, שיותרו קשרי בני מעיו ויצאו בתחלואים. ועוד פירש, שיהיו לו בני מעים יתירים [וזוהי סכנה, כמבואר בשולחן ערוך (יו"ד סי' מז ס"א), שבהמה שנמצאו בה שני מעיים היא טריפה]. ד. רש"י (כ"ק נ. ד"ה יותרו). ובתקלין חדתין (ד"ה יתוותרן) ביאר, שכל העולמות העליונים תלויים במעשי האדם, לבנותם או להרסם, ואדם האומר שהקב"ה מוותר על עבירות, הרי זה כאומר שאינו הורס ומחריב כלום בעבירותיו, וכנגד זה יפסיקו בני מעיו מלפעול ויחרב כל גופו, שהאדם הוא עולם קטן (תנחומא פקודי ג). ה. 'ארך רוח' הוא מי שמאריך רוגזו ומעכבו לאורך זמן, ואינו ממהר לריב. רש"י (קהלת ז ח). ו. קרבן העדה (בבא פ"ג ה"ט ד"ה מאריך, ד"ה וגבי). ז. גמרא (ב"ק נ.). כלומר, הקב"ה שהוא צור חזק ותקיף, ישלם שכר בתמימות ושלימות [שלשון 'פָּעֳלוֹ' משמש גם על שכר הפעולה, כמו (איוב ז ב) 'וכשכיר יקוה פעלו'], אינו מוותר ואינו מקפח, כי כל דרכיו משפט וצדק. הכתב והקבלה (דברים שם). ביפה מראה (ד"ה מאן) כתב, שרבי חנינא ראה זאת בנחוניא חופר שיחין, שמת בנו בצמא על חטא קל שדקדקו עימו, ולא ויתרו לו, מכאן שאין הקב"ה מוותר כלל. אך בפני זקן (ד"ה וגבי) כתב, שמאמרו של רבי חנינא לא נאמר על המעשה בנחוניא, והגמרא מביאה זאת משום שרצתה לסיים במאמר להלן, שהקב"ה מדקדק עם צדיקים כחוט השערה. ח. לפי פשוטו של מקרא, הפסוק עוסק לעתיד לבוא כשיבוא הקב"ה לנקום מהגויים, ובסביבותיו תהיה רוח סערה שתכלה את הגויים. על פי רש"י ורד"ק (שם). ט. יפה מראה (ד"ה לא), ועל דרך שנאמר (תהלים צז ב) 'ענן וערפל סביביו'. י. תיבת 'הוא' אינה בפסוק. יא. רש"י (ב"ק נ. ד"ה ונורא). יב. הוא נחוניא חופר שיחין. תלמיד רשב"ש (ד"ה מעשה). אך בתקלין חדתין (ד"ה אמר) מבואר, שמעשה זה לא היה בנחוניא אלא בחסיד אחר. וראה בתמורה (טו:), שבכל מקום שנאמר 'מעשה בחסיד אחד', הרי זה או רבי יהודה בן בבא או רבי יהודה ברבי אילעאי. יג. שעל המת נגזר להשתכח מן הלב ולא על החי, והיא באמת היתה בחיים, ולכך לא קיבל עליה תנחומים. תקלין חדתין (ד"ה ולא). יד. פני משה (ד"ה אמר). ובפני זקן (ד"ה כך) פירש כוונתם, שמחמת שכך היה עושה וכך אירע לו, הוא בוטח שה' יצילנה, ולכך אינו מקבל תנחומים. טו. על פי רש"י (שבת ח. ד"ה אקפח) וקרבן העדה (יומא פ"א ה"א ד"ה אקפח). טז. 'קול הברה' עניינו שאומרים האנשים יצא קול שקרה כך וכך, ולא נודע מי האומר ומבטן מי יצא. תורת חיים (מהרש"ם, שו"ת, ח"ד סי' ל). יז. תקלין חדתין (ד"ה עלתה). יח. לדעה ראשונה ניצלה בזכותו של אביה [היינו בזכות המצוה שהיה חופר בורות מים], ולדעה שניה, ניצלה בזכות רבי פנחס בן יאיר שלימד עליו זכות. פני זקן (ד"ה גביני). יט. תלמיד רשב"ש (ד"ה בסיכתא). וראה עוד בהערה במשנתינו בענין זה. כ. הדוכן הוא מקום העשוי כעין איצטבא, ועליו הלוים עומדים לשורר. רש"י (תענית כז. ד"ה דוכן). כא. כיון שקרבנות ציבור הם קרבנות של כל ישראל, ואדם המביא קרבן צריך לעמוד על קרבנו, אך מאידך אי אפשר שכל ישראל יעמדו בעזרה, לכך התקינו נביאים הראשונים שיבררו מישראל אנשים כשרים ויראי חטא שיעמדו על הקרבן ויהיו שלוחי כל ישראל, והם הקרויים 'אנשי מעמד'. ועשרים וארבעה מעמדות היו, כנגד עשרים וארבעה משמרות כהונה, מעמד לכל משמר, ובכל שבוע היה מתחלף המעמד. אנשי מעמד הנמצאים בירושלים היו עומדים בעזרה בשעת הקרבה, ושאר אנשי מעמד היו מתכנסים בעריהם להתפלל שיתקבלו קרבנות ישראל ברצון. ואותם המתקבצים בין בירושלים בין בבתי כנסיות שבשאר הערים מתענים ארבעה ימים בשבוע, וקוראים בתורה במעשה בראשית. משנה (תענית כו.), רש"י (שם ד"ה על, ד"ה כהנים, ד"ה והסלר), ורמב"ם (כלי המקדש פ"ו ה"א-ה). כב. מאירי (לעיל יג: ד"ה והמשנה). כג. קולו של גביני היה נשמע אפילו עד יריחו, כפי ששנינו בתמיד (ל:), ויריחו רחוקה עשר פרסאות מירושלים (יומא לט:). אלא כך היה המעשה, שאגריפס היה במרחק שמונה פרסאות ומשם שמע את גביני. תקלין חדתין (ד"ה אגריפס). כד. הכוונה לתרומת הדשן האמורה בתורה (ויקרא ו ג). והיא עבודה ראשונה שהיו עושים בכל בוקר, שהיו מרימים עם המחתה דשן מהמזבח ומניחים אותו בצד המזבח, כמבואר במשנה בתמיד (כח:). כה. על פי הגמרא ביומא (כ:) ורש"י שם. וראה שם את פרטי המעשה. כו. רב האריך בלשונו והוסיף 'ואכריז כרוזא', כדי שלא יטעו ויסברו שכוונתו 'קרא התרנגול'. וגם רצה לרמוז למשנתינו שנאמר בה 'גביני כרוז', שממנה מבואר שמה ששנינו ביומא שתורמים את המזבח בקריאת הגבר הכוונה לקריאתו של גביני כרוז, ומוכח שקריאת הגבר היא קריאת אדם ולא תרנגול. וכן מוכיחה הגמרא ביומא (כ:) מגביני כרוז שבמשנתינו. תקלין חדתין (ד"ה קרא). כז. כך שנינו בברייתא שם, היוצא לדרך קודם קריאת הגבר, דמו בראשו וכו', ובאיזה תרנגול אמרו, בתרנגול בינוני. יש הבדל בזמנים בין זמן קריאת התרנגול לזמן קריאת האדם, ועל כן הקפיד רבי שילא לתקן את תרגומו של רב. על פי תקלין חדתין (ד"ה והתנן). כח. רש"ס (ד"ה אית). כט. תקלין חדתין (ד"ה והתנן). ועוד ביאר, שאף רבי שילא מסכים ש'גבר' יכול להתפרש כך או כך, אלא שהוא סובר שאם המשנה ביומא התכוונה לאדם, היה עליה לפרש זאת כדי שלא נטעה, ומכך שלא פירשה ולא חששה לטעות, ודאי שכוונתה לקריאת התרנגול ולא לקריאת האדם. ולדעת רבי שילא, מה ששנינו במשנתינו על גביני כרוז הוא ענין אחר ואינו נוגע לקריאת הגבר שביומא. וראה בפני זקן (ד"ה אמור), שהוכחת רב היא על לשון המשניות, שבלשון המשנה 'גבר' הוא אדם. ל. תלמיד רשב"ש, רבינו משולם, ורש"ס (ד"ה שהיה מזייג) גרסו 'מזויג', ומעין זה בתקלין חדתין (ד"ה מזווג) שגרס 'מזווג'. אך לפנינו הגירסא 'מזייג' [ותיבת 'מזווג' בסוגריים], וכן גירסת מהר"א פולדא (ד"ה מזייג), וביאר שהיה רוחץ הפתילות ומלבנן כדי שיהיה אורן צלול [והיינו ש'זיוג' לשון צלילות, ראה רש"י (פסחים עד: ד"ה דזיג, כתובות סא: ד"ה על חג)]. לא. תקלין חדתין (ד"ה מזווג). ובקרבן העדה (ד"ה ה"ג) פירש, גודל וקולע פתילות, וכן משמע ברש"ס (ד"ה שהיה) [והיינו, ש'מזווג' לשון זיווג, אלא שלפי התקלין חדתין הכוונה

הגמרא מביאה מעשה שהוזכרה בו משנתינו. מספרת הגמרא: **רַבִּי יוֹסֵי (אסי) עָאל** [-בא] **לְ**מקום ששמו **כּוּפְרָה. בָּעוּ מְמַנְיָיא עֲלַיְיהוֹן פַּרְנָסִים** - רצו בני העיר[לב] למנות על עצמם פרנסים שידאגו לצרכי הציבור, **וְלָא קִיבְּלוֹן מִינְּהוֹן** - וכל אחד מהם לא הסכים לקבל את המינוי ולהיות פרנס, משום שציוו חכמים (אבות פ"א מ"י) 'ושנא את הרבנות' [-את השררה], ורצו לברוח מן הכבוד[לג]. **עָאל וְאָמַר קוֹמֵיהוֹן** - בא רבי יוסי ואמר לפניהם, שנינו במשנה **'בֶּן בֵּבַי עַל הַפָּקִיעַ'**, שהיה ממונה על הפתילות, ואם כן, **וּמָה אִם זֶה שֶׁנִּתְמַנָּה עַל הַפְּתִילוֹת**, שזו התמנות קלה[לד], **זָכָה לְהִימָּנוֹת עִם גְּדוֹלֵי הַדּוֹר** - הממונים המוזכרים במשנתינו, שהיו הממונים החשובים בישראל[לה], **אַתֶּם שֶׁאַתֶּם נִתְמַנִּין עַל חַיֵּי נְפָשׁוֹת** להשגיח על צרכי רבים ולפרנס העניים[לו], ופיקוח נפש דוחה כל התורה וזו מצוה גדולה, **לֹא כָּל שֶׁכֵּן** שגדולה זכותו של המתמנה, וראוי לכם לקבל את המינוי[ה].

★

שנינו במשנה: **בֶּן אַרְזָה עַל הַצִּלְצָל.** הגמרא מבארת את תפקידו. מבארת הגמרא: תפקידו של בן ארזא הוא **כִּי הָא דִּתְנִינָן תַּמָּן** - כמו ששנינו שם, במסכת תמיד (לג:), שסגן כהן גדול היה עומד על קרן המזבח אחר הקטרת אברי התמיד, וכשהיה רואה שהכהן מנסך, **הֵנִיף הַסְּגָן בְּסוּדָרִין** [-בדגלים[לז]] לרמז ללויים להתחיל בשיר, **וְהִקִּישׁ בֶּן אַרְזָא עַל הַצִּלְצָל** [-מצלתיים[לח]], ומיד התחילו הלויים לשיר[לט].

★

שנינו במשנה: **הוּגְרַס בֶּן לֵוִי עַל הַשִּׁיר.** הגמרא מספרת בשבח קולו: **אָמַר רַבִּי אַחָא, נְעִימָה יְתֵירָה הָיְתָה** הוגרס **יוֹדֵעַ**[מ]. **וְאָמְרוּ עָלָיו עַל הוּגְרַס בֶּן לֵוִי, שֶׁהָיָה מְנַעִים אֶת קוֹלוֹ בְּזֶמֶר, וּכְשֶׁהָיָה נוֹעֵץ גּוּדָלוֹ בְּתוֹךְ פִּיו, הָיָה מוֹצִיא כַּמָּה מִינֵי זֶמֶר, וְהָיוּ כָּל אֶחָיו הַכֹּהֲנִים**[מא] **נִזְקָרִין לוֹ בְּבַת רֹאשׁ** - נרתעים לאחוריהם בפתע[מב] מנעימות הקול[מג].

★

שנינו במשנה: **בֵּית גַּרְמוּ עַל מַעֲשֵׂה לֶחֶם הַפָּנִים.** הגמרא מספרת על בקיאותם בענין זה. מספרת הגמרא: **בֵּית גַּרְמוּ הָיוּ בְּקִיאִין בְּמַעֲשֵׂה לֶחֶם הַפָּנִים** להכינו ולאפותו היטב, וְכן היו בקיאים **בִּרְדִיָּיתוֹ** - להוציאו מן התנור באופן שלא ישבר, והיה בזה אומנות רבה, לפי שהיה לחם הפנים עשוי כמין תיבה פרוצה או כמין ספינה רוקדת, ונשבר בנקל ברדייתו[מד].

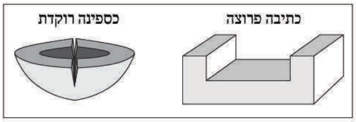

וְלֹא רָצוּ בית גרמו **לְלַמֵּד** לאחרים את האומנות הזו. כיון שכן, לא היתה דעת חכמים נוחה מהם, ולכך **שָׁלְחוּ חֲכָמִים וְהֵבִיאוּ אוּמָּנִים מֵאֲלֶכְּסַנְדְּרִיאָה** שבמצרים[מה][ו], **שֶׁהָיוּ בְּקִיאִין בְּמַעֲשֵׂה לֶחֶם הַפָּנִים** לאפותו, **וְ**אולם **בִּרְדִיָּיתוֹ לֹא הָיוּ בְּקִיאִין.** מבארת הגמרא את החילוק בין בית גרמו לאומני אלכסנדריאה: **בֵּית גַּרְמוּ הָיוּ מַסִּיקִין** אש בתנור **מִבִּפְנִים** ומדביקים את הבצק בתוך התנור[מו], וְאחר שהחלה של לחם הפנים נאפתה כל צרכה, **רוֹדִין** אותה (מבחוץ) **[מִבִּפְנִים]**[מז] - מתוך התנור, **וְלֹא הָיְתָה** החלה **מִתְעַפֶּשֶׁת**, מכיון שנאפתה כל צרכה. **וְאֵלּוּ** - אומני אלכסנדריאה שלא ידעו לרדותה מן התנור באופן שלא תשבר, היו יראים לדבקה מבפנים לתנור, ולפיכך **הָיוּ מַסִּיקִין** אש **(מבפנים) [מִבַּחוּץ]** לתנור ואופים את החלה מבחוץ, **וְרוֹדִין** אותה **(מבפנים) [מִבַּחוּץ]**[מח] לתנור, **וְהָיְתָה מִתְעַפֶּשֶׁת**, לפי שבעודה בחוץ אינה נאפית כראוי[מט][ז].

כֵּיוָן שֶׁיָּדְעוּ חֲכָמִים בַּדָּבָר הַזֶּה שחלותיהם של אומני אלכסנדריאה מתעפשות, **אָמְרוּ, כָּל מַה שֶּׁבָּרָא הַקָּדוֹשׁ בָּרוּךְ הוּא, לִכְבוֹדוֹ בְּרָא, שֶׁנֶּאֱמַר** (משלי טז ד) **'כֹּל פָּעַל ה' לַמַּעֲנֵהוּ'** - לכבודו[נ], וכשפעל ה' ונתן חכמה לזה יותר מזה, הרי זה למענהו ולכבודו, כדי שתיעשה המלאכה על ידי מי שהוא חפץ[נא]. ואף כאן חפץ הקדוש ברוך הוא שמלאכה זו תיעשה דווקא על ידי בית גרמו. **שָׁלְחוּ** חכמים **אַחֲרֵיהֶם** של בית גרמו שישובו למלאכתם כבראשונה, **וְלֹא רָצוּ לָבֹא, עַד שֶׁכָּפְלוּ לָהֶם שְׂכָרָן** מתרומת הלשכה. שעד אז **שְׁנֵים עָשָׂר מָנֶה הָיוּ נוֹטְלִים** בכל שנה[נב], וּמאותו היום **נָתְנוּ לָהֶם עֶשְׂרִים וְאַרְבָּעָה** מנה. **רַבִּי יְהוּדָה אוֹמֵר**, עד אז **עֶשְׂרִים וְאַרְבָּעָה** מנה **הָיוּ נוֹטְלִים**, וּמאותו היום **נָתְנוּ לָהֶן אַרְבָּעִים וּשְׁמוֹנָה** מנה[נג].

אָמְרוּ לָהֶן חכמים לבית גרמו, **מִפְּנֵי מָה אֵין אַתֶּם רוֹצִים לְלַמֵּד** אומנות זו שבידכם. **אָמְרוּ לָהֶן** בית גרמו, **מְסוֹרֶת הִיא בְּיָדֵינוּ מֵאֲבוֹתֵינוּ, שֶׁהַבַּיִת הַזֶּה** [-בית המקדש] **עָתִיד לֵיחָרֵב**, ואנו חוששים **שֶׁלֹּא יִלְמְדוּ אֲחֵרִים** [-אומות העולם][נד] **וְיַעֲשׂוּ** כמתכונת לחם הפנים **לִפְנֵי עֲבוֹדָה זָרָה שֶׁלָּהֶן**[נה].

ואף שמזכירים אותם לגנאי על כך שלא רצו ללמד[נו], מכל מקום **בִּדְבָרִים הַלָּלוּ מַזְכִּירִין אוֹתָן לְשֶׁבַח, שֶׁלֹּא יָצָא בְּיַד בְּנֵיהֶם פַּת נְקִיָּה מֵעוֹלָם**, כדי **שֶׁלֹּא יְהוּ** בני אדם **אוֹמְרִים מִמַּעֲשֵׂה לֶחֶם הַפָּנִים הֵן אוֹכְלִים**[נז], לקיים מה שנאמר (במדבר לב כב) 'וִהְיִיתֶם נְקִיִּם מֵה' וּמִיִּשְׂרָאֵל', שצריך אדם להיות נקי אף בעיני הבריות, ולהימנע מדברים המביאים אותו לידי חשד[נח].

★

שנינו במשנה: **בֵּית אַבְטִינָס עַל מַעֲשֵׂה הַקְּטוֹרֶת.** הגמרא מספרת על בקיאותם בענין זה. מספרת הגמרא: **שֶׁל בֵּית אַבְטִינָס הָיוּ בְּקִיאִין עַל מַעֲשֵׂי פִּיטּוּם הַקְּטוֹרֶת**, לכתוש את הסממנים ולערבם יפה, וכמו שאמרה התורה (שמות ל לה) שיש לעשותה 'ממולח', דהיינו מעורב היטב, **וְ**אף היו בקיאים **בְּמַעֲלֶה הֶעָשָׁן** - עשב שהיה מעלה עשן מהקטורת, ועל ידו היה העשן זקוף כעמוד. **וְלֹא רָצוּ לְלַמֵּד** לאחרים אומנות זו. כיון שכן, לא היתה דעת חכמים נוחה מהם, ולכך **שָׁלְחוּ וְהֵבִיאוּ אוּמָּנִין מֵאֲלֶכְּסַנְדְּרִיאָה שֶׁל מִצְרַיִם, וְהָיוּ** אומנים אלו **בְּקִיאִין בְּפִיטּוּם הַקְּטוֹרֶת** כיצד לכתוש את הסממנים ולערבם יפה, **וּבְמַעֲלֶה עָשָׁן לֹא הָיוּ בְּקִיאִין**, שלא היו מכירים את מעלה העשן שבית אבטינס השתמשו בו, אלא היה להם עשב אחר שהוא מעלה עשן[נט].

שמשווה ביניהם ומתקן שיהיו שוים ודומים זה לזה, ואילו לפי הקרבן העדה הכוונה שיהיו מחוברים ומפותלים]. וביאר הרש"ס, שנתנו חכמים שיעור של חצי לוג שמן לנרות המנורה, בין ללילות הקיץ הקצרים ובין ללילי טבת הארוכים, והיה ממונה זה מופקד להכין את הפתילות כפי מידת השמן, עבות לקיץ ודקות לחורף, כדי שיגמר השמן בבוקר ולא יחסר ולא יוסיף. אך ברש"י (יומא טו. ד"ה תן) מבואר, שלעולם היו נותנים במנורה פתילות בינוניות, ובימות הקיץ נותר שמן. כתב הרע"ב (מ"א), שבן בבי היה ממונה גם על הפתילות למנורה, וגם על הפתילות שהיו עושים להאיר בשמחת בית השואבה. 'פקיע' עניינו פתילות, משום שלשון 'פקיע' הוא בקיעה וקריעה, שהיו קורעים בד ועושים ממנו פתילות. וכמו ששנינו לגבי הפתילות למנורות של שמחת בית השואבה (סוכה נא.), 'מבלאי מכנסי כהנים ומהמייניהן, מהן היו מפקיעין [-קורעים], ובהן היו מדליקין'. רש"ס (שם). לב. **מהר"א** פולדא (ד"ה בעו). אך בקרבן העדה (ד"ה בעי) גרס 'בעי', ופירש שרבי יוסי רצה למנות עליהם פרנסים. לג. **תקלין** חדתין (ד"ה ולא). ובאופן אחר פירש, שאמרו חכמים (ר"ה יז.) שפרנס המטיל אימה יתירה על הציבור שלא לשם שמים יורד לגיהנום ונידון בה לדור דורים, ואינו רואה בן תלמיד חכם, ובני העיר כופרה חששו שלא יכשלו בזה. וביפה מראה (סוף פ"ח ה"א ד"ה בעא) פירש עוד, שלא רצו שעסקי הציבור יבטלום מתלמוד תורה, וכמו כן שמו של העוסק מנואץ בפי הרבים. אך בקרבן העדה (ד"ה בעי) פירש את כוונתם לגנאי, שלא רצו להתמנות משום שלא היה זה לפי כבודם. לד. **יפה** מראה (סוף פ"ח ה"א ד"ה בעא). לה. **קרבן** העדה (ד"ה זכה). והרש"ס (ד"ה עם) כתב, שרבי יוסי סבר כמו הדעה (יג.) ש'כשירי דור ודור בא למנות עליהן'. [וראה בפסחים (מט:) ש'גדול הדור' אינו בהכרח תלמיד חכם, ופירש שם רש"י (ד"ה גדולי), 'גדולי הדור - אנשי מעשה וצדיקים']. לו. **פני** משה (ד"ה לכופרה). לז. **רמב"ם** (פירוש המשניות, תמיד פ"ז מ"ג). לח. **כמבואר** במסכת ערכין (יג:). והוא כלי שיר העשוי משני גלילי נחושת המכים זה את זה. ערוך (ערך צלצל). והרבה כלי שיר היו שם, אלא שבכלי זה התחילו. תוספות יום טוב (תמיד פ"ז מ"ג). לט. **כלשון** המשנה שם 'והקיש בן ארזא בצלצל, ודברו הלוים בשיר'. מ. **משמע** ברא"ש (במשנה, ד"ה הוגרס), שהגמרא מבארת והולכת מה היא הנעימה היתירה, שהיה נועץ גודלו וכו'. מא. **בכת"י** ובדפו"י הגירסא 'הלויים'. והיא גירסא ישרה, שהרי השירה שייכת ללויים ולא לכהנים. דקדוקי סופרים (אות ס). מב. **מאירי** (יומא לח. ד"ה אגרס). מג. **לשון** רש"י (יומא לח: ד"ה מקריס) [ותקלין חדתין (ד"ה מקרין)] 'נרתעין לאחוריהן מהכרעת הקול'. וה'הכרעה' בשיר, היא השפלת או הרמת הקול במקום הראוי לכך, או ההארכה והקיצור בקול השיר כפי הראוי בכל מקום [ראה מצודות דוד (דברי הימים א' טו כא-כב) והון עשיר (יומא פ"ג מי"א)]. והרש"ס (ד"ה מקרין) כתב, 'נרתעים מכח הרמת הקול, ומפילים ראשם זה אצל זה בבת אחת'. בבבלי (שם) שנינו, 'כשהוא נותן קולו בנעימה מכניס גודלו לתוך פיו, ומניח אצבעו בין הנימין'. ופירש רש"י (שם ד"ה לבין), שהיה מניח אצבעו בין חלוקת שערות השפם, נגד מחיצת החוטם. מד. **תלמיד** רשב"ש (ד"ה ולדייתו). מה. **באלכסנדריאה** היה 'בית חוניו' שעשאוהו כדמות בית המקדש ועבדו בו את העבודות שבבית המקדש (מנחות קט.), ומשם הביאו חכמים את האומנים, שהיו סבורים שהם יודעים את פרטי הכנת לחם הפנים לצורך עבודתם בבית חוניו. דברי שאול (יומא לח. ד"ה שלחו). אמנם לא היתה כוונת חכמים שאומנים אלו עצמם יעבדו במקדש בירושלים, שהרי שנינו (מנחות שם) 'הכהנים ששימשו בבית חוניו לא ישמשו במקדש שבירושלים'. אלא רצו חכמים שאומנים אלו ילמדו את הכהנים בירושלים כיצד להכין את לחם הפנים. בשולי גליוני (יומא שם ד"ה והביאו). מו. **רש"י** (יומא לח. ד"ה והללו). ואף שהיה כמין דפוס בתוך התנור, כמבואר במנחות (צד.), לא היו מניחים את הבצק בתוך הדפוס אלא מחוצה לו מסביבו, ומאחר שהבצק אינו בתוך הדפוס אלא על רצפת התנור, היו מדביקים את הבצק בתנור. תוספות (מנחות שם ד"ה ובדפוס). וראה מה שביאר בתוספות יום טוב (מנחות פי"א מ"א) בענין זה. מז. **הגהות** הגר"א (אות א). מח. **הגהות** הגר"א (אות א). מט. **פירשנו** כפירוש רש"י (שם ד"ה שהללו) ותקלין חדתין (ד"ה ה"ג), וכגירסת הגר"א (אות א) שהיא כגירסת הבבלי (יומא לח:). נ. **רש"י** (שבת נ: ד"ה כל - השלישי, קטו: ד"ה למענהו). נא. **רבינו** חננאל (יומא לח. ד"ה כל). ובקרבן העדה (ד"ה למענהו) פירש, שהכל פעל ה' למענהו ולכבודו, ואין זה לכבודו שיהא לחם הפנים מעופש. נב. **על** פי רש"י (שבועות י: ד"ה מפריסין). ובקרבן העדה (ד"ה י"ב) כתב, שהכוונה בכל יום, וכן פשטות לשון הגמרא ביומא (לח.). והרש"ש (יומא לח: ד"ה בכל) העיר, שלא מסתבר שהיו נוטלים סכום גדול כל כך בכל יום, עיין שם. נג. **מתחילה** סברו בית גרמו שיש אחרים שידעו לעשות את המלאכה כמותם, ולכך לא דרשו שכר מרובה, וכשנודע להם שאין כמותם והחכמים מוכרחים להזדקק להם, הוקירו שכירות שלהם. עיון יעקב (יומא לח. ד"ה שלחו). נד. **על** פי אגדת אליהו (יומא לח. ד"ה שמא) ופני זקן (ד"ה שלא). וביאר באגדת אליהו, שחששם היה שאחרי שיחרב הבית וישראל ילכו בגולה, ילמדו זאת לנכרים שבגלות. וראה עוד שם, ובהערה הסמוכה. נה. **בדברי** שאול (יומא לח. ד"ה שלחו) ביאר, שמצינו (מנחות קט:) שנחלקו תנאים בענין 'בית חוניו' שממנו הביאו את האומנים [ראה בהערה לעיל], האם הקריבו בו לשם שמים או לעבודה זרה. ובית גרמו באו לומר, שאחר שיחרב המקדש בירושלים ילכו לעבוד בבית חוניו על ידי אומנות זו, והלא יתכן שזו עבודה זרה. נו. **רש"ס** (ד"ה ובדבר). ואף שבית גרמו הצדיקו את מעשיהם לפני חכמים בכך שחוששים שיעשו זאת לעבודה זרה, לא האמינו להם חכמים והיו מזכירים אותם לגנאי, לפי שראו חכמים שלא רצו לחזור למלאכתם רק כשכפלו להם שכרם, וכדלעיל, ואם כוונתם לכבוד שמים שלא יעשו כן לפני עבודה זרה, מדוע רצו שירבו שכרם. אלא מוכח שהטעם שאמרו לחכמים היה רק כדי שיחזיקו אותם כחסידים, והטעם האמיתי שלא לימדו לאחרים היה להרבות שכרם ולהתעשר. דרבוני זהב (ד"ה ועוד מטעם), ויש סדר למשנה (יומא פ"ג מי"א). נז. **כלומר**, שלא יאמרו שכמו שעושים ללחם הפנים כן עושים לעצמם. אך בתוספתא (יומא פ"ב ה"ה) שנינו 'שלא יאמרו מלחם הפנים הן ניזונין', ומשמע הכוונה כפשוטו, שלא יאמרו שהם ניזונים מהסולת שהופרש לצורך לחם הפנים. שפת אמת (יומא לח. ד"ה שלא). נח. **גמרא** (יומא שם). נט. **רש"ס** (ד"ה פוסה). וכתב, שאי אפשר לומר שלא היו בקיאים כלל במעלה עשן ולא היו משתמשים בו, שהרי מעלה עשן הוא אחד מסממני הקטורת, והלכה היא (כריתות ו.) שאם חיסר אחת מכל סממניה חייב מיתה. וכן

מבארת הגמרא את החילוק בין שני סוגי ה'מעלה עשן': שֶׁל בֵּית אַבְטִינָס הָיְתָה מִתַּמֶּרֶת - נזקף העשן כתמר[ס] וְעוֹלָה העשן כְּמַקֵּל ישר, וכשהיה העשן מגיע לתקרה, פּוֹסָה - מתפשט העשן מעט מעט[סא] וְיוֹרֶדֶת, וְשֶׁל אֵלּוּ - אומני אלכסנדריאה הָיְתָה פּוֹסָה מִיָּד - העשן היה מתפשט לצדדים מיד ואינו עולה כמקל.

כֵּיוָן שֶׁיָּדְעוּ חֲכָמִים בַּדָּבָר שהם אינם אומנים כבית אבטינס, אָמְרוּ, כָּל מַה שֶּׁבָּרָא הַקָּדוֹשׁ בָּרוּךְ הוּא לִכְבוֹדוֹ בָּרָא, שֶׁנֶּאֱמַר (ישעיה מג ז) 'כֹּל הַנִּקְרָא בִשְׁמִי לִכְבוֹדִי[סב] בְּרָאתִיו' וגו'[סג] (נ"א כל מה שפעל הקדוש ברוך הוא לא פעל אלא למענהו, שנאמר (משלי טז ד) 'כל פעל ה' למענהו'), וראוי לכבוד הקדוש ברוך הוא שיהיה העשן מתמר ועולה[סד][ח]. שָׁלְחוּ חכמים אַחֲרֵיהֶם של בית אבטינס שישובו למלאכתם, וְלֹא רָצוּ לָבֹא, עַד שֶׁכָּפְלוּ לָהֶן שְׂכָרָן. שְׁנֵים עָשָׂר מָנֶה הָיוּ נוֹטְלִין מתחילה, ומעתה נָתְנוּ לָהֶן עֶשְׂרִים וְאַרְבָּעָה. רַבִּי יְהוּדָה אוֹמֵר, עֶשְׂרִים וְאַרְבָּעָה הָיוּ נוֹטְלִין, וְנָתְנוּ לָהֶן אַרְבָּעִים וּשְׁמוֹנָה.

אָמְרוּ לָהֶן חכמים לבית אבטינס, מִפְּנֵי מָה אֵין אַתֶּם רוֹצִין לְלַמֵּד. אָמְרוּ לָהֶן, מָסוֹרֶת הִיא בְּיָדֵינוּ מֵאֲבוֹתֵינוּ, שֶׁהַבַּיִת הַזֶּה עָתִיד לֵיחָרֵב, ואנו חוששים שֶׁלֹּא יִלְמְדוּ אֲחֵרִים וְיִהְיוּ עוֹשִׂין כֵּן לִפְנֵי עֲבוֹדָה זָרָה שֶׁלָּהֶן.

ואף שמזכירים את בית אבטינס לגנאי על כך שלא רצו ללמד, מכל מקום בִּדְבָרִים הַלָּלוּ מַזְכִּירִין אוֹתָן לְשֶׁבַח, שֶׁלֹּא יָצְאת אִשָּׁה מִשֶּׁל אֶחָד מֵהֶן מְבוּשֶּׂמֶת מֵעוֹלָם, ואפילו כלה שדרכה להתבשם לא היתה מתבשמת[סה], וְלֹא עוֹד, אֶלָּא כְּשֶׁהָיָה אֶחָד מֵהֶן נוֹשֵׂא אִשָּׁה מִמָּקוֹם אַחֵר, ואינה יודעת את מנהגם[סו], הָיָה פּוֹסֵק - מתנה עִמָּהּ מתחילה, שנושאה עַל מְנָת שֶׁלֹּא תִּתְבַּשֵּׂם, שאם לא היה מקדים ומתנה כן, אזי הדין הוא שהמדיר את אשתו שלא תתבשם יוציא ויתן כתובה[סז]. וכל זה כדי שֶׁלֹּא יְהוּ אוֹמְרִים מִמַּעֲשֵׂה פִּיטּוּם הַקְּטוֹרֶת הֵן מִתְבַּשְּׂמוֹת, לְקַיֵּים מַה שֶּׁנֶּאֱמַר (במדבר לב כב) 'וִהְיִיתֶם נְקִיִּים מֵה' וּמִיִּשְׂרָאֵל'.

מעשים נוספים על ענין זה, שלא רצו בית אבטינס ללמד את מעשה הקטורת:

אָמַר רַבִּי יוֹסֵי[סח], פַּעַם אַחַת הָיִיתִי עוֹמֵד בִּירוּשָׁלַםִ, וּמָצָאתִי תִּינוֹק אֶחָד מִשֶּׁל בֵּית אַבְטִינָס. אָמַרְתִּי לוֹ, בְּנִי, מֵאֵיזוֹ מִשְׁפָּחָה אַתְּ. אָמַר לִי, מִמִּשְׁפַּחַת פְּלוֹנִי - בית אבטינס. אָמַרְתִּי לוֹ, בְּנִי, אֲבוֹתֶיךָ לְפִי שֶׁנִּתְכַּוְּונוּ לְרַבּוֹת כְּבוֹדָן, שלא רצו ללמד האומנות לאחרים כדי שיוכלו ליקח ממון הרבה ויתעשרו ולא יימצאו אחרים שיעשו בחינם או בדמים מועטים[סט], וּלְמַעֵט כְּבוֹד שָׁמַיִם, שעל ידי כך נתמעטו שקלי הלשכה[ע], לְפִיכָךְ כְּבוֹדָם נִתְמַעֵט, שחרב בית המקדש ואין צריך להם[עא], וּכְבוֹד שָׁמַיִם נִתְרַבָּה, שראו עשרת השבטים ואומות העולם שאין הקדוש ברוך הוא נושא פנים אפילו לביתו[עב].

אָמַר רַבִּי עֲקִיבָא, שָׂח [-סיפר] לִי שִׁמְעוֹן בֶּן לוֹגָא, מְלַקֵּט הָיִיתִי עֲשָׂבִים, אֲנִי וְתִינוֹק אֶחָד מִשֶּׁל בֵּית אַבְטִינָס, וְרָאִיתִי אוֹתוֹ שֶׁבָּכָה ולאחר מכן רָאִיתִי אוֹתוֹ שֶׁשָּׂחַק. אָמַרְתִּי לוֹ, בְּנִי, לָמָּה בָּכִיתָה. אָמַר לִי, עַל כָּבוֹד שֶׁל בֵּית אַבָּא שֶׁנִּתְמַעֵט, שמחורבן הבית ואילך אין צריכים יותר לאומנותם בפיטום הקטורת. ושוב שאלתיהו, וְלָמָּה שָׂחַקְתָּה. אָמַר לִי, עַל הַכָּבוֹד הַמְתוּקָּן לַצַּדִּיקִים לֶעָתִיד לָבֹא כשיבנה בית המקדש, כלומר שעתידים אנו לחזור למלאכתנו, משום שהיינו נאמנים לפני הקדוש ברוך הוא[עג]. והוספתי לשאלו, וּמָה רָאִיתָ כעת שנזכרת בכל זה. ענה לי התינוק, עשב מַעֲלֶה עָשָׁן אני רואה לְנֶגְדִּי. נוּמֵיתִי [-אמרתי] לוֹ, בְּנִי, הַרְאֵהוּ לִי לבדי, שאני ודאי אהיה זהיר שלא יגיע הדבר לעבודה זרה. אָמַר לִי, רַבִּי, מָסוֹרֶת בְּיָדִי מֵאֲבוֹתַי שֶׁלֹּא לְהַרְאוֹתוֹ (לבריי[ה]ו) [לִבְרִיָּיה][עד], ואפילו לאנשים נאמנים, משום סייג וגדר לדבר[עה].

אָמַר רַבִּי יוֹחָנָן בֶּן נוּרִי, (מלקט הייתי עשבים אני וזקן אחד) פָּגַע בִּי זָקֵן אֶחָד מִשֶּׁל בֵּית אַבְטִינָס, וּמְגִילַּת סַמְּנִים [-סממנים] בְּיָדוֹ, שכתוב בה שמות סממני הקטורת ומצויירים בה צורתם[עו], כדי להכירם. אָמַר לִי אותו הזקן, רַבִּי, לְשֶׁעָבַר הָיוּ בֵּית אַבָּא צְנוּעִין ונאמנים שלא ילמדו לאדם שאינו הגון[עז], וְהָיוּ

כתב בתפארת ישראל (יומא פ"ג מי"א יכין אות סו), וביאר, שעיקר הצורך במעלה עשן הוא שהסממנים לא יתבערו אלא יוציאו עשן, ולענין זה ישנם הרבה עשבים המעלים עשן, אלא שהעשב של בית אבטינס היתה בו מעלה יתירה שהיה עשנו מיתמר כמקל. ראה בהערות לעיל לגבי בית גרמו כמה פרטים הנוגעים אף לבית אבטינס. ס. תלמיד רשב"ש (ד"ה מתמרת). סא. רבינו משולם (ד"ה פוסה) ['פוסה' כמו 'פושה', וכלשון הכתוב (ויקרא יג ז) 'ואם פשה תפשה']. ובתלמיד רשב"ש (ד"ה פוסה) פירש, ש'פוסה' פירושו נשפלת, וכלשון הכתוב (תהלים עז ט) 'האפס לנצח חסדו' [והוא מלשון כליון, שהעשן יורד ומתפזר וכלה]. סב. בפסוק נאמר 'ולכבודי'. סג. רש"י ומצודות דוד (שם) פירשו את הפסוק, כל הצדיקים הנקראים בשמי, וכל מה שבראתיו לכבודי, שהם ישראל שהקב"ה מתפאר בהם. אך המלבי"ם (שם) פירש, 'כל הנקרא בשמי', היינו כל הבריאה העליונים והתחתונים, כל המתייחס אל שמי שאני בראתיו, 'ולכבודי בראתיו', היינו כל הבריאה אשר בראתיה לכבודי, שיתגלה על ידה מציאות כבוד ה'. ועל דרך זו מתפרש הפסוק בסוגייתנו. סד. עין יוסף (שהש"ר ג ז ד"ה כל). סה. על פי הגמרא ביומא (לח.). סו. קרבן העדה (ד"ה ממקום) ופני זקן (ד"ה כשהיה). וביאר בפני זקן, שהנשים שבמקומם של בית אבטינס ידעו שמנהג בית אבטינס שלא להתבשם, ועל דעת כן נישאו, ולא היה צריך להתנות זאת עימן במפורש. סז. קרבן העדה (ד"ה היה). סח. הגר"א (אות ג) גרס 'רבי ישמעאל', כגירסת הבבלי (יומא לח.). סט. רבינו משולם ורש"ס (ד"ה להרבות). ע. רש"ם (ד"ה ולמעט). עא. על פי רש"י (יומא לח. ד"ה מיעט) ודרבוני זהב (ד"ה אמר ר"ע). עב. קרבן העדה (ד"ה וכבוד) [וכמבואר במדרש (איכ"ר פתיחתא ז), שכשגלו בתחילה עשרת השבטים, היו שבטים אלו סבורים שהקב"ה נושא פנים לבני ביתו שהם שבט יהודה ובנימין הקרובים למקדש, ולכך לא הגלם. ואחר שחרב הבית, הודו שהקב"ה אמת ומשפטיו אמת, ומה שלא גלו יהודה ובנימין תחילה מפני שלא חטאו]. עג. על פי רבינו משולם (ד"ה על), רש"ס (ד"ה להחזירו), ותקלין חדתין (ד"ה המתוקן). וכן הגירסא בבבלי (יומא לח.), 'שעתיד הקב"ה להחזירה לנו', וכן גרס הרש"ס בסוגייתנו. עד. על פי דקדוקי סופרים ודפוסי הירושלמי והמפרשים [ויש בהם חילופי נוסחאות קלים]. ובגמרא שברש"ס וברבינו משולם הגירסא 'לשום בריה'. עה. תקלין חדתין (ד"ה הראהו, ד"ה לבריה). עו. על פי רש"י ורש"ש (יומא לח. ד"ה מגילת). עז. רש"ם (ד"ה צנועין) [וראה ברש"י (שבת כט: ד"ה והצנועים, ב"ק סח: ד"ה סבר) שצנועים הם אנשים כשרים וחסידים].

מוֹסְרִין **אֶת הַמְּגִילָּה הַזֹּאת אֵלּוּ לָאֵלּוּ**, ולא היתה באה לאדם אחר שאינו הגון, **וְעַכְשָׁיו שֶׁאֵינָן בֵּית אַבָּא נֶאֱמָנִים**, וירא אני שמא תבא המגילה לאדם שאינו הגון, **הֵילָךְ** [-קח לך] **אֶת הַמְּגִילָּה**, שאתה אדם נאמן, **וְהִזָּהֵר בָּהּ** שלא תבוא לידי מי שאינו הגון. מסיים רבי יוחנן בן נורי, **וּכְשֶׁבָּאתִי וְהִרְצֵיתִי** [-וסיפרתי] את **הַדְּבָרִים לִפְנֵי רַבִּי עֲקִיבָא, זָלְגוּ עֵינָיו דְּמָעוֹת**[א], **וְאָמַר, מֵעַתָּה אֵין אָנוּ צְרִיכִין (רשאין) לְהַזְכִּירָן** [-את בית אבטינס] **לִגְנַאי.** שהרי הם השיבו בשעתו לחכמים, שאינם מלמדים את מעשה הקטורת מחשש שלא יוודע הדבר לאדם שאינו הגון ויעבוד בו עבודה זרה, אלא שעד עתה היו סבורים חכמים שתשובתם היא השתמטות בעלמא ובאמת כוונתם לכבוד עצמם, ועל כן המשיכו חכמים להזכירם לגנאי. אבל כיון שראינו עתה שבשעה שהיה צריך ללמד לאחרים אכן הוציאוה ממשפחתם ומסרוה לאחרים, ניכר שכוונתם לשמים ואמת היתה בפיהם, ואין להזכירם לגנאי[ב].

★

שנינו במשנה: **אֶלְעָזָר עַל הַפָּרוֹכֶת.** מבארת הגמרא: **שֶׁהָיָה מְמוּנֶּה עַל אוֹרְגֵי פָּרוֹכֶת,** שפעמים היה צורך במקדש לעשות פרוכות חדשות, והוא היה הממונה על האורגים והרוקמים של הפרוכות לראות מי מהם בקי במלאכתו, ולשלם שכרם, וכן לקנות להם הדברים הנצרכים למלאכתם, והיה ממונה גם לסלק את הפרוכות הישנות[ג].

★

שנינו במשנה: **פִּנְחָס הַמַּלְבִּישׁ.** מבארת הגמרא: **שֶׁהָיָה מַלְבִּישׁ** לכהן הגדול **בִּגְדֵי כְהוּנָּה גְּדוֹלָה** [וכן בגדי כהונה לשאר הכהנים[ד]] לפני העבודה ומפשיטם לאחר העבודה, ושומרם בלשכות המיועדות לכך[ה], והיה יודע להתאים את הבגדים למידת הכהנים, ולהלבישם בנוי וביופי רב[ו].

מספרת הגמרא עד כמה היה הממונה מומחה במלאכתו: **מַעֲשֶׂה בְּכֹהֵן אֶחָד** שהיה ממונה על הבגדים כפנחס המלביש, **שֶׁהִלְבִּישׁ לְאִיסְטְרַטִּיוֹת** - לשר[ז] **אֶחָד** את בגדיו שהיה רגיל בהם באופן של ייפוי ונוי[ח], **וְהַשַּׂר נָתַן לוֹ שְׁמוֹנָה זְהוּבִים** בשכרו, **וְאִית דְּאָמְרִין תְּרֵי עַשְׂרֵי יְהַב לֵיהּ** - ויש אומרים ששנים עשר זהובים נתן לו.

★ ★ ★

הלכה ב - משנה

המשנה ממשיכה לדון אודות הממונים בבית המקדש: **אֵין פּוֹחֲתִין** במקדש **מִשִּׁבְעָה 'אֲמַרְכּוֹלִין'** - הם ממונים למעלה מהגזברים, ש'אמרכל' הוא מלשון 'אמר על כולא'[ט], ומפתחות העזרה היו בידיהם[י][א]. **וְכֵן** אין פוחתין **מִשְּׁלֹשָׁה גִּזְבָּרִין** - הם הממונים שתחת האמרכולין, וממון ההקדש בידם. שהם הגובים את כל ההקדשות ופודים אותם לפי הצורך, ומוציאים את ממון ההקדש בדברים שראוי להוציאם[יא][ב].

מוסיפה המשנה: **וְאֵין עוֹשִׂין שְׂרָרָה עַל הַצִּבּוּר** בעניני ממון **פָּחוֹת מִשְּׁנַיִם,** מפני החשד, שאם יהיה ממונה יחיד יחשדוהו שנוטל לעצמו מהממון[יב]. וכל אחד מהממונים שנזכרו במשנה הקודמת (יג.) היו עמו ממונים נוספים, והמשנה שם הזכירה רק את שמו של החשוב שבהם[יג]. **חוּץ מִבֶּן אֲחִיָּה** הממונה **שֶׁעַל חוֹלֵי מֵעַיִים, וְאֶלְעָזָר** הממונה **שֶׁעַל הַפָּרוֹכֶת,** ששניהם היו ממונים לבדם, ואף על פי שהיה בהם עסקי ממון בקניית הרפואות[יד] וצרכי הפרוכות[טו], כיון **שֶׁאוֹתָן קִיבְּלוּ רוֹב הַצִּבּוּר עֲלֵיהֶן.** שהרי הטעם שצריך שני ממונים הוא מפני החשד, וכיון שקיבלו הציבור על עצמם ממונה יחיד, מחלו על כך[טז][ג].

★

גמרא

שנינו במשנה: **אֵין פּוֹחֲתִין מִשְּׁלֹשָׁה גִּזְבָּרִין וּמִשִּׁבְעָה אֲמַרְכּוֹלִין.**

הגמרא מביאה סוג נוסף של ממונים שהיה במקדש. מוסיפה הגמרא: **תָּנֵי** - שנינו בברייתא, לא היו פוחתין במקדש אף **מִשְּׁנֵי** ממונים הנקראים **קָתֵּלִיקִין**, והם יותר חשובים מהאמרכולין[יז].

נאמר בפסוק המונה את הממונים במקדש[יח] (דברי הימים ב' לא יג), 'וִיחִיאֵל וַעֲזַזְיָהוּ וְנַחַת וַעֲשָׂהאֵל וִירִימוֹת וְיוֹזָבָד וֶאֱלִיאֵל וְיִסְמַכְיָהוּ וּמַחַת וּבְנָיָהוּ, פְּקִידִים מִיַּד כָּנַנְיָהוּ וְשִׁמְעִי אָחִיו, בְּמִפְקַד יְחִזְקִיָּהוּ הַמֶּלֶךְ וַעֲזַרְיָהוּ נְגִיד בֵּית הָאֱלֹהִים'. הגמרא מביאה סמך מפסוק זה לסדר חשיבות הממונים הנזכרים לעיל, ומנינם. אומרת הגמרא: **הָדָא הוּא דִכְתִיב** - זהו מה שכתוב בפסוק המונה את הממונים, **'וִיחִיאֵל וְעוּזְזָהוּ[יט] וְנַחַת'**, שלשתם היו **גִּזְבָּרִין**, שהרי ודאי שצריך שלשה גזברים, מאחר שהם עוסקים בפדיון ערכין וחרמין[כ] שצריכים לשום את ערכם, והרי זה כמעשה בית דין וצריך לכך שלשה ממונים[כא]. ומה שממשיך הכתוב **'וַעֲשָׂאֵל וִירִימוֹת וְיוֹזָבָד[כב] וֶאֱלִיאֵל וְיִסְמַכְיָהוּ וּמַחַת וּבְנָיָהוּ'**, שבעה אלו היו **אֲמַרְכּוֹלִין**, והם למעלה מהגזברים. ומה שממשיך הכתוב **'פְּקִידִים מִיַּד כּוֹנַנְיָהוּ[כג] וְשִׁמְעִי אָחִיו'**, כנניהו ושמעי היו **קָתֵּלִיקִין**, והיינו ששבעת האמרכולין הנזכרים היו פקידים תחת יד כנניהו ושמעי[כד]. ומה שממשיך הכתוב **'בְּמִפְקַד יְחִזְקִיָּהוּ הַמֶּלֶךְ וַעֲזַרְיָהוּ נְגִיד בֵּית הָאֱלֹהִים'**, הם **הַמֶּלֶךְ וְכֹהֵן גָּדוֹל** שמעל כולם, והיינו שכל הממונים הנזכרים נתמנו בפקודתם ובמצוותם של חזקיהו המלך ועזריהו הכהן הגדול[כה].

הגמרא מבארת כיצד נהגו הממונים בשמירת נכסי ההקדש. אומרת הגמרא: **כְּשֶׁהוּא חוֹתֵם** - כשרוצה הגזבר לגנוז דבר של הקדש בלשכה עד לזמן שישתמשו בו, וצוררו וחותם על הצרור שלא יגע בו אדם[כו], כך היה סדר ההחתמה, בתחילה **הַגִּזְבָּר חוֹתֵם** עליו בחותמו, **וְנוֹתְנוֹ לָאֲמַרְכּוֹל** שיחתום אף הוא. **אֲמַרְכָּל חוֹתֵם** בחותמו[כז], **וְנוֹתְנוֹ לַקָּתֵּלִיקוֹן. קָתֵּלִיקוֹן חוֹתֵם, וְנוֹתְנוֹ לְכֹהֵן גָּדוֹל. כֹּהֵן גָּדוֹל חוֹתֵם, וְנוֹתְנוֹ לַמֶּלֶךְ**, והמלך חותם[כח].

וּכְשֶׁהוּא [-הגזבר] **מַתִּיר** את החותמות כדי להוציא את ההקדשות ממקום שמירתם, **הַמֶּלֶךְ רוֹאֶה חוֹתָמוֹ** שלא זייפוהו ולא החליפוהו, **וּמַתִּיר** ושובר את החותם. ואחריו **כֹּהֵן גָּדוֹל רוֹאֶה חוֹתָמוֹ וּמַתִּיר, קָתֵּלִיקִין רוֹאֶה חוֹתָמוֹ וּמַתִּיר, אֲמַרְכָּל רוֹאֶה חוֹתָמוֹ וּמַתִּיר, גִּזְבָּר רוֹאֶה חוֹתָמוֹ וּמַתִּיר**, וכשהוסרו כל החותמות יכולים להשתמש בהקדשות[כט].

★

שנינו במשנה: **אֵין עוֹשִׂין שְׂרָרָה עַל הַצִּבּוּר בְּמָמוֹן פָּחוֹת מִשְּׁנַיִם.** הגמרא מביאה מקור לכך. אומרת הגמרא: **אמר רַב נַחְמָן בְּשֵׁם רַבִּי מָנָא**, דין זה הוא

א. **מרוב** שמחה על שניצלו החכמים מעתה מלחשוד בכשרים. או מרוב צער על שחשדו עד עתה בכשרים. אגדת אליהו (יומא סוף פ"ג ד"ה עוד למדנו מדת הצדיקים). ב. **ע"פ** קרבן העדה (ד"ה מעתה). ג. **ע"פ** רמב"ם (כלי המקדש פ"ז הט"ז), רבינו משולם (ד"ה על), תלמיד רשב"ש (במשנה ד"ה על הפרכות), רא"ש (ד"ה על הפרוכות) ורש"ס (ד"ה על). שלש עשרה פרוכות היו בבית המקדש השני. שבע פרוכות כנגד שבעה שערים, אחת לפתחו של היכל ואחת לפתחו של אולם, שתים בין האולם לקודש הקדשים, ושתים כנגדן בעלייה. גמרא (יומא נד.). ושתי פרוכות היו עושים בכל שנה להבדיל בין הקודש לקודש הקדשים [לפי שהיו משחירות מעשן הקטורת. רש"ס (להלן כא: ד"ה ושתים)], ומלאכת אריגת הפרוכות היתה מרובה, כמבואר במשנה (שם). ד. **רמב"ם** (שם פ"ז ה"כ), תלמיד רשב"ש (ד"ה שהיה), רא"ש (במשנה ד"ה המלביש) ורש"ס (ד"ה שהיה). ובכת"י ודפו"י לא גרסו תיבת 'גדולה'. דקדוקי סופרים (אות ב), וכן תלמיד רשב"ש ורש"ס לא גרסוהו. ה. **רא"ש** (במשנה ד"ה המלביש). ו. **רש"ס** ופני משה (ד"ה שהיה). וכתב הרש"ס, שהיו הכהנים נראים כמלאכים. ז. **גירסת** רש"ס (ד"ה סרדיוט) 'סרדיוט'. וביאר בשם הערוך (ערך סרדיוט), שהכוונה לשר הממונה לעשות דין בהדיוטות. וקרבן העדה (ד"ה לאיסטרטיאות) פירש, שהוא שר משרי החיילות. אמנם גירסת רבינו משולם (ד"ה בכהן) ותלמיד רשב"ש (ד"ה מעשה) 'כרדיוט', ופירשו שהכוונה לחלוק. וביאר תלמיד רשב"ש, שפנחס המלביש הלביש חלוק לכהן אחד, ואותו כהן נתן לפנחס שמונה זהובים. ח. **פני** משה (ד"ה שהיה). ט. **קרבן** העדה ותקלין חדתין (ד"ה אמרכלין). כלומר, שאומר ומחליט מה לעשות, מעל כל הגזברים. וכן משמע ברש"י (הוריות יג. ד"ה אמרכלא), שכתב 'שממונה על כולם ואין משיבין על דבריו'. אך בתוספתא (פ"ב הט"ו) שנינו, אמר רבי יהודה, למה נקרא שמו אמרכל מפני ש'מר על הכל' [כלומר, אדון על הכל]. י. **לשון** התוספתא (פ"ב הט"ו) 'שבעה אמרכלין מה הן עושין, שבעה מפתחות העזרה בידן. רצה אחד מהן לפתוח, אין יכול עד שיתכנסו כולן. נתכנסו כולן, אמרכלין פותחין וגזברין נכנסין ויוצאין'. כתב הרש"ס (ד"ה ומכיר), שתיקנו חכמים שבעה אמרכולין כנגד שבעה שערי העזרה. וראה עוד בהערה להלן בשם הראב"ד. יא. **רמב"ם** (כלי המקדש פ"ד הי"ח). ולשון התוספתא (פ"ב הט"ו), 'שלשה גזברין מה הן עושין בהן, היו פודין את הערכין ואת החרמין ואת ההקדשות ואת מעשר שני, וכל מלאכת הקדש בהן היתה נעשית'. יב. **רש"ס** (ד"ה קבלו) ותקלין חדתין (ד"ה אר"מ), וראה בהערה להלן. יג. **ע"פ** רבינו משולם (ד"ה ואין עושין) ורש"ס (ד"ה חוץ). יד. **שבן** אחיה היה מביא לחולים יין המועיל לרפואה [וכן מרקחות המועילים לרפואתם. מאירי (לעיל יג. ד"ה והמשנה)], והיה נוטל את הוצאותיו מהלשכה. רבינו משולם (לעיל יג: ד"ה אידן). טו. **היינו** לקנות את הדברים הנצרכים למלאכת הפרוכות, ולשלם את שכר האומנים [ראה לעיל]. טז. **רש"ם** (ד"ה קבלו). יז. **אף** הקתליקון היה ממונה על האוצרות, אלא שלא היה מוטל עליו לעשות דבר מלבד לחתום על אוצרות הממון, כמבואר בגמרא להלן. תוספות יום טוב (מ"ב), עיין שם. וכתב הרמב"ם (כלי המקדש פ"ד הי"ז), שהוא היה סגן לסגן הכהן הגדול. יח. **חזקיהו** המלך היה מלך צדיק ממלכי יהודה. הוא החזיר את ישראל בתשובה והפרישם מהחטאים שהורגלו בזמן המלכים שלפניו, וכן עורר אותם לתת תרומות ומעשרות. בני ישראל נענו אליו, והביאו לכהנים שבירושלים תרומות ומעשרות מגידולי הארץ, וכן מעשר בהמה. חזקיהו הכין לשכות בבית המקדש לשמור בהם את התרומות והמעשרות, ומינה עליהם ממונים, והם הממונים הנזכרים בפסוק להלן. יט. **לשון** הפסוק וַעֲזַזְיָהוּ. כ. **'ערכין'** היינו המקדיש ערכו של האדם בלשון 'ערך', כגון 'ערכי עלי' או 'ערך פלוני עלי'. סכום הערכין תלוי אם הנערך זכר או נקבה, וכן בשנותיו של הנערך, וכמפורט בתורה (ויקרא כז ג-ז). וזהו כשהנודר עשיר, אך אם הוא עני, נותן כמה שביכולתו (שם פסוק ח). 'חרמים' היינו המקדיש נכסיו בלשון 'חרם', כגון 'נכסים אלו חרם לבדק הבית'. כשגובים מטלטלין או בהמה מחייבי ערכין, שמים אותם בשלשה בקיאים שיודעים לשום את שווים. אבל כשגובים קרקעות מחייבי ערכין, אין שמים אותן אלא בעשרה ואחד מהם כהן. וכן הדין כשבאים לפדות נכסי הקדש, שמטלטלין או בהמה נפדים על פי שלשה אנשים בקיאים, וקרקעות נפדים בעשרה ואחד מהם כהן. ע"פ רמב"ם (ערכין פ"ח ה"ב) ותוספות יום טוב (סנהדרין פ"א מ"א). כא. **קרבן** העדה (ד"ה גזברין) ותקלין חדתין (ד"ה ויחיאל). ואין לומר שהכתוב לא הביא כלל גזברים, שהרי שאר הממונים נזכרו, ומדוע לא יוזכרו הגזברים. יפה מראה (ד"ה תני). [ובתקלין חדתין (ד"ה הדא) משמע, שאכן אין הכרח בפסוק מה היה המינוי של כל אחד מאלו שנזכרו בו, אלא שאחר ששנינו במשנתנו שיש ג' גזברים וז' אמרכולין, מביאה הגמרא את הפסוק כאסמכתא בעלמא, שעל פי המנין האמור במשנתנו יש לבאר מה תפקידם של עשרת הממונים שבפסוק]. כב. **לשון** הפסוק וַעֲשָׂהאֵל וִירִימוֹת וְיוֹזָבָד. כג. **בפסוק** כתיב כוניהו וקרי כָּנַנְיָהוּ. כד. **מצודת** דוד (דה"י שם). ובתקלין חדתין (ד"ה ויחיאל) פירש, שכנניהו ושמעי הם הקרויים בפסוק 'פקידים'. כה. **מצודת** דוד (דה"י שם). הממונים נזכרו בפסוק מהקטן לגדול, ומכל מקום נזכר הכהן הגדול אחר המלך על אף ששררתו פחותה, משום שרצה הכתוב לסיים בשם 'אלהים' ['נגיד בית האלהים'], שהוא מעל כולם. קרבן העדה (ד"ה גזברין). משנתנו עוסקת במקדש שני, והגמרא שהביאה סמך מהפסוק בחזקיהו, כוונתה שכן מצינו גם במקדש ראשון. תלמיד רשב"ש (ד"ה ה"ג). כו. **פני** משה (ד"ה המלך). וקרבן העדה (ד"ה כשהוא) כתב, שהיו חותמים את שער הלשכה [ענין החתימה הוא, שהיו מדביקים על הפתח עיגול של שעוה או טיט וכדומה, ומטביעים בו צורה על ידי חותם, ולא היה אפשר לפתוח את הפתח בלי לשבור תחילה את השעוה]. כז. **כי** כל חותם אינו דומה לשל חבירו. תלמיד רשב"ש (ד"ה גזבר). כח. **הפסוק** בענין הממונים שהובא לעיל, עוסק בשמירת האוצרות שהובאו ללשכות שבמקדש. ומכך שהזכיר הכתוב את כל הממונים, למדנו שכולם צריכים לחתום. קרבן העדה (ד"ה כשהוא). כט. **סדר** ההחתמה הוא מהקטן ועד הגדול, ואילו סדר ההתרה הוא להיפך, מהגדול עד הקטן. והטעם, משום שבהחתמה, תוספת החתימות היא לתוספת שמירה, ואם הקטן יחתום אחרי הגדול יהיה גנאי בדבר, שמראה בכך כאילו שמירתו של הראשון אינה מספקת. אך ההתרה היא נתינת רשות ליקח את הממון, ובזה יש להקדים את הגדולים והחשובים, שרשותם היא העיקר. יפה מראה (ד"ה המלך).

עַל שֵׁם [-משום] הפסוק האמור לגבי האומנים שעשו את בגדי הכהונה לאהרן ולבניו (שמות כח ה), 'וְהֵם יִקְחוּ **אֶת** הַזָּהָב **וְאֶת** הַתְּכֵלֶת **וְאֶת** הָאַרְגָּמָן וְאֶת תּוֹלַעַת הַשָּׁנִי וְאֶת הַשֵּׁשׁ' שתרמו בני ישראל. שכיון שכתוב 'וְהֵם יִקְחוּ' לשון רבים, ומיעוט רבים שנים, הרי שהיו צריכים שנים בשביל לקיחת התרומה שתרמו ישראל, והוא הדין לכל שררה שבממון.

הטעם שצריך שני ממונים לשררה שבממון הוא מפני החשד, שלא יחשדו את הממונה שנטל לעצמו מהממון. להוכיח טעם זה, מביאה הגמרא שמשה רבינו היה עשיר, ועל אף גדולתו חשדוהו שנטל לעצמו ממון מישראל[ל]**: אָמַר רַבִּי (נחמיה) חָמָא בֵּי** [-בן] **רַבִּי חֲנִינָא, מִפְּסוֹלֶת שֶׁל לוּחוֹת הֶעֱשִׁיר מֹשֶׁה,** שהלוחות השניות היו עשויות מאבן טובה ויקרה הנקראת 'סנפירינון', וכשמשה פיסל וסיתת אותם בכלי אומנות נטל את הפסולת לעצמו והעשיר ממנו[לא], **הָדָא הוּא דִכְתִיב** - וזהו מה שכתוב כשנצטוה משה לעשות את הלוחות (שמות לד א), 'וַיֹּאמֶר ה' אֶל מֹשֶׁה פְּסָל לְךָ שְׁנֵי לֻחֹת אֲבָנִים', ויש לדרוש 'פְּסָל לְךָ' - עבורך, והיינו **שֶׁתְּהֵא הַפְּסוֹלֶת שֶׁלְּךָ.**

רבי חנין חולק: **אָמַר רַבִּי חָנִין,** לא מפסולת הלוחות העשיר משה, אלא **מַחְצָב**[לב] **שֶׁל אֲבָנִים טוֹבוֹת וּמַרְגָּלִיּוֹת (גילה) בָּרָא לוֹ** [-למשה] **הַקָּדוֹשׁ בָּרוּךְ הוּא מִתּוֹךְ אָהֳלוֹ, וּמִמֶּנּוּ הֶעֱשִׁיר מֹשֶׁה**[לג].

אחר שהובא מקור עושרו של משה, מביאה הגמרא דעה שחשדוהו שהעשיר מממונם של ישראל[לד]**: כְּתִיב** - כתוב בתורה, שכאשר הקים משה את אהלו מחוץ למחנה ישראל אחרי חטא העגל (שמות לג ח), 'וְהָיָה כְּצֵאת מֹשֶׁה אֶל הָאֹהֶל, יָקוּמוּ כָּל הָעָם וְנִצְּבוּ אִישׁ פֶּתַח אָהֳלוֹ, **וְהִבִּיטוּ אַחֲרֵי מֹשֶׁה עַד בֹּאוֹ הָאֹהֱלָה'.** מבארת הגמרא מהו 'וְהִבִּיטוּ אַחֲרֵי מֹשֶׁה'[לה], **תְּרֵין אָמוֹרָאִין** - שני אמוראים נחלקו בדבר, **חַד** [-אחד] **אָמַר, לִגְנַאי** היו מסתכלים עליו, **וְחַד אָמַר, לְשֶׁבַח** היו מסתכלים עליו, וכמו שמפרש והולך. **מָאן דְּאָמַר** - מי שאמר שכוונת המביטים היתה **לִגְנַאי,** סובר שבני ישראל היו מביטים על משה ואומרים זה לזה, **חֲמוֹן שָׁקִין** - ראו שוקיו כמה הם עבים, **חֲמוֹן כַּרְעִין** - ראו רגליו כמה הם עבים, **חֲמוֹן (קופד) [קוּפְּדֵיהּ**[לו]**]** - ראו בשרו כמה הוא גדול[לז], **אָכִיל מִן דִּיהוּדָאֵי וְשָׁתֵי מִן דִּיהוּדָאֵי** - אוכל הוא מממון היהודים ושותה מהיהודים, **כָּל מִדְּלֵיהּ** - כל ממונו שיש לו הוא **מִן דִּיהוּדָאֵי,** שלקח את ממוננו[לח]. **וּמָאן דְּאָמַר** - ומי שאמר שכוונת המביטים היתה **לְשֶׁבַח,** כך היו ישראל אומרים כשהביטו אחרי משה, **[הַלְוָאי**[לט]**] מֶחֱמֵי צַדִּיקַיָּא וּמִזְכֵּי** - הלואי נזכה לראות את הצדיק[מ], **טוּבְיָא דְזָכַת לְמֵיחֱמֵי יָתֵיהּ** - טוב שזכיתי לראותו.

★ ★ ★

הלכה ג - משנה

שנינו בתחילת הפרק (יג.), 'יוחנן בן פנחס על החותמות, אחיה על הנסכים'. משנתנו באה לפרש מה טיבם של חותמות ונסכים אלו.

המקריב עולת בהמה או שלמים, וכן חטאת בהמה ואשם של מצורע, עליו להביא בנוסף לבהמה, סולת בלולה בשמן למנחה, ויין לנסוך על המזבח, והם קרויים 'נסכים'[מא]. ושלשה שיעורים נתנה התורה (במדבר טו א-טז) לנסכים אלו: א. המביא כבש [עד בן שנה] או עז, מביא עמו עשירית האיפה סולת, בלול ברביעית ההין[מב] שמן למנחה, ורביעית ההין יין לנסך[מג]. ב. המביא איל [שהוא כבש למעלה מבן שנה], מביא עמו שני עשרונים סולת, בלולים בשלישית ההין שמן למנחה, ושלישית ההין יין לנסך. ג. המביא בקר [פר או עגל], מביא שלושה עשרונים סולת, בלולים בחצי ההין שמן למנחה, וחצי ההין יין לנסך.

מצורע אחר שנטהר מצרעתו, אם הוא עשיר מביא שלוש בהמות, כבש לעולה, כבש לאשם וכבשה לחטאת, ונסכיהם. מלבד זאת עליו להביא לוג שמן שממנו היו נותנים על תנוך אזנו ועל הבהונות. מצורע עני מביא כבש לאשם, ונסכיו, וכן שתי תורים או שני בני יונה אחד לחטאת ואחד לעולה [ואין בהם נסכים], ומלבד זאת לוג שמן לנתינה על התנוך והבהונות[מד].

הנסכים היו נקנים בבית המקדש, כיון שהם צריכים להיעשות על טהרת הקודש, ולכך היו הגזברים מביאים נסכים טהורים ומוכרים אותם. משנתנו מבארת את סדר קנייתם:

אומרת המשנה: אַרְבָּעָה סוגי **חוֹתָמוֹת** - חתיכות קלף קטנות חתומות בחותם הגזבר[מה] **הָיוּ בַּמִּקְדָּשׁ,** שאותם היו מקבלים קוני הנסכים מן הממונה לסימן שכבר שילמו, וכדלהלן. **וְכָתוּב עֲלֵיהֶן,** על אחד מהסוגים כתוב **'עֵגֶל',** על השני **'זָכָר'** [-איל[מו]], על השלישי **'גְּדִי',** וְעל הרביעי **'חוֹטֵא'** [-מצורע שקרוי 'חוטא'[מז]], ובסמוך יתבאר בכל חותם על איזה נסכים הוא ניתן.

בֶּן עַזַּאי אוֹמֵר, חֲמִשָּׁה סוגי חותמות **הָיוּ,** ובלשון **אֲרָמִית כָּתוּב עֲלֵיהֶן** ולא בלשון הקודש, לפי שרוב דיבורם היה בארמית[מח]. ואלו הם חמשה סוגי החותמות, **עֵגֶל, דִּכַר** [-איל זכר], **גְּדִי, חוֹטֵא דַּל** - מצורע עני, **וְחוֹטֵא עָשִׁיר** - מצורע עשיר. והיינו, שלבן עזאי אין די בחותם אחד לקרבנות מצורע, אלא היו שני חותמות לשני סוגי מצורעים, וטעם המחלוקת יתבאר בגמרא.

המשנה מפרטת לְמה משמשים ארבעת החותמות שמנה תנא קמא: חותם **'עֵגֶל' מְשַׁמֵּשׁ עִם** - בעבור **נִסְכֵּי בָּקָר,** בין לפרים **גְּדוֹלִים וּבֵין לִקְטַנִּים**[מט], בין **זְכָרִים** ובין **נְקֵבוֹת**[נ], ותמורת חותם זה ניתנים שלושה עשרונים סולת, חצי ההין שמן וחצי ההין יין. חותם **'גְּדִי' מְשַׁמֵּשׁ עִם נִסְכֵּי הַצֹּאן** - הכבשים והעזים, **גְּדוֹלִים וּקְטַנִּים**[נא] **זְכָרִים וּנְקֵבוֹת,** ותמורת חותם זה ניתנים עשרון סולת, רביעית ההין שמן ורביעית ההין יין, **חוּץ מִשֶּׁל אֵילִים** [-כבש זכר בשנתו השניה[נב]], שלאיל יש חותם לעצמו וכדלהלן. חותם **'אַיִל' מְשַׁמֵּשׁ עִם נִסְכֵּי אֵילִים בִּלְבָד,** ותמורת חותם זה ניתנים שני עשרונים סולת, שלישית ההין שמן ושלישית ההין יין. חותם **'חוֹטֵא' מְשַׁמֵּשׁ עִם נִסְכֵּי שָׁלֹשׁ בְּהֵמוֹת שֶׁל מְצוֹרָע** עשיר, שהם כבש לעולה, כבש לאשם וכבשה לחטאת, ותמורת חותם זה ניתנים שלשה עשרונים סולת, עשרה לוגים שמן [לכל כבש רביעית ההין שהם שלשה לוגים, ולוג נוסף ליתן ממנו על התנוך והבהונות], ותשעה לוגים יין.

הנסכים צריכים להיעשות על טהרת הקודש [היינו בטהרה הראויה להשתמש בהם לקרבן במקדש, והיא טהרה הגדולה מזו הנוהגת בתרומה], ואי אפשר לכל אדם לעשות כן. וכדי שלא יהא אדם צריך לחזר אחרי נסכים טהורים ברחובות ובשווקים, הגזברים היו קונים אותם מבעלי בתים שקיבלו עליהם לעשותם בטהרת הקודש, ומוכרים הנסכים לכל מי שצריך[נג]**. המשנה מפרשת את סדר קניית הנסכים במקדש: מִי שֶׁהוּא מְבַקֵּשׁ** ורוצה לקנות **נְסָכִים** [סולת יין ושמן] לקרבנותיו, **הוֹלֵךְ לוֹ אֵצֶל יוֹחָנָן שֶׁהוּא מְמוּנֶּה** במקדש **עַל הַחוֹתָמוֹת, וְנוֹתֵן לוֹ מָעוֹת** לפי הנסכים שהוא מחויב, **וּמְקַבֵּל מִמֶּנּוּ חוֹתָם** הראוי לו. **בָּא לוֹ** הקונה **אֵצֶל אֲחִיָּה שֶׁהוּא מְמוּנֶּה עַל הַנְּסָכִים, וְנוֹתֵן לוֹ** את **הַחוֹתָם** שקיבל מיוחנן, לראיה שכבר פרע את דמי הנסכים, **וּמְקַבֵּל מִמֶּנּוּ נְסָכִים.**

בכל יום ויום[נד], **לָעֶרֶב,** היו **בָּאִין** שני הממונים אחיה ויוחנן **זֶה אֵצֶל זֶה, וַאֲחִיָּה מוֹצִיא אֶת הַחוֹתָמוֹת** שקיבל מהקונים, **וּמְקַבֵּל** מיוחנן **כְּנֶגְדָּן** את **הַמָּעוֹת** ששילמו לו עבור הנסכים[נה]. **אִם פָּחֲתוּ** - אם המעות שברשות יוחנן פחותים משווי החותמות שביד אחיה, **פָּחֲתוּ לוֹ** - ליוחנן, כלומר ההפסד עליו, שהרי הוא קיבל את המעות כנגד החותמות, אלא שאיבד קצת מהן[נו], **וְלָכֵן יְשַׁלֵּם יוֹחָנָן מִבֵּיתוֹ. וְאִם הוֹתִירוּ** - ואם המעות שברשות יוחנן הינם יותר משווי החותמות שביד אחיה, **הוֹתִירוּ לְהֶקְדֵּשׁ,** כלומר, ההקדש יטול את המותר, ואין אומרים שמעות של יוחנן הם ונפלו ממנו לתוך מעות ההקדש, אלא תולים שהקונים שילמו יותר מהראוי והם מוחלים זאת להקדש[נז], או

ל. **תקלין** חדתין (ד"ה אר"ח). לא. **תלמיד** רשב"ש (ד"ה מפסולת). לב. **הוא** מקום שחוצבים ממנו. קרבן העדה (ד"ה מחצב). לג. **תקלין** חדתין (ד"ה מחצב). אך ברש"י (שמות לד א) מבואר, שכשאמר הקב"ה למשה לפסול את הלוחות השניות, הראהו מחצב סנפירינון מתוך אהלו, ואמר לו מכאן תחצוב את הלוחות והפסולת תהיה שלך. וכן הגירסא בגמרא שבתלמיד רשב"ש וברש"ס. לד. **ע"פ** פני משה (ד"ה אמר רבי חמא) ותקלין חדתין (ד"ה אר"ח). לה. **לשון** 'הבטה' משמעותה עיון בדבר, ולכך מבארת הגמרא באיזה ענין הביטו בני ישראל במשה. ע"פ מלבי"ם (שמות שם). לו. **תקלין** חדתין (ד"ה קופריה). לז. **תקלין** חדתין (ד"ה קופריה). ורש"ס (ד"ה חמון) פירש, ראו כמה בשר הרבה הוא אוכל. לח. **רק** הרשעים שבישראל היו אומרים כן, וכפי שתרגם יונתן (שמות שם) 'קיימין כל רשיעי עמא וכו' ומסתכלין בעינא בישא אחורי משה' וכו'. אחרונים. לט. **תקלין** חדתין (ד"ה הלואי). והפירוש לפי הגירסא לפנינו, מי שרואה זה הצדיק, זוכה. פני משה (ד"ה ומ"ד). מ. **תקלין** חדתין (ד"ה הלואי) [ומשמע שגרס 'הלואי מיזכי מחמי צדיקיא']. וכתב רבינו משולם (ד"ה מיחמי), שהמסתכל בצדיקים זוכה לחכמה, כמבואר בירושלמי (כילם פ"ס ה"ג). ועוד כתב שזוכה לחיים, כמבואר בחגיגה (ה:). מא. **שאר** הקרבנות אינם טעונים נסכים. מב. 'הין' היא מידת הלח, ויש בו שנים עשר לוגים. מג. **מלבד** הכבש הבא ביום הנפת העומר, שמנחתו שני עשרונים סולת, ונסכיו רביעית ההין יין ושמן. ברייתא (מנחות פט:) [והרמב"ם (מעשה הקרבנות פ"ב ה"ה) כתב, שמביא שלישית ההין שמן, וראה במפרשי הרמב"ם שם]. מד. **ויקרא** (יד א-לב), רמב"ם (מעשה הקרבנות פ"ב ה"ו, מחוסרי כפרה פ"א ה"ג, פ"ד ה"ג). מה. **תפארת** ישראל (מ"ג יכין אות כג). מו. **תרגום** 'איל' (בראשית כב יג) 'דכרא', כלומר זכר. תקלין חדתין (ד"ה ארבע). והטעם שהיה כתוב על החותם 'זכר' ולא 'איל', כדי שלא יטעו בין אַיִל [שהוא כבש זכר] לבין אַיָּל [שהוא מין חיה]. תפארת ישראל (מ"ג בועז אות ג). מז. **שהצרעת** באה עליו בעבור עוונותיו, כאמור בערכין (טז.) שעל שבעה דברים נגעים באים, על לשון הרע, ועל שפיכות דמים, ועל שבועת שוא, ועל גילוי עריות, ועל גסות הרוח, ועל הגזל, ועל צרות העין. רא"ש (מ"ג ד"ה ארבע), תקלין חדתין (ד"ה ארבע). מח. **תלמיד** רשב"ש (ד"ה דארמית), רא"ש (מ"ג ד"ה וארמי) ותקלין חדתין (ד"ה וארמית). וביארו תוספות יום טוב (מ"ג) ותפארת ישראל (שם יכין אות כח), שכיון שהחותמות היו ניתנים לכל העם, הצריך בן עזאי שיהיו בלשון הידועה להם, שלא יבואו לידי טעות. מט. **הבקר** קרב מבן שמונת ימים, ועד שיהיה בן שלש שנים שלימות. רמב"ם (מעשה הקרבנות פ"א הי"א). הטעם שכתבו על החותם 'עגל' ולא כתבו 'שור', מפני שבתורה נאמר שיעור הנסכים על שור (במדבר טו יא), ואם יהיה כתוב על הנסכים 'שור' יטעו לומר שנסכי עגל פחותים משיעור זה, או יאמרו שעגל כלל אינו ראוי להקרבה. תפארת ישראל (מ"ג בועז אות ג). נ. **היינו** כשמביא מהם עולה או שלמים [ונקבות באות רק לשלמים], אך פר חטאת אינו טעון נסכים. נא. **הצאן** קרב מבן שמונת ימים, ועד שיהיה בן שתי שנים שלימות. רמב"ם (מעשה הקרבנות פ"א הי"א). נב. **'איל'** הוא כבש זכר, משיכנס בשנה השניה שלושים ואחד יום, ועד שיהיה בן שתי שנים שלימות, ו'כבש' הוא בשנתו הראשונה בלבד. בשלושים יום הראשונים של השנה השניה קרוי 'פלגס', ונסכיו כנסכי איל. רמב"ם (מעשה הקרבנות פ"א הי"ד, פ"ב ה"ו). נג. **ע"פ** ראב"ד (כלי המקדש פ"ז ה"ט), תלמיד רשב"ש (ד"ה כל) ורע"ב (מ"ד). נד. **תלמיד** רשב"ש (ד"ה לערב). נה. **הטעם** שהעמידו ממונה אחד על החותמות וממונה אחד על הנסכים ולא עשו הכל באדם אחד, משום שאין עושים שררה בדבר שבממון פחות משנים, ובאופן זה נעשה עיקר הדבר שבממון על ידי שני הממונים. מראה הפנים (ד"ה מי). ומעין זה כתב תלמיד רשב"ש (ד"ה כנגדן), והוסיף, שבאופן זה שניהם יתנו את ליבם היטב לעיין שלא יחסר ההקדש. נו. **תלמיד** רשב"ש (ד"ה פיחתו). ורבינו משולם (ד"ה ישלם) הביא צד שמן הדין לא היה יוחנן חייב, אך תנאי בית דין הוא שישלם ולא יפסיד ההקדש. [והביא אפשרות נוספת, שיוחנן לא איבד המעות אלא לא נטל מעות מהלוקח. ועיין שם שדן בזה מצד חיוב מעילה]. נז. **ע"פ** רבינו משולם ותלמיד רשב"ש (ד"ה הותירו).

שאבד חותם לאחיה[נח]. והטעם שתולים כן, לפי **שֶׁיַּד הֶקְדֵּשׁ עַל הָעֶלְיוֹנָה**, ולעולם נוטל ההקדש כפי הצד היותר טוב עבורו[נט].

מִי שֶׁאָבַד חוֹתָמוֹ - אדם הטוען שנתן מעות ליוחנן וקיבל ממנו חותם אלא שנאבד, ותובע שאחיה יתן לו את הנסכים כנגד החותם האבוד, **מַמְתִּינִין לוֹ** - דוחים אותו **עַד הָעֶרֶב** שאז עושים יוחנן ואחיה את החשבון, **וְאִם** בחשבונם **מָצְאוּ לוֹ** הפרש בין המעות לשווי החותמות בשיעור של **כְּדֵי חוֹתָמוֹ** בדיוק, לא פחות ולא יותר[ס], **נוֹתְנִין לוֹ** נסכים למחר[סא], לפי שההפרש מוכיח שאמת בפיו. **וְאִם לָאו** - שלא היה הפרש בין המעות לחותמות בדיוק כשיעור של כדי חותמו, **לֹא הָיוּ נוֹתְנִין לוֹ** כלום, שמסתמא רמאי הוא[סב].

מסיימת המשנה: וְשֵׁם הַיּוֹם שבו נקנה החותם היה **כָּתוּב עֲלֵיהֶן** - על החותמות, **מִפְּנֵי הָרַמָּאִין** שלא יקנו חותמות בזמן שמחיר הנסכים זול, ויותירו את החותם ברשותם עד שיתייקרו המחירים, ואזי יביאוהו לאחיה ויטלו ממנו נסכים[סג].

★

גמרא מבואר במשנתנו, **שלדעת תנא קמא היה רק חותם אחד למצורע, והוא למצורע עשיר, ולבן עזאי היו שני חותמות למצורע, אחד לעני ואחד לעשיר.**

הגמרא מבארת את טעם מחלוקתם. שואלת הגמרא: וּכְבֶן עַזַּאי, חותם מיוחד של **'חוֹטֵא דַל' לָמָּה** היה נצרך, הרי המצורע העני מביא כבש אחד לאשם הטעון נסכים, ומלבדו מביא לחטאת ולעולה שתי תורים או שני בני יונה שאינם טעונים נסכים, ונמצא שיכול המצורע העני לקבל חותם 'גדי', ומדוע הוא צריך חותם מיוחד.

מתרצת הגמרא: מפני שמלבד שלושת לוגי השמן למנחת נסכים של האשם, **הָיָה מֵבִיא לוּגּוֹ עִמּוֹ** - היה צריך המצורע להביא לוג שמן נוסף למתן הבהונות, ולפיכך קבעו עבורו חותם מיוחד שיקבל ארבעה לוגים שמן. **בְּרַם כְּרַבָּנָן** - אבל לדעת חכמים שלא היה חותם מיוחד ל'חוטא דל', היה **מֵבִיא** חותם **גְּדִי**, שהוא של שלושת לוגים שמן עבור הכבש לאשם, ואת לוג השמן לבהונות יביא מביתו, משום שהגזבר היה מוכר את הנסכים במחיר הגבוה שבשוק, לפי שיד הקדש על העליונה, והעני היה רוצה לקמץ במחיר הלוג ולהביאו מביתו במחיר זול[סד].

★

הגמרא דנה מהו שיעור נסכי כבשה בשנתה השניה. מבררת הגמרא: נִסְכֵּי רָחֵל - יין לנסך הניתן לנקבת האיל, והיא כבשה בשנתה השניה, **מַה** שיעורו, שהלא בכבש זכר יש חילוק בנסכיו בין שנתו הראשונה ['כבש'] לשנתו השניה ['איל'], והאם חילוק זה הוא גם בכבשה נקבה[סה]. **פושטת הגמרא: מִן מַה דְּתְנֵינָן** - ממה ששנינו במשנתנו **'גְּדִי מְשַׁמֵּשׁ נִסְכֵּי צֹאן, גְּדוֹלִים וּקְטַנִּים זְכָרִים וּנְקֵבוֹת** חוץ משל אילים', **הֲדָא אָמְרָה** - זאת אומרת **שֶׁנִּסְכֵּי רָחֵל כְּנִסְכֵּי גְּדִי**, כלומר, משמעות המשנה היא שהחותם שכתוב עליו 'גדי' היה ניתן לכל הנקבות בין גדולות ובין קטנות, וכל הצאן נסכיהם שוים רביעית ההין יין, חוץ משל אילים שחותם גדי אינו ניתן עבורו, ששיעורו שלישית ההין יין. ומוכח שאין חילוק בין נסכי רחלה שהיא בת שנתים לנסכי כבשה בת שנתה.

★

שנינו במשנה, **'עגל משמש עם נסכי בקר גדולים וקטנים', והיינו שנסכי גדולים וקטנים שוים. הגמרא מבארת מקור דין זה. אומרת הגמרא: דִּכְתִיב** - שכתוב בפרשת נסכים, אחר שפירטה התורה את שיעורי הנסכים לכל מין ומין (במדבר טו יא), **'כָּכָה יֵעָשֶׂה לַשּׁוֹר הָאֶחָד אוֹ לָאַיִל הָאֶחָד אוֹ לַשֶּׂה בַכְּבָשִׂים אוֹ בָעִזִּים'**, ויש להקשות, **'לַשּׁוֹר הָאֶחָד' לָמָּה נֶאֱמַר**, הרי כבר נאמר בפסוקים שלפני כן דין שור ונסכיו (במדבר טו ח-י) 'וְכִי תַעֲשֶׂה בֶן בָּקָר וגו', וְהִקְרִיב עַל בֶּן הַבָּקָר מִנְחָה סֹלֶת וגו', וְיַיִן תַּקְרִיב לַנֶּסֶךְ' וגו'. אלא ריבוי הכתוב **מַגִּיד** - בא ללמדנו, **שֶׁלֹּא חִלֵּק בֵּין נִסְכֵּי עֵגֶל** הקטן **לְנִסְכֵּי שׁוֹר** הגדול, ושיעור נסכיהם שוה. ומדוע הוצרכה התורה ללמדנו זאת, **שֶׁהָיָה בַּדִּין** - שהיה מקום ללמוד, הרי מצינו **שֶׁבֶּן הַצֹּאן** [-מין הצאן] **טָעוּן נְסָכִים** וכמו כן **בֶּן הַבָּקָר** [-מין הבקר] **טָעוּן נְסָכִים**, וכיון שדימתה אותם התורה לענין חיוב נסכים, אם כן **אִם מָצָאנוּ שֶׁחִלֵּק** הכתוב במין הצאן **בֵּין נִסְכֵּי כֶבֶשׂ לְנִסְכֵּי אַיִל**, שכבש הקטן טעון עשרון סולת, ואיל הגדול טעון שני עשרונים,

---

נח. **מאירי** (ד"ה ולמר לס"כ). נט. **בדין** הראשון אין צורך לסברא ש'יד הקדש על העליונה', וגם בממון הדיוט הדין כן, שאדם שקיבל מעות של הדיוט ופחתו, עליו לשלם מכיסו את החסר. גפי אש (מ"ד ד"ה סיד), עיין שם. ס. **מאירי** (ד"ה ולמר לס"כ). סא. **רבינו** משולם (ד"ה נותנין). ואת הנסכים רשאי להביא למחרת, לפי שהנסכים אינם מעכבים את הזבח, ויכול אדם להביא קרבנו היום ונסכיו אחר עשרה ימים, כמבואר בגמרא (מנחות טו:) וברמב"ם (מעשה הקרבנות פ"ב הי"ג). סב. **רבינו** משולם (ד"ה ולס לא). ועוד מבואר ברבינו משולם (ד"ה מי), שמעיקר הדין אין ללוקח תביעה על הממונים, שהרי אחיה אינו נותן נסכים בלא חותם, ואף יוחנן אינו מחויב לזכור למי מכר היום חותמות. סג. **ונמצא** שההקדש הפסיד, שנתן נסכים בשעת היוקר וקיבל עבורם מעות לפי שער הזול. רמב"ם (פירוש המשניות, מ"ה) ורא"ש (מ"ג). ועוד פירשו, שחוששים לרמאים שימצאו חותם שנפל מחבירו או מיוחנן או מאחיה, ובאותו היום מתייראים להוציאו שהרי האובד מחזר אחריו. סד. **תקלין** חדתין (ד"ה מפני, וד"ה ברם). וביאר, שמצורע עשיר היה מקבל את הלוג הנוסף מהממונה ולא מביאו מביתו, לפי שבין כה וכה עליו לשלם הרבה לגזבר תמורת תשעה לוגים שמן לנסכיו, ואין דרכו לקמץ על הפרש המחיר שבלוג הנוסף. אך עני שמקבל מהגזבר רק שלשה לוגין, וגם עני הוא, דרכו לקמץ על מחירו של הלוג לבהונות. [ומכל מקום, הלוג שמביא מביתו צריך להיעשות על טהרת הקודש, משום ששייריו נאכלים לכהנים כדין קדשי קדשים. תוספות יום טוב (מ"ג)]. רש"ס (ד"ה ברם) כתב בדעת חכמים, שמצורע עני או יביא את הלוג מביתו, או שיוחנן יכתוב על חותמו שיש ליתן לו לוג נוסף. ובתלמיד רשב"ש (במשנה ד"ה בן) מבואר בדעת חכמים [ע"פ גירסתו בגמרא], שמצורע עני יקבל חותם 'חוטא', אך כולם מכירים ויודעים בו שהוא עני, והממונה יודע שעליו ליתן לו רק ארבעה לוגים. סה. **לשון** תקלין חדתין (ד"ה נסכי) 'נסכי רחל בכמה. כמה יין היא צריכה, ואם יש הפרש בין זכר לנקבה. ע"א בין רחלה לכבשה' [וזהו לשון רש"י במנחות (נב. ד"ה נסכי)]. ושני הפירושים עניינם אחד, שלפירוש הראשון השאלה היא על כבשים בשנתם השניה, האם יש הפרש בין זכר [-איל] לנקבה [-רחל]. ולפירוש השני השאלה היא על כבשים נקבות, האם יש הפרש בין שנתה הראשונה [-כבשה] לשנתה השניה [-רחל].

לכך נחלוק [-נחלק] גם במין הבקר בין נסכי עגל הקטן לנסכי שור הגדול, תלמוד לומר 'ככה יעשה לשור האחד', מגיד - מריבוי הכתוב למדים, שלא חלק את שיעור הנסכים בין נסכי עגל לנסכי שור, ובין גדול ובין קטן נסכיהם שוים[א].

הגמרא ממשיכה לדרוש את הפסוק (במדבר טו יא) 'ככה יעשה לשור האחד או לאיל האחד או לשה בכבשים או בעזים', שכולו מיותר לדרשה. שואלת הגמרא: 'או לאיל', למה נאמר, הרי כבר נאמר (שם טו ו) 'או לאיל תעשה מנחה סלת' וגו'. מתרצת הגמרא: משום שהיה בדין - שהיה מקום ללמוד, אם מצאנו שחלק הכתוב בין נסכי כבש בן שנה לנסכי כבש בן שנתיים, היינו שנסכי 'כבש' שונים מנסכי 'איל', לכך נחלוק [-נחלק] גם בין נסכי איל בן שנתיים לנסכי איל בן שלש שנים, ונצריך נסכים מרובים לכבש בן שלש שנים. תלמוד לומר - מלמדנו הכתוב 'או לאיל האחד', ומריבוי הכתוב למדנו שאין לחלק בכך[ב][א].

עוד שואלת הגמרא: 'או לשה בכבשים', למה נאמר, הרי כבר נאמר (שם טו ד-ה) 'והקריב המקריב קרבנו לה' מנחה סלת וגו', ויין לנסך וגו' לכבש האחד'. מתרצת הגמרא: משום שהיה בדין לומר, אם מצאנו שחלק הכתוב בכבש זכר בין ניסכי כבש בן שנתו לנסכי איל שהוא בן שנתיים, לכך נחלוק גם בכבש נקבה בין נסכי כשבה [-כבשה[ג]] בת שנתה לנסכי רחל שהיא בת שנתיים. תלמוד לומר 'או לשה בכבשים', ומהריבוי אנו למדים שאין חילוק בכבשה בין כשהיא גדולה לבין כשהיא קטנה.

עוד שואלת הגמרא: 'או בעזים', למה נאמר, הרי בתחילת הענין נאמר (שם טו ג) 'ועשיתם אשה לה' עלה או זבח וגו' מן הצאן', ו'צאן' כולל עיזים וכבשים, ומדוע הוצרך הכתוב לכפול 'או בעזים'[ד]. מתרצת הגמרא: משום שהיה בדין לומר, אם מצאנו במין הכבשים שחלק הכתוב בין ניסכי כבש קטן לנסכי איל גדול, לכך נחלוק גם במין העיזים בין נסכי גדי קטן לנסכי תיש זקן. תלמוד לומר 'או בעזים', הקיש - השווה הכתוב קטן שבעזים לגדול שבתישים[ה] לענין הנסכים, מה זה בשלשת לוגין [-רביעית ההין] שמן ויין, אף זה בשלשת לוגין.

★

שנינו במשנה בענין החותמות: 'ושם היום כתוב כו' עליהן מפני הרמאין'. הגמרא דנה באפשרויות נוספות של רמאות. מקשה הגמרא: מה תקנה יש בכך שכתוב על החותם את שם היום כגון 'יום ראשון בשבת', הגע בעצמך - אמור לנפשך[ו] שיש לחוש שהרמאי זייג [-זיווג, השווה] את אותו היום הכתוב בחותם, כלומר יש לחוש שישמור הרמאי את החותם ליום ראשון אחר, ויקח על ידיו נסכים. מתרצת הגמרא: מלבד היום בשבוע, גם שם המשמר[ז] שעבד בבית המקדש באותו שבוע היה כתוב עליו - על החותם, ונמצא שלא יוכל לשומרו לשבוע שלאחריו, שהרי יעבוד בו משמר אחר. מקשה הגמרא: הגע בעצמך, שזייג אותו המשמר - יש לחוש שימתין הרמאי חצי שנה[ח] עד לפעם הנוספת שבה ישמש אותו המשמר הכתוב על החותם, ויוציא את החותם ביום הכתוב בו. מתרצת הגמרא: שם היום, ושם השבת [-השבוע], כלומר מה מנין השבת בחודש[ט], ושם החודש, ושם המשמר', היה כתוב עליהן - על החותמות, למשל 'יום ראשון בשבת שניה בחודש ניסן במשמר ידעיה'[י], ונמצא שאפילו אם רוצה הרמאי לזייג - להשוות את הזמן שבחותם לזמן אחר, אין מצוי לזייג שיהיו כולם ביום אחד, אלא אחר זמן מרובה, ואין לחשוש לכך.

★ ★ ★

הלכה ד - משנה

המשנה מביאה שתי לשכות שהיו במקדש שהיו בהן ממונים על הממון, ומבארת את מטרתן: שתי לשכות [-חדרים] היו במקדש, אחת נקראת לשכת חשאין, ואחת לשכת הכלים[יב].

מבארת המשנה: לשכת חשאין עניינה, שיראי חטא נותנין לתוכה מעות צדקה בחשאי - בסתר[יג], ועניים בני טובים [-מכובדים[יד]] שמתביישים לקבל צדקה בפרהסיא, מתפרנסין - לוקחים לפרנסתם מתוכה בחשאי כדי צרכם[טו]. לשכת הכלים עניינה, כל מי שהוא מתנדב כלי למקדש, זורקו לתוכה, ואחת לשלשים יום היו הגזברין פותחין אותה - את הלשכה, וכל כלי שמצאו בו צורך לבדק הבית[טז], מניחין אותו להשתמש בו. והשאר שאין בהם צורך לבדק הבית, נמכרין, ויחללו את קדושתם ויתפיסו את הקדושה בדמי המכירה[יז], ודמיהן נופלין ל[לשכת] בדק הבית - ללשכה שנותנים בתוכה את כל דברי בדק הבית[יח].

★

גמרא

שנינו במשנה בענין 'לשכת חשאין', שהיו נותנים לתוכה ונוטלים ממנה צדקה בחשאי. הגמרא מביאה מעשיות מאמוראים שקיימו מצות צדקה בהידור: רבי יעקב בר אידי ורבי יצחק בר נחמן, הוון פרנסים - היו גבאי צדקה[יט], והוון יהבין - והיו נותנים לרבי חמא אבוי [-אביו] דרבי יהושעיה דינר מקופת הצדקה, ולעצמו לא היה צריך את הצדקה, אלא הוא יהיב ליה לחורנין - הוא היה נותן זאת לעניים אחרים שהיו מתביישים ליטול מן הגבאי[כ].

רבי זכריה התניה [-חתנו] דרבי לוי, היו הכל מליזין - מוציאים לעז ושם רע עליו, שהיו אמרין דלא צריך לקחת צדקה לפי שהיה לו די מחסורו, ומכל מקום הוא נסב - לוקח. מן דדמך בדקין ואשכחין - לאחר שנפטר בדקו ומצאו, דהוה מפליג ליה לחורנין - שהיה מחלק לאחרים מה שנטל מהצדקה[כא].

רבי חיננא בר פפא, הוה מפליג מצוה בליליא - היה מחלק צדקה לעניים בלילה, כדי לתת בסתר, שלא לבייש את המקבלים. חד זמן - פעם אחת, פגע ביה רבהון דרוחייא - פגש בו שר של הרוחות, אמר ליה שר הרוחות, לא כן אלפן רבי - וכי לא כך למדתנו רבינו[כב] את הפסוק (דברים יט יד) 'לא תסיג גבול רעך', ובלילה הוא זמן הרוחות, שהיום ניתן לבריות לעשות את מלאכתן והלילה ניתן למזיקים לשלוט בו[כג], ולכן אין לבני אדם לצאת בלילה ולהסיג את גבולן. אמר ליה רבי חיננא, והאם לא כן כתיב (משלי כא יד) 'מתן בסתר יכפה אף' - מתן צדקה בסתר ישפיל ויכניע תחתיו אפילו את מלאך החבלה הנקרא אף[כד], וכיון שכל הליכתי בלילה היא כדי לתת צדקה בסתר, שלוחי מצוה אינם ניזוקין[כה], ובפרט מתן בסתר שבכוחו לכפות את המזיקים שהם מלאכי אף וחימה[כו]. והוה מסתפי מיניה - והיה שר הרוחות מתיירא מפניו של רבי חיננא, שמא יכפה אותו וינצחנו, וערק מן קומוי - וברח ממנו[כז][ב].

אמר רבי יונה, נאמר בפסוק (תהלים מא ב) 'אשרי[כח] משכיל אל דל, ביום רעה ימלטהו ה'', ויש לדייק בלשון הפסוק, 'אשרי נותן לדל' אין כתיב כאן, אלא 'אשרי משכיל אל דל', ללמדך שהשבח האמור כאן אינו על עצם הנתינה, אלא זה שהוא מסתכל ומתבונן ומשכיל במצוה של הצדקה, לדעת היאך לעשותה באופן שלא יהיה בה חיסרון.

מספרת הגמרא: כיצד היה רבי (יוחנן) יונה שדרש פסוק זה עושה את הצדקה בהשכל, כשהיה רואה עני בן טובים שירד מנכסיו, ובושה היא בעבורו ליטול מן הצדקה, היה אומר לו - לעני, בני, בשביל - מכיון ששמעתי שנפלה לך ירושה ממקום אחר ועדיין אין לך כאן כלום, טול ממני את המעות כהלוואה, ואת פורע לאחר זמן כשתגיע הירושה לידך. מן דהוה נסיב - כשהיה נוטל העני את המעות, הוה אמר ליה - היה רבי יונה אומר לעני, המעות שנתתי לך מתנה היא לך[כט][ג].

א. תקלין חדתין (ד"ה ת"ל ככה, לעיל יד: ד"ה מגיד). ב. תקלין חדתין (ד"ה ת"ל או). ג. 'כשבה' הוא לשון הכתוב (ויקרא ה ו) 'נקבה מן הצאן כשבה או שעירת עיזים'. ד. רש"ס (ד"ה או בעזים). ורש"י (מנחות צא: ד"ה או בעזים) כתב, 'והלא עזים בכלל כבשים הם'. ה. שהרי בין קטן ובין גדול בכלל 'עיזים' הם. והמלבי"ם (במדבר שם אות יג) ביאר את הדרשה, שהלא לשון הפסוק הוא 'שה בכבשים או בעזים', ותיבת 'שה' חוזרת אף על עיזים [כלומר, שה בכבשים או שה בעזים], ו'שה עיזים' ביאורו בין קטן ובין גדול, וכפי שמצינו ביעקב שאמר ללבן (בראשית ל לב) 'הסר משם כל שה נקוד וטלוא בעזים', ונאמר אחר כך (שם פסוק לה) 'ויסר ביום ההוא את התישים וגו' ואת כל העזים' וגו'. ו. קרבן העדה (לעיל ז. ד"ה הגע). ז. הכהנים היו מחולקים לעשרים וארבעה משמרות, וכל שבוע היה משמר אחר עובד במקדש. ח. קרבן העדה (ד"ה ופריך). ט. קרבן העדה (ד"ה שם השבת). י. קרבן העדה (ד"ה שם החדש) [כלומר, מלבד מה שאמרנו לעיל ששם המשמר כתוב על החותם, מוסיפה הגמרא שאף שם היום והשבת והחודש היה כתוב עליו]. יא. מנחם משיב נפש (ד"ה ומשני). יב. לשכות אלו היו סמוכות זה לזה, לפיכך מונה אותן התנא יחד. תלמיד רשב"ש (ד"ה שתי). יג. שתי מעלות יש בדבר, האחת שלא ידע העני ממי קיבל ולא ידע הנותן למי נתן, והשניה שלא ידעו כלל שנתן. על פי דרך אמונה (מתנות עניים פ"י ס"ק לד-לה). הטעם שקראום 'יראי חטא', לפי שמחמת יראת החטא היו יראים מלבייש את העניים המקבלים, ולכך היו נותנים בסתר, שלא ידע העני ממי קיבל. ועוד, שהיו חוששים שמא יענשו על חטאיהם, ולכך נתנו צדקה בסתר להסיר מהם חרון אף, וכמו שנאמר (משלי כא יד) 'מתן בסתר יכפה אף'. גפי אש (מ"ו). יד. על פי חתם סופר (שו"ת, ח"ב יו"ד סי' רלט). טו. אף במקדש היו משגיחים שלא יבואו הרמאים ויטלו, אך מי שידעו בו שהוא כשר, היו מניחים אותו ליכנס, ולא ידעו אם נטל עבור עצמו או עבור אחר, וכמה נטל. דרך אמונה (מתנות עניים פ"י ס"ק לו). טז. כגון מקבות [-כלים הנוקבים] וגרזנים. רבנו משולם (ד"ה כלי). יז. רש"ס (ד"ה ימכרו). יח. תקלין חדתין (ד"ה ללשכת). לשכת הכלים האמורה במשנתינו, אינה לשכת הכלים האמורה בתמיד (ל.), שבלשכה ההיא היו שומרים את הכלים הנצרכים לעבודה במקדש שבכל יום, ובכל יום היו מוציאים ממנה תשעים ושלשה כלי כסף וכלי זהב. יט. קרבן העדה (ד"ה הוון). כ. מאירי (ד"ה כבר), וקרבן העדה (ד"ה והוה). וכתב המאירי, שמכאן למדנו שרשאי אדם ליטול מקופת הצדקה כדי לחלק לאחרים, אף שאינו צריך בעצמו ואין דעת הנותנים לכך. אך תלמיד רשב"ש (ד"ה והוו, והוה) כתב, שרבי חמא היה עני והיו נותנים לו צדקה כדין, אלא שלא רצה ליהנות מהצדקה ולכך חילקם לאחרים. כא. תקלין חדתין (ד"ה מפליג). ורש"ס (ד"ה מן) פירש, שמצאו אחר מותו שהיה נותן בצנעה מכספו לאחרים לצדקה, וכל שכן שהצדקה שהיה מקבל היה נותן לעניים. מכאן מוכח שמותר לאדם להביא עצמו לידי חשד עבור מצות צדקה. מעיל צדקה (ר"א הכהן, סי' אלף רמה). כב. ודאי ששר הרוחות לא למד זאת מרבי חיננא, אלא שכן הוא דרך כבוד. וכמבואר בשו"ע (יו"ד סי' רמב סכ"ג), שכל פעם שמזכיר אדם שמועה בפני רבו, אומר לו 'כך למדתני רבינו'. ומכאן יש להוכיח שכוונת השו"ע אף על שמועה שלא שמע מרבו [וכדעת הגר"א (שם ס"ק נט)], ולא כדעת הלבוש (שם) שפירש שהכוונה דווקא על שמועה ששמע ממנו. חידושי ר"א גוטמכר (חגיגה יד: ד"ה אמר). כג. כפי שנאמר (תהלים קד כ) 'תשת חושך ויהי לילה, בו תרמוש כל חיתו יער', ודרשו במכילתא שהוא מתפרש על המזיקין. רש"ס (ד"ה ולא). כד. מהר"א פולדא (ד"ה א"ל). כה. תקלין חדתין (ד"ה מתן), וכמבואר בפסחים (ח:). כו. ע"פ יפה מראה (פאה פ"ח ה"ח ד"ה הוה) [עיין שם] ותקלין חדתין (ד"ה מתן). כז. יפה מראה (פאה פ"ח ה"ח ד"ה הוה). כח. 'אשרי' הוא ענין שבח ותהילה. מצודות ציון (תהלים א א). כט. והיה עושה זאת באופן שהעני לא הצטער ביותר כשנודע לו שזה שקר, שאלמלא כן יצא שכרו בהפסדו. על פי דרך אמונה (מתנות עניים פ"ז ה"ט

אגב שהובא שעניים בני טובים ממאנים לקבל צדקה, מביאה הגמרא הנהגה נוספת בענין המיאון לקבל צדקה: אמר רבי[ל] חִיָּיא בַּר אַדָּא, אִית הֲוָה סָבִין בְּיוֹמֵינוֹן - היו זקנים בימינו, שכך היה מנהגם, מַאן דַּהֲוָה יָהִיב לְהוֹן מִבֵּין רֵישׁ שַׁתָּא לְצוֹמָא רַבָּא - מי שהיה נותן להם צדקה בין ראש השנה ליום הכפורים[לא], הֲווֹן נָסְבִין - היו נוטלים ממנו, מִן בָּתַר כֵּן - אולם לאחר מכן, לָא הֲווֹן נָסְבִין - לא היו נוטלים. והיו אָמְרִין טעם לכך, דְּשַׁתָּא גַּבָּן - שמזונות כל השנה כבר אצלנו. כלומר, שמראש השנה עד יום כיפור הוא הזמן שבו נקצב לאדם מזונותיו משמים[לב], והיתה דעתם בענין זה, שכל עוד שלא נקצב רשאים הם ליטול מאחרים, אך אחר שכבר נקבע משמים מהיכן תבוא פרנסתם, ומה הוא הדבר שעל ידו תסובב אליהם פרנסתם, לא רצו ליטול מאחרים[לג].

הגמרא מביאה מעשים עד כמה יש להזהר לתת את הצדקה כראוי: נְחֶמְיָה אִישׁ שִׁיחִין[לד], פָּגַע [-פגש] בּוֹ יְרוּשַׁלְמִי אֶחָד שהיה עני. אָמַר לֵיהּ העני, זְכֵה עִמִּי - תן לי צדקה[לה] חֲדָא תַּרְנְגוֹלְתָא - תרנגולת אחת לאכילה, וביקש כן לפי שהיה רגיל לאכול בשר תרנגולים[לו]. אָמַר לֵיהּ נחמיה, הָא לָךְ טוּמִיתֵיהּ דְּקוּפָּד - קח לך דמים של בשר[לז] [-בשר בהמה], שלפי שאתה מתפרנס מן הצדקה, אין אתה צריך להתענג על אכילת תרנגולים שדמיהם יקרים מבהמה[לח]. נטל העני את המעות, וְזָבִין קוּפָּד - וקנה לעצמו בשר בהמה, וְאָכִיל וּמִית - ואכל ומת, לפי שהיה רגיל באכילת בשר תרנגולים. וְהָיָה נחמיה צוֹוֵחַ וְאָמַר - צועק ומתאבל עליו[לט] ואומר, בּוֹאוּ וְסִפְדוּ לַהֲרוּגוֹ שֶׁל נְחֶמְיָה, שאילו נתן לעני דמים לקנות בשר תרנגולת כהרגלו, היה נותר בחיים.

מעשה נוסף: נַחוּם אִישׁ גַּם זוֹ[מ], הָיָה מוֹלִיךְ דּוֹרוֹן - מתנה לְבֵית חָמִיו משוי שלשה חמורים, אחד של מאכל ואחד של משתה ואחד של מיני מגדים[מא]. פָּגַע בּוֹ מוּכֶּה שְׁחִין אֶחָד עני, שהיה נראה לעין שהיה חולה גדול וחלש[מב]. אָמַר לֵיהּ העני, זְכֵה עִמִּי מִמָּה דְּאִית גַּבָּךְ - תן לי צדקה ממה שיש אצלך. אָמַר לֵיהּ נחום, מֵיחְזוֹר - כשאחזור מבית חמי אתן לך[מג]. לאחר שהיה אצל חמיו, חָזַר לעני, וְאַשְׁכְּחֵיהּ מִית - ומצאו מת. כיון שראה נחום כן, האשים את עצמו על שלא הביט על גודל חוליו וחולשתו של העני, ושלא הזדרז כיאות[מד][ד]. עמד כנגד המת, וַהֲוָה אָמַר לְקִיבְלֵיהּ - והיה אומר כנגדו, עֵינַיָּיא דַּחֲמִינָךְ וְלָא יָסְבוּן לָךְ - העינים שראו אותך ולא נתנו לך צדקה, יִסְתַּמְיָין - יתעוורו[מה]. יָדֵיהּ דְּלָא פַּשְׁטָן מֵיתַּן לָךְ - ידיו [-של נחום] שלא נפשטו ונפתחו לתת לך, וכמו שנאמר (דברים טו יא) 'פָּתֹחַ תִּפְתַּח אֶת יָדְךָ לְאָחִיךָ לַעֲנִיֶּךָ וּלְאֶבְיֹנְךָ בְּאַרְצֶךָ', יִתְקַטְּעוּן - יחתכו. רַגְלַיָּיא דְּלָא רְהָטָן לְמֵיתַּן לָךְ - הרגלים שלא הלכו במרוצה כדי לתת לך, יִתַּבְרוּן - ישברו[מו]. מסיימת הגמרא: וּמַטְּתֵיהּ כֵּן - והגיעו כן, שהתקיימו בו העונשים שקיבל על עצמו.

סְלִיק לְגַבֵּיהּ - עלה אצלו לבקרו רַבִּי עֲקִיבָא, שהיה תלמידו[מז]. אָמַר לֵיהּ רבי עקיבא, אוֹי לִי שֶׁאֲנִי רוֹאֶה אוֹתְךָ בְּכָךְ - ביסוריך. אָמַר לֵיהּ נחום, אוֹי לִי שֶׁאֵין אֲנִי רוֹאֶה אוֹתְךָ בְּכָךְ, אלא אתה בריא ושלם. אָמַר לֵיהּ רבי עקיבא, מָה [-למה] אַתְּ מְקַלְּלֵנִי, שמדבריך שאתה מצטער על מה שאיני מתייסר, משמע שאתה מקללני שיגיעני כך. אָמַר לֵיהּ נחום, וּמָה אַתְּ מְבַעֵט בְּיִסּוּרִין - ולמה אתה מבזה ודוחה את היסורים ורוצה שלא יבואו, שאתה אומר 'אוי לי' עליהם, בעוד שהם חביבים ומכפרים על העון[מח].

הגמרא מספרת מעשיות מאמוראים שהשכילו להנות אחרים באופן שישמור על כבודם: רַבִּי הוֹשַׁעְיָה רַבָּה[מט] [-הגדול], הֲוָה רַבֵּיהּ דִּבְרֵיהּ חַד סַגִּי נְהוֹרָא[נ] - מלמדו של בנו היה סומא אחד, וַהֲוָה יָלֵיף אָכוּל עִימֵּיהּ - והיה רגיל רבי הושעיה לאכול עם המלמד הסומא בְּכָל יוֹם פעם אחת, שהיה רבי הושעיה מביאו אליו לאכול עמו. חַד זְמַן הֲוָה לֵיהּ אוֹרְחִין - פעם אחת, היה לרבי הושעיה אורחים, וְלָא מְטָא מֵיכוֹל עִימֵּיהּ - ולא הביא את המלמד לאכול עמו כהרגלו. בְּרַמְשָׁא סָלִיק לְגַבֵּיהּ - לערב, עלה רבי הושעיה אצל המלמד, וְאָמַר לֵיהּ, לָא יִכְעוֹס ויתרעם מָרִי [-אדוני] עֲלַי, בְּגִין דַּהֲוָה לִי אוֹרְחִין יוֹמָא דֵין - מכיון שהיו לי היום אורחים, דְּאָמְרִית דְּלָא לִיבְזוּי בִּיקָרָא דְּמָרֵי יוֹמָא דֵין - ואמרתי שלא יבזו את כבודו של אדוני היום, שהרי אינם מכירים אותך ועלולים לבזותך, וּבְגִין כֵּן לָא אָכְלִית עִם מָרֵי יוֹמָא דֵין - ומחמת כן לא אכלתי עם אדוני היום[נא]. נתפייס המלמד וְאָמַר לֵיהּ לרבי הושעיה, אַתָּה פִּיַּסְתָּה לְמַאן דְּמִתְחַמֵי וְלָא חָמֵי - למי שהוא נראה על ידי אחרים ואינו רואה בעצמו, היינו לאדם סומא, בזכות זה דֵּין דְּחָמֵי וְלָא מִתְחַמְיָים - מי שרואה ואינו נראה, היינו הקדוש ברוך הוא, יְקַבֵּל פִּיּוּסָךְ ותפילותיך[נב].

אָמַר לֵיהּ רבי הושעיה, הָדָא מְנָא לָךְ - ברכה זו שאמרת לי כעת, שהיא בדרך חכמה, מנין לך. אָמַר לֵיהּ המלמד, מִמעשה שהיה[נג] בְּרַבִּי אֱלִיעֶזֶר בֶּן יַעֲקֹב למדתיה. שמעשה היה, דְּרַבִּי אֱלִיעֶזֶר בֶּן יַעֲקֹב, עָאל חַד דְּסַגִּי נְהוֹרָא לְקַרְתֵּיהּ - בא סומא אחד עני לעירו. יָתַב לֵיהּ - ישב לו רַבִּי אֱלִיעֶזֶר בֶּן יַעֲקֹב לְרַע מִינֵּיהּ - מתחתיו של הסומא, דְּיֵימְרוּן דְּאִילוּלֵי דַּהֲוָה בַּר נָשָׁא רַבָּא - כדי שיאמרו בני אדם, שאם לא שהסומא היה אדם גדול וחשוב, לָא יָתֵב לֵיהּ - לא היה יושב רַבִּי אֱלִיעֶזֶר בֶּן יַעֲקֹב לְרַע מִינֵּיהּ - מתחתיו. מאחר שראו כך בני העיר, עָבְדִין לֵיהּ פַּרְנָסָה דְּאִיקַר - עשו לו פרנסה בכבוד. כשראה הסומא שמכבדים אותו יותר ממה שהיו רגילים בני אדם לכבדו, אָמַר לוֹן [-להם] הסומא לבני העיר, מַהוּ הָכֵין - מהו דבר זה, מדוע אתם מכבדים אותי. אָמְרוּן לֵיהּ - אמרו לו, רַבִּי אֱלִיעֶזֶר בֶּן יַעֲקֹב יָתֵב לְרַע מִינָּךְ - ישב מתחתיך, ומכך הבנו שראוי לכבדך. וּכששמע זאת הסומא, צַלֵּי עֲלוֹי הָדָא צְלוֹתָא - התפלל על רבי אליעזר בן יעקב תפילה זו, אַתָּה גָּמַלְתָּה חֶסֶד לְמַאן דְּמִתְחַמֵי וְלָא חָמֵי - למי שנראה ואינו רואה, כלומר לסומא, בזכות זה דֵּין דְּחָמֵי וְלָא מִתְחַמֵי - זה שהוא רואה ואינו נראה, כלומר הקדוש ברוך הוא, יִגְמוֹל יָתָךְ [-איתך] חֶסֶד.

הגמרא מביאה מעשים בענין סדר הקדימה בנדבת ממון: [דִּלְמָא] - מעשה היה[נד], רַבִּי חָמָא בַּר חֲנִינָה וְרַבִּי הוֹשַׁעְיָא [רַבָּה] - הגדול, הֲווּ מְטַיְּילִין בְּאִילֵּין כְּנִישְׁתָּא דְּלוֹד - בבתי הכנסיות של העיר לוד. אָמַר רַבִּי חָמָא בַּר חֲנִינָא לְרַבִּי הוֹשַׁעְיָא, כַּמָּה מָמוֹן שִׁיקְעוּ [-הכניסו] אֲבוֹתַי כָּאן, שהם בנו בתי כנסיות אלו מממונם. אָמַר לֵיהּ רבי הושעיא לרבי חמא, כַּמָּה נְפָשׁוֹת שִׁיקְעוּ אֲבוֹתֶיךָ כָּאן כשבנו בתי כנסיות אלו, לָא הֲוָה אִית בְּנֵי נָשׁ דְּיִלְעוּן בְּאוֹרָיְיתָא - וכי לא היו באותו זמן בני אדם שיעסקו בתורה, והיה לאבותיך לתת להם את הממון לפרנסתם, ולא ליתנו בבנין[נה][ה].

מעשה נוסף: רַבִּי אָבוּן, עָבַד אִילֵּין תַּרְעַיָּיה - עשה שערים אלו

ציון הלכה ס"ק קמט) [וראה ברמב"ם שם, שכשאומר לעני שהמעות הם 'מתנה' ולא מזכיר שהם של צדקה, אין העני מתבייש כל כך. ויש שפירשו, שלא אמר לעני מיד אחר הנתינה שהמעות מתנה, אלא המתין עד שיעבור זמן ואז אמר לו זאת]. אף שהעני לא היה מוכן ליטול ממנו את הצדקה בתחילה, בכל זאת לא נמנע מלקבלם אחר כך במתנה, לפי שקשה לאדם להחזיר דבר שכבר נאכל, ומעין מה שמצינו (חולין סט.) 'קשה גזל הנאכל'. אחרונים. ל. כן הגירסא בגמרא שברבנו משולם וברש"ס. לא. 'צומא רבא' תרגומו 'הצום הגדול', כלומר יום הכיפורים. לב. כפי שנאמר בגמרא (ביצה טז.) 'כל מזונותיו של אדם קצובים לו מראש השנה ועד יום הכפורים'. לג. תקלין חדתין (ד"ה מבין). ורש"ס (ד"ה דשתין) פירש, שרק באותם הימים הסכימו ליטול צדקה, משום שהם ימי תשובה ורצו לזכות את הרבים, אך לא רצו לקבל צדקה בשאר הימים, והיו אומרים השנה עדיין לפנינו ויכולים אנו לטרוח בה לצורך אכילתנו. לד. לכאורה 'שיחין' זהו שם עיר, כמבואר בערכי תנאים ואמוראים (ערך יוסף בן סימאי משיחין). אך קרבן העדה (ירושלמי סוטה פ"ג ה"ה ד"ה איש) פירש, שהיה חופר שיחין ובורות לעולי רגלים. לה. נקט לשון זו, משום שיותר ממה שבעל הבית עושה עם העני, העני עושה עם בעל הבית, וכפי שמצינו בבועז שעשה צדקה עם רות המואביה, ולאחר מכן אומרת רות לנעמי חמותה 'שם האיש אשר עשיתי עמו היום, בועז' (רות ב יט), כך אמרה לה רות לנעמי, הרבה פעולות וטובות עשיתי עמו היום בשביל פרוסה שנתן לי. ונמצא שבעשיית צדקה, העני זוכה יחד עם בעל הבית. תקלין חדתין (ד"ה זכה) ע"פ המדרש (ויק"ר לד ח). לו. תלמיד רשב"ש (ד"ה זכי). לז. תלמיד רשב"ש (ד"ה הא). לח. רש"ס (ד"ה טמיסה). לט. תלמיד רשב"ש (ד"ה ומית). מ. שעל כל דבר שהיה בא עליו, היה אומר 'גם זו לטובה' (תענית כא.). מא. בבלי (תענית שם). מב. תקלין חדתין (ד"ה מוכה).

מג. שמשום כבוד חמיו מיהר לדרכו. תקלין חדתין (ד"ה זכה עמי - השני). מד. תקלין חדתין (ד"ה עיני'). מה. נחום דקדק לומר 'ולא יסבון לך' [וכן בדבריו להלן הזכיר 'לך'], כלומר, התביעה שלא הבאתי לך גדולה מאשר לשאר עניים, שאתה היית נראה חולה גדול ופניך העידו שאתה עלול להסתכן, והייתי צריך לחוש לכך. תקלין חדתין (ד"ה לך). מו. שהיה נחום צריך לרוץ מיד ולתת לעני מזון. ואף אחר שלא נתן לו מיד והלך לחמיו, אילו היה רץ יותר בחזרתו אל העני, מחמת יראתו ודאגתו על חוליו, היה מוצאו בחיים ומצילו. תקלין חדתין (ד"ה דלא רהטין). בבבלי (שם) נוסף, שלא נתקררה דעתו של נחום, עד שהוסיף ואמר שכל גופו יהיה מוכה שחין. מז. תלמיד רשב"ש (ד"ה סליק). ושימשו במשך עשרים ושתים שנים (חגיגה יב.). מח. תלמיד רשב"ש (ד"ה מה). מט. הוא חיבר את המדרש רבה, והמדרש קרוי 'רבה' על שמו. שם הגדולים (מערכת ספרים אות ר ערך רבה). נ. תרגומו 'מרובה באור', והוא לשון נקיה, והכוונה לסומא שאינו רואה. נא. קרבן העדה (ד"ה א"ל). נב. ענין הברכה, שהקב"ה שוכן אצל השפלים והנדכאים, וכמאמר הפסוק (ישעיה נז טו) 'כי כה אמר רם ונשא וגו' מרום וקדוש אשכון, את דכא ושפל רוח' וגו', והקב"ה כאילו נמצא עם הסומא ומשלים חסרונו שאינו רואה. ועל כן הגומל חסד עם הסומא הרי זה כגומל כביכול עם הקב"ה [ראה מעין זה בקידושין לא:], והקב"ה מתחסד עמו כגמולו. אחרונים. נג. קרבן העדה (ד"ה מר"א). נד. תלמיד רשב"ש (ד"ה דלמא). וכתב הרש"ס (ד"ה דלמא), 'פירוש, דאלימא זה המעשה הוא לספר שילמדו האנשים'. נה. שהרי כמה תלמידים נמנעים מללמוד משום חסרון כיס. רש"ס (ד"ה כמה נפשות). וכתב בקרבן העדה (ד"ה כמה נפשות), שנראה שהיה ידוע לרבי הושעיא, שהיו עניים בני תורה בזמן ההוא שביטלו תורתם מדוחק הפרנסה.

דְּסִדְרָא רַבָּא - של בית המדרש הגדול[א]. **אָתָא** [-בא] **רַבִּי מָנָא לְגַבֵּיהּ** - אצל רבי אבון. הראה לו רבי אבון את השערים, **וַאֲמַר לֵיהּ** לרבי מנא, **חֲמִי מַאי עֲבָדִית** - ראה מה עשיתי, שהיה משתבח בעצמו על הממון הרב שהוציא על שערים אלו. **אֲמַר לֵיהּ** רבי מנא, עליך נאמר[ב] הפסוק האמור בתוכחה לעם ישראל (הושע ח יד), **'וַיִּשְׁכַּח יִשְׂרָאֵל אֶת עֹשֵׂהוּ וַיִּבֶן הֵיכָלוֹת'**[ג], **לָא הֲוָה בְּנֵי נָשׁ דְּיִלְעוֹן בְּאוֹרַיְיתָא** - וכי לא היו בני אדם שיעסקו בתורה, והלא היה מוטב ליתן להם את המעות, ואילו אתה בנית היכלות במקום ליתן לתלמידי חכמים שעושים מצוות בכל עת[ד].

★

שנינו במשנה, שכלים שנמצאו בלשכת הכלים ואין בהם צורך לבדק הבית, נמכרים, ודמיהם נופלים לבדק הבית. הגמרא דנה בענין זה: **תָּנֵי** - שנינו בברייתא, **קָדְשֵׁי הַמִּזְבֵּחַ מוֹצִיאִין אֶת הָרָאוּי לָהֶן מִקָּדְשֵׁי בֶּדֶק הַבַּיִת** - דבר הקדוש בקדושת בדק הבית, וראוי להקרבה למזבח, מוציאים אותו מקדושת בדק הבית לקדושת מזבח, ומקריבים אותו[ה][א]. אולם **אֵין קָדְשֵׁי בֶּדֶק הַבַּיִת מוֹצִיאִין אֶת הָרָאוּי לָהֶן מִקָּדְשֵׁי מִזְבֵּחַ** - דבר הקדוש בקדושת מזבח, אין להוציאו לקדושת בדק הבית, לפי שאין מורידים מקדושה חמורה לקדושה קלה[ו]. **[וְכֵן לֹא** מוציאים **לְקָדְשֵׁי בֶּדֶק הַבַּיִת מִקָּדְשֵׁי בֶּדֶק הַבַּיִת]**[ז], כלומר, אף בקדשי בדק הבית עצמם אין משנים מקדושה לקדושה, כגון אם הקדיש אדם חפץ לצורך בדק ההיכל, אין נוטלים אותו לבדק המזבח[ב].

הגמרא מקשה על הדין האחרון שבברייתא: כיצד שנינו שאין משנים בקדשי בדק הבית עצמם מקדושה לקדושה, **וְהָא תְּנִינָן** - והרי שנינו במשנתנו בענין הכלים שהוקדשו לבדק הבית וניתנו בלשכת הכלים, **שֶׁכְּלִי שֶׁהַגִּזְבָּרִים מָצְאוּ בּוֹ צוֹרֶךְ לְבֶדֶק הַבַּיִת, מַנִּיחִין אוֹתוֹ** ומשתמשים בו, **וְהַשְּׁאָר** שאינם נצרכים לבדק הבית, **נִמְכָּרִין, וּדְמֵיהֶן נוֹפְלִין לְבֶדֶק הַבַּיִת.** ומוכח שמותר לשנות מקדושה לקדושה בקדשי בדק הבית עצמם, שהרי מוכרים את הכלים ומשתמשים בדמיהם לבדק הבית אחר, על אף שהכלים לא היו ראויים לו מתחילה ולא הוקדשו לצורכו[ח].

מתרצת הגמרא: אֲמַר רַבִּי חִזְקִיָּה, כֵּינִי מַתְנִיתִין - כך היא כוונת משנתנו, שדמי הכלים אינם ניטלים מיד לבדק הבית אחר, אלא נופלים **לְלִשְׁכַּת בֶּדֶק הַבַּיִת**, ובאופן זה אין נחשב הדבר שינוי מבדק הבית לבדק הבית, אף כשנוטל אחר כך את הדמים מהלשכה לבדק הבית אחר. והטעם, שכיון שאין צורך כלל בכלי זה לבדק הבית, נותן הגזבר את דמיו ללשכה, ועצם הנתינה ללשכה אינה שינוי תשמיש. ואחר שניתנו הדמים בלשכה והתערבו בדמים שבה, הרי זה דבר חדש, והדמים כבר אינם מיוחדים לשום תשמיש, וניתן להשתמש בהם לכל בדק הבית שירצו. ומה שאסרה הברייתא לשנות, הוא באופן שנוטל את החפץ או דמיו ומשתמש בהם לבדק הבית אחר, וכשם שבדינים האחרים שהזכירה הברייתא השינוי הוא באופן זה[ג].

הדרן עלך אלו הן הממונין

פרק ששי - שלשה עשר שופרות

בפרק זה מבאר התנא את ה'שופרות', אלו שלש עשרה קופות העשויות בצורת 'שופר', שהיו בבית המקדש, ובתוכן היו נותנים מעות עבור הקרבנות ושאר נדבות.

הטעם שהובא במסכת זו ענין השופרות, מפני ששנים מתוך השופרות נועדו עבור השקלים של מגבית 'מחצית השקל' [שהיא ענינה של מסכת זו], שופר אחד היה עבור שקלי אותה שנה, והשני עבור אלו החייבים שקלים משנה שעברה, וכמבואר במשנה להלן (יח.), ואגב אותם שני שופרות ביאר גם את שאר השופרות[ט]. טעם נוסף, התנא הביא כאן ענין זה, אגב הפרק הקודם בו נזכר (לעיל יג.) ענין הממונה על ה'קינין', ורצה התנא לבאר ענין הקינין, לפיכך פתח בכך שהיו שלשה עשר שופרות, כיון שאחד מהם היה שופר של 'קינין', כמבואר במשנה להלן (יח.), וממשיך ומבאר שם התנא דיני הקינין. ואגב ענין הקינין פירט התנא את כל השופרות[י].

ומכיון אמור, מנין השופרות שבמקדש היה שלש עשרה, מנה התנא עוד ענינים שהיו במקדש והיה מניינם שלש עשרה. שכך דרך התנא בכל הש"ס[יא].

הלכה א - משנה שְׁלֹשָׁה עָשָׂר שׁוֹפָרוֹת - קופות של עץ[יב], העשויות בצורת 'שופר', עקומות, ורחבות מלמטה ופיהן צר מלמעלה, ובתוכן היו נותנים מעות[יג]. ובמשנה להלן (יח.) יבואר **לְמַה** היו משמשות. וכן **שְׁלֹשָׁה עָשָׂר שׁוּלְחָנוֹת**, שיבואר להלן (יז:) **לְמַה** שימשו, וכן **שְׁלֹשׁ עֶשְׂרֵה** מקומות שבהם נהגו **הִשְׁתַּחֲוָיוֹת** - שכשהיו עוברים שם, היו משתחוים. ולהלן (טז:) יבואר היכן היו מקומות אלו, והטעם שהשתחוו שם. כל אלו הדברים שמניינם שלש עשרה, **הָיוּ בַּמִּקְדָּשׁ.**

ואילו מנהגם **שֶׁל בֵּית רַבָּן גַּמְלִיאֵל** נשיא ישראל, **וְשֶׁל בֵּית רַבִּי חֲנַנְיָה סְגַן הַכֹּהֲנִים**[יד], **שֶׁהָיוּ מִשְׁתַּחֲוִים בְּאַרְבַּע עֶשְׂרֵה** מקומות במקדש. **וְהֵיכָן הָיְתָה** אותה השתחויה **יְתֵירָה**, שהשתחוו יותר משלש עשרה ההשתחוויות שנזכרו, היה זה **כְּנֶגֶד** [-מול] **דִּיר הָעֵצִים** - 'לשכת העצים' שבה היו עצי המערכה[טו]. והטעם שהיו משתחוים במקום זה, **שֶׁכֵּן מָסוֹרֶת בְּיָדָן מֵאֲבוֹתֵיהֶן, שֶׁשָּׁם הָאָרוֹן נִגְנַז** בציווי יאשיהו מלך יהודה[טז], לפני שחרב מקדש ראשון[יז]. ולפיכך היו משתחוים שם, מפני כבוד הארון[יח].

המשנה מביאה ראיה לכך[יט]: **מַעֲשֶׂה בְּכֹהֵן אֶחָד שֶׁהָיָה מִתְעַסֵּק** בקרדומו, שהיה 'מתליע' את העצים[כ], כלומר מסיר את העצים שיש בהם תולעת[כא], מפני ששנינו (מדות פ"ב מ"ה) שכל עץ שנמצא בו תולעת, פסול לעלות על גבי המזבח, **וְרָאָה** הכהן **אֶת** אחת מאבני **הָרִצְפָּה** שבלשכת העצים, **שֶׁהִיא מְשׁוּנָּה מֵחֲבְרוֹתֶיהָ**, שהיתה גבוהה יותר משאר אבני הרצפה[כב], והבין שנסתלקה משם והוחזרה. והסיק מכך שודאי שם מקום גניזת הארון[כג], **בָּא** אותו כהן **וְאָמַר לַחֲבֵירוֹ**, שיבוא ויראה דבר זה[כד], **לֹא הִסְפִּיק** אותו כהן **לִגְמוֹר אֶת הַדָּבָר עַד שֶׁיָּצְתָה נִשְׁמָתוֹ**[כה], **וּמִכּח** אותו מעשה **יָדְעוּ** כולם **בְּיִיחוּד** - בבירור[כו], **שֶׁשָּׁם הָאָרוֹן גָּנוּז**[כז].

★

גמרא תָּנֵי - שנינו בברייתא, **הַ'שּׁוֹפָרוֹת' הַלָּלוּ** שנזכרו במשנה, **עֲקוּמוֹת הָיוּ, צָרוֹת מִלְּמַעְלָן וּרְחָבוֹת מִלְּמַטָּה**[כח], והטעם שהיו עשויות כך, שפיהן צר מלמעלה, כיון שחששו **מִפְּנֵי הָרַמָּאִין** שמא יכניסו ידיהם לתוכן, ויראו עצמם כאילו הם נותנים, ואז יגנבו משם בחשאי[כט].

★

מפני ששנינו במשנה שהארון נגנז, מביאה הגמרא ברייתא, בה מבואר שהדבר תלוי במחלוקת: **תָּנֵי** - שנינו בברייתא **בְּשֵׁם רַבִּי אֱלִיעֶזֶר, הָאָרוֹן גָּלָה עִמָּהֶן** [-עם ישראל] **לְבָבֶל**, כאשר הגלה אותם נבוכדנצאר בחורבן בית ראשון. **מבררת הברייתא: מַאי טַעֲמָא** - מנין ידענו דבר זה[ל]. **משיבה הברייתא:** שנאמר בפסוק,

---

א. **קרבן** העדה (לעיל ע"א ד"ה עבד) [והיינו ש'סדרא' מלשון סדר תפילה. אחרונים]. ב. **ע"פ** תשב"ץ (סו"מ ח"ג סי' קל). ג. **מה** שנאמר 'את עושהו', פירושו את הקב"ה [וראה בהערה להלן]. ומה שנאמר 'ויבן היכלות', תירגם יונתן (שם), שישראל בנו היכלות לעבודת כוכבים. ואבן עזרא (שם) פירש, שבנו היכלות ובנינים חזקים להתבצר בהם מפני האויבים [וכפי שממשיך הפסוק 'ויהודה הִרְבָּה ערים בצורות']. ולפירוש השני, התוכחה היא על כך שלא בטחו בקדוש ברוך הוא שיושיעם, אלא סמכו על מבצריהם. רד"ק (שם). ד. **קרבן** העדה (ד"ה ויסכם). ומשמע שפירש 'עושהו' על תלמידי החכמים שעושים המצוות. אך בפני זקן (ד"ה אמר ליה, ויסכם) מבואר, ש'עושהו' זהו הקב"ה, והבונה בית הכנסת ולא מפרנס תלמידי חכמים, מגלה שאינו עושה זאת לכבוד ה', שאם היה עושה לכבוד ה', אין דבר גדול לפני ה' מלתמוך תלמידי חכמים ולפרנסם שיוכלו לעסוק בתורה בנחת ובדעה מיושבת. ה. **כפי** שמצינו במקדיש נכסיו, שאף על גב שסתם הקדשות הינם לבדק הבית, מכל מקום אם היו בנכסיו דברים הראויים למזבח, יקרבו עולות (לעיל יג.). וכן אדם שהקדיש דבר לבדק הבית, ואותו דבר ראוי להקרבה על המזבח, כגון בהמה תמימה, פודים את הבהמה מבדק הבית, ומקריבים אותה על המזבח (תוספתא תמורה פ"א ה"ו). תקלין חדתין (ד"ה ס"ג תני). ו. **שהרי** אפילו בקדושת מזבח עצמה אין מורידים מקדושה חמורה לקלה, כגון מעולה לשלמים, וכפי ששנינו בתמורה (לג.). תקלין חדתין (ד"ה אין). [אמנם בקדושת מזבח עצמה אין לשנות אף מקדושה קלה לחמורה, כגון משלמים לעולה, משום שמשנה את אכילתו. משנת אליהו (ד"ה ס"ג)]. ז. **הגהות** הגר"א (אות א). ח. **כלומר**, אף שהאיסור לשנות בבדק הבית עצמו הוא רק כשהקדישו במפורש לצורך מסוים [כגון לבדק ההיכל] ולא כשמקדישו בסתם לבדק הבית, מכל מקום מוכח במשנתנו שאפילו אם פירש לתשמיש מסוים מותר לשנות. שהרי אדם המקדיש חפץ הראוי לשימוש מסוים, מן הסתם כוונתו שיהא לאותו תשמיש, והרי זה כאילו פירש שמקדישו לכך, ואף חפצים כאלו התירה המשנה לשנות. ע"פ משנת אליהו (ד"ה ה"ג). ט. **רש"ס** (ד"ה שלשה). י. **רש"ס** (שם). יא. **רש"ס** (שם). יב. **ראב"ש** (ד"ה שופרות). יג. **רמב"ם** בפירוש המשנה, וע"פ הגמרא להלן. יד. **'סגן** הכהנים' היה ממונה שאם אירע פסול בכהן גדול, נכנס הסגן ומשמש תחתיו. ברייתא (סוטה מב.). טו. **שלש** 'מערכות' של אש עושים בראש המזבח בכל יום, הראשונה נקראה 'מערכה גדולה' שעליה מקריבים את קרבן התמיד ושאר הקרבנות, השניה בצידה, מערכה קטנה, שממנה לוקחים אש במחתה להקטיר קטורת בכל יום, והשלישית לא באה לשימוש, אלא לקיים מצות האש, שנאמר (ויקרא ו, ה): 'והאש על המזבח תוקד בו לא תכבה'. רמב"ם (תמידין ומוספין פ"ב ה"ד). טז. **כמבואר** בגמרא להלן (טז.). יז. **בעת** שבנה שלמה את בית המקדש, ידע שסופו ליחרב, ולכן בנה בו מקום לגנוז את הארון למטה במטמוניות עמוקות ועקלקלות, ויאשיהו המלך צוה וגנזוהו במקום שבנה שלמה. רמב"ם (בית הבחירה פ"ד ה"א). יח. **תלמיד** רשב"ש (ד"ה של). ואותם שלא השתחוו אותה השתחוואה היתירה, משום שסברו כאותה דעה שהארון לא נגנז במקדש אלא גלה לבבל, וכפי שמובא בגמרא להלן, שנחלקו בזה תנאים. תוספות יום טוב (במשנה). יט. **תלמיד** רשב"ש (ד"ה ומעשה). כ. **מאירי** (ד"ה והמשנה). והטעם שנראה לבאר כך, מפני שכתב התנא 'מתעסק' ולא 'עובד', משמע שלא מדובר בסתם כהן שהיה עובד במקדש, אלא בכהן בעל מום שפסול לעבוד במקדש והיה עוסק במלאכה זו, שהיא כשרה בכהנים בעלי מומים. רמב"ם (בפירוש המשנה) וע"פ תוספות יום טוב (במשנה). אולם רש"י (יומא נד. ד"ה מתעסק) פירש, שהיה מתעסק בטיול ושחוק. כא. **רמב"ם** (פירוש המשניות מידות פ"ב מ"ה). כב. **רש"י** (יומא נד. ד"ה לפס). פירוש אחר, שהיה מראה גוון שלה שונה מחמת קדושתה. רבינו משולם (ד"ה שהיא). כג. **מאירי** (ד"ה והמשנה). כד. **על** פי הגמרא בסמוך שהכהן אמר לחבירו 'בא וראה את הרצפה הזאת שהיא משתנה מחברותיה'. כה. **הטעם** שמת, משום שלא היה לו לגלות מקום הארון שמא יוודע הדבר למלכי האומות. ריבב"ן (ד"ה משונה). או, לפי שכך נגזר משמים, שלא יוודע מקום הארון, עד שיבא זמן הגאולה האחרונה. פני משה (ד"ה לא). כו. **רש"י** (יומא נד. ד"ה ביחוד), קרבן העדה. ביאור אחר, 'ביחוד' היינו בסוד, שנמסר להם בסוד ששם הארון נגנז. מאירי (שם). כז. **ואף** על פי שידעו בבירור, אולם לא ידעו בדיוק היכן אותו מקום. ביאור הגרח"ק (ד"ה ששם). כח. **וכפי** שנתבאר, לפיכך נקראו 'שופרות', כיון שהיתה צורתם כשופר. רמב"ם בפירוש המשנה. כט. **ואכן** היה ראוי לקראם 'גנבים' אלא קראם 'רמאים' מפני שלא זו בלבד שהיו גונבים, אלא שגם היו מרמים את הבריות כאילו הם נותנים. תלמיד רשב"ש (ד"ה קלריס). ל. **הלשון** 'מאי טעמא' לכאורה אינה נכונה כאן, גם משום שאלו דברי הברייתא, ואין דרך הברייתא להכתב בלשון ארמית. וגם משום ש'מאי טעמא' בדרך כלל

בנבואת ישעיהו הנביא אל המלך חזקיהו[לא], על גלות בבל העתידה (מלכים ב׳ כ יז), ׳הִנֵּה יָמִים בָּאִים וְנִשָּׂא כָּל אֲשֶׁר בְּבֵיתֶךָ וַאֲשֶׁר אָצְרוּ אֲבֹתֶיךָ עַד הַיּוֹם הַזֶּה בָּבֶלָה לֹא יִוָּתֵר דָּבָר אָמַר ה׳׳, כלומר, כל אוצרותיו יילקחו לבבל. ולכאורה יש בפסוק זה כפל לשון, כי מכיון שכבר כתב ׳כל אֲשֶׁר בְּבֵיתֶךָ׳, מדוע הוסיף ׳לֹא יִוָּתֵר דָּבָר׳, אלא ודאי, אֵין כוונת המילה ׳דָּבָר׳ אֶלָּא לרמוז על ארון הברית, הנקרא ׳דָּבָר׳ מלשון ׳דיברות׳, מפני שספר התורה ולוחות הברית, שֶׁבהם נכתבו עשרת הַדִּיבְּרוֹת, היו מונחות לְתוֹכוֹ - בתוך הארון[לב]. וניבא ישעיהו שעתיד הארון לגלות לבבל. וְכֵן הוּא אוֹמֵר בפסוק, שכך באמת אירע לבסוף (דברי הימים ב׳ לו י), ׳וְלִתְשׁוּבַת הַשָּׁנָה שָׁלַח הַמֶּלֶךְ נְבוּכַדְנֶאצַּר וַיְבִאֵהוּ בָבֶלָה עִם כְּלֵי חֶמְדַּת בֵּית ה׳׳, כלומר כאשר מלאה שנה, מעת ששלח נבוכדנאצר את גדודיו להלחם ביהויקים מלך יהודה, אז שלח את גדודיו להלחם ביהויכין בנו[לג], ואז הגלהו לבבל יחד עם כלי המקדש, אֵיזֶהוּ הנקרא בפסוק זה ׳כְּלֵי חֶמְדַּת בֵּית ה׳׳, זֶה הָאָרוֹן שבו היו דברי תורה, שנאמר עליהם (תהלים יט יא) ׳הַנֶּחֱמָדִים מִזָּהָב וּמִפַּז רָב׳[לד][ד].

דעה שניה: (רַבִּי שִׁמְעוֹן בֶּן לָקִישׁ) [תָּנֵי - שנינו בברייתא, רַבִּי יְהוּדָה בַּר אִלְעַאי[ה]] אוֹמֵר, בִּמְקוֹמוֹ שבמקדש הָיָה הָאָרוֹן נִגְנָז, ומביאה הברייתא מקור לדבר, הָדָא הוּא דִכְתִיב - זהו שכתוב בפסוק (מלכים א׳ ח ח) ׳וַיַּאֲרִכוּ הַבַּדִּים וַיֵּרָאוּ רָאשֵׁי הַבַּדִּים מִן הַקֹּדֶשׁ עַל פְּנֵי הַדְּבִיר וְלֹא יֵרָאוּ הַחוּצָה׳ [וּכְתִיב (שם) ׳וַיִּהְיוּ שָׁם עַד הַיּוֹם הַזֶּה׳[לה]] ומכך שנאמר שם ׳עַד הַיּוֹם הַזֶּה׳ מוכח שנשאר שם לעולם[לו], הרי שהארון לא גלה לבבל.

כיון שהובא הפסוק במלכים בענין הארון, מקשה הגמרא שלכאורה יש סתירה בפסוק זה[לז]: בתחילה כְּתִיב ׳וַיֵּרָאוּ׳, הרי שבדי הארון היו נראים מבחוץ, וְאַתְּ אָמְרַתְּ - ואם כן איך נאמר אחר כך באותו פסוק ׳וְלֹא יֵרָאוּ׳ שמשמע שלא היו נראים[ו]. מתרצת הגמרא: אֶלָּא בהכרח שהיו ׳נִרְאִין וְלֹא נִרְאִין׳, כלומר, היו נראים אך לא נראים ממש, כיצד, היו בּוֹלְטִין וְיוֹצְאִין בפרוכת מבפנים, כִּשְׁנֵי דַּדֵּי הָאִשָּׁה הבולטים מתוך חלוקה[לח][ז].

דעה שלישית: וְרַבָּנָן אָמְרֵי, בְּלִשְׁכַּת דִּיר הָעֵצִים הָיָה הָאָרוֹן גָּנוּז, וכמו ששנינו במשנתינו. ומוכיחים רבנן כדבריהם, מַעֲשֶׂה בְּכֹהֵן אֶחָד בַּעַל מוּם, שֶׁהָיָה עוֹמֵד וּמְפַצֵּל עֵצִים - בודקם מן התולעים[לט] בְּלִשְׁכַּת דִּיר הָעֵצִים, וְרָאָה אֶת אחת מאבני הָרִצְפָּה שֶׁהִיא מִשְׁתַּנָּה [-שונה] מֵחַבְרוֹתֶיהָ, שהיתה גבוהה יותר משאר אבני הרצפה[מ], והבין שנסתלקה משם והוחזרה. והסיק מכך שודאי שם מקום גניזת הארון, בָּא וְאָמַר לַחֲבֵירוֹ, בֹּא וּרְאֵה אֶת אבן הָרִצְפָּה הַזֹּאת, שֶׁהִיא מִשְׁתַּנָּה מֵחַבְרוֹתֶיהָ, לֹא הִסְפִּיק אותו כהן לִגְמוֹר אֶת הַדָּבָר ולהראותו לחבירו, עַד שֶׁיָּצְתָה נִשְׁמָתוֹ. וּמכח אותו מעשה יָדְעוּ כולם בְּיִיחוּד - בבירור, שֶׁשָּׁם הָאָרוֹן גָּנוּז. בענין אותו מעשה, תָּנֵי רַבִּי הוֹשַׁעְיָא, שכהן זה הִקִּישׁ עָלֶיהָ - על אותה אבן בְּקוּרְנָס, כדי ליישבה בשוה עם חברותיה[מא], וְיָצְאת אֵשׁ וּשְׂרָפַתּוּ לקורנס[מב].

כיון שנזכר בסוגייתנו ענין ארון הברית, מביאה הגמרא ברייתא בענין הארון: תָּנֵי - שנינו בברייתא, רַבִּי יְהוּדָה (בֶּן לָקִישׁ) [בַּר אִלְעַאי[מג]] אָמַר, שְׁנֵי אֲרוֹנוֹת הָיוּ מְהַלְּכִין עִם יִשְׂרָאֵל בַּמִּדְבָּר, אֶחָד שֶׁהָיְתָה הַתּוֹרָה נְתוּנָה בְּתוֹכוֹ[מד], וְאַחֵר שֶׁהָיוּ שִׁבְרֵי לוּחוֹת הראשונות, ששיברן משה בהר סיני, כשחטאו ישראל בחטא העגל[מה], נְתוּנִין בְּתוֹכוֹ[מו]. זֶה שֶׁהָיְתָה הַתּוֹרָה נְתוּנָה בְּתוֹכוֹ, הָיָה מוּנָּח בְּאֹהֶל מוֹעֵד, ומביאה הברייתא מקור לזה, הָדָא הוּא דִכְתִיב - זהו שכתוב בתורה (במדבר יד מד) ׳וַאֲרוֹן בְּרִית ה׳ וּמֹשֶׁה לֹא מָשׁוּ מִקֶּרֶב הַמַּחֲנֶה׳, משמע שתמיד היה הארון בתוך המחנה[מז]. ואילו הארון השני, זֶה שֶׁהָיוּ שִׁבְרֵי לוּחוֹת נְתוּנִין בְּתוֹכוֹ, הָיָה נִכְנָס וְיוֹצֵא עִמָּהֶן כאשר הלכו במדבר. שהיה הארון נוסע לפניהם[מח], וככתוב (שם) ׳וַאֲרוֹן בְּרִית ה׳ נֹסֵעַ לִפְנֵיהֶם׳[מט], (ופעמים, שהיה מתראה עמהן[ח]).

וְרַבָּנָן אָמְרֵי, אָרוֹן אֶחָד הָיָה, וּפַעַם אַחַת יָצָא עם ישראל למלחמה בִּימֵי עֵלִי, וְנִשְׁבָּה בידי פלשתים[נ][ט]. אומרת הגמרא: קְרָיָיא [-הפסוק] מְסַיֵּיעַ לְהוּ לְרַבָּנָן, שנאמר בפסוק על אותה מלחמה, שכאשר יצאו ישראל עם הארון, אמרו הפלשתים (שמואל א׳ ד ח) ׳אוֹי לָנוּ מִי יַצִּילֵנוּ מִיַּד הָאֱלֹהִים הָאַדִּירִים הָאֵלֶּה׳, כלומר, הפלשתים נבהלו כאשר ראו את הארון. משמע שהיה זה מִילְּתָא דְּלָא חָמוֹן מִן יוֹמֵיהוֹן - דבר שלא ראו מימיהם, ולכן נבהלו מפניו. הרי מוכח שלא היה הארון רגיל לצאת עמם למלחמה, אלא פעם אחת יצא למלחמה, וכדברי רבנן[י].

הגמרא מביאה ראיה מהפסוק לדעת רבי יהודה. אומרת הגמרא: קְרָיָיא [-הפסוק] מְסַיֵּיעַ לְרַבִּי יוּדָה בֶּן לָקִישׁ[נא]. שנאמר בפסוק, כאשר בעת המלחמה עם פלשתים, ביקש שאול המלך לדעת האם לעלות על מחנה פלשתים (שמואל א׳ יד יח), ׳וַיֹּאמֶר שָׁאוּל לַאֲחִיָּה הַגִּישָׁה אֲרוֹן הָאֱלֹהִים׳, כדי שישאל לפניו באורים ותומים[נב]. ולכאורה קשה, איך יתכן שאמר כן שאול, שנראה מכך שהיה הארון במקומו של שאול[נג], וַהֲלֹא אָרוֹן בְּקִרְיַת יְעָרִים הָיָה באותו זמן, שהרי מעת שנשבה הארון בידי פלשתים בימי עלי, לא חזר הארון למקומו, אלא היה בארץ פלשתים שבעה חדשים, ולאחר מכן היה הארון בקרית יערים עשרים שנה[נד], עד שהיה דוד למלך על ישראל ולקחו משם לירושלים[נה]. אלא בהכרח ששני ארונות היו, האחד מהם נפל בידי פלשתים, והשני שהיו בו שברי לוחות והיה יוצא עמם למלחמה, היה עמהם, ועליו אמר שאול להגיש את הארון אליו[נו].

שואלת הגמרא: מַה עָבְדִין לֵיהּ רַבָּנָן - מה יעשו רבנן בפסוק זה. משיבה הגמרא: כאשר שאול אמר ׳הַגִּישָׁה אֲרוֹן הָאֱלֹהִים׳ לא היתה כוונתו לארון הברית, אלא נתכוין לומר ׳הַגִּישָׁה אֵלַי הַצִּיץ׳, כלומר הארון שבתוכו היה הציץ עם שאר בגדי הכהן הגדול. שכדי לשאול באורים ותומים צריך שילבש כל שמונת בגדי הכהן הגדול[נז], לפיכך ציוה שאול לאחיה שיגיש את הארון שבו הציץ ושאר בגדי הכהן הגדול[נח].

אומרת הגמרא: קְרָיָיא - עוד פסוק[נט] מְסַיֵּיעַ לְרַבִּי יוּדָא בֶּן לָקִישׁ הסובר ששני ארונות היו, שנאמר באוריה החתי, כאשר ציוהו דוד המלך שירד לביתו, ואוריה לא עשה כן, אלא שכב מול הפתח עם כל עבדי המלך (שמואל ב׳ יא ח-ט), וכאשר שאלו דוד מדוע לא ירד לביתו, השיב אוריה (שם יא) ׳הָאָרוֹן וְיִשְׂרָאֵל וִיהוּדָה יֹשְׁבִים בַּסֻּכּוֹת וגו׳, וַאֲנִי אָבוֹא אֶל בֵּיתִי לֶאֱכֹל וְלִשְׁתּוֹת וְלִשְׁכַּב עִם אִשְׁתִּי חַיֶּךָ וְחֵי נַפְשֶׁךָ אִם אֶעֱשֶׂה אֶת הַדָּבָר הַזֶּה׳, כלומר כיון שארון הברית היה שלא במקומו מפני המלחמה, וגם ישראל נמצאים במלחמה, איך אעשה כן. ואם נאמר כדברי רבנן שלא היה אלא ארון אחד, ולא היה יוצא עמם למלחמה, איך אמר אוריה שהארון בסוכות,

---

תרגומו ׳מה הטעם׳, ואילו כאן השאלה מנין ידענו שגלה. ואכן בכמה מהדפוסים לא נדפסו המילים ׳מאי טעמא׳, ובמקומן מופיע ׳שנאמר׳. וגם בתוספתא (פ״ב ה״ח) וכן בגמרא (יומא נג:) כשהובאה ברייתא זו, הלשון ׳שנאמר׳. לא. בספר מלכים (ב׳ יח ג-יז) מסופר על חזקיהו מלך יהודה שכיהן במלוכה אחר אביו אחז, ועשה הישר בעיני ה׳, ובטח בה׳ והסיר את כל האלילים שהיו בישראל, ולא היה כמוהו בכל מלכי יהודה. בעת ההיא, שלח בראדך בלאדן בן בלאדן מלך בבל, לשאול בשלומו של חזקיהו. והראה המלך חזקיהו לשלוחיו של מלך בבל, את כל אוצרותיו. ואף הראה להם את ארון הברית ואת הלוחות וספר התורה. ועל כך הוכיחו הנביא ישעיהו, שלא היה לו להתגאות ולעשות כן. ומכיון שכך עשה, ייענש מדה כנגד מדה, וכל אוצרותיו יובאו לבבל, וכן ניבא ישעיהו שאף ארון ברית ה׳ יובא לבבל, וכפי שדורש כאן רבי אליעזר. לב. תלמיד רשב״ש (ד״ה אלא). לג. ׳ולתשובת השנה׳ כלומר, לעת שבא השמש אל הנקודה ההיא בעצמה שהיתה עומדת כאשר שלח גדודיו על יהויקים, אז שלח על יהויכין בנו. מצודת דוד (דברי הימים ב׳ לו י). לד. תלמיד רשב״ש (ד״ה איזהו). לה. הוספת הגהות הגר״א, וע״פ התוספתא (פ״ב ה״ח). והדבר תלוי איך נבאר את ראיית הגמרא, ראה להלן בהערה. לו. מפני שאמרו חכמים (יומא נד.) שבכל מקום שנאמר ׳עד היום הזה׳ הרי זה לעולם. תלמיד רשב״ש (ד״ה שנאמר). לז. תלמיד רשב״ש (ד״ה שנאמר). לח. רש״י (יומא נד. ד״ה נראין). לט. הכוונה שהיה חותך ומקלף, ומבקע כדי להוציא את התולעים. הרש״ס (ד״ה ומפצל). פירוש אחר, שהיה מבקע עצים למערכה. רמב״ם (בפירוש המשנה). מ. רש״י (יומא נד. ד״ה לנפה). וראה לעיל במשנה. מא. רש״ם (ד״ה הקיש). פירוש אחר, שהקיש עליה כדי לידע אם יש חלל תחתיה, ולירד שם. פני זקן (ד״ה הקיש). מב. תלמיד רשב״ש (ד״ה ושרפתו). אך ביפה עינים (יומא נד. ד״ה נשמטה) כתב, שמשמע ששרפה האש את הכהן המקיש. מג. כך הגירסא לפי הגר״א, ראה להלן בהערה. וכך הוא בילקוט שמעוני (תרומה רמז שסו). מד. יש מפרשים, שהכוונה היא שספר התורה ולוחות השניות היו מונחים בו. רש״ס (ד״ה שהיתה). אולם גירסת הגר״א ׳שהיו לוחות נתונות לתוכו׳. דהיינו שרק הלוחות היו בו, ולא ספר תורה. וכן יש לגרוס בסמוך. מה. וכנאמר בתורה (שמות לב יט) ׳ויהי כאשר קרב אל המחנה וירא את העגל ומחולות, ויחר אף משה וישלך מידיו את הלוחות וישבר אותם תחת ההר׳. מו. חכמים דרשו (ב״ב יד.-יד:) שגם שברי הלוחות היו מונחים בארון. לדעת רבי מאיר הדבר נלמד מלשון הפסוק (דברים י ב) ׳ואכתוב על הלוחות את הדברים אשר היו על הלוחות הראשונים אשר שברת ושמתם בארון׳ שגם שברי לוחות היו מונחים בארון [דרשה זו הובאה גם להלן בהמשך סוגייתנו]. ולדעת רבי יהודה נלמד מלשון הפסוק (מלכים א׳ ח ט) ׳אין בארון רק שני לחות האבנים אשר הניח שם משה בחורב׳, ובפסוק זה יש ׳מיעוט אחר מיעוט׳, וכלל הוא, שאין מיעוט אחר מיעוט אלא לרבות, לפיכך דרשו מכך לרבות שברי לוחות שגם הם היו בארון. מז. תלמיד רשב״ש (ד״ה לא). וכך נקט מהר״א פולדא (ד״ה לא משו), והוסיף לבאר, שלכאורה בפסוק זה נאמר שלא מש הארון מן המחנה, ואילו בפסוק אחר נאמר (במדבר י לג) ׳וארון ברית ה׳ נֹסֵעַ לפניהם׳ הרי שהארון לא היה מונח במקומו אלא הולך לפניהם, אלא מוכח מכך ששני ארונות היו. מח. ארון זה שהיה נכנס ויוצא עמהם, הוא שנעשה תחילה בידי משה רבינו בציווי ה׳, לפני שעלה לשמים לקבל את הלוחות השניות, ככתוב (דברים י א) ׳בעת ההיא אמר ה׳ אלי פסל לך שני לוחות אבנים וגו׳ ועשית לך ארון עץ׳ ובו הניח משה את הלוחות השניות, ואילו הארון השני נעשה על ידי בצלאל בעת שעשה את המשכן וכליו [ואז ניתנו בו לוחות האחרונות. תוספות (עירובין סג: ד״ה כל)], והוא הארון שהיה באהל מועד, ולא יצא למלחמה אלא פעם אחת בימי עלי [וכדלהלן], ונענשו עליו ונשבה. רש״י (בפירושו לתורה דברים י א). מט. קרבן העדה (ד״ה היה). אולם בתוספות (סוטה מג: ד״ה מפני) נראה שפירשו שהיה נכנס ויוצא עמהם במלחמה. וכך הלשון בתוספתא (סוטה פ״ז ה״ט). נ. כנאמר בפסוקים (שמואל א׳ ד ד-יא). וראה בענין זה להלן בסמוך. נא. כפי שהובא לעיל, לדעת הגר״א יש לגרוס כאן ׳רבי יהודה בר אילעי׳. נב. מצודת דוד (שמואל א׳ יד יח). ונראה שמפסוק זה ראיה לדברי הרמב״ם (כלי המקדש פ״י הל׳ יא) שכאשר נשאל באורים ותומים, עומד הכהן כשפניו לפני הארון. קרית מלך (על הרמב״ם שם). נג. שכך נראה מלשון הפסוק ׳הגישה׳ שהארון כבר היה אצלו, והוצרך רק להגישו. מהר״א פולדא (ד״ה הגישה). שאול היה באותו זמן במגרון (שמואל א׳ יד ב). נד. כנאמר בפסוקים (שמואל א׳ ו א, ושם ז ב). נה. כנאמר בפסוקים (שמואל ב׳ פרק ו). נו. רש״ם (ד״ה בקרית). נז. משנה ביומא (עא:) וברש״י (שם ד״ה באלו). נח. רש״ם (ד״ה ארון). והטעם שהזכיר דווקא את הציץ, מפני שהוא החשוב שבהם. רש״ס (שם). ונקרא ארון זה ׳ארון האלקים׳, מפני שבציץ היה כתוב שם ה׳. תלמיד רשב״ש (ד״ה אלא). נט. תלמיד רשב״ש (ד״ה וקרא).

וַהֲלֹא באותה עת, **הָאָרוֹן** במקומו **שֶׁבְּצִיּוֹן** [-ירושלים] **הָיָה**, שהרי כבר בתחילת מלכותו הביא דוד את הארון לירושלים[א]. ואיך אמר אוריה שהארון יושב בסוכות. אלא מוכח ששני ארונות היו, ואחד מהם היה יוצא עמם למלחמה, ועל ארון זה אמר אוריה שהוא בסוכות[ב].

שואלת הגמרא: **מָה עָבְדִין לֵיהּ רַבָּנָן** - מה יעשו רבנן בפסוק זה. **משיבה הגמרא:** באמת באותו זמן היה הארון במקומו שבירושלים, והטעם שנאמר בפסוק שהארון היה 'בַּסֻּכּוֹת', מפני שאז הארון היה שלא בתוך בית, אלא באהל, שם היה **סְכָךְ (שהוא כקירוי) [שֶׁלֹּא בְּקֵירוּי[א]]**, כלומר, שלא תחת תקרה, אלא תחת סכך, מפני **שֶׁבְּאותו זמן עֲדַיִין לֹא נִבְנָה בֵּית הַבְּחִירָה** [-בית המקדש], עד שמת דוד ובנאו שלמה בנו[ג]. ולפיכך אמר שהארון היה 'בסוכות', ולכן גם החמיר אוריה על עצמו ולא שכב עם אשתו[ד].

הגמרא מביאה עוד ברייתא בענין גניזת הארון. שנינו בברייתא[ה]: מִשֶּׁנִּגְנַז הָאָרוֹן, נִגְנַז עִמּוֹ עוד כמה דברים שהיו מונחים לידו בקדש הקדשים. והם, **צִנְצֶנֶת הַמָּן**, שנצטווה משה מפי ה' לקחת צנצנת אחת, וליתן בה מלא העומר מאותו מַן שירד לישראל במדבר, ולהניחה למשמרת לדורות, למען יראו ויזכרו את נס המן שעשה ה' עמם[ו], והניחוה למשמרת במקדש לפני הארון[ז]. ומנין ידעו חכמים שנגנזה עם הארון, כיון שנאמר בה (שמות טז לג) 'קַח צִנְצֶנֶת אַחַת וְתֶן שָׁמָּה מְלֹא הָעֹמֶר מָן', למדו חכמים בגזרה שוה[ח] לארון, שגם בו נאמרה המילה 'שָׁמָּה' (שם ל ו) 'אֲשֶׁר אִוָּעֵד לְךָ שָׁמָּה', שכשם שהארון נגנז, אף צנצנת המן נגנזה עמו[ט][ב].

וּצְלוֹחִית שבה היה **שֶׁמֶן הַמִּשְׁחָה**, שציוה ה' לעשותו, ובו היו מושחים את הכהנים, את המשכן ואת כליו[י]. ואף צלוחית זו, היה מקומה במקדש ליד הארון[יא]. ומנין ידעו חכמים שנגנזה, כיון שנאמר בשמן המשחה (שם ל לא) 'לְדֹרֹתֵיכֶם', ואף בצנצנת המן נאמר (שם טז לג) 'לְדֹרֹתֵיכֶם', למדו חכמים בגזרה שוה, שכשם שצנצנת המן נגנזה, אף צלוחית שמן המשחה נגנזה[יב]. **וּמַקְלוֹ שֶׁל אַהֲרֹן** - אותו מקל שנעשה בו הנס שצמחו בו פרחים ושקדים, ועל ידו ידעו ישראל שניתנה הכהונה לאהרן ולבניו מפי ה'[יג], ועל פי ציווי ה' הניחו את המקל **וּפְרָחָיו וּשְׁקֵדָיו[ג]**, לפני ארון העדות למשמרת[יד]. ומנין ידעו חכמים שנגנז עמם, כיון שנזכר במקלו של אהרן (במדבר יז כה) 'לְמִשְׁמֶרֶת', וגם בצנצנת המן נאמר (שם טז לג) 'לְמִשְׁמֶרֶת' למדו חכמים בגזרה שוה, שכשם שצנצנת המן נגנזה, אף מקלו של אהרן נגנז[טו]. **וְאַרְגָּז שֶׁהֵשִׁיבוּ פְּלִשְׁתִּים אָשָׁם לֵאלֹהֵי יִשְׂרָאֵל**, כאשר הפלשתים החזירו את הארון שלקחו עמם בשבי, הביאו עמו כלי זהב כקרבן אשם לאלקי ישראל, ונתנום בארגז, והביאום יחד עם הארון[טז], ארגז זה היה מונח בקדש הקדשים[יז]. ומנין ידעו חכמים שנגנזו עמם, שנאמר שם (שמואל א' ו ח) 'וּלְקַחְתֶּם אֶת אֲרוֹן ה' וּנְתַתֶּם אֹתוֹ אֶל הָעֲגָלָה וְאֵת כְּלֵי הַזָּהָב אֲשֶׁר הֲשֵׁבֹתֶם לוֹ אָשָׁם תָּשִׂימוּ בָאַרְגַּז מִצִּדּוֹ', מוכח שהיו תמיד עם הארון[יח], וכשנגנז הארון נגנזו עמו.

מִי גְּנָזוֹ[יט], יֹאשִׁיָּהוּ המלך **גְּנָזוֹ[כ]**. והטעם שגנזו, **כֵּיוָן שֶׁרָאָה שֶׁכָּתוּב** בתורה[ד] (דברים כח לו) **'יוֹלֵךְ ה' אֹתְךָ וְאֶת מַלְכְּךָ אֲשֶׁר תָּקִים עָלֶיךָ אֶל גּוֹי אֲשֶׁר לֹא יָדַעְתָּ אַתָּה וַאֲבֹתֶיךָ'**, כלומר, משה רבינו מתרה בישראל, שאם יחטאו יגלו מארצם יחד עם מלכם, ויהיו תחת שלטון גוי שלא הכירו מעולם הם ואבותיהם. והבין יאשיהו, שכך עומד לקרות לדורו[כא][ה], וחשש שאם יגלו ודאי גם הארון יגלה עמם[כב], לפיכך **עָמַד וּגְנָזוֹ**. ומנין ידענו שגנזו, **הָדָא הוּא דִכְתִיב** - זהו שכתוב (דברי הימים ב' לה ג) **'וַיֹּאמֶר לַלְוִיִּם הַמְּבִינִים לְכָל יִשְׂרָאֵל הַקְּדוֹשִׁים לַה', תְּנוּ אֶת אֲרוֹן הַקֹּדֶשׁ בַּבַּיִת אֲשֶׁר בָּנָה שְׁלֹמֹה בֶן דָּוִיד מֶלֶךְ יִשְׂרָאֵל, אֵין לָכֶם מַשָּׂא בַּכָּתֵף'**, כלומר, יאשיהו אמר לכהנים בני לוי[כג], שיתנו את הארון בבית המקדש. ומדוע הוצרך לומר להם כן, הרי הארון כבר היה במקדש הרבה מקודם לכן[כד], אלא ודאי כוונת הפסוק שיאשיהו אמר ללויים לגנזו שם[כה]. ומה שנאמר בהמשך הפסוק 'אֵין לָכֶם מַשָּׂא בַּכָּתֵף', כך **אָמַר לָהֶם** יאשיהו, הרי הלויים נצטוו לישא את הארון על כתפיהם[כו], **וְאִם גּוֹלֶה הוּא עִמָּכֶם לְבָבֶל, אֵין אַתֶּם מַחֲזִירִין אוֹתוֹ עוֹד לִמְקוֹמוֹ** בכתפיכם[כז], ואז תתבטל מצוה זו[כח], ועוד שיתחלל קדושת הארון בירידתו לבבל, ואולי ישלטו בו זרים[כט]. וכדי שלא תתבטל המצוה אמר יאשיהו ללויים (דברי הימים שם), **אֶלָּא 'עַתָּה עִבְדוּ אֶת ה' אֱלֹהֵיכֶם וְאֵת עַמּוֹ יִשְׂרָאֵל'**, כלומר, תגנזוהו ובטחו בה' ותעבדוהו[ל].

★

כיון ששנינו שנגנז שמן המשחה יחד עם הארון, מביאה הגמרא כיצד הוא היה נעשה[לא]. שנינו בברייתא: [וְנִגְנַז[לב]] פִּטּוּם[לג] שֶׁמֶן הַמִּשְׁחָה. מפרשת הגמרא: [כֵּיצַד[לד] היה שמן המשחה], נאמר בתורה (שמות ל כג-כד) **'וְאַתָּה קַח לְךָ וְגו'** בְּשָׂמִים רֹאשׁ, מָר דְּרוֹר חֲמֵשׁ מֵאוֹת, וְקִנְּמָן בֶּשֶׂם מַחֲצִיתוֹ חֲמִשִּׁים וּמָאתָיִם, וּקְנֵה בֹשֶׂם חֲמִשִּׁים וּמָאתָיִם, **וְקִדָּה חֲמֵשׁ מֵאוֹת' וְגו'**, כלומר, מיני בשמים הם[ו], שבהם יעשה את שמן המשחה. וכשנחשב את סכום מניינם, חמש מאות 'מָר דְּרוֹר', מאתים וחמשים 'קִנְּמָן בֶּשֶׂם', מאתים וחמשים 'קְנֵה בֹשֶׂם' וחמש מאות 'קִדָּה' נמצא **שֶׁהֵן** כולם יחד **אֶלֶף וַחֲמֵשׁ מֵאוֹת מָנִים[לה]**. והמשך הפסוק **'שֶׁמֶן זַיִת הִין'**, 'הין' זהו **שְׁנֵים עָשָׂר לוֹג**, של שמן זית, **שֶׁבּוֹ שׁוֹלְקִין** [-מבשלים] **אֶת הָעִיקָּרִין** - את הבשמים[לו], שנאמרו בתחלה, **דִּבְרֵי רַבִּי (מאיר) [יְהוּדָה[לז]]**.

רַבִּי (יהודה) [יוֹסֵי] אוֹמֵר, לא יתכן לומר שהיו שולקים את העיקרין באותו הין שמן זית, שהרי אין בו אלא שנים עשר לוג, ואיך תספיק כמות זו לשלוק בה את העיקרין שהם אלף וחמש מאות מנה[לח]. אלא בתחילה **שׁוֹלְקָן הָיָה בְּמַיִם**, כדי שהעיקרין לא יבלעו לתוכן מן השמן אלא מהמים[לט], ואחר כך היה מוציאן מן המים[מ], **וְהָיָה נוֹתֵן שֶׁמֶן עַל גַּבֵּיהֶן**, כדי שיקלוט השמן מריח הבשמים, **מִשֶּׁהָיָה** השמן **קוֹלֵט אֶת הָרֵיחַ, הָיָה מַעֲבִירוֹ** מן העיקרין ונותנו בצלוחית[מא]. וזהו **כְּדֶרֶךְ שֶׁהַפַּטָּמִין** האומנים שמלאכתן בזה **עוֹשִׂין**, מפני שהם חסים על השמן[מב]. **הָדָא הוּא דִכְתִיב** - זהו שכתוב בהמשך הפרשה (שמות ל לא) **'שֶׁמֶן מִשְׁחַת קֹדֶשׁ וְגו'** יִהְיֶה זֶה לִי לְדֹרֹתֵיכֶם', המילה 'זה' עולה בגימטריא י"ב, דהיינו שנים עשר לוגין של שמן[מג], ואיך יתכן שגם לאחר הפיטום יהיו שנים עשר לוגין של שמן[מד], הרי ודאי חלק מן השמן נבלע בעיקרים, אלא מוכח שלא היו שולקים את העיקרים בשמן, אלא רק היה מציף את השמן מלמעלה כדי שיקבל את הריח[מה].

הגמרא מביאה ברייתא, בה מבאר רבי יהודה את טעמו[מו]: תָּנֵי - שנינו בברייתא בשם **רַבִּי יְהוּדָה בֵּי** [-בן] **רַבִּי אִילְעַי**, הוא אותו רבי יהודה שנזכר בברייתא הקודמת[מז], אל תתמה איך אמרתי שבאותם שנים עשר לוג שמן שלקו את העיקרים, שהרי **שֶׁמֶן הַמִּשְׁחָה שֶׁעָשָׂה מֹשֶׁה בַּמִּדְבָּר, מַעֲשֵׂה נִסִּים נַעֲשָׂה בּוֹ מִתְּחִלָּה וְעַד סוֹף, שֶׁמִּתְּחִלָּה לֹא הָיָה בּוֹ אֶלָּא שְׁנֵים עָשָׂר לוֹג, שֶׁנֶּאֱמַר 'שֶׁמֶן זַיִת הִין'**, ו'הין' היא מידה של שנים עשר לוג. והלא אפילו **אִם** היו

א. **כנאמר** בפסוק (שמואל ב' ו יב). ב. **ואין** לומר שבאמת ארון אחד היה, אלא שאותו ארון שהיה בירושלים הביאוהו למקום המלחמה, כיון שאילו היה כן, ודאי היה נזכר דבר זה בפסוקים. רש"ס (ד"ה והלא). ג. **כנאמר** בפסוק (מלכים א' ו א). ד. **תקלין** חדתין (ד"ה שלא). כלומר, כי באמת שנינו (ערובין סג:) שכל זמן שארון ושכינה שרויים שלא במקומם, ישראל אסורים בתשמיש המטה, אולם כאן היה הארון במקומו, ואכן כל ישראל לא פרשו מנשותיהם, אך אוריה החמיר על עצמו, כיון שמכל מקום הארון היה באהל ולא בבית. וכתבו התוספות (ערובין שם ד"ה כל), שהסיבה שאוריה החמיר על עצמו, מפני שהיה אז צירוף של שני טעמים, גם מפני שהארון אינו במקדש, וגם משום שבאותו זמן ישראל היו במלחמה [ואסור לשמש מיטתו בזמן שישראל בצרה. ראה רמ"א (או"ח סי' רמ סי"ב)]. ה. **ברייתא** היא בתוספתא (יומא פ"ג הט"ו, וכסוטה פי"ג ה"א), וגם בבבלי (יומא נב: וכריתות ה:) הובאה בלשון 'תניא'. ו. **שמות** (טז לג). ואמרו חכמים (מכילתא בשלח, מסכתא דויסע, פרשה ה) שבשעה שאמר ירמיה הנביא לישראל, מפני מה אין אתם עוסקים בתורה, אמרו לו, במה נתפרנס. באותה שעה, הוציא להם צלוחית של מן, ואמר להם (ירמיה ב לא) 'הדור אתם ראו דבר ה'' וגו', אבותיכם שהיו עוסקים בתורה ראו במה נתפרנסו, אף אתם אם תעסקו בתורה, הקדוש ברוך הוא יפרנסכם מזה'. ז. **ע"פ** ברייתא דמלאכת המשכן (פ"ד), ורש"י (שמות טז לג). ח. **'גזרה** שוה' היא מן המידות שהתורה נדרשת בהם, דהיינו שדרשו חכמים להשוות שני ענינים זה לזה, לפי מילה הכתובה בשניהם. ט. **גמרא** ביומא (נב:), בהוריות (יב.), ובכריתות (ה:) וע"פ רש"י (הוריות שם ד"ה אמיא). י. **כנאמר** בשמות (ל כב-ל). וכן היו מושחים בו את מלכי בית דוד וכדברי הגמרא להלן בסמוך. יא. **ברייתא** דמלאכת המשכן (שם). יב. **גמרא** ביומא (שם) ובכריתות (שם). יג. **כנאמר** בפסוקים (במדבר יז, טז-כג). הדבר אירע לאחר מעשה קורח ועדתו שעוררו על הכהונה ונענשו על כך. אז ציוה ה' למשה לקחת מבני ישראל שנים עשר מטות [-מקלות עץ], מטה אחד מנשיא כל שבט, ולכתוב את שמו על מטהו, ויניח את המטות יחד באהל מועד, כשביניהם מטה לוי שעליו כתוב שמו של אהרן, והיה האיש אשר יבחר בו ה', מטהו יפרח. וכך עשה משה, ואסף מטות מכל נשיאי ישראל והניחם באהל מועד, ולמחרת, כשבא משה לאהל מועד, ראה והנה פרח מטהו של אהרן והוציא פרחים, ואחר כך הפרחים חנטו פירות וצמחו שקדים. והוציא משה את כל המטות והראם לבני ישראל. יד. **כנאמר** בפסוקים (שם כה-כו). טו. **גמרא** ביומא (שם) ובכריתות (שם). טז. **כנאמר** בשמואל (א' ו ג-ח). יז. **תוספתא** (שם). יח. **המשך** דברי הברייתא, כמובא ביומא (שם) ובכריתות (שם) וע"פ רש"י (כריתות שם ד"ה שנאמר). יט. **כלומר**, את הארון, וכפי שמבואר בהמשך הדברים, שמדובר על הארון. אך באמת יאשיהו גנז גם את שאר הדברים שנגנזו עמו, ובירושלמי בסוטה (פ"ח ה"ג) לשון הגמרא 'ומי גנזן'. כ. **כלומר**, שציוה לגנזו. לשון הגמרא (הוריות יב.) והרמב"ם (בית הבחירה פ"ד ה"א). כא. **יאשיהו** הבין בפסוק זה שהכוונה על דורו, כיון שנאמר בו 'ואת מלכך אשר תקים עליך', ואת יאשיהו העם המליכו ולא נביא על פי הדבור. פירוש המיוחס לרש"י (דברי הימים ב' לד יט). כב. **פירוש** רבינו אליקים (יומא נב: ד"ה יולך). כג. **מצודת** דוד (דברי הימים ב' לה ג). ולשון 'המבינים לכל ישראל' מפני שהיו מלמדים בינה לישראל. רש"ס (ד"ה ויאמר), מצודת דוד (שם). כד. **שהרי** כבר בזמן ששלמה בנה את הבית הכניסו הכהנים את הארון למקומו, כנאמר בפסוק (מלכים א' ח ו). כה. **רש"י** (יומא נב: ד"ה תנו). כו. **שנאמר** (במדבר ז ט) 'בכתף ישאו'. ומצוה זו נוהגת לדורות, ואף הרמב"ם (כלי המקדש פ"ב הי"ב) הביאה להלכה. כז. **רש"י** (כריתות ה: ד"ה תנו, ובהוריות יב. ד"ה אין) וע"פ רש"ס (ד"ה תנו). רש"ס (ד"ה שוב). טעם הדבר שאמר שאם יגלה לבבל לא יחזור עוד למקומו, מפני שחשש יאשיהו שהבבליים יתנו עיניהם בארון ולא ישיבוהו. תלמיד רשב"ש (שם). כח. **רש"ס** (שם) בדעת רש"י. כט. **קרבן** העדה (סוטה פ"ח ה"ג ד"ה אין). ל. **רש"ס** (שם). לא. **מהר"א** פולדא (ד"ה פיטום). אך בקרבן העדה (ד"ה פיטום) כתב שהובא ענין זה מפני שבסופו חזר לענין יאשיהו, כשהקשו איך נמשח יהואחז למלך, והרי הוא היה אחר יאשיהו שכבר גנז את שמן המשחה. לב. **ע"פ** הגהות הגר"א. לג. **בברייתא** לא נזכרה המילה 'פיטום', אך זהו כינוי בלשון חז"ל לדבר שהוא עשיית מרקחת, דהיינו שחיקת הסממנים ועירובן. וכך כינו חז"ל גם את מעשה הקטורת 'פיטום הקטורת'. לד. **ע"פ** הגהות הגר"א. לה. **בתלמוד** בבלי בכריתות (ה.) הגירסא 'נמצאו כולם אלף שבעה מאות וחמשים', ולדעת רש"ס (ד"ה ס"ג שמן) גם כאן יש לגרוס כך. אולם רוב המפרשים גרסו כלפנינו 'אלף וחמש מאות'. וראה מה שביארו ביסוד המחלוקת. לו. **תלמיד** רשב"ש ורש"ס (ד"ה העיקרין). לז. **ע"פ** תלמיד רשב"ש (ד"ה מעשה), מהר"א פולדא (ד"ה במים), והגהות הגר"א. וכך הגירסא גם בברייתא שהובאה בכריתות (ה.), וכן בסמוך. לח. **דברי** הברייתא בכריתות (שם), ע"פ רש"י (שם). וכך מתבאר מדברי רבי יהודה בברייתא דלהלן. לט. **רש"י** (הוריות יא: ד"ה ומציף). מ. **רש"י** (כריתות שם ד"ה וסלקן). מא. **רש"י** (כריתות שם ד"ה וקלט). מב. **תלמיד** רשב"ש (ד"ה והלא). מג. **כמו** שדרשו חכמים בהוריות (יא:), במנחות (פט.), ובכריתות (ה:). מד. **מלשון** הפסוק 'יִהְיֶה' משמע שגם לאחר הפיטום יהיו שנים עשר לוגין של שמן פני משה (סוטה פ"ח ה"ג ד"ה הלא). מה. **מהר"א** פולדא (ד"ה הלא). מו. **ע"פ** תלמיד רשב"ש (ד"ה מעשה). מז. **'רבי** יהודה ברבי אילעי' הוא 'רבי יהודה' סתם הנזכר בכל מקום. תלמיד רשב"ש (ד"ה רבי יהודה) וע"פ הגמרא במנחות (יח.).

רוצים רק **לָסוּךְ בּוֹ אֶת הָעִיקָּרִין, לֹא הָיָה בּוֹ סִפֵּק** [-מספיק], שהרי הם היו אלף וחמש מאות מנה, **עַל אַחַת כַּמָּה וְכַמָּה** שלא יספיק כדי לשלוק בו את העיקרין[מח]. ויתירה מכך, שהרי באופן זה, שיתבשלו העיקרים בשמן על גבי האש, חלק גדול מן השמן הולך לאיבוד, **שֶׁהֲרֵי** גם **הָאוּר בּוֹלֵעַ** - האש שורפת מן השמן בעת הבישול, **וְגַם הָעֵצִים** [-העיקרין] **בּוֹלְעִים** לתוכם מן השמן, **וְגַם הַיּוֹרָה בּוֹלַעַת** לדפנותיה מן השמן. אם כן, לאחר הפיטום, הרי היה צריך שישאר מן השמן מעט מאד, ומכל מקום מצינו **שֶׁמִּמֶּנּוּ** - מאותו שמן שעשה משה, **נִמְשְׁחוּ הַמִּשְׁכָּן וְכָל כֵּלָיו, הַשּׁוּלְחָן וְכָל כֵּלָיו, הַמְּנוֹרָה וְכָל כֵּלֶיהָ, וּמִמֶּנּוּ נִמְשְׁחוּ אַהֲרֹן כֹּהֵן גָּדוֹל וּבָנָיו כָּל שִׁבְעַת יְמֵי הַמִּלּוּאִים**, הם שבעת הימים שהיו קודם יום חנוכת המזבח, שנצטוו אהרן ובניו שלא לצאת מפתח אהל מועד באותם ימים, והיו נמשחים בכל אותם ימים. **וּמִמֶּנּוּ נִמְשְׁחוּ** גם אחר כך[מט], עוד **כֹּהֲנִים גְּדוֹלִים וּמְלָכִים**. הרי ששמן זה היה כולו מעשה נסים.

הברייתא מבארת מי הם הטעונים משיחה בשמן המשחה: מֶלֶךְ בִּתְחִלָּה - מלך שהוא 'תחילה' למלכות, דהיינו שאינו בנו של מלך, **טָעוּן מְשִׁיחָה**[ז], אך **מֶלֶךְ** שהוא **בֶּן מֶלֶךְ, אֵין טָעוּן מְשִׁיחָה, (מאי טעמא** 'קום משחהו כי זה הוא' זה טעון משיחה ואין בנו טעון משיחה[נ]). **אֲבָל כֹּהֵן גָּדוֹל** גם אם הוא **בֶּן כֹּהֵן גָּדוֹל, אֲפִילּוּ עַד עֲשָׂרָה דוֹרוֹת**[נא], **טָעוּן מְשִׁיחָה**, מפני שנאמר (ויקרא ו טו) 'וְהַכֹּהֵן הַמָּשִׁיחַ תַּחְתָּיו מִבָּנָיו' ודרשו חכמים (הוריות יא:) מכך שהוסיף הכתוב את המילה 'המשיח', ולא כתב רק 'הכהן שתחתיו מבניו', ללמדנו שאפילו אם נתמנה אחד מבניו, אינו כהן גדול עד שימשחוהו[נב].

הברייתא חוזרת לענין הנסים שבשמן המשחה: וְאוֹתוֹ שמן שעשה משה, **כּוּלּוֹ קַיָּים לֶעָתִיד לָבֹא**, ולא נחסר מאותם שנים עשר לוגין שהיו בו בתחילתו. וראיה לדבר, **הֲדָא הוּא דִּכְתִיב** - זהו שכתוב (שמות ל לא) **'שֶׁמֶן מִשְׁחַת קֹדֶשׁ יִהְיֶה זֶה לִי לְדֹרֹתֵיכֶם'**, המילה 'זה' עולה בגימטריא י"ב, דהיינו שנים עשר לוגין של שמן, ועליהם נאמר שיהיו 'לְדֹרֹתֵיכֶם', שכל אותם שנים עשר לוגין יהיו קיימים לעתיד לבא[נג].

הרי למדנו, שכל ענין שמן המשחה, היה מעשה נסים מתחלה ועד סוף, וממילא גם אין קושיא איך יתכן שכל כך הרבה עיקרין נשלקו בחמשה עשר לוג שמן[נד].

הגמרא מביאה עוד ברייתא בענין משיחת המלכים. שנינו בברייתא[נה]**: אֵין מוֹשְׁחִין הַמְּלָכִים אֶלָּא עַל גַּבֵּי הַמַּעְיָן, שֶׁנֶּאֱמַר** בפסוק כאשר ציוה דוד למשוח למלך את שלמה בנו[נו] (מלכים א' א לג-לד) **'וְהִרְכַּבְתֶּם אֶת שְׁלֹמֹה בְנִי עַל הַפִּרְדָּה אֲשֶׁר לִי וְהוֹרַדְתֶּם אֹתוֹ אֶל גִּחוֹן, וּמָשַׁח אֹתוֹ שָׁם צָדוֹק הַכֹּהֵן וְנָתָן הַנָּבִיא לְמֶלֶךְ עַל יִשְׂרָאֵל'**, 'גיחון' הוא מעיין קטן סמוך לירושלים[ט], וציוה דוד שירדו במיוחד לאותו מעיין ודווקא שם ימשחוהו, הרי שמשיחת מלכים על גבי המעיין. וטעם הדבר, לסימן טוב שתמשך מלכותם, כשם שמי המעיין נמשכים[נז][י].

הלכה נוספת בענין משיחת מלך. עוד שנינו בברייתא: אֵין מוֹשְׁחִין מֶלֶךְ בֶּן מֶלֶךְ, שאם אותו הבן הגון וראוי למלוכה[נח], הרי זה מולך מאליו, בלא משיחה, משום שנאמר בתורה במצות מינוי מלך לישראל (דברים יז כ) 'לְמַעַן יַאֲרִיךְ יָמִים עַל מַמְלַכְתּוֹ הוּא וּבָנָיו בְּקֶרֶב יִשְׂרָאֵל' משמע שירושה היא, כאדם המוריש ירושה לבניו[נט]. ואם תשאל, **אֶלָּא (מפני המחלוקת**[ס]**) מִפְּנֵי מָה נִמְשַׁח שְׁלֹמֹה** למלכות, וכמובא לעיל, והלא אביו מלך היה. התשובה לזה, **מִפְּנֵי מַחֲלוֹקְתּוֹ שֶׁל אֲדוֹנִיָּהוּ** שביקש את המלוכה לעצמו[סא]. וכאשר יש מחלוקת מי ימלוך, אזי מי שמתמנה למלך[סב], מושחים אותו אפילו אם הוא בן מלך, משום שכך משמע לשון הפסוק (שם) 'הוּא וּבָנָיו בְּקֶרֶב יִשְׂרָאֵל' שרק בזמן ששלום בישראל, מתקיים דין הירושה לבניו, וימלוך בנו בלא משיחה, אבל אם יש מחלוקת, אין זו ירושה, וצריך משיחה בתחלה[סג]. וכן מצינו שנמשח **יוֹאָשׁ** למלכות, ככתוב (מלכים ב' יא יב) 'וַיַּמְלִכוּ אֹתוֹ וַיִּמְשָׁחֻהוּ' ואף על פי שאביו אחזיהו היה מלך, נמשח **מִפְּנֵי** מחלוקתה של זקנתו **עֲתַלְיָהוּ** אמו של אחזיהו, שהחלה למלוך בעצמה[סד]. ומזה הטעם נמשח גם **יְהוֹאָחָז** למלכות, ככתוב (מלכים ב' כג ל) 'וַיִּקַּח עַם הָאָרֶץ אֶת יְהוֹאָחָז בֶּן יֹאשִׁיָּהוּ וַיִּמְשְׁחוּ אֹתוֹ וַיַּמְלִיכוּ אֹתוֹ תַּחַת אָבִיו', והלא יאשיהו אביו מלך היה, אלא מפני המחלוקת, **מִפְּנֵי יְהוֹיָקִים אָחִיו שֶׁהָיָה גָּדוֹל מִמֶּנּוּ שְׁתֵּי שָׁנִים**[סה], ואם כן יהויקים היה צריך למלוך[סו], לפיכך הוצרכו למשוח את יהואחז, כדי להכריז שהוא ימלוך[סז][יא]. וכן הוצרכו למשוח למלוכה את **יֵהוּא**, כנאמר (מלכים ב' ט ו) 'וַיִּצֹק הַשֶּׁמֶן אֶל רֹאשׁוֹ וַיֹּאמֶר לוֹ כֹּה אָמַר ה' אֱלֹהֵי יִשְׂרָאֵל מְשַׁחְתִּיךָ לְמֶלֶךְ' וגו'. ואף זה משום המחלוקת, **מִפְּנֵי יוֹרָם** בן אחאב שכבר כיהן אז במלכות, וציוה הנביא אלישע שימלוך יהוא במקום יורם[סח].

הגמרא מקשה על דברי הברייתא: מה שאמרת שיהוא נמשח מפני יורם, יש להקשות איך נמשח יהוא, **לֹא כֵּן כְּתִיב** - וכי לא כתוב במשיחת דוד למלך (שמואל א' טז יב) **'קוּם מְשָׁחֵהוּ כִּי זֶה הוּא'**, ודרשו חכמים מלשון הכתוב 'כִּי זֶה הוּא' שדווקא 'זֶה' דהיינו דוד, או כל מלך שהוא מבית דוד **טָעוּן מְשִׁיחָה, וְאֵין שְׁאָר מַלְכֵי יִשְׂרָאֵל טְעוּנִין מְשִׁיחָה**[סט], ואפילו מפני המחלוקת[ע]. והרי יהוא לא היה מבית דוד, והיאך נמשח.

עוד מקשה הגמרא[עא]**: (אלא**[עב]**)** מה שאמרת שנמשח **יְהוֹאָחָז מִפְּנֵי יְהוֹיָקִים אָחִיו שֶׁהָיָה גָּדוֹל מִמֶּנּוּ שְׁתֵּי שָׁנִים**, איך יתכן שיהואחז נמשח בשמן המשחה, **וְכִי לֹא** שנינו ששמן המשחה **יֹאשִׁיָּהוּ גְּנָזוֹ**, ואם כן יהואחז שהיה בנו של יאשיהו והומלך לאחר מותו, איך יתכן שמשחוהו בשמן המשחה.

הגמרא מתרצת את שתי הקושיות[עג]**:** אלא בהכרח **הָדָא אָמְרָה** - זאת אומרת, **בְּשֶׁמֶן אֲפַרְסְמוֹן**[עד] **נִמְשַׁח**, מפני שלא היה להם את שמן המשחה לפי שכבר נגנז. וכך יש לומר גם על יהוא, שנמשח בשמן אפרסמון. דהיינו, מה שאמרנו שאין מושחים מלך בן מלך אלא מפני המחלוקת, במלכי בית דוד זהו בשמן המשחה, ובשאר מלכי ישראל היינו בשמן אפרסמון[עה].

הגמרא מביאה עוד ברייתא בענין משיחת מלכים. שנינו בברייתא[עו]**: אֵין מוֹשְׁחִין הַמְּלָכִים אֶלָּא מִן הַקֶּרֶן.** שכן מצאנו אצל **שָׁאוּל וְיֵהוּא**, שהם **נִמְשְׁחוּ מִן הַפַּךְ**[עז], **וְהָיְתָה מַלְכוּתָן מַלְכוּת עוֹבֶרֶת**, שלא נתקיימה לעולם[עח]. ואילו **דָּוִד וּשְׁלֹמֹה, נִמְשְׁחוּ מִן הַקֶּרֶן**[עט], **וְהָיְתָה מַלְכוּתָן מַלְכוּת קַיֶּימֶת**[פ][יב].

מח. **רש"י** (הוריות יא: ד"ה והלא). מט. **להלן** בסמוך יובא שאותו שמן נשאר קיים לעולם. נ. **הגר"א** מחק מילים אלו, כיון שלהלן הובאה דרשה זו למעט שרק מלכי בית דוד נמשחים, אך מלכי ישראל אינם טעונים משיחה. ויש מפרשים שכן גרסו כאן מילים אלו. פירוש רבינו משולם ותלמיד רשב"ש (ד"ה קום), יפה מראה (ד"ה מאי). ומה שהעיר הגר"א שלהלן דרשו מפסוק זה דין אחר שאין מלכי ישראל נמשחים, יש לומר כי מאחר והדרשא מהמילים 'זה הוא' שמשמע שרק זה טעון משיחה, הרי ניתן לדרשו לכאן ולכאן, למעט מי שאינו מבית דוד ולמעט בן מלך, וכיון ששקולים הם יבואו שניהם, וממעטים את שניהם. יפה מראה (שם)[ח]. נא. 'עשרה דורות' לאו דווקא, אלא הכוונה שלעולם טעון משיחה. יפה מראה (ד"ה אפילו). נב. **מהר"א** פולדא (ד"ה אבל), קרבן העדה (ד"ה טעונין). וטעם הדבר שבנו של כהן גדול צריך משיחה, ואין אומרים בו שירושה היא ויעמוד מאליו תחת אביו, הוא מפני גודל מעלתו של הכהן הגדול והתקרבו לעבודת ה', לפיכך הצריכה התורה למשוח כל הבא לשמש בכהונה גדולה. ספר הבתים (ספר המצוה עשה לד). נג. **תקלין** חדתין (ד"ה זה). וביפה מראה (ד"ה שמן) הוסיף, שמכך שנאמר לשון 'זה' ולא נאמר 'כזה' משמע שזה השמן עצמו קיים לדורותיכם, ומנין שכולו קיים, מפני ש'זה' בגימטריא י"ב, שגם אחר כל המשיחות נותרו בו שנים עשר לוגין. נד. **מהר"א** פולדא (שם). נה. **תוספתא** (סנהדרין פ"ד ה"י). נו. **להלן** בסמוך יבואר מדוע נזקק שלמה למשיחה אף על פי שהיה בנו של מלך. נז. **גמרא** (הוריות יב., כריתות ה:). כלומר, שתמשך מלכותו לזרעו בלא הפסק, כי אילו על המלך עצמו, ודאי שלא תפסק מלכותו, שהרי דין הוא (הוריות יג:) שמעלין בקודש ואין מורידים, כלומר מלך שכבר משמש במלוכה, אין מורידין אותו מתפקידו. חסדי דוד (על התוספתא, סנהדרין פ"ד ה"ו). נח. **רש"י** (דברים יז כ). נט. **גמרא** (הוריות יא: וכריתות ה:) ורש"י (הוריות שם ד"ה ממלכתו). ס. **הגר"א** מחק מילים אלו. סא. **כנאמר** בפסוק (מלכים א' א ה). סב. **היינו** באופן שהיתה אחר כך הסכמת כולם על אחד מהם שימלוך, או שהלכו הרוב אחריו, או שמינוהו הסנהדרין או נביא או כהן גדול, או בכל אופן שהושגה המלכות לאחד מהם, באיזה אופן שיהיה. רמב"ם (פירוש המשנה כריתות פ"א מ"א). סג. **רש"י** (כריתות ה: ד"ה בזמן). והרמב"ם (כלי המקדש פ"א הי"א) כתב, שכשיש מחלוקת מושחים אותו כדי לסלק המחלוקת, ולהודיע לכל שזהו המלך לבדו. סד. **בספר** מלכים (ב' יא) נאמר על עתליהו אמו של אחזיהו מלך יהודה, כאשר ראתה שמת בנה אחזיהו מלך יהודה, רצתה למלוך בעצמה, ולפיכך הרגה את כל זרע המלוכה, ואז לקחה יהושבע אחות אחזיהו את יואש בן אחזיהו, והסתירה אותו ואת מינקתו, כדי שלא תהרגהו עתליהו, והוא התחבא עמה שש שנים, כשבינתים עתליה מולכת על הארץ. ובשנה השביעית בא יהוידע הכהן יחד עם שרי המאות ומשחו את יואש למלך והרגו את עתליה. סה. **שנאמר** (מלכים ב' כג לא) 'בן עשרים ושלש שנה יהואחז במלכו ושלשה חדשים מלך בירושלם', ואילו אצל יהויקים אחיו שמלך אחריו באותה שנה, לאחר אותם שלשה חדשים, נאמר (מלכים שם לו) 'בן עשרים וחמש שנה יהויקים במלכו', הרי שהיה גדול ממנו בשנתיים. רש"י (כריתות ה: ד"ה יהויקים) בשם הסדר עולם. סו. **בגמרא** בהוריות (יא:) ובכריתות (ה:), למדו שהבן הגדול קודם למלוך לפני הקטן, מן הפסוק (דברי הימים ב' כא ג) 'ואת הממלכה נתן ליהורם כי הוא הבכור' הרי שהגדול יותר, קודם למלוך. סז. **הטעם** שהמליכו את יהואחז ולא את יהויקים, מפני שיהואחז היה 'ממלא מקום אבותיו', דהיינו שהיה כמותם בחכמה וביראה, ויהויקים לא היה כך. גמרא (הוריות שם וכריתות שם). ואף על פי שנאמר על יהואחז שעשה את הרע בעיני ה', אך שמא באותה שעה היה צדיק. רש"י (הוריות שם ד"ה יוכס), תוספות (כריתות שם ד"ה ממלא). סח. **בגמרא** בכריתות (ה:) הקשו, איך אמרו כאן שיהוא נמשח מפני המחלוקת, והלא יהוא כלל לא היה בנו של מלך, ואם כן ודאי היה עליו להמשח כדין מלך ראשון שאינו בן של מלך. ותירצו שיש בברייתא 'חיסורי מחסרא' ויש להוסיף בה את המובא להלן בסמוך, שאין דין משיחה אלא למלכי בית דוד, ואם כן למה נמשח יהוא, אלא מפני המחלוקת. סט. **טעם** הדבר, מפני גודל מעלתם של מלכי בית דוד, לפיכך רק הם נמשחים. הבתים (ספר המצוה עשה לד). ע. **ואין** לומר שמפני המחלוקת משחוהו, כי מאחר ואין בהם דין משיחה, לא יתכן שמפני המחלוקת יעשו שימוש זר בשמן המשחה, והרי יש בזה משום מעילה. תקלין חדתין (ד"ה לא), וע"פ הגמרא בכריתות (ה:). עא. **תלמיד** רשב"ש (ד"ה ולא). וראה עוד בהערות להלן. עב. **הגר"א** מחק מילה זו. אך רש"ס (ד"ה ולא) גרס 'ואלא' וביאר שזהו תחילת תירוץ על הקושיא הקודמת ממשיחת יהוא, עיי"ש. עג. **תלמיד** רשב"ש (ומשני הדא). עד. **'שמן** אפרסמון' נזכר רבות בדברי חז"ל כשמן חשוב מאד. שמן זה היה מצוי בארץ ישראל, ונעשה מעץ הנקרא בלשון הפסוק (יחזקאל כז יז) 'פַּנַּג'. והיה גדל ביריחו, לפיכך נקרא אותו מקום 'יריחו' מלשון 'ריח', על שם הריח הטוב היוצא מאותו שמן. רש"י (מלכים ב' כ יג) בשם ספר יוסיפון. ויש אומרים שהוא שרף היוצא מעץ ה'קטף' [והוא ה'צרי' הנזכר במעשה הקטורת]. רמב"ם (פירוש המשנה שביעית פ"ז מ"ו). עה. **והרמז** בזה, כיון שמלכות בית דוד היא מלכות נצחית, וכפי שהבטיח ה' לדוד (שמואל ב' ז טז) 'כסאך יהיה נכון עד עולם'. ואילו מלכותו של יהוא בן נמשי לא היתה נצחית, ולפיכך נמשח בשמן אפרסמון להורות שלא היתה מלכותו אמיתית ונצחית, כמו שמן אפרסמון שעל אף היותו שמן יקר, אך אינו אמיתי למשיחה כשמן המשחה שעשה משה. אברבנאל (שמות ל העיקר הט'). ולסיכום: במלכי בית דוד, המשיחה בשמן המשחה, ואין דין משיחה אלא במלך ראשון. אך במלך בן מלך אין משיחה אלא אם היתה מחלוקת. ובמלכי ישראל לעולם אין המשיחה אלא מפני המחלוקת ובשמן אפרסמון. עו. **תוספתא** (סנהדרין פ"ד הל' יא) אך בשינוי לשון. עז. **אצל** שאול נאמר (שמואל א' י א) 'ויקח שמואל את פך השמן ויצק על ראשו'. ואצל יהוא נאמר שציוה אלישע (מלכים ב' ט ג) 'ולקחת פך השמן ויצקת על ראשו'. עח. **לשאול** נאמר משמואל הנביא על פי ה' (שמואל א' יג יד) 'ועתה ממלכתך לא תקום', ואז ציוה ה' את שמואל למשוח את דוד למלך. ואצל יהוא נאמר (מלכים ב י ל) שהבטיחו ה' שארבע דורות אחריו ימלכו בישראל, וכך היה, שארבעה מלכו אחריו, בן אחר בן, יהואחז, יהואש, ירבעם, וזכריהו. עט. **אצל** דוד נאמר (שמואל א' טז יג) 'ויקח שמואל את קרן השמן וימשח אתו בקרב אחיו'. ואצל שלמה נאמר (מלכים א' א לט) 'ויקח צדוק הכהן את קרן השמן מן האהל וימשח את שלמה'. פ. **וכפי** שהבטיח ה' לדוד (שמואל ב' ז טז) 'כסאך יהיה

דין נוסף: **אֵין מוֹשְׁחִין כֹּהֲנִים לִמְלָכִים**, שאם נתמנה למלך מי שהוא משבט הכהונה, אין מושחים אותו[פא]. ומנין ידענו כן, **אָמַר רַבִּי (יונה אמר רבי אבי) יוּדָה עַנְתוֹנְדְרָיָיא**[פב], **עַל שֵׁם** - מפני שנאמר בתורה, כשבירך יעקב אבינו את יהודה בנו (בראשית מט י) '**לֹא יָסוּר שֵׁבֶט מִיהוּדָה**', כלומר, שבט המלכות ניתן רק לבניו של יהודה ולא יסור מהם, ולפיכך אפילו אם מפני צורך השעה העמידו ישראל מלך משאר השבטים, אין מושחים אותם, אלא יהיו כמו שופטים ושוטרים[פג]. **אָמַר רַבִּי חִיָּיא בַּר אַדָּא**, מקור אחר לדין זה, משום שנאמר בתורה על מצות מינוי המלך (דברים יז כ) '**לְמַעַן יַאֲרִיךְ יָמִים עַל מַמְלַכְתּוֹ הוּא וּבָנָיו בְּקֶרֶב יִשְׂרָאֵל**', **מַה כְּתִיב בַּתְרֵיהּ** - מה כתוב אחריו (שם יח א) '**לֹא יִהְיֶה לַכֹּהֲנִים הַלְוִיִּם** כָּל שֵׁבֶט לֵוִי, חֵלֶק וְנַחֲלָה עִם יִשְׂרָאֵל, אִשֵּׁי ה' וְנַחֲלָתוֹ יֹאכֵלוּן', סמיכות הענינים באה לרמוז שלא יהיה לכהנים חלק במלכות, שאין ממנים כהן למלך על ישראל[פד][יג].

הגמרא דנה בענין יהואחז המלך שנזכר לעיל[פה]: **אָמַר רַבִּי יוֹחָנָן, הוּא 'יוֹחָנָן'** הנזכר בפסוק (דברי הימים א' ג טו) בבני יאשיהו, **הוּא 'יְהוֹאָחָז'** הנזכר לעיל, כלומר אדם אחד הוא, שנקרא בשני שמות. מקשה הגמרא: **וְהָא כְּתִיב** (שם) '**הַבְּכוֹר יוֹחָנָן**', כלומר שהוא בכור בניו של יאשיהו, ואם כן איך תאמר שזהו יהואחז, הלא אמרנו לעיל שיהואחז היה צעיר מיהויקים בשתי שנים, הרי שלא היה בכור. מתרצת הגמרא: מה שנאמר בפסוק שיוחנן היה בכור, הכוונה שהיה '**בְּכוֹר' לַמַּלְכוּת**, כלומר שהוא היה מלך ראשון, לפני אחיו יהויקים.

הגמרא מביאה מאמר נוסף מרבי יוחנן בענין בניו של יאשיהו המלך: נאמר בפסוק (דברי הימים שם) 'וּבְנֵי יֹאשִׁיָּהוּ הַבְּכוֹר יוֹחָנָן הַשֵּׁנִי יְהוֹיָקִים הַשְּׁלִשִׁי צִדְקִיָּהוּ הָרְבִיעִי שַׁלּוּם'. **אָמַר רַבִּי יוֹחָנָן**, 'צִדְקִיָּהוּ' ו'שַׁלּוּם' הנזכרים בפסוק אינם שני בני אדם, אלא **הוּא 'שַׁלּוּם', הוּא 'צִדְקִיָּהוּ'**. מקשה הגמרא: **וְהָכְתִיב 'הַשְּׁלִשִׁי צִדְקִיָּהוּ וְהָרְבִיעִי שַׁלּוּם'**, הרי ששלום וצדקיהו היו שני בנים, זה שלישי וזה רביעי. מתרצת הגמרא: כוונת הפסוק שבן זה היה '**שְׁלִישִׁי' לַתּוֹלָדוֹת** ו'**רְבִיעִי' לַמַּלְכוּת** - שנולד שלישי לבנים והיה מלך רביעי אחר יאשיהו, שבתחילה מלך יהואחז, ואחריו יהויקים, ואחריו יכניה בנו, ואחריו צדקיהו[פו].

הגמרא מבארת את הטעם שנקרא בשמות אלו: '**צִדְקִיָּהוּ'** מפני **שֶׁצִּידֵּק עָלָיו מִדַּת הַדִּין**, בעת שנענש, כשתפסוהו חיל בבל, ושחטו את בניו בפניו, וסימאו את שתי עיניו, כנאמר בפסוק (מלכים ב' כה ז)[יד]. '**שַׁלּוּם'**, מפני **שֶׁבְּיָמָיו שָׁלְמָה מַלְכוּת בֵּית דָּוִד**, כלומר שהיה מלך אחרון מבית דוד, ומכאן ואילך מלכות בית דוד לא חזרה עוד[פז]. **[רֵישׁ לָקִישׁ אָמַר**[פח]**]**, באמת **לֹא 'שַׁלּוּם' הֲוָה שְׁמֵיהּ, וְלֹא 'צִדְקִיָּהוּ' הֲוָה שְׁמֵיהּ** - לא היה שמו שלום ולא צדקיהו, והם רק שמות שנאמרו לשבחו[פט], **אֶלָּא** שמו האמיתי היה '**מַתַּנְיָה**'. וראיה לזה, **הָדָא הוּא דִכְתִיב** - זהו שכתוב עליו (מלכים ב' כד יז) '**וַיַּמְלֵךְ מֶלֶךְ בָּבֶל אֶת מַתַּנְיָה דֹדוֹ תַּחְתָּיו וַיַּסֵּב אֶת שְׁמוֹ צִדְקִיָּהוּ**', כלומר, כאשר נבוכדנאצר מלך בבל הגלה לבבל את יהויכין שהיה המלך עד אז, והמליך במקומו את מתניה דודו של יהויכין, החליף נבוכדנאצר את שמו של מתניה ל'צדקיהו'. הרי שעיקר שמו היה מתניה.

★

הגמרא חוזרת לדון בענין ארון הברית: **אָמַר רַבִּי יוֹחָנָן**, נאמר בתורה (שמות כה י) 'וְעָשׂוּ אֲרוֹן עֲצֵי שִׁטִּים אַמָּתַיִם וָחֵצִי אָרְכּוֹ וְאַמָּה וָחֵצִי רָחְבּוֹ וְאַמָּה וָחֵצִי קֹמָתוֹ' **בְּאַמָּה שֶׁל שִׁשָּׁה טְפָחִים הָיָה הָאָרוֹן עָשׂוּי**, כלומר מידות ארכו רחבו וקומתו של הארון, נמדדו באמה שהיא בת ששה טפחים. מבררת הגמרא: **מַאן תַּנָּא** - מי התנא הסובר שהארון נעשה **בְּאַמָּה שֶׁל שִׁשָּׁה טְפָחִים**. משיבה הגמרא: דעת **רַבִּי מֵאִיר הִיא, דְּתַנָּן** (כלים פי"ז מ"י), **רַבִּי מֵאִיר אוֹמֵר, כָּל הָאַמּוֹת** שבמקדש, כלומר כל הדברים שבמקדש ובכליו שנמדדו באמות, **הָיוּ** נמדדות **בְּאמה 'בֵינוֹנִית'** שהיא בת ששה טפחים[צ]. **רַבִּי יְהוּדָה אוֹמֵר, אַמּוֹת** שבהן מדדו את **הַבִּנְיָן** היו באמה של **שִׁשָּׁה** טפחים, ואילו האמה **שֶׁל** מידות **הַכֵּלִים** שבמקדש, היתה של **חֲמִשָּׁה** טפחים. נמצאו דברי רבי יוחנן שאמר שהארון היה נמדד באמה של ששה טפחים, כדעת רבי מאיר הסובר שגם הכלים נמדדו באמה זו.

הגמרא דנה: **עַל דַּעְתֵּיהּ** - לפי דעתו **דְּרַבִּי מֵאִיר, דּוּ אָמַר** - שאמר **בְּאַמָּה שֶׁל שִׁשָּׁה טְפָחִים הָיָה הָאָרוֹן עָשׂוּי**, נמצא **אוֹרְכּוֹ שֶׁל אָרוֹן חֲמִשָּׁה עָשָׂר טְפָחִים, דִּכְתִיב** (שם) שיהיה הארון '**אַמָּתַיִם וָחֵצִי אָרְכּוֹ**', **אַמְּתָא אַשִּׁיתָּא** - אמה אחת היתה ששה טפחים **וְאַמְּתָא אַשִּׁיתָּא** - והאמה השניה אף היא בת ששה טפחים, **וּפַלְגוּת אַמְּתָא תְּלָתָא** - ועוד חצי האמה שהיא שלשה טפחים, נמצא שיחד הם חמשה עשר טפחים. וְכיצד נשתמשו באותם טפחים של הארון, **אַרְבָּעָה לוּחוֹת** הברית **הָיוּ** מונחים **בּוֹ, שְׁנַיִם שְׁלֵמִים וּשְׁנַיִם שְׁבוּרִים**. ומנין ידענו ששברי הלוחות היו מונחים בארון, **דִּכְתִיב** - שכתוב שאמר ה' למשה על הלוחות השניות (דברים י ב) 'וְאֶכְתֹּב עַל הַלֻּחֹת אֶת הַדְּבָרִים אֲשֶׁר הָיוּ עַל הַלֻּחֹת הָרִאשֹׁנִים **אֲשֶׁר שִׁבַּרְתָּ וְשַׂמְתָּם בָּאָרוֹן**', מדוע הוסיף הפסוק את המילים 'אֲשֶׁר שִׁבַּרְתָּ', אלא ללמדנו שגם את השברים ישים בארון[צא][טו]. אותם ארבע **הַלּוּחוֹת** שהוזכרו, **הָיוּ כָּל אֶחָד וְאֶחָד אָרְכּוֹ שִׁשָּׁה טְפָחִים, (רחבו ששה) [רָחְבָּן שְׁלֹשָׁה**[צב]**]. וְתֵן (ארכן) [רָחְבָּן**[צג]**] שֶׁל לוּחוֹת** דהיינו ארבע לוחות, שרוחב כל אחד מהם שלשה טפחים, וביחד הם שנים עשר טפחים, **לְאוֹרְכּוֹ שֶׁל אָרוֹן**, שהוא חמשה עשר טפחים, אם כן **נִשְׁתַּיֵּיר שָׁם** בארכו של הארון **שְׁלֹשָׁה טְפָחִים**[טז].

נכון עד עולם'. פא. **ביאור** הגרח"ק (ד"ה אין). וכך דעת הרמב"ן (בראשית מט י). אך יש שפירשו שהכוונה שאין ממנים כלל מלך מהכהנים. פני משה (הוריות פ"ג ה"ב ד"ה אין מושחין). וראה עוד להלן. פב. **זהו** שם אמורא מחכמי ארץ ישראל, ונזכר גם לקמן (כג.). ונקרא כך על שם מקומו. תקלין חדתין (לקמן שם ד"ה ענתודריא), פני זקן (ד"ה יש). פג. **רמב"ן** (שם). ולפי זה לא רק הכהנים התמעטו מדין משיחה, אלא גם שאר שבטים, ואין למשוח אלא מלך שהוא משבט יהודה. והיינו מלכי בית דוד [שהם משבט יהודה], וכמו שדרשו לעיל שרק מלך הבא מבית דוד טעון משיחה. והטעם שהזכיר רק 'כהנים', זהו לרבותא, שאף על פי שהם בעצמם ראויים למשיחה [ואינם בגדר 'זרים' אצל שמן המשחה], מכל מקום אין מושחים אותם לשם מלכות, וכל שכן משאר השבטים. רמב"ן (שם), קרבן העדה (ד"ה אין). פד. **רמב"ן** (שם), קרבן העדה (ד"ה וכתיב). פה. **הגמרא** מביאה כאן מאמר זה, מפני שלכאורה יש עליו קושיא מהברייתא שהובאה לעיל בסמוך, וכפי שמקשה הגמרא מיד. תקלין חדתין (ד"ה אר"י).

פו. **גמרא** (כריתות ה:). פז. **תלמיד** רשב"ש (ד"ה שלמה). פח. **רש"ס** (ד"ה וריש) פירש שריש לקיש לא בא לחלוק על רבי יוחנן, אלא לפרש את דרשתו שבאמת אלו רק כינויים שנאמרו לשבחו. אך בתקלין חדתין (ד"ה מתניה) נקט שהיא מחלוקת רבי יוחנן וריש לקיש. אולם הוסיף, שבבבלי (הוריות יא:) הובאו הדברים כדעה אחת. ואכן ביפה עינים (ד"ה ור"ל) כתב מפני כך שלא לגרוס כאן 'וריש לקיש אמר'. פט. **תקלין** חדתין (שם). צ. **ונקראת** 'בינונית', כיון שיש 'אמה' שהיא פחותה ממנה, והיא בת חמשה טפחים, ובה מדדו את מזבח הזהב ואת הקרן והסובב והיסוד של מזבח העולה, וכמו שדרשו במנחות (צז.). ויש 'אמה' היתירה ממנה שהיא בת ששה טפחים ועוד חצי אצבע, כמבואר בברייתא בפסחים (פו.). רש"י (סוכה ה: ד"ה כל). צא. **רש"י** (ב"ב יד: ד"ה אסר). צב. **כך** הגיהו רש"ס, קרבן העדה והגר"א. וכך גירסת התוספות (מנחות צט. ד"ה מלמד). אך בתלמוד בבלי (ב"ב יד.) הגירסא 'ששה', ראה להלן. צג. **גירסת** תלמיד רשב"ש והגר"א.

ומכיון שמידותיו של הארון נמדדו מבחוץ, עם כתליו[א], **תֵּן מֵהֶם** - הורד מאותם שלשה טפחים שנותרו, טפח אחד עבור עובי כתלי הארון, **חֲצִי טֶפַח** לְעוביו של **כָּל כּוֹתֶל, נִשְׁתַּיֵּיר שְׁנֵי טְפָחִים**, ולְמַה היו משמשים, **לְסֵפֶר תּוֹרָה** שכתב משה רבינו, כנאמר (דברים לא כג) 'וַיִּכְתֹּב מֹשֶׁה אֶת הַשִּׁירָה הַזֹּאת בַּיּוֹם הַהוּא[ב]', ואותו ספר תורה היה רחבו שני טפחים וארכו ששה טפחים, והונח בארון כאשר ארכו לרוחב הארון, ורחבו באותם שני טפחים שנותרו בארכו של הארון[ג].

כעת מפרשת הגמרא את רחבו של הארון לפי רבי מאיר: **רָחְבּוֹ שֶׁל אָרוֹן** לפי רבי מאיר, היה **תִּשְׁעָה טְפָחִים, דִּכְתִיב** (שמות כה י) 'וְעָשׂוּ אֲרוֹן וגו' **וְאַמָּה וָחֵצִי רָחְבּוֹ**. ומכיון שלפי רבי מאיר, **אַמְּתָא אַשִּׁיתָּא** - האמה היתה ששה טפחים **וּפַלְגּוּת אַמְּתָא תְּלָתָא** - ועוד חצי האמה שהיא שלשה טפחים, נמצא שיחד הם תשעה טפחים. **(וארבעה לוחות היו בו שנים שלימים ושנים שבורים דכתיב אשר שברת ושמתם בארון הלוחות היו כל אחת ואחת ארכן ששה טפחים ורוחבן ששה טפחים[ד]) תֵּן [אָרְכָּן[ה]] (רחבן) שֶׁל לוחות** שהיה ששה טפחים, **לְרוֹחְבּוֹ שֶׁל אָרוֹן** שהיה תשעה טפחים, **נִשְׁתַּיֵּיר שָׁם**, ברחבו של הארון, **שְׁלֹשָׁה טְפָחִים**. ומכיון שכאמור, מידותיו של הארון נמדדו מבחוץ, הרי שיש לחשב טפח אחד עבור כתלי הארון, **חֲצִי טֶפַח מִכָּאן לְכוֹתֶל זֶה, וַחֲצִי טֶפַח מִכָּאן לְכוֹתֶל זֶה, וּטְפָחַיִים** - ושני הטפחים הנוספים היו **לְשִׁילּוּט** - כדי שתשלוט ידו באותו **מָקוֹם שֶׁסֵּפֶר תּוֹרָה מוּנָּח**, כשיצטרך להוציאו ממנו, מפני שספר התורה עביו שני טפחים, וזה ממש כמידת אותו מקום שהיה באורך הארון עבורו, לפיכך צריך רווח טפח מכאן וטפח מכאן ברוחב, כדי שיוכלו לאחוז בספר התורה ולהוציאו[ו] [ציור א].

סדר הארון לשיטת רבי מאיר
[כל אמה – 6 טפחים]

הגמרא מביאה את דברי רבי שמעון בן לקיש שהארון נעשה באמה בת חמשה טפחים, ושלא כדברי רבי יוחנן[ז]: **רַבִּי שִׁמְעוֹן בֶּן לָקִישׁ אָמַר, בְּאַמָּה בַּת חֲמִשָּׁה טְפָחִים הָיָה הָאָרוֹן עָשׂוּי**. מבררת הגמרא: **מָאן תַּנָּא** - מי התנא הסובר שהארון נמדד **בְּאַמָּה בַּת חֲמִשָּׁה טְפָחִים**. משיבה הגמרא: זהו **רַבִּי יְהוּדָה, דִּתְנִינָן תַּמָּן** - שכך שנינו שם במשנה (כלים פי"ז מ"י), **רַבִּי יְהוּדָה אוֹמֵר, אַמַּת הַבִּנְיָן** - האמות שבהן מדדו את בנין המקדש, כגון חומת הבית ומזבח העולה[ח], היו באמה בת **שִׁשָּׁה** טפחים, ואילו האמות **שֶׁל** מידות **הַכֵּלִים** היו באמה בת **חֲמִשָּׁה** טפחים, **וְהָהֵן** - וזה **הָאָרוֹן**, כיון שהיה מיטלטל בשעת המסעות[ט], הרי **כְּלִי הוּא**, וכיון שלפי רבי יהודה אמות הכלים היו באמה בת חמשה טפחים, אף הארון ודאי נמדד באמה בת חמשה טפחים. ונמצאו דברי רבי שמעון בן לקיש כדעת רבי יהודה.

הגמרא מבארת את מידות הארון לפי רבי יהודה וכיצד נשתמשו בארון: **עַל דַּעְתֵּיהּ** - לפי דעתו **דְּרַבִּי יְהוּדָה, דּוּ אָמַר** - שאמר **בְּאַמָּה שֶׁל חֲמִשָּׁה טְפָחִים** נמדדו הכלים, וגם הארון ביניהם, אם כן **הָיָה אָרְכּוֹ** של הארון **עָשׂוּי שְׁנֵים עָשָׂר טֶפַח וּמֶחֱצָה, דִּכְתִיב** (שם) 'וְעָשׂוּ אֲרוֹן עֲצֵי שִׁטִּים **אַמָּתַיִם וָחֵצִי אָרְכּוֹ**', וכיון שלפי רבי יהודה, נחשב את אותם אמתים וחצי כך, **אַמְּתָא חַמְשָׁא** - שאמה אחת היתה חמשה טפחים **וְאַמְּתָא חַמְשָׁא** - והאמה השניה אף היא חמשה טפחים, **וּפַלְגּוּת אַמְּתָא תְּרֵי וּפַלִּיג** - ועוד חצי האמה שהיא שני טפחים ומחצה, נמצא שיחד הם שנים עשר טפחים וחצי.

וְכֵיצַד נשתמשו באותם טפחים של הארון, **אַרְבָּעָה לוּחוֹת** הברית **הָיוּ** מונחים **בּוֹ, שְׁנַיִם שְׁלֵמִים וּשְׁנַיִם שְׁבוּרִים**. ומנין ידענו ששברי הלוחות היו מונחים בארון, **דִּכְתִיב** שאמר ה' למשה על הלוחות השניות (דברים י ב) 'וְאֶכְתֹּב עַל הַלֻּחֹת אֶת הַדְּבָרִים אֲשֶׁר הָיוּ עַל הַלֻּחֹת הָרִאשֹׁנִים **אֲשֶׁר שִׁבַּרְתָּ וְשַׂמְתָּם בָּאָרוֹן**', מדוע הוסיף הפסוק את המילים 'אֲשֶׁר שִׁבַּרְתָּ', אלא ללמדנו שגם את השברים ישים בארון[י]. וְאותם ארבע **הַלּוּחוֹת, הָיָה כָּל אֶחָד וְאֶחָד אָרְכָּן שִׁשָּׁה טְפָחִים, וְרָחְבָּן [שְׁלֹשָׁה[יא]] (ששה) טְפָחִים. תֵּן [רָחְבָּן[יב]] (ארכן) שֶׁל לוּחוֹת** דהיינו ארבע לוחות, שרוחב ארבעתם יחד היה שנים עשר טפחים, **לְצַד אָרְכּוֹ שֶׁל אָרוֹן**, שכאמור היה שנים עשר טפחים ומחצה, **וְנִשְׁתַּיֵּיר שָׁם** בארכו של הארון, **חֲצִי טֶפַח**, ואותו חצי טפח היה עובי שני כתלי הארון יחד[יג], שיעור **'אֶצְבַּע'** שהוא רבע טפח[יד], היה **לַכּוֹתֶל** האחד **מִכָּאן, וְ'אֶצְבַּע' לַכּוֹתֶל** האחר **מִכָּאן[טו]**.

הגמרא מפרשת את מידת רחבו של הארון לפי רבי יהודה, וכיצד נשתמשו בו: **רוֹחְבּוֹ שֶׁל אָרוֹן** לפי רבי יהודה היה **שִׁבְעָה טְפָחִים וּמֶחֱצָה, דִּכְתִיב** (שמות שם) 'וְעָשׂוּ אֲרוֹן עֲצֵי שִׁטִּים אַמָּתַיִם וָחֵצִי אָרְכּוֹ **וְאַמָּה וָחֵצִי רָחְבּוֹ** וגו'. וכיון שלפי רבי יהודה יש לחשב את אותה אמה וחצי כך, **אַמְּתָא חַמְשָׁה** - שהאמה היתה חמשה טפחים **וּפַלְגּוּת אַמְּתָא תְּרֵי וּפַלִּיג** - ועוד חצי האמה שהיא שנים וחצי טפחים, נמצא שיחד הם שבעה טפחים ומחצה. **(וארבעה לוחות היו בו שנים שלימים ושנים שבורים דכתיב אשר שברת ושמתם בארון. הלוחות היו כל אחת ואחת ארכן ששה טפחים ורוחבן ששה טפחים[טז]) תֵּן (רחבן [אָרְכָּן[יז]]** של הלוחות שהיה ששה טפחים, **לְרוֹחְבּוֹ שֶׁל אָרוֹן**, שכאמור, לפי רבי יהודה היה שיעורו שבעה טפחים ומחצה, וְאם כן **נִשְׁתַּיֵּיר שָׁם טֶפַח וּמֶחֱצָה**, חצי טפח מהם היה לעובי כתלי הארון, **'אֶצְבַּע' לַכּוֹתֶל מִכָּאן וְ'אֶצְבַּע' לַכּוֹתֶל מִכָּאן**, נשאר טפח אחד, שממנו **חֲצִי טֶפַח מִכָּאן וַחֲצִי טֶפַח מִכָּאן** - משני צידי הלוחות, **לְשִׁילּוּט** - כדי שיוכל לשלוט בידיו בעת הנחת הלוחות[יח] [ציור ב].

סדר הארון לשיטת רבי יהודה

[כל אמה – 5 טפחים]

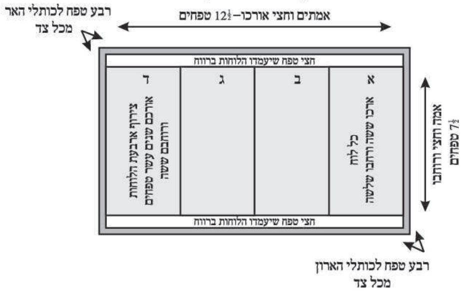

★

אגב ביאור סדר הנחת הלוחות בארון, מביאה הגמרא נידון באופן עשיית הארון: **כֵּיצַד עָשָׂה בְּצַלְאֵל[יט] אֶת הָאָרוֹן, רַבִּי חֲנִינָה (בן גמליאל[כ]) אָמַר, שָׁלֹשׁ תֵּיבוֹת עֲשָׂאוֹ[כא], שְׁתַּיִם שֶׁל זָהָב** אחת קטנה ואחת גדולה, **וְעוד אַחַת** בינונית

א. **קרבן** העדה (ד"ה מן). ב. **רש"י** (ב"ב יד. ד"ה ס"ת). ג. **רש"י** (ב"ב שם ד"ה שבהן). ד. **אין** לגרוס כאן מילים אלו, שהרי דבר זה כבר נתפרש לעיל. תלמיד רשב"ש (ד"ה ה"ג מן). ה. **גירסת** הגר"א. ו. **מהר"א** פולדא (ד"ה מן לוחכן). ז. **כפי** שהגמרא תבאר מיד, דברי רבי שמעון בן לקיש נאמרו כדעת רבי יהודה, ואם כן רבי שמעון בן לקיש לא בא לחלוק על רבי יוחנן, אלא האחד שנה את דברי רבי מאיר, והאחד את דברי רבי יהודה. תלמיד רשב"ש (ד"ה ושב"ל). ח. **שהיה** מחובר לקרקע בסיד. רע"ב (כלים פי"ז מ"י). ט. **קרבן** העדה (ד"ה והכן). י. **תקלין** חדתין (לעיל ע"א ד"ה לפר). יא. **גירסת** קרבן העדה (ד"ה ה"ג ולחכן), והגר"א. יב. **כך** הגירסא בירושלמי בסוטה (פ"ח ה"ג). וכך גירסת היפה מראה (ד"ה לחכן) והתקלין חדתין (ד"ה מלי). יג. **וכפי** שנתבאר בתחלת העמוד, שעובי הכתלים היה בכלל מידות הארון, מפני שהיה נמדד מבחוץ. יד. **רש"י** (ב"ב יד. ד"ה אלבע). טו. **ונמצא** שלפי רבי יהודה לא היה מקום בארון עבור ספר התורה, ובגמרא להלן יבואר היכן היה מונח לפי רבי יהודה טז. **לפי** הגר"א אין לגרוס כאן מילים אלו. יז. **כך** הגירסא בירושלמי בסוטה (שם). וכך גרס גם בפירוש רבינו משולם (ד"ה דעמיה), אלא שהוא גרס את הדברים בסדר שונה. יח. **פני** משה (ד"ה מלי). וכאן אין הכוונה שיוכלו להוציאם, כיון שלא היו מוציאים את הלוחות מן הארון, אלא לצורך הרווח וכאמור. ביאור הגרח"ק (ד"ה מלי). אולם בקרבן העדה (ד"ה מלי) ביאר גם כאן שהיה זה כדי ליטול הלוחות מן הארון לעת הצורך. בתלמוד בבלי (ב"ב יד.) אמרו, שלפי רבי יהודה, באותו טפח, היו עמודי הכסף, הם העמודים שנרמזו בפסוק (שיר השירים ג י) 'עמודיו עשה כסף' וגו'. אותם עמודים היו כעין עמודי ספר תורה, והיו שוכבים משני צדי הארון, כשהלוחות ביניהם. רש"י (ב"ב שם ד"ה שבו). יט. **בצלאל** בן אורי בן חור משבט יהודה, הוא שהתמנה מפי ה' על מלאכת המשכן וכליו, ועמו אהליאב בן אחיסמך משבט דן, ועמם כל 'חכמי לב' שנתן ה' חכמה בלבם, לעסוק במלאכת הקודש (שמות לא ב-ו). ואף על פי שכאמור בצלאל לא עסק בזה לבדו, אולם בארון נאמר במיוחד (שמות לז א) 'ויעש בצלאל את הארון' מפני שבאמת כל המלאכות האחרות וכל הכלים האחרים נעשו על פי אמירתו ועצתו של בצלאל, אך את הארון עשאו בצלאל בידיו. והטעם לזה, מפני ששם שורה 'צלו' של הקדוש ברוך הוא, ששם הוא מצמצם את שכינתו, ולפיכך נקרא 'בצלאל' שעשה שישרה 'צלו' של הקדוש ברוך הוא בין שני הכרובים. מדרש תנחומא (ויקהל ז). כ. **הגר"א** מחק מילים אלו. מפני שרבי חנינא בן גמליאל היה תנא, וכאן הכוונה לר' חנינא האמורא, שהרי כאן נחלק בזה עם ריש לקיש שהיה מן האמוראים. וטעות המדפיסים היא, שנשתבש להם מדברי הגמרא להלן בסמוך, שם נזכר התנא רבי חנינא בן גמליאל. תקלין חדתין (ד"ה ה"ג ר' חנינה). כא. **ביאור** הלשון 'תיבות', מפני שארון הברית היה כעין 'תיבה', שהיה עשוי בלא רגלים, כמין ארגז היושב על שוליו. רש"י (שמות כה י).

שֶׁל עֵץ, נָתַן את התיבה הקטנה **שֶׁל זָהָב בְּתוֹךְ** התיבה **שֶׁל עֵץ,** **וְ**את התיבה **שֶׁל עֵץ בְּתוֹךְ** התיבה הגדולה **שֶׁל זָהָב** [ציור ג], **וְ**בכך **'צִיפָּהוּ'** לארון העץ בזהב, כמו שציוותה התורה, **דִּכְתִיב** בפרשת ציווי הארון (שמות כה יא) **'וְצִפִּיתָ אֹתוֹ זָהָב טָהוֹר מִבַּיִת וּמִחוּץ',** ולפיכך עשה בצלאל שלש תיבות, ואת תיבת העץ 'ציפה' בתיבת זהב בתוכה ובתיבת זהב מחוצה לה, ונמצא ארון העץ מצופה זהב מבפנים ומבחוץ[כב]. וממשיך רבי חנינה לדרוש את הפסוק, **מָה תַּלְמוּד לוֹמַר** - מה מלמדנו הכתוב באומרו בהמשך אותו הפסוק (שם) **'תְּצַפֶּנּוּ',** הלא כבר כתב מקודם 'וְצִפִּיתָ אֹתוֹ'. ומשיב רבי חנינה, מילה זו באה **לְהָבִיא** - ללמד שצריך לצפות בזהב גם את **שְׂפָתוֹ הָעֶלְיוֹנָה** של הארון האמצעי, כדי שלא יהיה העץ ניכר.

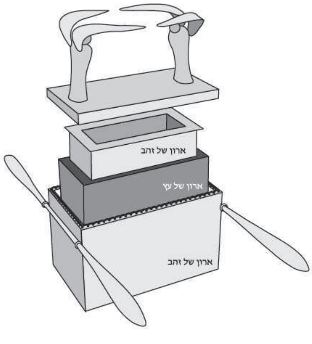

רַבִּי שִׁמְעוֹן בֶּן לָקִישׁ אָמַר, אין לפרש שכוונת התורה לצפותו זהב על ידי שיעשה שלש ארונות, אלא **תֵּיבָה אַחַת** של עץ **עֲשָׂאוֹ, וְצִיפָּהוּ** בזהב מבפנים ומבחוץ, ובכך קיים את הציווי **דִּכְתִיב** בפרשת ציווי הארון (שם) **'וְצִפִּיתָ אֹתוֹ זָהָב טָהוֹר מִבַּיִת וּמִחוּץ'.** שואלת הגמרא: לפי דברי רבי שמעון בן לקיש, אם כן **מָה תַּלְמוּד לוֹמַר** - מה מלמדנו הכתוב באומרו בהמשך אותו הפסוק (שם) **'תְּצַפֶּנּוּ',** והלא כבר כתב מקודם 'וְצִפִּיתָ אֹתוֹ'. והניחא לרבי חנינה הסובר ששלש ארונות היו, כבר פירשנו שלדבריו למדנו ממילה זו, שיש לצפות בזהב גם את שפתו העליונה. אבל לרבי שמעון בן לקיש האומר שתיבה אחת היתה, אין צריך ריבוי מיוחד לשפתו העליונה, שהרי את כולו ציפה זהב, ואם כן מה באה מילה זו ללמדנו[כג]. משיבה הגמרא: **אָמַר רַבִּי פִּנְחָס,** מילה זו באה **לְהָבִיא** - ללמד, שצריך לצפות בזהב גם את הרווח **שֶׁבֵּין נֶסֶר לְנֶסֶר,** כדי שייראה חתיכה אחת ולא נסרים נסרים[כד].

★

אחר שפירשה הגמרא את מידות הלוחות והארון, מביאה הגמרא ברייתא על אופן כתיבת הלוחות. שנינו בברייתא: **כֵּיצַד הָיוּ הַלּוּחוֹת כְּתוּבִים. רַבִּי חֲנִינָה (בן אחיה ר' יהודה**[כה]**) בֶּן גַּמְלִיאֵל אוֹמֵר, חֲמִשָּׁה** מהדיברות **עַל לוּחַ זֶה, וַחֲמִשָּׁה** דיברות **עַל לוּחַ זֶה.** ומהיכן למדנו כן, **הֲדָא הוּא דִכְתִיב** - וזהו שכתוב (שמות לד כח) **['וַיִּכְתֹּב עַל הַלֻּחֹת אֵת דִּבְרֵי הַבְּרִית עֲשֶׂרֶת הַדְּבָרִים'**[א]**] (ויכתבם על שני לוחות אבנים),** משמע שכתב את העשרה על שתיהן יחד, דהיינו **חֲמִשָּׁה עַל לוּחַ זֶה וַחֲמִשָּׁה עַל לוּחַ זֶה.**

וְרַבָּנָן אָמְרֵי [-אמרו], **עֲשָׂרָה** דיברות, נכתבו כולם **עַל לוּחַ זֶה, וְ**אותם **עֲשָׂרָה** נכתבו שוב **עַל לוּחַ זֶה,** ומהיכן למדנו כן, **הֲדָא הוּא דִכְתִיב** - וזהו שכתוב (דברים ד יג) **'וַיַּגֵּד לָכֶם אֶת בְּרִיתוֹ אֲשֶׁר צִוָּה אֶתְכֶם לַעֲשׂוֹת עֲשֶׂרֶת הַדְּבָרִים [וַיִּכְתְּבֵם עַל שְׁנֵי לֻחוֹת אֲבָנִים'**[כו]**],** משמע שכתב על כל אחד מן הלוחות את עשרת הדברים[כז], **עֲשָׂרָה עַל לוּחַ זֶה וַעֲשָׂרָה עַל לוּחַ זֶה**[כח].

רַבִּי שִׁמְעוֹן בֶּן יוֹחַאי אוֹמֵר, עֶשְׂרִים היו כתובים **עַל לוּחַ זֶה, וְעֶשְׂרִים עַל לוּחַ זֶה,** כיון שסבר רבי שמעון כרבנן שעשרה דברות נכתבו על כל אחד מן הלוחות, אולם הוסיף שנכתבו כן פעמיים על כל לוח, עשרה מצדו האחד, ועשרה מצדו השני[כט], **דִּכְתִיב** (שמות לב טו) **'וַיִּפֶן וַיֵּרֶד מֹשֶׁה מִן הָהָר וּשְׁנֵי לֻחֹת הָעֵדֻת בְּיָדוֹ לֻחֹת [כְּתֻבִים מִשְּׁנֵי עֶבְרֵיהֶם'**[ב]**] (ויכתבם על שני לוחות אבנים),** הרי שהיו הלוחות כתובים משני צידיהם, וכיון שכאמור היו עשרה מכל צד, נמצא שנכתבו **עֶשְׂרִים עַל לוּחַ זֶה וְעֶשְׂרִים עַל לוּחַ זֶה.**

רַבִּי סִימַאי אָמַר, אַרְבָּעִים היו כתובים **עַל לוּחַ זֶה וְאַרְבָּעִים עַל לוּחַ זֶה.** רבי סימאי סבר כרבי שמעון בר יוחאי שעשרים נכתבו על כל לוח, עשר מכל צד, אלא שהוסיף רבי סימאי שבכל צד מצידי הלוח היו כתובים עשר מול עשר, והראיה לזה מאותו פסוק שממנו למד רבי שמעון בר יוחאי את דבריו, **דִּכְתִיב** בהמשך אותו פסוק (שם) **'מִזֶּה וּמִזֶּה הֵם כְּתֻבִים',** כלומר, לא רק שהיו 'כְּתֻבִים מִשְּׁנֵי עֶבְרֵיהֶם', אלא שגם כתיבה זו היתה 'מִזֶּה וּמִזֶּה' דהיינו שבכל צד היו עשר מול עשר[ל], כצורת **'טֶטְרוֹגָה'** - מרובע[לא]. נמצא שסך מנין כל הדברות יחד, היה ארבעים בכל לוח.

הברייתא מבארת מה עוד נכלל בעשרת הדברות: **חֲנַנְיָה בֶּן אֲחִי רַבִּי יְהוֹשֻׁעַ**[לב] **אוֹמֵר, בֵּין כָּל דִּבּוּר וְדִבּוּר** שבעשרת הדברות, נכללו כל חלקי התורה[לג], ובהם גם **דִּקְדּוּקֶיהָ** - הטעמים[לד], **וְאוֹתִיּוֹתֶיהָ** - וטעמי חסרות ויתירות[לה] **שֶׁל הַתּוֹרָה.** ומנין ידענו דבר זה, **דִּכְתִיב** (שיר השירים ה יד) **'יָדָיו גְּלִילֵי זָהָב מְמֻלָּאִים בַּתַּרְשִׁישׁ',** פסוק זה נדרש על לוחות הברית, 'יָדָיו' אלו הלוחות שנתן ה' בימינו ומעשה ידיו הם, 'גְּלִילֵי זָהָב' אלו הדברות שבהם, שהם נחמדים מזהב ומפז רב[לו], 'מְמֻלָּאִים בַּתַּרְשִׁישׁ', שהם מלאים בתוכם **כְּ**ים תרשיש[לז], שהוא **יַמָּא רַבָּא** - ים גדול. וכפי שתפרש הגמרא מיד.

מספרת הגמרא: **רַבִּי שִׁמְעוֹן בֶּן לָקִישׁ, כַּד הֲוָה מָטֵי הָדֵין קְרָיָיה** - כאשר הגיע בדרך לימודו למקרא זה 'יָדָיו גְּלִילֵי זָהָב מְמֻלָּאִים בַּתַּרְשִׁישׁ' **הֲוָה אָמַר** - היה אומר, **יָפֶה לִמְּדַנִי חֲנַנְיָה בֶּן אֲחִי רַבִּי יְהוֹשֻׁעַ** איך לדרוש פסוק זה, שעשרת הדברות נמשלו לים הגדול, כי **מָה הַיָּם הַזֶּה,** אשר הוא מלא בגלים, **בֵּין גַּל גָּדוֹל לְגַל גָּדוֹל** יש הרבה **גַּלִּים קְטַנִּים, כָּךְ** עשרת הדברות, **בֵּין כָּל דִּבּוּר וְדִבּוּר,** נכללו כל חלקי התורה, ובהם גם **דִּקְדּוּקֶיהָ** - הטעמים, **וְאוֹתִיּוֹתֶיהָ** - וטעמי חסרות ויתירות **שֶׁל הַתּוֹרָה.**

★

הגמרא חוזרת לדון במחלוקת רבי מאיר ורבי יהודה במידות הארון. מקשה הגמרא: **אָמַר רַבִּי תַּנְחוּמָא, אִיתְקַשְׁיַית קוֹמֵי** - נתקשיתי בדבר לפני **רַבִּי פִּנְחָס, (אתיא כרבי יהודה ולא אתיא כרבי מאיר מאי טעמא דרבי יהודה דכתיב לקוח את ספר התורה הזה ושמתם אותו מצד ארון ברית ה' וגו' על דעתיה דרבי יהודה דו אמר היכן היה ספר תורה נתון**[לח]**).** אותו ספר תורה שהיה בקדש הקדשים, אם נסבור **[כְּרַבִּי מֵאִיר** שאורך הארון היה חמשה עשר טפחים, **נִיחָא** - מובן הדבר היכן היה מונח אותו ספר תורה, וכפי שביארה הגמרא לעיל. אולם **לְפִי רַבִּי יְהוּדָה** הסובר שאורך הארון היה רק שנים עשר טפחים ומחצה, הרי מלבד מקום הנחת הלוחות לא היה עוד מקום בארון, וכפי שביארה הגמרא לעיל, ואם כן **קַשְׁיָא** [-קשה], לפי רבי יהודה **סֵפֶר תּוֹרָה הֵיכָן** היה **מוּנָח.** מתרצת הגמרא: **עַל דַּעְתֵּיהּ** - לפי דעתו **דְּרַבִּי יְהוּדָה] כְּמִין גְּלוֹסְקְיָיא** - 'מדף' היה **עָשׂוּי לוֹ** לארון **מִבַּחוּץ, וְהָיָה סֵפֶר תּוֹרָה נָתוּן בְּתוֹכוֹ**[לט].

מבררת הגמרא: **[מַאי טַעְמָא** - מה הטעם לדבריו **דְּרַבִּי יְהוּדָה** שספר התורה לא היה בארון.

משיבה הגמרא: **דִּכְתִיב** בתורה שציוה משה ביום מותו (דברים לא כו) **'לָקֹחַ אֵת סֵפֶר הַתּוֹרָה הַזֶּה וְשַׂמְתֶּם אֹתוֹ מִצַּד אֲרוֹן בְּרִית ה'' וְגוֹ'],** מלשון הפסוק 'מצד ארון ברית ה'' משמע שיהיה ספר התורה מצדו של הארון ולא בתוכו[מ].

מבררת הגמרא: **מַאי טַעְמָא** - מה הטעם לדבריו **[דְּרַבִּי מֵאִיר] (דרבי יהודה),** מדוע לא יפרש גם רבי מאיר את הפסוק כפשוטו, שספר התורה היה מצד הארון. משיבה הגמרא: מה שהכריח את רבי מאיר לומר כך, משום **דִּכְתִיב** בפרשת מעשה המשכן, שציוה ה' למשה (שמות כה כא) **'וְנָתַתָּ אֶת הַכַּפֹּרֶת עַל הָאָרֹן מִלְמָעְלָה וְאֶל הָאָרֹן תִּתֵּן אֶת הָעֵדֻת אֲשֶׁר אֶתֵּן אֵלֶיךָ',** ובפשוטו, כוונת הפסוק על לוחות הברית שנקראו 'עדות'[מא], אך לכאורה לשון הפסוק קשה, שהרי בתחילה נתנו את הלוחות לתוכו, ורק אחר כך נתנו את הכפורת עליו, והיאך איפוא ציוותה התורה בתחילה על נתינת הכפורת, ואחר כך על נתינת העדות לתוכו[מב]. אלא בהכרח שפסוק זה מדבר על ספר התורה, שאף הוא נקרא 'עדות'[מג], ובא הפסוק ללמד שאף אותו יתנו בארון[מד]. ולפיכך

כב. **תיבת** העץ היא עיקר הארון, שהרי הציווי היה לעשות 'ארון עצי שטים'. כג. **מהר"א** פולדא (ד"ה מה), קרבן העדה (ד"ה להביא). כד. **ודבר** זה לא נצרך לפי רבי חנינה, שהרי לדבריו ארון העץ היה מצופה מבפנים ומבחוץ בארון זהב, ולא היה העץ נראה כלל. מהר"א פולדא (ד"ה בין). כה. **לדעת** הגר"א אין לגרוס כאן מילים אלו, כיון שכאן נחלק רבי חנינא עם רבי שמעון בר יוחאי כדלהלן, ולא יתכן שהיה זה רבי חנינא בן אחי ר' יהודה, שהיה בזמן מוקדם יותר, בימי רבן גמליאל. אלא הגירסה הנכונה היא 'רבי חנינה בן גמליאל' שהוא היה בימי רבי שמעון בר יוחאי. תקלין חדתין (ד"ה ר"ח ב"ג). כו. **לדעת** הגר"א, יש לגרוס מילים אלו בדברי הגמרא, כיון שהדרשה היתה מתחלת הפסוק לסוף הפסוק. כז. **תלמיד** רשב"ש (ד"ה עשרה) ופני משה (סוטה פ"ח ה"ג ד"ה עשרה). כח. **הטעם** שנכתבו עשרת הדברים פעמיים, כנגד שתי הפעמים שנכתבו בתורה. פירוש רבינו משולם (ד"ה י). כט. **רש"ס** (ד"ה ר' שמעון), תקלין חדתין (ד"ה רשב"י). ל. **תקלין** חדתין (ד"ה ארבעים). הכוונה בזה, שהיו כתובים בכל צד של אותו לוח, עשרה מלמטה למעלה, וכן עשרה מלמעלה למטה. פירוש הכותב בעין יעקב (ד"ה מה), מהר"ל (תפארת ישראל פל"ה ד"ה אמנם). ויש מפרשים, שהכוונה שהיה כתוב בארבעת צדדי הלוח, עשר בכל צד, ולכן היו ארבעים בכל לוח. רש"ס (ד"ה טטרוגא), קרבן העדה (ד"ה מזה). לא. **מילה** זו היא תרגום של 'מרובע' בשפה יוונית. לב. **חכם** זה נזכר גם בבבלי (נדה כד:), שהיה בימי רבן גמליאל. תקלין חדתין (ד"ה ר"ח ב"ג). לג. **תקלין** חדתין (ד"ה בין). לד. **תלמיד** רשב"ש (ד"ה דקדוקיה). לה. **תלמיד** רשב"ש (שם). לו. **רש"י** (שיר השירים ה טו), וע"פ המדרש (שיר השירים רבה פ"ה א). לז. **'תרשיש'** נזכר במקרא גם כשמו של אדם (בראשית י ד), וגם כשם של אבן טובה, שהיתה מאבני החושן (שמות כח כ), אך גם כשמו של ים גדול (ישעיהו כג א ועוד). וכאן דרשו את המילה 'תרשיש' במשמעות של ים גדול. ים 'תרשיש' הוא ימה של אפריקה. רש"י (דניאל י ו). לח. **לפי** דעת רבינו משולם (ד"ה ה"ג אתקשיא), וכן לדעת הגר"א, אין לגרוס כאן מילים אלו, אלא כפי שיובא להלן בסוגרים מרובעות. לט. **ובבבלי** בב"ב (יד.) אמרו שהארגז ששיגרו בו פלשתים דורון לאלקי ישראל [ראה לעיל ע"א] היה מונח מצד הארון, ועליו היה מונח ספר התורה. מ. **ובבבלי** בב"ב (יד:) אמרו שרבי מאיר ישיב על ראיה זו, שכוונת הפסוק שיהיה בתוך הארון מצידו ולא בין שני הלוחות. מא. **כלשון** הפסוק (שמות לא יח) 'לוחות העדות'. מב. **קרבן** העדה ותקלין חדתין (ד"ה ונתת). מג. **וכנאמר** (דברים לא כו) 'והיה שם בך לעד'. רש"ס (ד"ה ואח"כ - הא'). מד. **והנה** ודאי שגם על הלוחות נצטוו לתתם בארון, אלא שבאמת עוד קשה, שעצם הציווי שבפסוק זה לתת את העדות בארון, לכאורה מיותר הוא, שהרי כבר נאמר לפני

נאמר הציווי לתת את העדות לתוכו לאחר ציווי נתינת הכפורת, מפני שבעת עשיית הארון, עדיין לא ניתן בו ספר התורה עד סוף ארבעים שנה שהיו במדבר[מה]. הרי למדנו שגם על ספר התורה נאמר אותו לשון שנאמרה על הלוחות, שיתננו 'אֶל הָאָרֹן' דהיינו בתוך הארון וכדברי רבי מאיר.

הגמרא מבארת, כיצד ישיב רבי יהודה על ראיית רבי מאיר. אומרת הגמרא: **עַל דַּעְתֵּיהּ** - לפי דעתו **[דְּרַבִּי יְהוּדָה[מו]] (דרבי מאיר)** אין כאן קושיא איך נאמר ציווי נתינת הכפורת קודם ציווי נתינת העדות, **דּוּ אָמַר** - מפני שרבי יהודה יאמר כאן את הכלל **'אֵין מוּקְדָּם וּמְאוּחָר בַּתּוֹרָה'**, כלומר, אין למדים מסדר כתיבת הדברים בתורה, ויתכן שכתבה התורה את המאוחר לפני המוקדם[מז], ולכן אין לפרש את הפסוק כפי סדר כתיבתו, **אֶלָּא** ודאי הכוונה שתחילה יתן את העדות בארון, וכאילו נכתב בפסוק **'וְאֶל הָאָרֹן תִּתֵּן אֶת הָעֵדֻת אֲשֶׁר אֶתֵּן אֵלֶיךָ' וְאַחַר כָּךְ 'וְנָתַתָּ אֶת הַכַּפֹּרֶת עַל הָאָרֹן מִלְמָעְלָה'**[ג].

כיון שנזכר ענין ספר התורה, מביאה הגמרא מאמר בענין נתינת התורה: אמר **רַבִּי פִּנְחָס בְּשֵׁם רַבִּי שִׁמְעוֹן בֶּן לָקִישׁ, הַתּוֹרָה שֶׁנָּתַן לוֹ הַקָּדוֹשׁ בָּרוּךְ הוּא לְמֹשֶׁה, נְתָנָהּ לוֹ** כאשר האבנים עצמן היו **אֵשׁ לְבָנָה חֲרוּתָה בְּ**אותיות שהן **אֵשׁ שְׁחוֹרָה**[מח], והתורה עצמה **הִיא אֵשׁ, מוּבְלֶּלֶת בְּאֵשׁ** - מעורבת מאש שחורה ולבנה[מט], **חֲצוּבָה מֵאֵשׁ** - מתחת כסא הכבוד, שהוא מקום קדוש ורוחני[נ], **וּנְתוּנָה מֵאֵשׁ** - שאצולה היא מחכמת ה' יתברך, שנאמר בו (דברים ד כד) 'אֵשׁ אֹכְלָה הוּא'[נא], **דִּכְתִיב** - שכתוב בפסוק (דברים לג ב) **'מִימִינוֹ אֵשׁ דָּת לָמוֹ'** - מימינו של ה' שנמשל כאש, ניתנה התורה לנו[נב].

★ ★ ★

הלכה ב - משנה שנינו לעיל (טו:) שהיו במקדש שלש עשרה השתחוויות, והיינו כנגד שלשה עשר שערים שהיו לעזרה[נג]. משנה זו מפרשת את מקומם של השערים[נד]: **הֵיכָן הָיוּ הִשְׁתַּחֲוָיוֹת הָאֵלּוּ, אַרְבַּע בִּצְפוֹן** העזרה **וְאַרְבַּע בַּדָּרוֹם, שָׁלֹשׁ בַּמִּזְרָח, וּשְׁתַּיִם בַּמַּעֲרָב, כְּנֶגֶד שְׁלֹשָׁה עָשָׂר שְׁעָרִים** של העזרה שעמדו במקומות אלו[נה][ד].

ומפרשת המשנה את מקום השערים: ארבעת השערים **הַדְּרוֹמִיִּים, סְמוּכִים לַמַּעֲרָב** - סדרם ממערב למזרח כך הוא, **שַׁעַר הָעֶלְיוֹן**[נו], **שַׁעַר הַדֶּלֶק**[נז], **שַׁעַר הַבְּכוֹרוֹת**[נח], **שַׁעַר הַמַּיִם.**

וְלָמָּה נִקְרָא שְׁמוֹ [של השער האחרון מביניהם] **'שַׁעַר הַמַּיִם'**[נט], לפי **שֶׁבּוֹ הָיוּ מַכְנִיסִין צְלוֹחִית**

כן (שם טז) 'וְנָתַתָּ אֶל הָאָרֹן אֵת הָעֵדֻת אֲשֶׁר אֶתֵּן אֵלֶיךָ', ולשם מה חזר ונכפל שוב. ובהכרח שהפסוק הראשון דיבר בענין הלוחות, ועל זה נאמר אחר כך (שם כא) 'וְנָתַתָּ אֶת הַכַּפֹּרֶת עַל הָאָרֹן מִלְמָעְלָה', להורות שתחילה יתן את הלוחות בארון, ואחר כך יתן את הכפורת. ובציווי השני הכוונה על ספר התורה, שאף הוא נקרא 'עדות', ונצטוו שאף אותו יתנו בארון, וכדברי רבי מאיר. תקלין חדתין (שם). מה. **וכנאמר** בספר דברים, שציוה משה ביום מותו (דברים שם) 'לָקֹחַ אֵת סֵפֶר הַתּוֹרָה הַזֶּה וְשַׂמְתֶּם אֹתוֹ מִצַּד אֲרוֹן בְּרִית ה'', משמע שרק אז נצטוו לעשות כן בפועל. מו. **גירסת** מהר"א פולדא, קרבן העדה, והגר"א. מז. **רש"י** (פסחים ו: ד"ה לין). מח. **קרבן** העדה (סוטה פ"ח ה"ג ד"ה ה"ג עיקרה וד"ה פרוטה). אף שודאי כשירד משה על הר סיני היו בידו לוחות של אבן, וגם ספר התורה שכתב משה היה על קלף, אולם יתכן שמלבד הלוחות, משה קיבל מן השמים את התורה עצמה כשהיא כתובה באש, והיתה בידו דרך נס, אלא שלא היו ישראל ראוים להשתמש בה, לפיכך הוצרך לכתבה על קלף מעשה ידי אדם. יפה מראה (ד"ה נתנה) עי"ש. ובפני משה (סוטה שם ד"ה ה"ג בשקלים) כתב שכל זה דרך משל, להורות על מעלת התורה כי רבה היא. מט. **משל** הוא, מפני שהיא כולה ענינים רוחניים דקים. פני משה (סוטה שם ד"ה היא). נ. **פני** משה (סוטה שם ד"ה חלוצה). נא. **פני** משה (סוטה שם ד"ה ונתונה). והגר"א גרס 'באש', וביאר בתקלין חדתין (ד"ה ונתונה) שהכוונה על מעמד הר סיני שהיתה נתינתה באש. נב. **ע"פ** פני משה (סוטה שם ד"ה מימינו). נג. **'עזרה'** היינו 'עזרת ישראל' ו'עזרת כהנים', אך 'עזרת נשים' אינה מכלל העזרה, ואין שעריה נמנים כאן. נד. **שנינו** לעיל (טו:) 'שלשה עשר שופרות, שלשה עשר שולחנות, שלש עשרה השתחוויות היו במקדש', ופתח התנא כאן בדין שלש עשרה השתחוויות, מאחר וסיים בהם במשנה הקודמת. תלמיד הרשב"ש (ד"ה היכן). נה. **טעם** ההשתחויה כנגד השערים כדי להודות לה' על נוי הבנין. פירוש רבינו שמעיה (מידות פ"ב מ"ו). נו. **נקרא** כך על שהיה עומד במקום גבוה מכל השערים [שבאותו הצד], שכן הר הבית משופע ועולה ממזרח למערב, נמצא שהשער המערבי מכולם הוא גם הגבוה מכולם. תלמיד הרשב"ש, רא"ש (ד"ה שער העליון). ולא נתפרש לָמָה היה שער זה משמש. תוספות יום טוב (מ"ג). נז. **הוא** השער של 'לשכת העץ' שהיתה בדרום העזרה, ודרך שם היו מכניסים את עצי המערכה הדולקים על המזבח, ולפיכך נקרא 'שער הדלק'. תלמיד הרשב"ש (ד"ה שער הדלק)[ה]. נח. **נקרא** כן על שם שהיו מכניסים דרך שם את הבהמות הבכורות, שהם 'קדשים קלים' ולכן שחיטתן מותרת אף בדרום [מה שאין כן קדשי קדשים ששחיטתן רק בצפון]. וטעם הדבר שנקרא על שם הבכורות בדוקא, אף שהיו מכניסים דרך שם גם שאר בהמות של 'קדשים קלים', כדי שלא יטעו לחשוב שהבכורות הם קדשי קדשים, מאחר וניתנות לכהנים לגמרי, ואין לבעלים חלק בהם כלל, לפיכך קבעו שער על שמם בדרום, שידעו הכל שהם 'קדשים קלים' הנשחטים אף בדרום. תפארת ישראל (מ"ג יכין אות יד). נט. **לא** הקשה התנא כן כלפי שאר השערים, לפי ששמם מוכיח עליהם לָמָה היו משמשים, וגם שאין בהם מחלוקת. תפארת ישראל (מידות פ"ב מ"ו יכין אות עג).

שֶׁל נִיסּוּךְ הַמַּיִם בֶּחָג הסוכות[א], לנסכם על המזבח. רַבִּי אֱלִיעֶזֶר בֶּן יַעֲקֹב אוֹמֵר, לפי שבּוֹ הַמַּיִם מְפַכִּים [-נמשכים וזורמים], וַעֲתִידִין לִהְיוֹת יוֹצְאִין מִתַּחַת מִפְתַּן הַבַּיִת. כלומר, לעתיד לבוא עתיד לזרום נחל מים [ברוחב פי הפך, שהוא כד קטן[ב]] מבית קודש הקדשים דרך פתח ההיכל[ג] ולצאת מתחת שער זה[ד][א].

לְעוּמָּתָן - כנגד השערים שבדרום, היו ארבעה שערים בַּצָּפוֹן, סְמוּכִים בַּמַּעֲרָב - וסדרם ממערב למזרח כך הוא, שַׁעַר יְכָנְיָה, שַׁעַר הַקָּרְבָּן[ה], שַׁעַר הַנָּשִׁים[ו], שַׁעַר הַשִּׁיר[ז]. וְלָמָּה נִקְרָא שְׁמוֹ [של השער הראשון מהם] 'שַׁעַר יְכָנְיָה'[ח], לפי שֶׁבּוֹ יָצָא המלך יְכָנְיָה בְּגָלוּתוֹ - כשהגלהו נבוכדנצר מירושלים, והלך תחילה למקדש להשתחוות וליטול רשות מלפני המקום, ולאחר מכן יצא לגלות דרך שער זה[ט].

ושלשה שערים שֶׁבַּמִּזְרָח אלו הם, הגדול שבהם הוא שַׁעַר נִקָּנוֹר[י], וּשְׁנֵי פִּשְׁפְּשִׁין [-שערים קטנים] הָיוּ לוֹ, אֶחָד מִימִינוֹ וְאֶחָד מִשְּׂמֹאלוֹ[יא]. וּשְׁנַיִם - שני שערים נוספים היו בַּמַּעֲרָב, וְלֹא הָיָה לָהֶן שֵׁם[יב].

★

גמרא הגמרא מבארת כשיטת מי נשנית המשנה: מַתְנִיתִין - משנתינו כשיטת אַבָּא יוֹסֵה בֶּן (חנן) יוֹחָנָן הִיא, דְּאָמַר במסכת מידות (פ"ב מ"ו) שהיו משתחווים שלש עשרה השתחוויות כְּנֶגֶד שְׁלֹשָׁה עָשָׂר שְׁעָרִים של העזרה, בְּרַם כְּרַבָּנָן - אבל חכמים חולקים עליו (שם פ"א מ"ד), וסוברים שרק שִׁבְעָה שְׁעָרִים הָיוּ בָּעֲזָרָה[יג][ב].

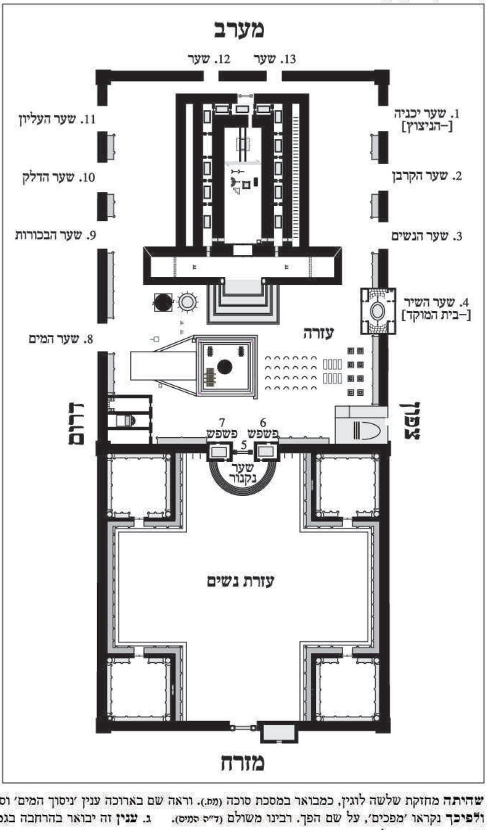

מבררת הגמרא: עַל דַּעְתִּין דְּרַבָּנָן - לשיטת חכמים, הֵיכָן הָיוּ שלש עשרה הִשְׁתַּחֲוָואוֹת הַלָּלוּ[יד]. מבארת הגמרא: כִּי הַהִיא דִּתְנִינָן תַּמָּן - כפי ששנינו במסכת מידות (פ"ב מ"ג), שְׁלֹשׁ עֶשְׂרֵה פְּרָצוֹת הָיוּ בּוֹ [-בסורג[טו]], שֶׁפְּרָצוּם מַלְכֵי יָוָן, וְחָזְרוּ וּגְדָרוּם בְּנֵי חַשְׁמוֹנָאי כשגברה ידם על מלכות יון, וְגָזְרוּ חכמים כְּנֶגְדָן שְׁלֹשׁ עֶשְׂרֵה הִשְׁתַּחֲוָואוֹת, כדי להודות על עקירת מלכות יון הרשעה[טז].

★

שנינו במשנה שלעתיד לבוא ייצא נחל מבית המקדש, הגמרא מביאה ברייתא המפרשת את אופן זרימתו בתוך המקדש: כְּתִיב לגבי נחל זה (זכריה יד ח), 'וְהָיָה בַּיּוֹם הַהוּא יֵצְאוּ מַיִם חַיִּים מִירוּשָׁלַיִם' וגו'[יז]. תָּנֵי - שנינו על כך בברייתא, מִבֵּית קֹדֶשׁ קָדָשִׁים עַד הַפָּרוֹכֶת המפסיקה בין ה'קודש' ובין 'קודש הקדשים', תהיה זרימת נחל זה דקה ביותר, ורוחבו כְּקַרְנֵי סְנָלֵי וּכְיָלֵיי - מיני שבלולים[יח], שקרניהם [-'מיחושים' שלהם] דקות ביותר. מִן פָּרוֹכֶת עַד מִזְבַּח הַזָּהָב יתרחב הנחל מעט ויהיה כְּקַרְנֵי חֲגָבִים. מִמִּזְבַּח הַזָּהָב עַד (עזרות) [מִפְתַּן הַבַּיִת[יט]] - פתח ההיכל, יהיה רוחבו של הנחל כְּחוּט שֶׁל 'שְׁתִי' - חוט של אריגה העומד לאורך הבגד. מִן (העזרות) [מִפְתַּן הַבַּיִת] עַד (מפתן הבית) פתח [הָעֲזָרָה], יהיה רוחבו של הנחל כְּחוּט שֶׁל 'עֵרֶב' - חוט של אריגה העומד לרוחב הבגד, שהוא עבה יותר מחוט של 'שתי'. מִיכָּן וְאֵילָךְ - מפתח העזרה ולחוץ, יהיה קילוח הנחל עבה כְּמִפִּי הַפַּךְ - כרוחב פי כד קטן.

הגמרא מביאה מקראות בספר יחזקאל, המפרשים את אופן זרימת הנחל מחוץ למקדש: כְּתִיב (יחזקאל מז ב-ג) 'וְהִנֵּה מַיִם מְפַכִּים מִן הַכָּתֵף הַיְמָנִית. בְּצֵאת הָאִישׁ קָדִים, וְקָו בְּיָדוֹ, וַיָּמָד אֶלֶף בָּאַמָּה, וַיַּעֲבִרֵנִי בַמַּיִם, מֵי אָפְסָיִם', כלומר, יחזקאל הנביא מתאר שהראהו המלאך בנבואה את המים היוצאים מן השער הדרומי של העזרה[כ], שרוחבם כמו פי הפך[כא], ולאחר מכן יצא המלאך לצד מזרח עם חבל מידה בידו, ומדד את המים לאורך אלף אמה והעבירו בהם, ולא היה עומקם אלא 'מי אפסיים', דהיינו עַד קַרְסוּלָּה - שהגיעו רק עד קרסוליו[כב]. לאחר מכן נאמר (שם מז ד) 'וַיָּמָד אֶלֶף וַיַּעֲבִרֵנִי בַמַּיִם מַיִם בִּרְכָּיִם', דהיינו שמדד המלאך עוד אלף אמה בהמשך זרימת המים, ושם כבר העמיקו המים והגיעו עַד בִּרְכָּיָיה - ברכיו. לאחר מכן נאמר (שם) 'וַיָּמָד אֶלֶף וַיַּעֲבִרֵנִי מֵי מָתְנָיִם', שמדד עוד אלף אמה, והמים שם כבר העמיקו והגיעו עַד מָתְנָיָיא - מותניו. מִכָּאן וְאֵילָךְ נאמר (שם מז ה) 'וַיָּמָד אֶלֶף נַחַל אֲשֶׁר לֹא אוּכַל לַעֲבֹר', דהיינו שלאחר אלף אמה נעשה הנחל גדול כל כך, שאי אפשר

א. **שהיתה** מחזקת שלשה לוגין, כמבואר במסכת סוכה (מח.). וראה שם בארוכה ענין 'ניסוך המים' וסדרו. ב. **ולפיכך** נקראו 'מפכים', על שם הפך. רבינו משולם (ד"ה המים). ג. **ענין** זה יבואר בהרחבה בגמרא. ד. **שכך** נאמר ביחזקאל (מז ב) 'והנה מים מפכים מן הכתף הימנית', ו'ימין' הוא צד דרום [כמאמר הכתוב (תהלים פט יג) 'צפון וימין אתה בראתם']. תלמיד הרשב"ש (ד"ה בו). ה. **דרך** שער זה היו מכניסים קדשי קדשים הנשחטים בצפון. ויש מפרשים, שהיו מכניסים משם את כל הקרבנות, מאחר והטבעות המשמשות לתפיסת הבהמות בזמן שחיטתן היו עומדות בצד צפון. רא"ש (ד"ה שער הקרבן). ו. **דרך** שער זה היו הנשים נכנסות לסמוך על קרבנן, לשיטת רבי יוסי, (ר"ה לג.) הסובר שנשים מותרות לסמוך, ולשיטת רבי יהודה הסובר שאינן רשאיות לסמוך היו נכנסות דרך שם כדי לעמוד על קרבנן בשעת הקרבתו. רא"ש (ד"ה שער הנשים). ז. **דרכו** היו מכניסים את כלי השיר, שכן היה סמוך לבית המטבחיים, ושנינו במסכת תמיד (פ"ז מ"ג) שהיו כהנים עומדים על יד שולחן החלבים עם חצוצרות של כסף בידיהם, ותקעו והריעו ותקעו. רא"ש (ד"ה שער השיר). ח. '**ולא** פירש התנא טעם קריאת שם רק לשער זה, משום דאין שמו מוכיח למה נקרא כך'. תפארת ישראל (מדות פ"ב מ"ו, יכין אות ס). ט. **כעשרים** ושתים שנה קודם חורבן הבית החלה מלכות יהויקים. ארבע שנים לאחר מכן כבש נבוכדנצר מלך בבל את ירושלים, ויהויקים היה כפוף לו במשך שלש שנים. לאחר מכן מרד בו במשך שלש שנים נוספות, ובשנה הרביעית למרדו עלה עליו נבוכדנצר למלחמה, הגלהו, והמליך תחתיו את יכניה [הנקרא גם 'יהויכין'] בנו. כששב לעירו אמרו לו יועציו שאין זה כדאי לו להמליך בן תחת אב שמרד בו, שכן המשל אומר 'מכלב רע לא יוצא גור טוב', ולפיכך שב כעבור שלשה חודשים לירושלים, הגלה את יהויכין ועמו עם רב מישראל, והמליך את צדקיה דודו של יהויכין [בנו של יאשיה ואחיו של יהויקים], אשר מלך במשך אחת עשרה שנים עד לחורבן הבית. ובגמרא יבואר האופן שבו גלה יכניה. י. **ונקרא** גם 'שער האיתון', לפי שבו היתה עיקר הכניסה לעזרה, ו'אתויי' משמש כלשון כניסה וביאה בארמית. רבינו שמעיה (מידות פ"א מ"ד). שער נקנור היה שער הכניסה מ'עזרת נשים' ל'עזרת ישראל', שכן [כפי שנתבאר בהערה לעיל] לשון 'עזרה' כולל את 'עזרת ישראל' ו'עזרת כהנים' אך לא את 'עזרת נשים'. ענין נקנור נתפרש במסכת יומא, שכך שנינו שם (לז.) 'נקנור נעשו נסים לדלתותיו', וביארה הגמרא (שם לח.), שהלך להביא דלתות נחושת לשער המזרח של העזרה מאלכסנדריא של מצרים, ובחזרתו משם עמדה עליהם סערה בים לטבעם, ונטלו המלחים את אחת הדלתות והטילוה לים כדי להקל את משא הספינה, ועדיין לא נח הים מזעפו, וביקשו להטיל אף את הדלת השניה, עמד נקנור וכרך עצמו סביב הדלת, ואמר להם הטילוני עמה לים, ומיד נח הים מזעפו. והיה נקנור מצטער על הדלת הראשונה שהוטלה לים. כיון שהגיעו לנמל עכו היתה הדלת הראשונה מבצבצת ויוצאת מתחת דופני הספינה. ויש אומרים שמין בריה שבים בלעה את הדלת, והקיאתה ליבשה בחוף עכו. יא. **נחלקו** הראשונים בענין מקום הפשפשים. דעת הרמב"ם (פירוש המשניות מ"ג), שהיו עומדים בתוך השער הגדול, כדי שיהא ניתן לפותחם ולהכנס דרכם בקלות, ולא יוצרכו לטרוח ולפתוח את כל השער הגדול. אמנם מדברי הרא"ש (ד"ה שער ניקנור) מתבאר, שהיו הפשפשים עומדים במרחק מועט מן השער הגדול [ועל פי זה ביאר טעם הדבר שנמנו פשפשים אלו כשערים לעצמם, בעוד ש'בבית המוקד' שהוא 'שער השיר' היה פשפש שלא נמנה כשער לעצמו, לפי שאלו היו גדולים מעט ומרוחקים קצת מן השער הגדול, ואילו ההוא של בית המוקד היה קטן וסמוך לשער הגדול]. יב. **לפי** שלא היו משמשים כל כך לכניסה ויציאה. תלמיד הרשב"ש (ד"ה שלא). ראה בציור המצורף את מקומם של שערי העזרה לשיטת המשנה. יג. **כפי** ששנו במסכת מידות (פ"א מ"ד, ה) 'שבעה שערים היו בעזרה, שלשה בצפון ושלשה בדרום ואחד במזרח. שבדרום שער הדלק, שני לו שער הבכורות, שלישי לו שער המים, שבמזרח שער נקנור וכו', ושבצפון שער הניצוץ וכו', שני לו שער הקרבן, שלישי לו בית המוקד'. יד. **שכן** קבלה היתה בידם שהיו משתחווים שלש עשרה השתחוויות לדעת הכל. קרבן העדה (ד"ה מתני'). טו. **ה'סורג'** הוא מחיצה העשויה נקבים, ממוטות עץ המורכבים זה על זה באלכסון [כעין מחיצות 'עזרת נשים' שבזמנינו], והיתה מקיפה את חומת העזרה בריחוק עשר אמות ממנה [ואותם עשר אמות היו נקראים 'חיל'], ושימשה לסימן שמכאן אין רשות כניסה לנכרים וטמאי מתים. ועשאוה נקבים לנוי, או כדי שיוכלו להציץ דרך שם. ולפיכך פרצום מלכי יון כדי להראות שהגויים רשאים להכנס לעזרה. תפארת ישראל (מידות פ"ב מ"ג, יכין אות יז-יח). טז. **כן** לשון הרמב"ם בפירוש המשנה שם (מידות פ"ב מ"ג). יז. **להלן** תביא הגמרא בענין זה גם את נבואותיהם של יחזקאל וישעיה, וכוונתה בזה להשמיענו שהכל ענין אחד, אלא מה שקיצר זה פירש זה. רש"ס (ד"ה כתיב). יח. **קרבן** העדה ותקלין חדתין (ד"ה כקרני). ומהר"א פולדא (ד"ה סילי) כתב, שהם שרצים קטנים כמין קוצים. יט. **על** פי הגהת הגר"א (אות א). והגיה כן משום שמסדר המקראות ביחזקאל שם מתבאר שמפתן הבית נמצא לפנים מן העזרה. תקלין חדתין (ד"ה ממזבח). כ. **שכן** 'ימין' היינו 'דרום' [כפי שנתבאר בהערה לעיל במשנה]. כא. **וזו** היא כוונת הכתוב באומרו 'מפכים'. כב. '**אפסיים**' היינו קרסוליים. רש"י (יחזקאל מז ג).

היה לעבור בו בשום אופן, **אֲפִילּוּ לְבִירָנִין** [-ספינה] **גְּדוֹלָה אֵינָהּ יְכוֹלָה לַעֲבוֹר בּוֹ. מַה טַעַם** - מנין יש ללמוד זאת, שכן נאמר על נחל זה בספר ישעיה (לג כא) **'בַּל תֵּלֶךְ בּוֹ אֳנִי שַׁיִט, וְצִי אַדִּיר לֹא יַעַבְרֶנּוּ'**, כלומר, שלא תוכל לעבור בו אניה השטה במים, ואף לא ספינות גדולות. **וּמִפְּנֵי מָה** לא יוכלו לעבור בו[כג], ענין זה מבואר בהמשך הפסוק ביחזקאל (מז ה) **'כִּי גָאוּ הַמַּיִם מֵי שָׂחוּ'**, כלומר, גדלו המים עד שאינם 'מי שחו'. **וּמַהוּ 'מֵי שָׂחוּ', מִלָּשׁוּט**, כלומר, הכוונה בזה שהמים שבו יהיו שוטפים במרוצה ובכח, ולפיכך לא יהיו ראויים לשוט בהם[כד].

הגמרא מביאה ראיה לכך ש'לשחות' היינו 'לשוט': **אָמַר רַב חוּנָה (הונא), בְּאַתְרִין קָרוּ לְשַׁיָּיטָא שַׁחְוָנָא** - במקומינו קוראים לזה ששט במים בשם 'שחיין', **[שֶׁנֶּאֱמַר[כה]]** (ישעיה כה יא) **'וּפֵרַשׂ יָדָיו בְּקִרְבּוֹ כַּאֲשֶׁר יְפָרֵשׂ הַשֹּׂחֶה לִשְׂחוֹת'**, ומקרא זה עוסק באדם השט במים, וקורא אותו 'שוחה'.

הגמרא מביאה פירוש נוסף ל'מי שחו': **(מהו לשחות) [מַאי 'מֵי שָׂחוּ'[כו]]. אָמַר רַבִּי יוֹסֵי בֵּי רַבִּי בּוּן (ביבן)**, מים אלו של הנחל היוצא מבית קודש הקדשים, יהיו **מַיִין דְּמִתְמַלְּלִין בְּעָלְמָא** - מים שמשוחחים עליהם בעולם, מרוב פרסום גדולתם[כז].

הגמרא ממשיכה לעסוק בנחל היוצא מבית המקדש: **כְּתִיב** בספר זכריה (יג א) **'בַּיּוֹם הַהוּא יִהְיֶה מָקוֹר נִפְתָּח לְבֵית דָּוִיד וּלְיֹשְׁבֵי יְרוּשָׁלָיִם, לְחַטָּאת וּלְנִדָּה'**, כלומר, שנחל זה ישמש לטהרת בית דוד ויושבי ירושלים, ליטול הימנו 'מי חטאת' [-מים המעורבים באפר פרה אדומה[כח]], ולטבול בו נדות[ג]. ומשמע מדברי הפסוק שמים אלו יהיו כשרים רק לבית דוד ויושבי ירושלים, ולא לשאר ישראל, ונחלקו אמוראים בביאור הענין. **רַבִּי שְׁמוּאֵל בַּר נַחְמָן בְּשֵׁם רַבִּי (נתן) יוֹנָתָן** אמר, כוונת הכתוב היא שהמים שיזרמו **מִן** המקום שדרו בו מלכי **בֵּית דָּוִד**[כט] **וְעַד יוֹשְׁבֵי** [-שער העיר[ל]] **יְרוּשָׁלַיִם** יהיו **כְּשֵׁרִים** גם **לְנִדָּה וְגַם לְמֵי חַטָּאת**, מאחר ו'מים חיים' הם, דהיינו מי מעיין, אבל המים שיזרמו **מִכָּאן וְאֵילָךְ מֵי תַעֲרוּבוֹת הֵם** - יתערבו במי גשמים[לא], ולפיכך יהיו **כְּשֵׁרִים** רק **לְנִדָּה**, שראויה לטבול אף במי גשמים, **וּפְסוּלִים לְמֵי חַטָּאת**, הבאים מ'מים חיים' בלבד[לב]. דעה החולקת: **אָמַר רַבִּי אֶלְעָזָר (רבי מאיר אומר), מִבֵּית דָּוִד וְעַד יוֹשְׁבֵי יְרוּשָׁלַיִם** יהיו המים **כְּשֵׁרִים לְנִידָּה וּלְחַטָּאת**, אבל **מִכָּאן וְאֵילָךְ** יירדו המים במורד ההר, ונמצא **שֶׁמֵּי קַטְפְּרִיסוֹת הֵן** - דינם כמי 'קטפרס', דהיינו, מים הזורמים במדרון, ולפיכך הם **פְּסוּלִין בֵּין לְנִדָּה וּבֵין לְחַטָּאת**[לג].

הגמרא ממשיכה בביאור הפסוקים ביחזקאל העוסקים בתיאור הנחל היוצא מבית המקדש: **כְּתִיב** (יחזקאל מז ח) **'וַיֹּאמֶר אֵלַי הַמַּיִם הָאֵלֶּה יוֹצְאִים אֶל הַגְּלִילָה הַקַּדְמוֹנָה** וְיָרְדוּ עַל הָעֲרָבָה וּבָאוּ הַיָּמָּה אֶל הַיָּמָּה הַמּוּצָאִים', כלומר, שמי נחל זה מתפשטים והולכים לארבעה מן הַיַּמִּים הסובבים את ארץ ישראל[לד], כדי לתקן את מימיהם. ומפרשת הגמרא את הפסוק, 'אֶל הַגְּלִילָה הַקַּדְמוֹנָה' **זֶה יָם שֶׁל** מקום ששמו **'סַמְכוֹ' (סיבוכא)**, שהוא במזרח הגליל[לה]. **'וְיָרְדוּ אֶל הָעֲרָבָה', זֶה יָם שֶׁל טִבֶרְיָא** - ים הכינרת[לו]. **'וּבָאוּ הַיָּמָּה', זֶה יַם הַמֶּלַח. 'אֶל הַיָּמָּה הַמּוּצָאִים', זֶה הַיָּם הַגָּדוֹל** - ים התיכון[לז]. **וְלָמָּה נִקְרָא שְׁמוֹ** של ים זה **'מוּצָאִים', כְּנֶגֶד שְׁתֵּי פְּעָמִים שֶׁיָּצָא** הים ונתפשט הלאה ממקומו, ושטף חלקים מן היבשה, פעם **אֶחָד בְּדוֹר אֱנוֹשׁ**[לח], **וּפַעַם אֶחָד בְּדוֹר הַפְּלָגָה**.

ומביאה הגמרא מחלוקת אמוראים [בדעת רבי חנינה] עד היכן יצא הים בכל פעם[לט]: **רַבִּי לָעְזָר בְּשֵׁם רַבִּי חֲנִינָה** אומר, **בָּרִאשׁוֹנָה** - בימי דור אנוש, **יָצָא** הים ממקומו ונתפשט לצד צפון מזרח, **עַד** מקום ששמו **'קַלַבְרִיאָה'**, השוכן בדרום איטליה, **וּבַשְּׁנִיָּה** - בימי דור הפלגה, **יָצָא** שנית ממקומו, והמשיך להתפשט לצד דרום, **עַד כֵּיפֵי** - סלעים של מקום ושמו **'בַּרְבְּרִיאָה'**, השוכן בצפון אפריקה. **רַבִּי אַחָא בְּשֵׁם רַבִּי חֲנִינָה** אומר, **בָּרִאשׁוֹנָה יָצָא** הים ממקומו ונתפשט **עַד כֵּיפֵי בַּרְבְּרִיאָה, וּבַשְּׁנִיָּה** נתפשט הלאה למזרח, **וְיָצָא עַד עַכּוֹ וְעַד יָפוֹ** העומדות במערבה של ארץ ישראל. והוא מביא לכך סמך ממקרא שנאמר לגבי הגבלת התפשטותם של מי הים (איוב לח יא), **'עַד פֹּה תָבוֹא וְלֹא תֹסִיף** וּפֹא יָשִׁית בִּגְאוֹן גַּלֶּיךָ', ודורש הפסוק כך, 'עַד פֹּה תָבוֹא', **עַד 'עַכּוֹ' תָּבֹא וְלֹא תוֹסִיף**[מ], **'וּפֹה יָשִׁית בִּגְאוֹן גַּלֶּיךָ', עַד יָפוֹ אָשִׁית גְּאוֹן גַּלֶּיךָ**[מא].

הגמרא מבארת מדוע יגיעו מי הנחל היוצא מבית המקדש אל ימים אלו. שואלת הגמרא: **נִיחָא** - מובן הדבר מדוע יוצרך הנחל להגיע אל **יַמָּא רַבָּא וְיַמָּא דְמִילְחָא** - הים הגדול וים המלח, **בִּשְׁבִיל לְמִיתְקָן** - כדי שמי הנחל ימתיקו את מימיהם המלוחים, אבל מה צורך יש בכך שמי הנחל יגיעו אל **יַמָּא דְטִבֶרְיָא וְיַמָּא דְסַמְכוֹ**, הרי מימיהם מתוקים הם. משיבה הגמרא: כדי **לְרַבּוֹת דְּגָתָם** - להרבות את מיני הדגים שבהם, שעל ידי מי הנחל שיבואו בהם יתברכו מימיהם לגדל דגים הרבה, **דִּכְתִיב בֵּיהּ** - שהרי נאמר שם בהמשך הפסוקים ביחזקאל (מז י) **'לְמִינָה תִּהְיֶה דְגָתָם'**, ויש לפרש המקרא כך, **לְמִינֵי מִינִים תִּהְיֶה דְגָתָם** - מינים רבים של דגים יהיו שם[מב].

אגב דרשה זו, מביאה הגמרא מעשה בענין ריבוי מיני דגים: **תָּנֵי** בברייתא, **אָמַר רַבָּן שִׁמְעוֹן בֶּן גַּמְלִיאֵל, מַעֲשֶׂה שֶׁהָלַכְתִּי לְ**מקום ששמו **'צֵיידָן', וְהֵבִיאוּ לְפָנַי יוֹתֵר מִשְּׁלֹשׁ מֵאוֹת מִינֵי דָגִים בְּתַמְחוּי אֶחָד** - בקערה אחת גדולה.

הגמרא ממשיכה בביאור המקראות שביחזקאל העוסקים בנחל היוצא מבית המקדש: נאמר (יחזקאל מז ח) **'וְנִרְפְּאוּ הַמָּיִם'**, ונאמר עוד (שם מז יא) **'בִּצֹּאתָיו וּגְבָאָיו וְלֹא יֵרָפְאוּ לְמֶלַח נִתָּנוּ'**. ומקשה הגמרא סתירה בין הפסוקים, מתחילה **כְּתִיב 'וְנִרְפְּאוּ הַמָּיִם'**, דהיינו שמי הַיַּמִּים יתרפאו ממליחותם ויומתקו, **וְאַתְּ אָמַרְתְּ** - ולאחר מכן אתה אומר **'וְלֹא יֵרָפְאוּ' הַמָּיִם**. מתרצת הגמרא: **מָקוֹם הוּא וּשְׁמוֹ 'וְלֹא יֵרָפְאוּ'**. כלומר, אכן הנחל ימתיק את מי הים המלוחים, אבל מקום ביצותיו 'וגבאיו' [-נקעים שבים], ומקום ששמו 'לא ירפאו', לא יומתקו, ויעמדו במליחותם, לפי ש'למלח נתנו', דהיינו שצריכים להוציא מהם מלח להשתמש בו[מג].

הגמרא ממשיכה בדרשת המקראות ביחזקאל: **כְּתִיב** (שם מז יב) **'וְעַל הַנַּחַל יַעֲלֶה עַל שְׂפָתוֹ מִזֶּה וּמִזֶּה כָּל עֵץ מַאֲכָל, לֹא יִבּוֹל עָלֵהוּ וְלֹא יִתֹּם פִּרְיוֹ, לָחֳדָשָׁיו יְבַכֵּר'. תָּנֵי** - ושנינו על כך בברייתא, **אָמַר רַבִּי יְהוּדָה, לְפִי שֶׁבָּעוֹלָם הַזֶּה הַתְּבוּאָה עוֹשָׂה** - מגדלת את פריה, **לְשִׁשָּׁה חֳדָשִׁים** - אחר ששה חודשים מן הזריעה, **וְאִילָן עוֹשֶׂה** את פירותיו **לִשְׁנֵים עָשָׂר חוֹדֶשׁ, אֲבָל לֶעָתִיד לָבֹא הַתְּבוּאָה עוֹשָׂה** את פירותיה **לְחֹדֶשׁ אֶחָד, וְאִילָן עוֹשֶׂה לִשְׁנֵי חֳדָשִׁים. מַאי טַעֲמָא** - מהיכן לומדים זאת, מן התיבות **'לָחֳדָשָׁיו יְבַכֵּר'**, דהיינו שהאילנות יבכרו פירותיהם תוך חודשיים מן הזריעה [שכן מיעוט 'חדשיו' שנים], ויש ללמוד משם אף לענין התבואה, שכשם שבעולם הזה משך גדילת התבואה הוא מחצית ממשך גדילת פירות האילן, כך לעתיד לבוא שפירות האילן יצמחו בתוך חודשיים, הרי שהתבואה תגדל בחודש ימים.

הגמרא מביאה דעה החולקת בזה: **אָמַר רַבִּי יוֹסֵי, לְפִי שֶׁבָּעוֹלָם הַזֶּה הַתְּבוּאָה עוֹשָׂה לְשִׁשָּׁה חֳדָשִׁים**, שכן נזרעת בתשרי ונקצרת בניסן, **וְאִילָן עוֹשֶׂה לִשְׁנֵים עָשָׂר חֹדֶשׁ, אֲבָל לֶעָתִיד לָבֹא הַתְּבוּאָה עוֹשָׂה** פירותיה **לַחֲמִשָּׁה עָשָׂר יוֹם, וְאִילָן עוֹשֶׂה לְחֹדֶשׁ אֶחָד, שֶׁכֵּן מָצִינוּ שֶׁעָשְׂתָה** [-שעשתה] **הַתְּבוּאָה בִּימֵי** הנביא **יוֹאֵל לַחֲמִשָּׁה עָשָׂר יוֹם**, שזרעוה בראש חודש ניסן **וְקָרַב מִמֶּנָּה הָעוֹמֶר** לאחר חמשה עשר יום בששה עשר בניסן. **מַאי טַעֲמָא** - מהיכן לומדים זאת, מן המקרא (יואל ב כג) **'וּבְנֵי צִיּוֹן גִּילוּ וְשִׂמְחוּ בַּה' אֱלֹהֵיכֶם, כִּי נָתַן לָכֶם אֶת הַמּוֹרֶה לִצְדָקָה, וַיּוֹרֶד לָכֶם גֶּשֶׁם מוֹרֶה וּמַלְקוֹשׁ בָּרִאשׁוֹן'**. דהיינו, שבאותה תקופה ירד הגשם הראשון [-'מורה', דהיינו היורה] רק בתחילת חודש ניסן, ואף על פי כן שמחו בה' אלהיהם בהבאת העומר בזמנו בששה עשר בניסן[מד]. ומאחר ומצינו תבואה שגדלה בחמשה עשר יום

כג. **הרי** עומק המים אינו מהווה מכשול לספינות גדולות, שכן הן שטות אפילו במים עמוקים ביותר. כד. **והרי** זה כאילו נאמר 'כי גאו המים מִשָּׂחוּ', דהיינו שהם חזקים מכדי שיהא ניתן לשחות בהם. ביאור הגרח"ק (ד"ה מלשוט). כה. **על** פי הגהת הגר"א (אות ג). כו. **על** פי הגהת הגר"א (אות ג). כז. **ולפי** זה מתפרשת תיבת 'שחו' מלשון 'שיחה' ודיבור, ולא מלשון 'שחיה' ושיט. רש"ס (ד"ה מיין). כח. **בתורה** נקראת פרה אדומה 'חטאת' (במדבר יט ט), ולפיכך המים המעורבים בה נקראים 'מי חטאת' (שם פ ז). כט. **היא** 'עיר דוד' הנזכרת במקרא (שמואל ב' ה ז) שכבשה דוד מן היבוסי וישב בה, ושם היה מקום מושבם וקבורתם של מלכי בית דוד. ל. **תלמיד** הרשב"ש (ד"ה עד). לא. **כן** פירש תלמיד הרשב"ש (ד"ה מכאן) בפירושו השני. ובפירוש הראשון כתב, שמכאן ואילך יתערבו המים במי שאר ימים, כמפורש בהמשך הגמרא. לב. **שנאמר** (במדבר יט יז) 'ונתן עליו מים חיים אל כלי'. לג. **בטעם** הדבר שאין מועילה הטבילה במים הזורמים במדרון ההר, כתב רש"י במסכת חגיגה (יט. ד"ה הרלים), שבמדרון שהוא זקוף ביותר אין המים שבתחתיתו מתחברים למים שלמעלה, ונמצא שאין כאן ארבעים סאה במקום אחד. ואף אם אין המדרון זקוף כל כך, והמים נידונים כמחוברים, מכל מקום אינם מטהרים בשעת זרימתם, שכן מי גשמים הם [שהרי נתבאר שהתערבו מי הנחל במי גשמים, ולפיכך נידונים אף הם כמותם. רש"ס (ד"ה מי תערובות)], שאינם מטהרים אלא ב'אשבורן', דהיינו כשהם נקוים ועומדים במקום אחד, ולא כשהם זורמים ['זוחלין'], ודווקא מי מעיין מטהרים בשעת זרימתם. לד. **שבעה** יַמִּים סובבים את ארץ ישראל, כמבואר במסכת בבא בתרא (עד:) 'ואלו הן שבעה ימים, ימה של טבריא, וימה של סדום, וימה של חילת, וימה של חילתא, וימה של סיבכי, וים אספמיא, וים הגדול'. בענין זיהוי ימים אלו ראה אדמת קודש (פרק ג׳׳).

לה. **מבואר** במסכת בבא בתרא (עד:) שים זה מקומו מצפון לכינרת ומדרום לבניאס. ויש המזהים אותו עם 'אגם החולה' השוכן במקום זהה [אשר מתחילתו היה אגם גדול, עד שייבשו את מרבית שטחו]. וראה אדמת קודש (עמ' נס). לו. **ימה** של טבריה נמצא בערבה [ולפיכך הוא נרמז במקרא בתיבות 'וירדו אל הערבה']. מצודת ציון (יחזקאל מז ח). והיינו 'ערבה' מלשון 'מישור', כפי שתרגם יונתן שם 'מישרא'. לז. **קרבן** העדה ותקלין חדתין (ד"ה יס). אמנם רש"י ביחזקאל (מז ח) כתב, שהכוונה בזה לים אוקיינוס היוצא מן היישוב להקיף את העולם. לח. **בימי** אנוש בן שת החלו בני האדם לעבוד עבודה זרה, כמאמר הכתוב (בראשית ד כו) 'אז הוחל לקרוא בשם ה'', דהיינו, החלו לקרוא לאלילים בשם ה', ובאותה שעה יצא האוקיינוס והציף שליש עולם. מדרש (תנחומא יתרו טז). לט. **בפשוטו** משמע שמתחילה היה כל איזור הים התיכון יבשה, עד המקום שבו הוא מתחבר עם האוקיינוס [מיצרי גיברלטר], ולאחר מכן שטף האוקיינוס את היבשה ונוצר הים התיכון. אם כי יתכן שגם מקודם לכן היה קיים חלק מן הים, אלא שנתרחב לאחר מכן. וראה עוד בענין זה בספר בצל החכמה (שו"ת ח"ב סי' יב). מ. **דרש** תיבת 'פה' כאילו נאמר 'כה', דהיינו עד עכו. רבינו משולם וקרבן העדה (ד"ה עד). מא. **דרש** תיבת 'פה' שהיא כעין תיבת 'יפו'. מב. **תיבת** 'למינה' נכתבת בדרך כלל במפיק ה"א, ואז היא מתפרשת 'למין שלה', אך במקרא זה אין מפיק ה"א, ולפיכך יש לפרשה מלשון ריבוי מינים, כמו 'הדגה אשר ביאור' (שמות ז כא). רש"י (יחזקאל מז י). מג. **על** פי קרבן העדה (ד"ה מקום). מד. **ענין** מעשה זה מפורש בהרחבה במסכת תענית (ה.), שבאותה שנה היתה בצורת ולא ירדו גשמים עד תחילת ניסן, ואמר הנביא יואל לעם ישראל שייצאו ויזרעו את מעט התבואה שנותרה בידם, ותמהו על כך, שהרי עד שתצמח התבואה ימותו ברעב, ואמר

יש לומר שאף לעתיד לבוא תעשה כן, ואילו האילן [שזמנו כפול מן התבואה] יעשה פרי בחודש אחד. מבררת הגמרא: **וּמָה מְקַיֵּים** - כיצד יישב **רַבִּי יוֹסֵי** את דברי הפסוק **'לָחֳדָשָׁיו יְבַכֵּר'**. מבארת הגמרא: לדבריו, כוונת הכתוב היא **שֶׁבְּכָל חוֹדֶשׁ וְחוֹדֶשׁ יִהְיֶה** האילן **מְבַכֵּר**, דהיינו, שנקט הכתוב בלשון רבים כדי ללמד שכך יהיה בכל אחד מחדשי השנה.

בהמשך הפסוק נאמר (שם) **'וְהָיָה פִרְיוֹ לְמַאֲכָל וְעָלֵהוּ לִתְרוּפָה'**, ומביאה הגמרא מחלוקת אמוראים בביאור תיבות אלו. **רַבִּי יוֹחָנָן אָמַר, תַּרְפֵּיהּ מְצִיץ עֲלֵיהּ** - מציצת העלים תשמש לעתיד כמאכל, **וּתְרַף מְזוֹנָהּ** - ונמצא לפי זה ש'תרופה' היא מלשון מזון[מה]. ואילו **רַב וּשְׁמוּאֵל** דרשו תיבת 'תרופה' בלשון נוטריקון 'התרת פה', דהיינו שאכילת העלים תשמש כתרופה לפתוח דבר סתום, אלא שנחלקו בענין הדבר הנפתח, **חַד** מהם **אָמַר**, שהכוונה בזה **לְהַתִּיר פֶּה שֶׁלְּמַעְלָן** - פיו של אדם, דהיינו לפתוח תאוות האכילה, **וְחַד** מהם **אָמַר**, שהכוונה בזה **לְהַתִּיר פֶּה שֶׁלְּמַטָּן** - בית הרעי, דהיינו לשלשל. **הגמרא מביאה דעות נוספות בענין זה:** וכן נחלקו בזה **רַבִּי חֲנִינָה וְרַבִּי יְהוֹשֻׁעַ בֶּן לֵוִי, חַד** מהם **אָמַר**, שכוונת הכתוב **לְהַתִּיר פֶּה עֲקָרוֹת** - רחם של אשה עקרה, שתוכל ללדת, **וְחַד** מהם **אָמַר, לְהַתִּיר פֶּה** של **אִלְּמִים**, שיוכלו לדבר[מו].

★

שנינו במשנה: **'וּלְעוּמָּתָן בַּצָּפוֹן** סמוכים במערב, שער יכניה **וכו''**. **הגמרא מפרשת את המעשה שאירע עם יכניה, שלפיכך נקרא השער על שמו: אַתְּ מוֹצֵא בְּשָׁעָה שֶׁעָלָה נְבוּכַדְנֶאצַּר לְכָאן** - לארץ ישראל, **בָּא וְיָשַׁב לוֹ בְּדוֹפְנֵי** [-תחום] **שֶׁל** העיר **אַנְטוֹכְיָא, וְיָצְאָה סַנְהֶדְרִין גְּדוֹלָה לִקְרָאתוֹ, וְאָמְרָה לוֹ,** האם **הִגִּיעַ זְמַן הַבַּיִת הַזֶּה לֵיחָרֵב**[מז]. **אָמַר לָהֶן** נבכודנצר, **אוֹתוֹ** אדם **שֶׁהִמְלַכְתִּי עֲלֵיכֶם** - שמיניתי עליכם למלך, דהיינו יהויכין [המכונה גם 'יכניה'], **תְּנוּהוּ לִי, וַאֲנִי הוֹלֵךְ** לדרכי, בלא להחריב את בית המקדש. **בָּאוּ וְאָמְרוּ לִיהוֹיָכִין מֶלֶךְ יְהוּדָה, נְבוּכַדְנֶאצַּר בָּעֵי לָךְ** - מבקש לקחת אותך ולהגלותך עמו לבבל. **כֵּיוָן שֶׁשָּׁמַע מֵהֶן כָּךְ, נָטַל** יהויכין את **הַמַּפְתְּחוֹת שֶׁל בֵּית הַמִּקְדָּשׁ, עָלָה לְגַגּוֹ שֶׁל הֵיכָל, וְאָמַר לְפָנָיו, רִבּוֹנוֹ שֶׁל עוֹלָם, לְשֶׁעָבַר הָיִינוּ נֶאֱמָנִים לָךְ וְהָיוּ מַפְתְּחוֹתֶיךָ** - מפתחות ביתך שהוא בית המקדש **מְסוּרִין לָנוּ, עַכְשָׁיו שֶׁאֵין אָנוּ נֶאֱמָנִים** לפניך **הֲרֵי מַפְתְּחוֹתֶיךָ מְסוּרִין לָךְ.**

ונחלקו **תְּרֵין אָמוֹרָאִין** - שני אמוראים [שלא נתפרשו שמותיהם] מה אירע בסוף מעשה זה. **חַד** - אחד מהם **אָמַר, זְרָקָן** יהויכין למפתחות כלפי מעלה **וְעוֹד לֹא יָרְדוּ**, שכן רצה הקדוש ברוך הוא להראות להם שאינו חפץ עוד בעבודתם. **וְחַד** - ואחד מהם **אָמַר, בָּאָה כְּמִין יָד** מן השמים **וּנְטָלָתָן** למפתחות **מִיָּדוֹ. כֵּיוָן שֶׁרָאוּ כָּל**

להם שאף על פי כן יעשו כדבריו, וגילה להם הקדוש ברוך הוא תבואה שבחורי נמלים ממנה התפרנסו במחציתו הראשונה של חודש ניסן, ולאחר מכן זרעו מב' ועד ד' בניסן, וירדה רביעה שניה בה' ניסן, וצמחה התבואה עד ששה עשר בניסן, וממנה הביאו את מנחת העומר.

מה. **דרש** 'תרופה' מלשון 'טרף', דהיינו מזון, כמו 'הטריפני לחם חוקי' (משלי ל ח). תלמיד הרשב"ש (ד"ה טרפא).הרש"ס (ד"ה מלפיה), וקרבן העדה (ד"ה ותרף) בפירושו השני, מפרשים את דברי הגמרא באופן אחר, שלעתיד לבוא כאשר יפרחו העלים שבאילן ייצאו יחד עמהם גם הפירות, ולא כבימינו שתחילה גדלים העלים ורק לאחר מכן הפירות. ונמצא שקטע זה הוא המשך למה שנתבאר מקודם לכן, שעתידים הפירות לצמוח בחודש אחד.

מו. **נתבארו** דברי הגמרא על פי הערוך (ערך פס) [הובא גם בתקלין חדתין (ד"ה פס)], הסובר שמחלוקתם של רב ושמואל אינה כמחלוקתם של רבי חנינה ורבי יהושע בן לוי, אלא יש כאן ארבע שיטות בענין 'התרת פה': א. לפתוח תאוות האכילה. ב. לשלשל. ג. להתיר עקרות. ד. להתיר פה אלמים. אמנם בתלמיד הרשב"ש (ד"ה פס) כתב, שמחלוקת אחת היא, שכן 'להתיר פה שלמעלן' היינו פה אלמים, ו'פה שלמטן' היינו רחם עקרות. וטעם הדבר שהביאה הגמרא אף את מחלוקתם של רבי חנינה ורבי יהושע בן לוי, לפי שבדבריהם מפורש הענין יותר [וכעין זה כתב רש"י במסכת מנחות (לט. ד"ה מוקיה)]. ונמצא לפירוש זה שאין כאן אלא שני ביאורים ב'התרת פה'.

מז. **כלומר**, האם באת עתה כדי להחריב את בית המקדש.

חוֹרֵי [-נכבדין] יְהוּדָה כֵּן, שאין הקדוש ברוך הוא חפץ עוד בעבודתם, **עָלוּ לְרֹאשׁ גַּגּוֹתֵיהֶן וְנָפְלוּ וָמֵתוּ, הֲדָא הוּא דִכְתִיב** - ועל כך נאמר (ישעיה כב א-ב) **'מַשָּׂא גֵּיא חִזָּיוֹן, מַה לָּךְ אֵפוֹא כִּי עָלִית כֻּלָּךְ לַגַּגּוֹת. תְּשֻׁאוֹת מְלֵאָה עִיר הוֹמִיָּה'** וגו' קִרְיָה עַלִּיזָה, חֲלָלַיִךְ לֹא חַלְלֵי חֶרֶב וְלֹא מֵתֵי מִלְחָמָה'. דהיינו שהנביא מקונן על כך שעלו לגגות והמיתו עצמם, ולא היו חללי חרב או מתי מלחמה.

★ ★ ★

הלכה ג – משנה במשנה בתחילת הפרק (לעיל טו:) **שנינו שהיו שלשה עשר שולחנות במקדש. משנתינו מרחיבה בענין** שולחנות אלו, היכן עמדו השולחנות בבית המקדש, ממה היו עשויים, ולצורך מה היו משמשים: **שְׁלֹשָׁה עָשָׂר שׁוּלְחָנוֹת הָיוּ בַּמִּקְדָּשׁ**, מפרטת המשנה, **שְׁמוֹנָה** מהם היו **שֶׁל שַׁיִשׁ**[[א]] והיו עומדים **בְּבֵית הַמִּטְבְּחַיִים**[א], **שֶׁעֲלֵיהֶם** היו **מְדִיחִין אֶת הַקְּרָבַיִים** של הקרבנות[ב][[ב]]. **וּשְׁנַיִם** נוספים היו עומדים **בְּמַעֲרַב הַכֶּבֶשׁ** - מצד מערב לכבש שבו היו עולים למזבח, **אֶחָד** מהשולחנות היה **שֶׁל שַׁיִשׁ** וְשולחן **אֶחָד** היה **שֶׁל כֶּסֶף, עַל** השולחן **שֶׁל שַׁיִשׁ** היו **נוֹתְנִין אֶת הָאֵבָרִים** של קרבן יחיד, עד שמעלים אותם למזבח[ג], **וְעַל** השולחן **שֶׁל כֶּסֶף** היו מניחים את תשעים ושלשה **כְּלֵי הַשָּׁרֵת** שהיו מוציאים בכל יום מלשכת הכלים לצורך עבודת היום[ד]. **וּשְׁנַיִם** נוספים היו מונחים **בָּאוּלָם (מבחוץ) מִבִּפְנִים עַל פֶּתַח הַבַּיִת** - בתוך האולם בסמוך לפתח ההיכל[ה], **אֶחָד** מהם היה **שֶׁל שַׁיִשׁ וְאֶחָד שֶׁל זָהָב**. עַל השולחן **שֶׁל שַׁיִשׁ** היו **נוֹתְנִין** את **לֶחֶם הַפָּנִים** לאחר אפייתו **בִּכְנִיסָתוֹ**, כלומר, כשמגיעים לפתח ההיכל מניחים אותו עליו, ועומדים לפוש עד שיסדרו אותו במקומו על השולחן העשוי מעצי שיטים ומצופה זהב העומד בהיכל[ו], **וְעַל** השולחן **שֶׁל זָהָב** היו נותנים את הלחם **בִּיצִיאָתוֹ** - בשעה שמוציאים אותו מההיכל, עד שיוקטרו בזיכי הלבונה. והטעם שהיו נותנים על שולחן שיש בכניסתו ועל של זהב ביציאתו, מפני **שֶׁמַּעֲלִין בַּקּוֹדֶשׁ וְלֹא מוֹרִידִין** - דבר שהשתמשו בו בקדושה, אם באו לשנותו ולהעבירו ממקומו, אין לשנותו אלא אם בכך עולה הוא בקדושה מקדושתו הקודמת, אבל אין לשנותו אם בכך יורידוהו מקדושתו[ז], ולכן בכניסתו לפני שמניחים אותו על שולחן לחם הפנים שהיה מזהב, היו מניחים אותו על שולחן של שיש, להעלותו משיש לזהב. וביציאתו, כיון שהיה בהיכל על שולחן מזהב, לא היו מניחים אותו על שולחן של כסף או שיש, כיון שדבר זה נחשב להורדה בקדושה, אלא דווקא על של זהב. והיה עוד שולחן **אֶחָד** נוסף **שֶׁל זָהָב מִבִּפְנִים** - בתוך ההיכל, **שֶׁעָלָיו** היה מונח **לֶחֶם הַפָּנִים תָּמִיד**, ונקרא גם בשם 'שולחן הפנים' כמו שנאמר (במדבר ד ז) 'וְעַל שֻׁלְחַן הַפָּנִים יִפְרְשׂוּ בֶּגֶד תְּכֵלֶת'[ח][[ג]].

★

גמרא שנינו במשנה ששני השולחנות שהיו באולם היו אחד של שיש ואחד של זהב, הגמרא מביאה ברייתא שחולקת על המשנה: **תָּנֵי** - שנינו בברייתא, בכניסתו היו מניחים את לחם הפנים **עַל** שולחן **שֶׁל כֶּסֶף**[ט], וגם בזה נתקיים הענין של מעלים בקודש, כיון שמעלים משולחן של כסף לשולחן זהב.

הגמרא מבארת מדוע בברייתא לא שנינו שהיה השולחן של שיש כמו ששנינו במשנתינו: (ר' אחי ור' מיישא ומטו בשם רב שמואל בר רב יצחק) **רַבִּי יוֹסֵי** אמר את הביאור לכך **בְּשֵׁם רַבִּי שְׁמוּאֵל בַּר רַב יִצְחָק**, ואילו **רַבִּי חֲנַנְיָה מָטֵי בָהּ** - אמר ביאור זה **בְּשֵׁם רַבִּי יוֹחָנָן, לֵית כָּאן** - לא שנינו כאן בברייתא, שהיו מניחים את לחם הפנים על שולחן **שֶׁל (כסף) שַׁיִשׁ, מִפְּנֵי שֶׁהַשַּׁיִשׁ הוּא מְקָרֵר (מרתיח)** את המונח עליו, ולפי שלחם הפנים צריך להיות חם וכמו שנאמר בלחם הפנים (שמואל א' כא ז) 'לָשׂוּם לֶחֶם חֹם בְּיוֹם הִלָּקְחוֹ', לכן שנינו בברייתא שהניחוהו על שולחן של כסף שמטבעו הוא ממשיך להרתיח את הדבר החם שעליו[י][[ד]].

מקשה הגמרא: מדוע צריך לחשוש שמא יתקרר הלחם, **לֹא כֵּן תָּנֵי** - וכי לא שנינו כן בברייתא, **זֶה אֶחָד מִן הַנִּסִּים שֶׁנַּעֲשׂוּ בְּבֵית הַמִּקְדָּשׁ, שֶׁכְּשֵׁם שֶׁהָיוּ מַנִּיחִין אוֹתוֹ חוֹם** - כשם שהיו מניחים את לחם הפנים על שולחן הזהב שבהיכל כשהוא עדיין חם מחום אפייתו, **כָּךְ הָיוּ מוֹצִיאִין אוֹתוֹ** בשבת שלאחריה **חוֹם** - בעודו חם, **שֶׁנֶּאֱמַר** לגבי לחם הפנים (שמואל א' כא ז) 'לֶחֶם הַפָּנִים הַמּוּסָרִים מִלִּפְנֵי ה' **לָשׂוּם לֶחֶם חֹם בְּיוֹם הִלָּקְחוֹ**'[יא], כלומר, שגם ביום שהוסר הלחם הישן מעל גבי השולחן עדיין היה חם. ומכיון שהיה הלחם חם במשך כל ימות השבוע בדרך נס, לא היה צריך לחשוש שמא יתקרר משולחן השיש, ואם כן חוזרת השאלה מדוע הברייתא פירשה שהשולחן היה של כסף ולא של שיש. מתרצת הגמרא: **רַבִּי יְהוֹשֻׁעַ בֶּן לֵוִי אָמַר, אֵין מַזְכִּירִין מַעֲשֵׂה נִסִּים**, כלומר, אין סומכים על הנס[יב], אלא עושים הכל כדרך הטבע כדי שישאר הלחם חם[[ה]].

הגמרא מביאה ספק במצות לחם הפנים: **בָּעוּן קוֹמֵי** - שאלו בני הישיבה לפני **רַבִּי (לוי) אִילָא**, אם אירע **שֶׁלֹּא הָיָה שָׁם לֶחֶם** פנים חדש שראוי לסדרו על השולחן בשבת זו, **מַהוּ לְהַנִּיחוֹ** ללחם הישן המונח על השולחן משבת שעברה לשבוע נוסף, וישאר הלחם גם **לַשַּׁבָּת הַבָּאָה**. והספק בזה הוא, האם לאחר השבת שהיה צריך לסלקו, נפסל הלחם בלינה אף בעודו על השולחן, או לא[יג].

אָמַר לוֹן - אמר להם, **כְּתִיב** (שמות כה ל) **'וְנָתַתָּ עַל הַשֻּׁלְחָן לֶחֶם פָּנִים לְפָנַי תָּמִיד'**, ודורשים מלשון הפסוק, **שֶׁלֶּחֶם הַפָּנִים** שנסדר כמצותו[יד], אינו נפסל בכך **וַאֲפִילוּ (פסול)** אם **הוּא** מונח על השולחן **כַּמָּה יָמִים** יותר מכדי מצותו, כיון שנאמר בלחם שיהיה מונח 'תמיד' לפני ה', לכן אפילו לכתחילה יכול להניחו על השולחן גם לאחר השבת, ואין הלחם נפסל בלינה, כשהוא כשר וסידרוהו בתחילה בשבת הקודמת כהלכתו[טו][[ו]].

★

הגמרא מביאה ברייתא[טז] שמבארת את מנין השולחנות שעשה שלמה בבית המקדש[יז]: **עֲשָׂרָה שֻׁלְחָנוֹת עָשָׂה שְׁלֹמֹה** בבית המקדש מלבד השולחן שעשה

א. **בצפון** העזרה היה המקום שנקרא בשם בית המטבחיים, ששם שחטו את הקרבנות ששחיטתם בצפון, וכן הפשיטו את עורם, ניתחו את איבריהם, והדיחו קרביהם ובני מעיהם. על פי הרא"ש (מדות פ"ג מ"ה). צפונית למזבח היו טבעות שבהם הכניסו את צואר הבהמה כדי לתפסה בשעת השחיטה, ואחר הטבעות לצד צפון היה מקום השולחנות. מפרש (תמיד לא: ד"ה פי'). ב. **מצות** הדחה נאמרה בתורה בפרשת קרבן עולה (ויקרא א ט), 'וקרבו וכרעיו ירחץ במים והקטיר הכהן את הכל המזבחה'. וטעם הדבר שצריך לרחצם לפני הקטרתם על גבי המזבח, לפי שהם קרבים אל המזבח שהוא שולחנו של מלך, וצריך להקריבם בכבוד ונקיות. דעת זקנים מבעלי התוספות (ויקרא שם). ג. **אבל** אברים של תמידין ומוספין לא היו נותנים שם, אלא הכהן היה מקבל אותם מהמנתח של הקרבן, ונותנם על חצי הכבש מלמטה, וכמו שמבואר במשנה בתמיד (לא.). אבל קרבן יחיד פעמים שכהן אחד היה מקריב אותו לבדו, והיה מניח את האברים על השולחן עד שמעלה אותם למזבח זה אחר זה. פירוש הרא"ש (תמיד שם ד"ה נותנין). ד. **רא"ש** (תמיד לא: ד"ה ועל), ומהר"א פולדא (ד"ה ועל), וכמבואר במשנה (תמיד ל.) שבכל בוקר היו מוציאים מלשכת הכלים תשעים ושלשה כלי כסף וכלי זהב שהיו צריכים לעבודת היום. ה. **מפרש** (תמיד לא: ד"ה פי'). הבית שהיה בעזרה היה מחולק לשלשה מקומות, האולם, ההיכל, וקודש הקדשים. האולם הוא החלק הרחב שבתחילה, ממנו נכנסים להיכל [שבו היו מזבח הזהב, המנורה, והשולחן], וממנו נכנסים לקודש הקדשים [שבו היו הארון והכפורת]. ו. **מצות** עשה לסדר את הלחם בכל שבת על שולחן עצי שיטים המצופה זהב שבהיכל שנקרא גם 'שולחן לחם הפנים', וביום השבת היו מוציאים את הלחמים שהביאו בשבת שלפניה, והיו מניחים במקומם את הלחם החדש של שבת זו. מלבד הלחמים היו מניחים על השולחן שני בזיכים [-קערות] ובהם לבונה. לאחר שהוציאו את הלחם שהונח בשבת הקודמת, היו מקטירים את הלבונה שבבזיכים, ולאחר מכן מחלקים לחם זה לכהנים. על פי רמב"ם (תמידין ומוספין פ"ה ה"א-ה"ד). אפיית הלחם אינה דוחה שבת, לכך היו אופים אותו מערב שבת. משנה (מנחות ק:). וכתב הרא"ש (ד"ה על), שלאחר האפיה בערב שבת, היו נותנים את הלחם על אותו שולחן של שיש, עד למחר שיסדרו אותו על שולחן הזהב שבהיכל. אולם רש"י (מנחות צט. ד"ה בכניסתו, צט: ד"ה על) פירש, שנתנוהו על השולחן של שיש רק בשעה שהיו נכנסים עם הלחם לאולם כדי לסדרו על שולחן הזהב שבהיכל [אבל עד שעה זו היו משאירים את הלחם בתוך התנור, וכשיטת תוספות (חגיגה כו: ד"ה סילוקו)], ולא הלכו מיד אל עבר שולחן לחם הפנים שבהיכל, אלא עמדו לפוש מעט ובשעת מנוחתם הניחוהו על שולחן השיש, ורק לאחר מכן הכניסוהו והניחוהו על שולחן הזהב שבהיכל, כדי ללמדנו שמעלים בקודש ואין מורידים [וכמו שיתבאר להלן בהמשך המשנה]. על פי טהרת הקודש (מנחות צט: ברש"י שם, בא"ד ולא). ז. **בגמרא** במנחות (צט.) דרשו מן הפסוקים גם את ההלכה שאין מורידים בקודש וכן שצריך להעלות. והובאו הדרשות בפירוש ריבב"ן (ד"ה שמעלין). ח. **הוא** השולחן שעשה משה רבינו. ט. **על** פי התוספות (מנחות צט: ד"ה אחד), שביארו שברייתא זו עוסקת בשולחן שעליו הניחו את לחם הפנים בכניסתו לאולם, וכן פירשו בקרבן העדה ובתקלין חדתין (ד"ה תני). ובקרבן העדה (שם) ביאר, שהטעם שתנא זה סבר שמניחים על שולחן של כסף ולא על של שיש, הוא על פי המבואר בשבת (קב:) ש'אין עניות במקום עשירות', והיינו כיון שבמקדש היו נוהגים לעשות דברים בעושר ובשררה כדרכם של עשירים, אין ראוי לעשות בו דברים בצמצום כדרכם של עניים. אולם הרש"ס (ד"ה תני) פירש שדברי הברייתא אמורים על כל השולחנות שהיו משיש, וכעין זה כתב בפני משה (ד"ה תני) שדברי הברייתא אמורים על השולחן שעליו היו נותנים את האברים. י. **תקלין** חדתין (ד"ה לית) על פי גירסת הגר"א (אות א). והתנא של משנתינו שסובר שנתנוהו על שולחן שיש, יש לומר שסובר כמו שמבואר בתמיד (לא:) ששולחן של כסף מרתיח את הדבר החם שעליו ויש לחשוש שמא הלחם יתעפש. תקלין חדתין (ד"ה אין). ואולם עדיין יש לחשוש ששולחן השיש יקרר את לחם הפנים עד שעת סידורו, וביאר בשקל הקודש (וואלק, ד"ה אמנם), שהתנא של משנתינו סבר כמו שפירש רש"י (מנחות צט: ד"ה על), שנתנוהו על השולחן של שיש רק בשעה שהיו נכנסים עם הלחם לאולם כדי לסדרו על שולחן הזהב שבהיכל, אבל עד שעה זו היו משאירים את הלחם בתוך התנור, והניחוהו על שולחן השיש רק לזמן קצר כדי להראות שמעלים בקודש ולא מורידים, ובזמן מועט כזה אין לחשוש שמא יתקרר הלחם. אמנם התנא בברייתא סבר כדעת התנא בתוספתא (מנחות פי"א ה"ז) שמערב שבת היה נותן את הלחם על גבי השולחן שהיה באולם ואם היה השולחן של שיש ודאי היה מקרר את הלחם. יא. **כשברח** דוד מפני שאול והגיע אל נוב עיר הכהנים אחזו בולמוס מחמת רעב (מנחות צה:-צו.), וביקש מאחימלך הכהן לחם לאכול, והשיבו בפסוק זה שאין תחת ידו לחם חולין אלא רק מלחם הפנים שהוסרו מעל השולחן ומכל מקום אסורים באכילה לזרים, ואכלם דוד מפני פיקוח נפש. ופשוטו של מקרא, שלחם הפנים שהיה לאחימלך נלקח מעל גבי השולחן, על מנת לתת תחתיו בו ביום לחם חם, והיינו 'ביום הלקחו'. יב. **רבינו** משולם, קרבן העדה, ופני משה (ד"ה אין). יג. **על** פי ביאור התקלין חדתין (ד"ה לא) שמדובר בלחם כשר שאין בו פסול, והספק הוא האם בכך שמשאירו על השולחן שבוע יותר מהזמן הראוי לו, נפסל בלינה [כמו כל קרבן שנתקדש בכלי שרת שנפסל אם לאחר שהיה ראוי לקיום מצותו עובר עליו לילה ועדיין לא נתקיימה מצותו], או שמא מאחר ונסדר כהלכתו על השולחן בזמנו הראוי לו, שוב לא נפסל בלינה. יד. **שהרי** הפסוק עוסק בלחם שנסדר על השולחן בשבת כמצות לחם הפנים. תקלין חדתין (ד"ה אמר). טו. **כך** הוא הביאור לפי גירסת הגר"א (אות ב). ותלמיד הרשב"ש גרס כגירסא שלפנינו, 'לחם פנים אפילו פסול', ופירש (ד"ה ואפילו) שאין הכוונה אפילו הוא פסול ממש בלינה, אלא לשון פסול הוא לאו דווקא, שאין בכך כלום שנשאר הלחם זמן רב, מפני שאינו נפסל בלינה. טז. **תוספתא** מנחות (פי"א ה"ו), וכן הובאה סוגיא זו במנחות (צח:-צט.). יז. **כתבו** בשם הגר"ח (סטנסיל, בדין שולחן) כדבר פשוט, שגם שולחנות אלו שהוסיף שלמה בכלל דברי דוד 'הכל בכתב מיד

משה רבינו[יח], **דִּכְתִיב** (דברי הימים ב׳ ד ח) ׳וַיַּעַשׂ שֻׁלְחָנוֹת עֲשָׂרָה וַיַּנַּח בַּהֵיכָל חֲמִשָּׁה מִיָּמִין וַחֲמִשָּׁה מִשְּׂמֹאל׳.

הגמרא מפסיקה את הברייתא ומבררת מה פירוש הכתוב ׳חֲמִשָּׁה מִיָּמִין וַחֲמִשָּׁה מִשְּׂמֹאל׳: אֵין תֵּימַר - אם תאמר **שֶׁחֲמִשָּׁה** שולחנות היו מונחים **בְּצַד דָּרוֹם** של ההיכל, **וַחֲמִשָּׁה** שולחנות היו מונחים **בְּצַד צָפוֹן**, כלומר, שהיו השולחנות מסודרים בהיכל, חמישה מימין הפתח בצפון ההיכל וחמישה בדרומו משמאל הפתח[יט] וכפשטות לשון הפסוק, **וַהֲלֹא אֵין הַשֻּׁלְחָן כָּשֵׁר** לעבודת לחם הפנים **אֶלָּא** אם כן הוא מונח **בְּצַד צָפוֹן** של ההיכל, **שֶׁנֶּאֱמַר** (שמות כו לה) **(ואת)** ׳**וְהַשֻּׁלְחָן תִּתֵּן עַל צֶלַע צָפוֹן**׳, וקשה, שאם כן כל השולחנות צריכים להיות בצד צפון של ההיכל, **וּמַה תַּלְמוּד לוֹמַר** שהיו השולחנות נתונים ׳**חֲמִשָּׁה מִיָּמִין וַחֲמִשָּׁה מִשְּׂמֹאל**׳, והרי השולחנות שמשמאל הפתח נתונים בדרום. **מתרצת הגמרא:** ודאי שכל השולחנות היו נתונים בצפון ההיכל, ואין המילים ׳ימין׳ ו׳שמאל׳ שבפסוק מתייחסים לצידי פתח ההיכל, **אֶלָּא** פירוש הפסוק הוא **שֶׁחֲמִשָּׁה** שולחנות היו **מִיָּמִין שֻׁלְחָנוֹ שֶׁל מֹשֶׁה** שעמד באמצע **וַחֲמִשָּׁה** שולחנות היו **מִשְּׂמֹאלוֹ**, וכולם היו בצפון ההיכל[ז].

הגמרא מביאה את סיום הברייתא: אַף עַל פִּי כֵן שבנוסף לשולחן שעשה משה היו עשרה שולחנות שעשה שלמה, וכולן היו מונחים במקום הראוי לשולחנות, **לֹא הָיָה** הכהן **מְסַדֵּר** את לחם הפנים **אֶלָּא בְּשׁוּלְחָן שֶׁל מֹשֶׁה בִּלְבַד, שֶׁנֶּאֱמַר** בענין עשיית כלי המקדש בימי שלמה (מלכים א׳ ז מח) ׳**אֶת הַשֻּׁלְחָן אֲשֶׁר עָלָיו לֶחֶם הַפָּנִים**׳ בלשון יחיד[כ], הרי שהיו מניחים לחם הפנים רק על שולחן אחד והוא השולחן שעשה משה[ח].

הברייתא מביאה דעה חולקת: רַבִּי יוֹסֵי בֵּי [-בן] **רַבִּי יְהוּדָה אוֹמֵר, עַל כּוּלָּן** - על כל השולחנות **הָיָה מְסַדֵּר** את לחם הפנים, פעמים על זה ופעמים על זה[כא], **שֶׁנֶּאֱמַר** בפרשת בנין בית המקדש בימי שלמה (שם ד יט) ׳**וַיַּעַשׂ שְׁלֹמֹה** וגו׳ **וְאֶת הַשֻּׁלְחָנוֹת וַעֲלֵיהֶם לֶחֶם הַפָּנִים**׳ בלשון רבים, הרי שסידרו על כולם.

הגמרא מביאה מחלוקת תנאים אם השולחנות היו מונחים מצפון לדרום או ממזרח למערב: תָּנֵי - שנינו בברייתא, עשרת השולחנות שעשה שלמה **מִזְרָח וּמַעֲרָב הָיוּ נְתוּנִין** - היו מכוונים כך שראשם האחד למזרח וראשם האחר למערב, וארכם לאורך ההיכל[כב], **דִּבְרֵי רַבִּי. רַבִּי אֶלְעָזָר בֵּי** [-בן] **רַבִּי שִׁמְעוֹן** חולק **וְאוֹמֵר, צָפוֹן וְדָרוֹם הָיוּ נְתוּנִין** ראשי השולחנות, וארכם לרוחב הבית[כג].

הגמרא מבינה שהעמידו את כל השולחנות בשורה אחת ארוכה ולכן מקשה: לְמַאן [-למין] **דְּאָמַר** שבין **מִזְרָח וּמַעֲרָב** היו נתונים השולחנות, **נִיחָא** - מובן הדבר, שהרי **כּוּלְּהֶן** [-כולם] **רְאוּיִן לְשֵׁירוּת**, שנתונים הם בצפון ההיכל במקום הראוי לעריכת השולחן[כד]. אלא **לְמַאן דְּאָמַר** שבין **צָפוֹן וְדָרוֹם** היו מונחים, קשה, שאם כן **נִמְצָא שֻׁלְחָן בַּדָּרוֹם** - שחמישה מהשולחנות מסודרים בדרום ההיכל ואין זה מקומם,

---

ה׳ עלי השכיל׳ (דברי הימים א׳ כח יט), וכמבואר בזבחים (סב.) ובמקומות רבים נוספים שכל תבנית המקדש וכליו נמסרה לדוד מן השמים ושלמה לא חידש דבר מדעתו. יח. **ולא** עשרה עם של משה, כמבואר להלן בהמשך הסוגיא. יט. **כך** הוא לשון הגמרא במנחות (לט:) כשמביאה נידון זה, ולשון הפסוק יתפרש לפי זה חמישה מימין וחמישה משמאל הפתח, והכוונה שחמישה לצפון וחמישה לדרום, ולפי שהפתח היה באמצע קיר ההיכל המזרחי, וכל העומד בפתח ופניו למערב יד ימינו מכוונת כנגד צפון ושמאלו כנגד הדרום, נמצא שחמשת השולחנות שנמצאים לשמאל הפתח [בדרך כניסתו להיכל] כולם בצידו הדרומי של ההיכל. כ. **רש״י** (מנחות לט. ד״ה לא) וקרבן העדה (ד״ה לא). אף שודאי נאמר לדוד בנבואה לעשות עשרה שולחנות, ככתוב (דברי הימים א׳ כח יט) ׳הכל בכתב מיד ה׳ עלי השכיל׳, מכל מקום דין לחם על השולחן נאמר רק בשולחן של משה, משום שבמצוה של ׳ועשו לי מקדש׳ (שמות כה ח) שבה נאמר דין לחם הפנים נזכר רק שולחן אחד. בשם הגר״ח (סטנסיל, בדין שולחן). כא. **שאף** שהיו עשרה שולחנות לא אפו יותר משתים עשרה חלות ללחם הפנים, והניחום על כל השולחנות לסירוגין. על פי רש״י (מנחות שם ד״ה על). כב. **רש״י** (מנחות לט: ד״ה מזרח), הובאו דבריו בחידושי מהר״א פולדא (ד״ה תני).

כג. **בגמרא** במנחות (לט:) מבואר טעם מחלוקתם, שרבי למד את אופן עמידת השולחנות מהמנורה, שכשם שהמנורה מונחת ממזרח למערב שהרי נאמר בנר המערבי (ויקרא כד ג) ׳יערך אתו אהרן מערב עד בקר לפני ה׳ תמיד׳ בלשון יחיד, שנר אחד הוא הנמצא ׳לפני ה׳׳, ויש ללמוד מכך שכל הנרות האחרים אינם נחשבים ׳לפני ה׳׳, ואם המנורה היתה מונחת מצפון לדרום, כל הפתילות שוות בקרבתן לבית קודש הקדשים שבמערב, ואין אחת מהן יכולה להיחשב ׳לפני ה׳׳ יותר מחברותיה. אלא בהכרח שהמנורה עומדת ממזרח למערב, והנר המערבי הקרוב ביותר לבית קודש הקדשים שבמערב הוא הנר שלפני ה׳ וכל השאר לא [כך פירש רש״י (שם ד״ה מדכתיב)], וכיון שהמנורה מונחת ממזרח למערב יש ללמוד שכך מונחים גם השולחנות. ורבי אלעזר ברבי שמעון למד את סדר עמידת השולחנות מהארון, שכשם שהארון היה מונח מצפון לדרום, אורכו לרוחב קודש הקדשים, כמבואר בגמרא (שם לח.), כך גם השולחנות היו מונחים מצפון לדרום. וראה שם בגמרא שהאריכה לבאר מדוע רבי לא למד מהארון, ומדוע רבי אלעזר ברבי שמעון לא למד מהמנורה. כד. **לגירסא** שלפנינו פשטות כוונת הגמרא שבכך מיושבים דברי רבי יוסי ברבי יהודה שהיה מסדר את הלחם על כל השולחנות.

וּמְנוֹרָה בַּצָּפוֹן, שכשם שעשה שלמה עשרה שולחנות כך עשה עשר מנורות, ואם השולחנות מונחים מצפון לדרום, אף עשרת המנורות כן, ונמצא שחלק מהמנורות מונחות בצפון ההיכל[א]. **וְהָא תָּנֵי** - והרי שנינו בברייתא, **הַשֻּׁלְחָן הָיָה נָתוּן** [-עומד] **מֵחֲצִי הַבַּיִת וְלִפְנִים** - בחצי הפנימי [המערבי] של ההיכל[ב], **מָשׁוּךְ מִן הַכּוֹתֶל** הצפוני של ההיכל **שְׁתֵּי אַמּוֹת וּמֶחֱצָה**[ג], והיה מונח כולו **כְּלַפֵּי הַצָּפוֹן** - בחלקו הצפוני של ההיכל[ד], **וּמְנוֹרָה כְּנֶגְדּוֹ בְּצַד דָּרוֹם**, ואף היא רחוקה מהכותל הדרומי שתי אמות ומחצה[ה]. **מִזְבַּח הַזָּהָב** שעליו הקטירו קטורת בכל יום, **הָיָה נָתוּן בְּאֶמְצַע** הריוח שבין השולחן למנורה **(הבית) חוֹלֵק אֶת הַבַּיִת מֵחֶצְיוֹ וְלִפְנִים** - שמהמזבח והלאה מתחיל חציו השני של אורך ההיכל, אלא שמזבח הזהב **[מוּשָׁךְ] (משוך קימעא) כְּלַפֵּי (צפון) חוּץ** - שהיה עומד באמצע הריוח שבין השולחן למנורה ומשוך כלפי מזרח כדי שתהיה המנורה נוכח השולחן[א]. **[וְכוּלָּן** [-השולחן והמנורה ומזבח הזהב] **הָיוּ נְתוּנִים] (וכולהן היה נתון) מִשְּׁלִישׁ הַבַּיִת וְלִפְנִים** - לאחר שליש כל הבית כולו [ההיכל וקדש הקדשים] כלפי פנים, ששליש הבית החיצון היה מזרחית למקום תחילת עמידתם, ושני שלישים למערבם[ו]. וקשה מהמבואר בברייתא זו על רבי אלעזר ברבי שמעון הסובר שהיו השולחנות מונחים מצפון לדרום, שאם כן נמצא חמש שולחנות בדרום, ולא כמבואר בברייתא שמקומם בצפון, ונשאר בקושיא.

הגמרא מביאה את המשך הברייתא שמבואר שכמו כן עשה עשר מנורות, ודנה במקום עמידתן: עֶשֶׂר מְנוֹרוֹת עָשָׂה שְׁלֹמֹה לבית המקדש מלבד המנורה של משה, **שֶׁנֶּאֱמַר** בענין בנין בית המקדש בימי שלמה (דברי הימים ב׳ ד ז) **׳וַיַּעַשׂ אֶת מְנֹרוֹת הַזָּהָב עֶשֶׂר כְּמִשְׁפָּטָם וַיִּתֵּן בַּהֵיכָל חָמֵשׁ מִיָּמִין וְחָמֵשׁ מִשְּׂמֹאול׳**. מבארת הברייתא את הכוונה במה שנאמר שהיו מונחות ׳חמשה מימין וחמשה משמאל׳, **אִין תֵּימַר** - אם תאמר שהיו עומדות **חָמֵשׁ בַּצָּפוֹן** ההיכל **וְחָמֵשׁ בַּדָּרוֹם**[ז], **וַהֲלֹא אֵין הַמְּנוֹרָה כְּשֵׁירָה** להעמידה **אֶלָּא בְּצַד דָּרוֹם** של ההיכל, **שֶׁנֶּאֱמַר** (שמות כו לה) **׳וְאֶת הַמְּנֹרָה נֹכַח הַשֻּׁלְחָן עַל צֶלַע הַמִּשְׁכָּן תֵּימָנָה׳**, כלומר, שהמנורה תעמוד בצד דרום מול השולחן שהיה בצד צפון. אלא ודאי היו כל המנורות נתונות בדרום, **וּמַה תַּלְמוּד לוֹמַר ׳חָמֵשׁ מִיָּמִין וְחָמֵשׁ מִשְּׂמֹאול׳, אֶלָּא חָמֵשׁ** מנורות עמדו **מִיָּמִין מְנוֹרָתוֹ שֶׁל מֹשֶׁה וְחָמֵשׁ** עמדו **מִשְּׂמֹאלָהּ**.

הברייתא מבארת באלו מנורות היו מדליקים נרות: אַף עַל פִּי כֵן שעשה שלמה עשר מנורות, **לֹא הָיָה מַבְעִיר** את הנרות **אֶלָּא** במנורה **שֶׁל מֹשֶׁה בִּלְבָד, שֶׁנֶּאֱמַר** (דברי הימים ב׳ יג יא) בענין המלחמה בין אביה מלך יהודה לירבעם מלך ישראל, שאמר אביה דברי תוכחה אל ירבעם וחייליו שהיו עובדי עבודה זרה, והזהירם שלא יעלו להלחם ביהודה, כיון שביהודה עובדים את ה׳ ולא עזבוהו, ושומרים הם את כל דיני המקדש, ובכלל הדברים אמר **׳וּמְנוֹרַת הַזָּהָב וְנֵרֹתֶיהָ לְבָעֵר בָּעֶרֶב׳**, שהודיעם בזה שהם שומרים את עבודת הדלקת המנורה שבבית המקדש, ומכך שנכתב הפסוק בלשון יחיד, יש ללמוד שהיו מדליקים רק במנורה אחת והיא מנורת משה[ח].

רַבִּי יוֹסֵה בֵּי [-בן] **רַבִּי יְהוּדָה** חולק **וְאוֹמֵר, עַל כּוּלָּן הָיָה מַבְעִיר** - על כל המנורות שבהיכל היה מדליק נרות, פעמים על זו ופעמים על זו[ט], **שֶׁנֶּאֱמַר** (שם ד כ) **׳וְאֶת הַמְּנֹרוֹת וְנֵרֹתֵיהֶם לְבַעֲרָם כַּמִּשְׁפָּט לִפְנֵי הַדְּבִיר זָהָב סָגוּר׳**, כלומר, שאת המנורות ונרותיהם [נראים הם כעין בזיכים ובהם נמצאים השמן והפתילה[י]], העשויים להדליק בהם כמשפט התורה לפני בית קדש הקדשים עשה מזהב סגור[יא], ומכך שכתוב ׳ואת המנורות לבערם׳ בלשון רבים מוכח שהיו מדליקים נרות על כולן[יב].

הגמרא דורשת את הפסוק הבא אחרי הפסוק שהובא לעיל, שאף הוא נאמר על המנורות שעשה שלמה: נאמר בפסוק שממשיך את ענין מעשה המנורה (שם כא) **׳וְהַפֶּרַח וְהַנֵּרוֹת וְהַמֶּלְקָחַיִם זָהָב, הוּא מִכְלוֹת זָהָב׳**, ודורשת הגמרא ממה שנאמר לשון ׳מִכְלוֹת זהב׳, שעשר המנורות[יג] פרחיה, נרותיה והמלקחים, **הֵן כִּילּוּ** את כל **זְהָבוֹ שֶׁל (משה) [שְׁלֹמֹה]**[יד].

הגמרא מביאה ברייתא שמתארת את הסיבה לכך שהן כילו את כל זהבו של שלמה: תָּנֵי רַב יְהוּדָה בְּשֵׁם אַסִּי ברייתא שתיארה את מעשה זיקוק הזהב שהשתמש בו שלמה המלך לצורך עשיית כל אחת מעשרת המנורות, **הָיָה שְׁלֹמֹה נוֹטֵל אֶלֶף כִּכְּרֵי זָהָב, וּמַכְנִיסָן לְכוּר** האש, שהוא מקום שמחממים בו את הזהב בחום גבוה מאד כדי לזקקו מהפסולת שמעורבת בתוכו, **וּ**לאחר מכן **מוֹצִיאָן** לזהב ושוב חוזר ומזקקו בכור האש פעמים רבות מאד[טו], **עַד שֶׁהוּא מַעֲמִידָן עַל אֶחָד** - עד שמאלף ככרי הזהב נשאר רק ככר אחד וממנו עשה את המנורה. ועשה כן כדי **לְקַיֵּים מַה שֶּׁנֶּאֱמַר**[טז] (שמות לז כד) **׳כִּכָּר זָהָב טָהוֹר עָשָׂה אֹתָהּ וגו׳** וְאֵת כָּל כֵּלֶיהָ׳[יז], וממה שנקטה התורה בלשון ׳זהב טהור׳, צריך שיהא זהב המנורה מזוקק הרבה פעמים כדי לנקותו מכל פסולת שבו והיינו טהרו[יח].

הגמרא מקשה על המבואר לעיל שבכל פעם שצירפו את הזהב באש נחסר הרבה מהזהב. מקשה הגמרא: וכי בכל פעם שהכניסו את המנורה לכבשן האש נחסר כל כך הרבה מהזהב, והרי **תַּנְיָא** בברייתא, **אָמַר רַבִּי יוֹסֵי בֵּי** [-בן] **רַבִּי יְהוּדָה, מַעֲשֶׂה בִּמְנוֹרַת (זהב שעשה משה במדבר) [הַמִּקְדָּשׁ]**[יט] - אחת ממנורות הזהב שהיו בבית המקדש, **וְהָיְתָה** מנורה זו **יְתֵירָה דִּינָר זָהָב** - היה בה כמות של דינר זהב יותר מאשר במנורה שעשה משה רבינו[כ], **וְהִכְנִיסוּהָ לְכוּר שְׁמוֹנִים פַּעַם** כדי לזקקה מהפסולת ותעמוד על ככר זהב שלם, **וְלֹא חָסְרָה** המנורה **כְּלוּם** ממה שהיתה קודם שצרפוה בכבשן. וקשה שמכאן מוכח שפעמים שאין נחסר מהזהב כלום אפילו בשמונים פעמים של זיקוק, ובברייתא לעיל שנינו שנחסר ממנה זהב רב בכל פעם שהכניסוה לצרפה בכבשן האש[כא].

מתרצת הגמרא: **וְיָאוּת** - אכן מובן הדבר שלא נחסרה המנורה כלום, משום שרק **עַד דְּלָא יְקוּם עַל בְּרָרֵיהּ הֲוָה חָסַר סַגִּין** - עד שלא נצרף הזהב ונזדכך הרבה כדי שיהיה ברור וטהור[כב], כשמצרפו באש בכל פעם נחסר חלק גדול מהזהב, וכן היה המעשה כשהכניס שלמה אלף ככר לכור האש כשעשה את המנורה בתחילה. אבל **מִן דּוּ קַיֵּים עַל בְּרָרֵיהּ** - לאחר שנצרף הזהב הרבה פעמים ועמד מבורר מהפסולת כמנורת המקדש שהיתה יתירה דינר, שוב **לֹא חָסַר כְּלוּם** - אין נחסר דבר מהזהב אפילו אם יצרפנו בכבשן פעמים רבות.

★ ★ ★

הלכה ד - משנה

שנינו במשנה לעיל (טו:) **שהיו במקדש שלשה עשר שופרות. משנה זו תבאר לָמָּה היו שופרות אלו משמשים: שְׁלֹשָׁה עָשָׂר שׁוֹפָרוֹת** [-כלים העשויים בצורת שופר, עגולים וכפופים, רחבים מלמטה וצרים מלמעלה[כג]] **הָיוּ בַּמִּקְדָּשׁ**[כד], והבאים למקדש היו נותנים בתוכם מעות, בכל שופר כפי ענינו. **וְ**כך היה **כָּתוּב עֲלֵיהֶן,** על השופר הראשון היה כתוב **׳תִּקְלִין חַדְתִּין׳** - שקלים חדשים, **וְ**על השופר השני היה כתוב **׳תִּקְלִין עַתִּיקִין׳** - שקלים ישנים[כה], על השופר השלישי היה כתוב

א. **כך** פירשו האחרונים בפשטות את לשון הירושלמי [אלא שקשה שעדין לא הוזכר בירושלמי ענין זה שהיו עשר מנורות אלא רק להלן יתבאר ענין זה]. וביאר הרש״ס (ד״ה מנורה) שרוחב קני המנורה בראשה היה שתי אמות כמידת אורך השולחן, וכאשר היו מונחות עשר המנורות מצפון לדרום, הרי חמש מנורות היו מונחות בעשר אמות הצפוניים של ההיכל ושלא כמצוותם. ב. **ההיכל** וקדש הקדשים יחד ממזרח למערב אורכם ששים אמה, שנאמר (מלכים א׳ ו ב) ׳והבית אשר בנה המלך שלמה לה׳ ששים אמה ארכו ועשרים רחבו ושלשים אמה קומתו׳. עשרים אמה הפנימיות הם ׳קדש הקדשים׳, כמו שנאמר (שם ו כ) ׳ולפני הדביר עשרים אמה ארך ועשרים אמה רחב ועשרים אמה קומתו׳ וגו׳. וההיכל ארכו ארבעים אמה שנאמר (שם ו יז) ׳וארבעים באמה היה הבית הוא ההיכל לפני׳, והיה השולחן מונח לאחר עשרים אמה מפתח ההיכל שהוא מחציו של ההיכל ולפנים והוא גם סוף השליש הראשון של כל הבית כולו, כמבואר בברייתא להלן. ג. **כדי** שיוכלו שני הכהנים הנושאים שני סדרים של לחם הפנים, להיכנס לשם בשבת בשעת סידור הלחם, ולהילוך שני אנשים יחד דרושות שתי אמות ומחצה. רש״י (מנחות צט. ד״ה אלא), ראה שם מה שביאר מהיכן למדנו כן. ד. **רוחב** ההיכל מהמזרח למערב עשרים אמה. ה. **כמבואר** ביומא (לג:). ו. **השולחנות** היו מחצי ההיכל ולפנים, וכמו ששנינו בתחילת הברייתא, אלא שדברי הברייתא שמשליש הבית ולפנים היו מונחים, הם לפי חישוב ארכו של כל הבית כולו שכולל את קדש הקדשים יחד עם ההיכל [ההיכל ארבעים אמה וקדש הקדשים עשרים אמה, הרי כאן ששים אמה]. גמרא (מנחות לח:). ז. **כלומר**, שיתפרש הפסוק כפשוטו שהיו עומדות חמישה מימין פתח ההיכל וחמישה משמאלו. ח. **וכעין** מה שפירש רש״י (מנחות צט. ד״ה אלא) לגבי הפסוק שממנו למדנו שהיה מסדר את לחם הפנים דווקא על שולחנו של משה שנאמר בלשון יחיד. ט. **רבינו** משולם (ד״ה על). י. **מצודת** ציון (שם). יא. **הגמרא** בסמוך תבאר שהוא זהב מזוקק ביותר, והוא אחד מבין שבעת סוגי הזהב. ונקרא ׳זהב סגור׳ מפני שבשעה שאחת מהחנויות מוכרת זהב כזה, נסגרות כל שאר החנויות שמוכרות זהב משום שזהב זה הכל רוצים לקנותו ואין זהב אחר נמכר בשעה שמוכרים זהב זה. גמרא (יומא מה. ורש״י שם ד״ה כל). יב. **ותנא** קמא הסובר שהיו מדליקים רק על מנורת משה, יפרש פסוק זה שהיו מדליקים על כל שאר המנורות לנוי בלבד, אבל לא לקיום מצות התורה. רש״ס (ד״ה ואת המנורות). יג. **על** פי המבואר בגמרא במנחות (כט.), שכפי האופן שמבואר כאן, כך נעשתה כל אחת מעשרת המנורות שעשה שלמה. יד. **בגמרא** במנחות (שם) מבואר שעשיית המנורות כילתה רק את הזהב המשובח הנקרא ׳זהב סגור׳, שהיה לשלמה המלך, אבל עדיין היה שלמה עשיר גדול. טו. **בגמרא** במנחות (שם) אמרו שהכניסו את האלף ככרי זהב של כל מנורה לכור אלף פעמים. טז. **אין** לפרש כאן כפשוטו שבכך קיים שלמה את ציווי התורה המובא בפסוק להלן, שהרי ציווי זה נאמר למשה והמנורה שעשה משה היתה קיימת ולא נצטווה שלמה בפסוק זה לעשות עוד עשר מנורות כשיעור זה, אלא כוונת הגמרא באומרה ׳לקיים מה שנאמר׳, היינו ששלמה עשה את המנורה כמשפטה שנאמר בתורה שכך הוא שיעור המנורה, ככר זהב טהור. על פי תלמיד הרשב״ש (ד״ה לקיים). יז. **ממעשה** זה מבואר שאין לעשות את המנורה מזהב במשקל העולה על ככר, וכן כתב רש״י (שמות כה לט) שמשקל המנורה צריך להיות ככר ׳לא פחות ולא יותר׳. אמנם כתב הזבח תודה (מנחות כח. ד״ה באה - הראשון) שאין זה מעכב, ובדיעבד אם היתה המנורה שוקלת יותר או פחות מככר, כשירה. יח. **מהר״א** פולדא (ד״ה זהב). יט. **על** פי התקלין חדתין (ד״ה במנורת). כ. **כן** מבואר בגמרא במנחות (כט.). כא. **ביארנו** את קושיית הגמרא על פי מהר״א פולדא (ד״ה ויאות) והתקלין חדתין (ד״ה ולא), ולדבריהם ׳ויאות׳ הוא תחילת התרוץ. אמנם הקרבן העדה (ד״ה ופריך) ביאר שדברי הגמרא תניא אמר רבי יוסי וכו׳ הם ברייתא חדשה, ואינה מובאת כקושיא על דברי הברייתא לעיל, אלא קושיית הגמרא היא ׳ויאות׳, כלומר בתמיהה, וכי כך הוא והלא עינינו רואות שכאשר נותנים זהב בכור האש הוא נחסר, וכיצד אמר רבי יוסי ברבי יהודה בברייתא שלא נחסר הזהב כלום. כב. **פני** משה (ד״ה דעד). כג. **טעם** הדבר שהיו עושים הכלים בצורת שופר, נתבאר לעיל (טו:) שהוא ׳מפני הרמאין׳. וביאר הרמב״ם בפירוש המשנה (לעיל מ״א), שחששו שיהיו בני אדם עושים עצמם כאילו מניחים מעות בשופר, אך באמת יטלו משם מעות, ולפיכך עשאום בצורת שופר, כך שאי אפשר להוציא מהם מעות אלא אם כן הופכים אותם על פיהם. כד. **היינו** בעזרה. רא״ש (לעיל פ״ב מ״א). כה. **במשנה** לעיל (יד:) נחלקו תנא קמא ובן עזאי אם כתבו על החותמות שבמקדש בלשון הקודש או בארמית. וכתב בתוספות יום טוב, שכאן הכל מודים שהיו כותבים על שופרות השקלים בארמית, כדי שכל הבא ליתן תרומתו בתוכם ידע היכן להניחה, שכן רוב דיבורם היה בלשון ארמית [אבל על החותמות היה כותב הממונה שבמקדש, שודאי ידע בלשון הקודש, אלא שנחלקו שם אם

׳קִנִּין׳, וְעל הרביעי ׳גוֹזָלֵי עוֹלָה׳, על החמישי ׳עֵצִים׳, על השישי ׳לְבוֹנָה׳, ועל השביעי ׳זָהָב לְכַפֹּרֶת׳[כו]. שִׁשָּׁה השופרות הנותרים היו משמשים לִנְדָבָה - לקניית עולות נדבה ל׳קיץ המזבח׳[כז], וכך גם היה כתוב עליהם.

המשנה מפרשת לָמָה היו משמשים ארבעת השופרות הראשונים: השופר הראשון שכתוב עליו ׳תִּקְלִין חַדְתִּין׳, היה משמש לצורך נדבת מחצית השקל שֶׁבְּכָל שָׁנָה וְשָׁנָה[כח], וְהשופר השני שכתוב עליו ׳תקלין עַתִּיקִין׳, היה משמש לצורך מִי שֶׁנאנס ולֹּא הֵבִיא את שקלו אֶשְׁתָּקַד - בשנה שעברה, שהיה שׁוֹקֵל אותו לְשָׁנָה הַבָּאָה[כט], כלומר, היה משלים את תרומתו בשנה שלאחריה[ל]. השופר השלישי שכתוב עליו ׳קִנִּין׳, הֵן תּוֹרִין - היה משמש לצורך קניית תורים, דהיינו מין יונים גדולים, וְאילו השופר הרביעי שכתוב עליו ׳גוֹזָלֵי עוֹלָה׳, הֵן בְּנֵי יוֹנָה - היה משמש לצורך קניית מין יונים קטנים[לא], וּכֻלָּן - ובכל המעות שבשני שופרות אלו היו קונים רק עוֹלוֹת - עולת העוף של נדבה, אבל לא היה שופר לחטאת העוף של חובה[לב], אלו דִּבְרֵי רַבִּי יְהוּדָה. וַחֲכָמִים אוֹמְרִים, השופר שכתוב עליו ׳קִנִּין׳ היה משמש לצורך קיני חובה, דהיינו שהיו לוקחים מהמעות שבתוכו שני עופות לכל אחד מחייבי הכפרה, כגון זב וזבה, או יולדת ומצורע עניים, ומקריבים אותם אֶחָד לְחַטָּאת וְאֶחָד לְעוֹלָה[לג], ואילו השופר שכתוב עליו ׳גוֹזָלֵי עוֹלָה׳ היה משמש לקניית קיני נדבה, והמעות שבתוכו היו כֻּלָּן לְעוֹלוֹת[לד], ושני השופרות היו משמשים הן לתורים והן לבני יונה[לה][ב].

המשנה מפרשת דינו של המתחייב להביא עצים או לבונה או זהב[לו]: אדם הָאוֹמֵר ׳הֲרֵי עָלַי עֵצִים׳ למזבח, לֹא יִפְחוֹת מִלהביא מעות בשווי שְׁנֵי גְּזִרִין - שתי חתיכות גדולות של עצים, כגודלם של עצי המערכה[לז]. אדם האומר ׳הרי עלי לְבוֹנָה׳, לֹא יִפְחוֹת מִלהביא מעות בשווי קֹמֶץ של לבונה להקטרה[לח][ג]. אדם האומר ׳הרי עלי מטבע זָהָב׳[לט], לֹא יִפְחוֹת מִלהביא דִּינַר זָהָב[מ].

שנינו במשנה: שִׁשָּׁה מתוך שלושה עשר השופרות היו משמשים לִנְדָבָה. מבארת המשנה: ׳נְדָבָה׳ זו מֶה הָיוּ עוֹשִׂין בָּהּ, לוֹקְחִין בָּהּ עוֹלוֹת - בהמות לעולה, שיש בהן הנאה גם לשמים וגם לכהנים, שכן הַבָּשָׂר כולו לַשֵּׁם, וְאילו הָעוֹרוֹת ניתנים לַכֹּהֲנִים[מא].

המשנה מבארת מנין למדו ליקח בדמים אלו עולות: זֶה מִדְרָשׁ דָּרַשׁ יְהוֹיָדָע כֹּהֵן גָּדוֹל, נאמר בפסוק העוסק בדיני קרבן אשם (ויקרא ה יט) ׳אָשָׁם הוּא, אָשֹׁם אָשַׁם לַה׳׳, ולכאורה מצינו במקרא זה סתירה מראשו לסופו, שכן התיבות ׳אשם הוא׳ משמען שדינו כסתם אשם שנאכל לכהנים, ואילו התיבות ׳אשום אשם לה׳׳ משמעותן שכולו עולה לגבוה. ואמר על כך יהוידע הכהן, זֶה הַכְּלָל, כָּל קרבן שֶׁהוּא בָּא מִשּׁוּם חֵטְא וּמִשּׁוּם אַשְׁמָה, כגון אדם שהפריש מעות לחטאת או אשם, וקנה קרבן בחלק מהמעות, ונותרו עוד מעות ברשותו[מב], אזי יִלָּקַח בָּהֶן עוֹלוֹת, שֶׁהַבָּשָׂר כולו לַשֵּׁם, וְאילו הָעוֹרוֹת לַכֹּהֲנִים, ונִמְצְאוּ שְׁנֵי הַכְּתוּבִין קַיָּמִין, ׳אָשָׁם לַה׳׳ כלפי הבשר, וְ׳אָשָׁם לַכֹּהֲנִים׳ כלפי העור[מג].

והיכן מצינו שדרש יהוידע הכהן כך, בספר מלכים (ב׳, יב יז), וְכך אוֹמֵר המקרא שם, כשקיבלו בציוויו של יהוידע הכהן את כסף המתנדבים לחזק את בדק הבית, ׳כֶּסֶף אָשָׁם וְכֶסֶף חַטָּאוֹת לֹא יוּבָא בֵּית ה׳, לַכֹּהֲנִים יִהְיוּ׳. ואי אפשר לפרש המקרא כפשוטו, שכסף שהוקדש לצורך אשם או חטאת ישתמשו בו הכהנים, אלא בהכרח צריך לומר בכוונת הכתוב שהכסף הנותר מדמי אשם או חטאת יש לקנות בו דבר שיהנו ממנו גם הכהנים[מד], והיינו שיקריבו ממעות אלו עולות, והעורות יהיו לכהנים.

גמרא הגמרא מביאה ברייתא בה מתבארת שיטתו של רבי יהודה: תַּנְיָא בברייתא, אָמַר רַבִּי יְהוּדָה, לֹא הָיָה שׁוֹפָר שֶׁל קִינִּין [-קיני חובה] בִּירוּשָׁלַיִם, מִפְּנֵי חשש הַתַּעֲרוֹבוֹת, שכן יש לחוש שֶׁמָּא תָּמוּת אַחַת מהן - מן הנשים שנתנו דמי חטאת העוף בשופר, וְנִמְצְאוּ דְּמֵי חַטָּאוֹת מֵיתוֹת מְעוֹרָבוֹת בָּהֶן - בשאר דמי הקינים, והדין הוא שמעות שהופרשו לצורך חטאת ומתו הבעלים ילכו אותן מעות לים המלח[מה], ואם נתערבו במעות אחרות אוסרות את כולן[מו], ונמצא שכל המעות שבשופר נאסרות, ולפיכך לא היה שופר לקיני חובה, אלא כל מי שנתחייב בקן היה מביאו ליד כהן[מז].

הגמרא מקשה על כך סתירה מברייתא אחרת. מקשה הגמרא: כיצד יתכן לומר שחוששים שמא תמות אחת הנשים, וְהָתַנְיָא, הָאִשָּׁה שֶׁאָמְרָה ׳הֲרֵי עָלַי קֵן׳, כלומר, מוטל עלי להביא קן חובה ללידתי או לזיבתי[ד], מְבִיאָה דְּמֵי קֵן וְנוֹתְנָתוּ בַּשּׁוֹפָר שבמקדש המיועד לכך[מח], וסומכת על הכהן שיטול הדמים ויקח בהם שני עופות, ויקריבם אחד לחטאת ואחד לעולה,

חוששים לטעות]. ובטעם הדבר שרק בשני השופרות הראשונים היו כותבים בלשון ארמית, כתב בתורת התמורה (תמורה כג: ד״ה תקלין חדתין), משום ששני השופרות הראשונים היו לצורך שקלים, שחיוב הבאתם מוטל על כל ישראל, בעוד ששאר השופרות היו לצורך יחידים. כו. **רש״י** (יומא נה: ד״ה תקלין - הרלמון). אמנם בפירוש הרא״ש (מ״ד) נקט, שהיה כתוב על השביעי רק תיבת ׳זהב׳, ומה ששנינו ׳לכפורת׳ פירושו שבמעות שבשופר זה היו משתמשים לצורך הכפורת. נחלקו הראשונים מה הוא ׳כפורת׳. דעת רש״י (יומא נה: ד״ה כולן), שהיו לוקחים הזהב לצורך כלי שרת, כגון מזרקים הקרויים ׳כְּפוֹרֵי זָהָב׳ (עזרא א י), ולשיטתו יש לנקד ׳זהב לְכְפוֹרֶת׳. ובריטב״א (יומא נה: ד״ה זהב), תמה על רש״י, שאם כן היה למשנה לומר ׳זהב לכלי שרת׳. ועוד מקשה, שבירושלמי איתא שהזהב היה משמש לבית הכפורת, דהיינו שהיו עושים ממנו ציפוי לבית קדשי הקדשים [אינו בירושלמי לפנינו, אלא בתוספתא (פ״ג ה״ו)]. וביאר, שבית קדשי הקדשים נקרא כולו בשם ׳כפורת׳, כמו שמצינו בכמה מקומות שהמקום שמאחורי קודש הקדשים נקרא ׳אחורי הכפורת׳. כז. **הגמרא** להלן (ע״ב) תבאר מדוע הוצרכו לששה שופרות. ׳קיץ המזבח׳ היינו קרבנות עולות נדבה שנקנו מנדבת הציבור, והיו מקריבים אותם על המזבח בזמן שלא היו קרבנות חובה די הצורך, והוזכר ענין זה במשנה לעיל (י:). ובטעם הדבר שנקראו כן, ביאר הרמב״ם שם בפירוש המשנה (מ״ד), ש׳קיץ׳ היינו ימות החמה, ופירות הקיץ הם תאנים וענבים, שהיו רגילים לקוצצם ולייבשם ולאוכלם בסוף הסעודה, בנוסף על המאכלים שהוגשו בסעודה, ולפיכך נקראו קרבנות הנדבה בשם ׳קיץ המזבח׳, לפי שהיו מקריבים אותם על המזבח בנוסף לקרבנות החובה. כח. **כתב** רש״י במסכת יומא (נה: ד״ה תקלין), ששופר זה היה משמש למי שלא הביא את שקלו באדר [שהוא זמן הבאת השקלים לכתחילה, וכפי שנתבאר לעיל בפרק ראשון], שיכול להביאו בכל שעה שירצה ונותנו בשופר ׳תקלין חדתין׳, והגזברים היו נוטלים אותם שקלים מן השופר ונותנים אותם בלשכה, ותורמים מהם שלוש קופות, בפרוס הפסח ובפרוס עצרת ובפרוס החג, וכפי שנתבאר לעיל (פ״ג). אמנם מדברי המאירי (יומא נה: ד״ה תיבות) והרע״ב משמע, שהיו מניחים בשופר של ׳תקלין חדתין׳ גם את השקלים שהגיעו בזמן. כט. **וכן** מי שהביא את שקלו אחר התרומה האחרונה של השקלים, שנעשתה בפרוס החג, היה נותנו בשופר של ׳תקלין עתיקין׳. תלמיד הרשב״ש ורש״ס. ל. **הגזברים** היו נוטלים מעות אלו ומוסיפים אותם על ׳שיירי הלשכה׳ שנותרו משנה שעברה, והיו משמשים לבנית חומת העיר ומגדליה, כמבואר לעיל (י:). רש״י (יומא נה: ד״ה ישקול). **אף** שלא תרמו התרומה בזמנה מכל מקום היה להם חלק בקרבנות השנה שעברה, מאחר והיו הגזברים תורמים עליהם, כמו ששנינו במסכת ב״מ (נח.) ׳תורמין על האבוד ועל הגבוי ועל העתיד לגבות׳, אך זאת בתנאי שמניעת התרומה בזמנה היתה מחמת שוגג, אבל אם עשו כן במזיד הפסידו את חלקם. מאירי (יומא נה: ד״ה תיבות). לא. **כך** יש ללמוד מדברי הכתוב (בראשית טו ט) ׳ותור וגוזל׳, ממנו משמע ש׳תור׳ גדול ו׳גוזל׳ קטן. ריטב״א (יומא נה: ד״ה קינין). טעם הדבר שהוצרכו לייחד שופר אחד לתורים ואחד לבני יונה, לפי שהמתנדב תורים והביא בני יונה [או להיפך] לא יצא ידי חובתו. תוספות הרא״ש (יומא נה: ד״ה קינין). לב. **טעם** הדבר יבואר בגמרא בסמוך. לג. **כלומר**, שהיו נוטלים את כל המעות שבאותו שופר, ולוקחים במחציתם עולות העוף ובמחציתם חטאות העוף. רמב״ם בפירוש המשנה. ואין לחוש שמא נתערבו מעות של שתי נשים אלו באלו [ונמצא מקריב לאחת רק עולות ולאחרת רק חטאות]. משום שכל אשה היתה צוררת את מעותיה בצרור, וכך היתה נותנת אותן בשופר. תוספות (פסחים נ: ד״ה עד). לד. **כל** המתנדב קן לעולה היה נותן מעות באותו שופר, ומודיע לכהן, והכהן היה מקריב אחר כך בסתם לשם בעלים, מאחר ולא היה יודע של מי המעות. ריטב״א (יומא נה: ד״ה לא). לה. **רמב״ם** בפירוש המשנה. לו. **כלומר**, נתבאר במשנה שהיו במקדש שלשה עשר שופרות, ובהם היה נותן אדם נדבת לבו כרצונו, ורשאי היה ליתן בשופר של ׳זהב׳ אפילו כמות קטנה מאד של זהב, או בשופר של ׳לבונה׳ מעט לבונה. אך עתה מפרשת המשנה שאין הדברים אמורים אלא באופן שנתן מעצמו, בלא שחייב עצמו תחילה באמירה, אבל אם אמר ׳הרי עלי זהב׳, או ׳הרי עלי לבונה׳, חייב ליתן כפי השיעור הקצוב בהמשך המשנה. רמב״ם בפירוש המשנה. וראה בשיירי קרבן שתמה על הרמב״ם, כיצד יכול המתנדב מעצמו להביא שיעור קטן של לבונה, הרי אי אפשר להקטיר פחות מקומץ, ונמצא שאין נדבתו ראויה לכלום. לז. **ואם** אמר ׳הרי עלי עץ׳ מביא רק גזיר אחד, כמבואר בדברי הגמרא להלן (ע״ב), ושם נתבאר מהו גודלם של העצים. וראה עוד סוגיית הגמרא במנחות (קו:), שנחלקו רבי וחכמים בגדר ׳קרבן עצים׳ אם הוא קרבן בפני עצמו או לא. לח. **ומקטירים** אותו נדבה על מזבח החיצון. רש״ס. ולהלן (ע״ב) מביאה הגמרא מחלוקת אם מודדים זאת לפי קומצו של כהן או לפי קומצו של הנודב. לט. **כן** מבואר בדברי הגמרא להלן, שהמשנה עוסקת באדם שהזכיר ׳צורה׳, דהיינו מטבע, אבל כשלא הזכיר מטבע יכול להביא אפילו כלי קטן מאד [-׳צינורא׳] של זהב. מ. **ונותן** הזהב עצמו בשופר, או שנותן שם מעות בשווי הזהב. רא״ש. טעם הדבר שמביא דינר זהב בדווקא, מתבאר מדברי התוספות במנחות (קז. ד״ה ודילמא), שהוא משום שהולכים אחר הדבר הפחות ביותר שמשמע מדבריו. וראה בגמרא שם, שאין לומר שיביא פרוטות של זהב, לפי שאין דרך בני אדם לעשות פרוטות מזהב. מא. **כן** הוא הדין בכל קרבן עולה, שהבשר קרב לגבוה, כמפורש בפסוקים (ויקרא א ח-ט), ואילו עורה ניתן לכהן המקריב, שנאמר (שם ז ח) ׳והכהן המקריב את עולת איש, עור העולה אשר הקריב לכהן לו יהיה׳. מב. **על פי** רש״י (מנחות קח. ד״ה הכי). מג. **אף** שבפסוק הוזכר רק ׳אשם׳ מכל מקום לומדים דין זה גם לענין מותר חטאת, מכפל לשון הפסוק ׳אָשֹׁם אָשַׁם לה׳׳. תורת כהנים (דבורא דחובה פרשה יב פכ״א אות ו). טעם הדבר שיש להעמיד המקרא ב׳מותרות׳, לפי שאין לך קרבן בתורה שלא נתפרש מה ייעשה בו, אבל דין המותרות לא נתפרש בשום מקום, ולפיכך בא מקרא זה ללמדנו שיקנו בהם עולות. תלמיד הרשב״ש. מד. **ו׳לא** יובא לבית ה׳׳ הכוונה שאין המעות הולכות לבדק הבית. תוספות יום טוב. מה. **כמבואר** במסכת תמורה (טז. כא:) ומעילה (י:). מו. **ואין** אותן מעות בטלות ברוב, מאחר ומטבע הוא ׳דבר שבמנין׳, דהיינו שיש לו חשיבות, ולפיכך אינו בטל. משנה למלך (מעילה פ״ז ה״ו). מז. **רע״ב**. מח. **דמי** הקינים קצובים היו. קרבן העדה.

וְלכן **אוֹכֶלֶת בְּקָדָשִׁים** לערב[א], **וְאֵינָהּ חוֹשֶׁשֶׁת שֶׁמָּא נִתְעַצֵּל בָּהֶן** הכהן ולא הקריבם, שמוחזק הדבר שאין בית דין של כהנים יוצאים מהעזרה בסוף היום, עד שיסיימו להקריב תורים ובני יונה מכל המעות שהניחו בשופר באותו היום[ב], וְכמו כן **אֵין הַכֹּהֵן חוֹשֵׁשׁ שֶׁמָּא דְּמֵי חַטָּאוֹת מֵיתוֹת מְעוֹרָבוֹת בָּהֶן** ולכן מקריב את כל המעות. ומכך שלא חולק רבי יהודה על כך מוכח שאין הוא חושש שמא תמות אחת הנשים שהביאו מעות להקרבת קן לחובתן[ג], ואם כן קשה מדוע מפני חשש זה לא תיקנו שופר לקיני חובה.

מתרצת הגמרא: **כִּי קָאָמְרִינָן** - מה שאמרנו שרבי יהודה סובר שאין מתקנים שופר לקיני חובה, טעמו הוא מפני התקלה שתיגרם **בְּחַטָּאוֹת שֶׁמֵּתוּ בַּעֲלֵיהֶן וַדַּאי** - שנדע בודאי שמתה אחת הנשים שהביאה קינה, ולא נוכל להקריב את הקינים מפני החטאת שמתו בעליה המעורבת בהם. ומה שהודה רבי יהודה שאין הכהן חושש שמא דמי חטאות המתות מעורבים בהם, היינו כשלא נודע לנו שמתה אחת מהנשים שהביאו דמי קן חטאתן.

מקשה הגמרא: **וְאִי אָמְרִינָן** - ואם נאמר שעדיין יש מקום לתקן שופר לקיני חובה ואם תמות אחת מהן נתקן את כל המעות על ידי **שֶׁנִּבְרוֹר אַרְבָּעָה זוּזֵי** [-זוזים] מתוך המעות שבשופר, שהם דמי יונה או תור אחד[ד], **וְנִישְׁדֵּי בְּנַהֲרָא** - ונזרוק אותם לנהר, ונאמר שבכך נתברר שהמעות שנזרקו לים הם אלו שניתנו לצורך החטאת שמתו בעליה, **וְאִידָךְ** - ושאר המעות **לִישְׁתָּרוּ** - יותרו להקרבה[ה].

משיבה הגמרא: **הָא אָמְרִינָן בְּעָלְמָא** - הרי אומרים אנו, **שֶׁרַבִּי יְהוּדָה לֵית לֵיהּ בְּרֵירָה** - אינו סובר את דין ברירה ואין סומכים על 'ברירה' כדי להתיר איסורים[ו], ונמצא שכל המעות מעורבות ואסרו מעותיה את שאר המעות, ולכן אי אפשר היה לתקן שופר למעות קיני חובה.

★

הגמרא מבארת דין המתנדב עץ אחד בלבד: **רַבִּי יוֹסֵה בֵּי רַבִּי בּוּן אָמַר, רַבִּי בָּא בַּר מָמָל בָּעֵי** - רבי בא בר ממל שאל אם יסכימו יושבי בית המדרש לדין זה[ז], שאדם שהתנדב **וְאָמַר 'הֲרֵי עָלַי עֵץ** להביאו למזבח' בלשון יחיד, **מֵבִיא גֵּיזֶר** [-גזיר] עץ[ח] **אֶחָד** בלבד, שאף הוא נחשב כקרבן בפני עצמו[ט]. **אָמַר רַבִּי לָעְזָר**, דין זה **מַתְנִיתָא אָמְרָה כֵּן** - מפורש כן במשנתינו [וכפי שיתבאר להלן]. והטעם לכך, משום **שֶׁזֶּה קָרְבָּן בִּפְנֵי עַצְמוֹ וְזֶה קָרְבָּן בִּפְנֵי עַצְמוֹ** - שכל עץ ועץ משני גזרי העצים שמקריבים על המזבח הוא קרבן בפני עצמו, ולכן המתנדב עץ יחיד מביא גזיר אחד, שאף הוא יש עליו שם 'קרבן'. ומבארת הגמרא היכן מצאנו מפורש כן במשנתינו, **כְּהַאי דְּתְנֵינָן תַּמָּן** - כמו ששנינו שם ביומא (כו:), שבכל יום בין הערביים היה התמיד קרב באחד עשר כהנים, תשעה כהנים עסקו בהולכת אבריו ונסכיו לכבש, ועוד **שְׁנַיִם** - שני כהנים, היה **בְּיָדָם שְׁנֵי גִזְרֵי עֵצִים** כדי להוסיף על עצי המערכה להרבותם[י], וכל כהן היה נושא בידו גזיר עץ אחד, ומכך שהוצרכו שני כהנים שכל אחד היה מביא בידו גזיר אחד[יא] למדנו שכל אחד חשוב קרבן בפני עצמו. ומהיכן למדנו כן, מכך שנאמר (ויקרא ב א) 'וְנֶפֶשׁ כִּי תַקְרִיב קָרְבַּן מִנְחָה', **לְרַבּוֹת אֶת הָעֵצִים** שאף הם בכלל נדבה[יב].

הגמרא מבארת מהו שיעורם של העצים הבאים בנדבה: **רַבִּי יְהוֹשֻׁעַ בֶּן לֵוִי אָמַר**, עצים הבאים בנדבה **עוֹבְיָין אַמָּה** - כל אחד ואחד מהעצים עוביו אמה[יג], **בְּאַמָּה שׂוֹחֶקֶת** - ואמה זו צריכה להיות מרווחת, כלומר שמודדים את האמה בטפחים גדולים[יד], **וְאָרְכָּן** של העצים, **בְּאַמָּה גְדוּמָה** - ואמה זו משערים באמה פחותה וקצרה[טו]. **רַבִּי חוֹנִי בְּשֵׁם רַבִּי אַמִּי** אמר, מביא עצים שעוביים הוא **כְּמִין טוּרְטַנִי** - כקנה המאזנים שעוביו כל שהוא, כך גם המתנדב עץ מביא עץ שעוביו כל שהוא[טז]. **אָמַר רַבִּי שְׁמוּאֵל בַּר רַב יִצְחָק**, הטעם שאורך העצים נמדד באמה גדומה, **לְפִי שֶׁלֹּא הָיָה מְקוֹם הַמַּעֲרָכָה** במזבח שהיה במשכן, **אֶלָּא אַמָּה עַל אַמָּה** בצמצום, **לְפִיכָךְ** כדי שלא יהיו עצי המערכה בולטים חוץ למזבח, **לֹא הָיָה בּוֹ** [-בעצים שמתנדבים למערכה] **אֶלָּא אַמָּה גְדוּמָה**. אבל אם לא יהיו העצים בשיעור אמה פחותה, לא יהיה אפשרות להושיבם בלא שיבלטו לחוץ, שאי אפשר להושיב אמה על אמה על שטח של אמה על אמה בלא שיבלטו העצים לחוץ[יז]. **וְתָנֵי כֵּן** - וכן שנינו בברייתא העוסקת במידות המזבח, **(אמה היסוד), אמה סובב** שהמזבח היה אורכו ורוחבו חמש על חמש אמות, ומתוכם היה לכל צד **אַמָּה כַּרְכּוֹב וְאַמָּה קְרָנוֹת** - אמה שבין קרן לקרן ועוד אמה הסמוכה לה המיועדת להילוך רגלי הכהנים[יח], ובשתי אמות אלו לכל צד לא היו מסדרים את המערכה, וְנשארה **אַמָּה** באמצע המזבח שעליה היו מסדרים את **הַמַּעֲרָכָה**.

★

שנינו במשנה: שהאומר 'הרי עלי **לְבוֹנָה**', כלומר שנדר להביא לבונה בפני עצמה ללא מנחה, **לֹא יִפְחוֹת מִלְּהָבִיא קוֹמֶץ** אחד של לבונה. מבארת הגמרא מנין למדנו כן.

מכיון שהמשנה עוסקת באדם שהתנדב לבונה בפני עצמה, ולא נתפרש שיעורה בתורה, לומדים אנו שיעורה מלבונה הבאה עם המנחה, שאין ראוי לחלק בשיעור הלבונה. ולפיכך מבררת הגמרא מנין שלבונה הבאה עם המנחה שיעורה הוא בקומץ[יט].
מבארת הגמרא[כ]: נֶאֱמַר כָּאן בלבונה הבאה עם המנחה **'אַזְכָּרָה'**, שנאמר (ויקרא ו ח) 'וְהֵרִים מִמֶּנּוּ בְּקֻמְצוֹ מִסֹּלֶת הַמִּנְחָה וּמִשַּׁמְנָהּ וְאֵת כָּל הַלְּבֹנָה אֲשֶׁר עַל הַמִּנְחָה וְהִקְטִיר הַמִּזְבֵּחַ רֵיחַ נִיחֹחַ אַזְכָּרָתָהּ לַה'', **וְנֶאֱמַר לְהַלָּן** לגבי לחם הפנים

א. **בעירובין** (לג.) נוסף שהיא 'טובלת' ואוכלת בקדשים לערב. כלומר, שלאחר שקיעת החמה היא טובלת, ורק אחר טבילה מותרת באכילת קדשים, כמבואר במסכת חגיגה (כב.) שמחוסר כפרה טעון טבילה קודם אכילת קדשים, אף שכבר טבל לטהרתו קודם שהביא הקרבנות. וטעם הדבר פירשו בגמרא (שם כד:), כיון שעד עכשיו היה אסור באכילת קדשים יש לחוש שמא הסיח דעתו משמירת גופו לקודש. קודם לערב אינה אוכלת בקדשים שמא עדיין לא הקריבו הכהנים את קרבנותיה, שבקרבן יחיד לפעמים הכהנים מתעכבים בהקרבתו עד סוף היום. אבל משום הטבילה אינה צריכה להמתין עד הערב, שלא הצריכו חכמים הערב שמש למחוסר כפורים, ומיד אחר שטובלת יכולה לאכול בקדשים. תוספות (חגיגה כב. ד"ה האונן, זבחים לא: ד"ה טבול). ב. **קרבן** העדה (ד"ה ואינה) על פי הגמרא בעירובין (לג.). ג. **כלומר**, שלא מצאנו שנחלק רבי יהודה אלא בכך שלא היה למעות קיני חובה שופר, אבל אם לקח הכהן דמי קיני חובה, מודה רבי יהודה שמקריבם ואינו חושש, ואם כן חוזרת השאלה מדוע שלא נעשה לקיני החובה שופר. קרבן העדה (ד"ה ולית), תקלין חדתין (ד"ה ואינו), ועל פי ביאור הגרח"ק (ד"ה ולית). ד. **רש"י** (יומא נה. ד"ה ונבלור), קרבן העדה, ותקלין חדתין (ד"ה ולי). וביאר רש"י שאין צריך להוציא מכלל המעות אלא דמי עוף אחד מתוך שני העופות שמביאה לקינה [שהחטאת בלבד היא שאינה קריבה לאחר מיתה, אבל עולה אפשר להקריבה גם לאחר מיתה], שהרי שנינו במסכת כריתות (ח.) שדמי קן עמדו על רבעתיים שהוא רבע שקל [צורי], ושקל הוא שני דינרים [על פי מעשר שני (פ"ב מ"ט)], נמצא ש'רבעתיים' הוא חצי דינר צורי, שהם ארבעה זוזי מדינה [-דינרי מדינה] שמטבע צורי גדול משל מדינה פי שמונה (קידושין יא.). ה. **בתוספות** ישנים (יומא נה: ד"ה ונבלור בשם הריב"א) פירשו את הקושיא, שיעשו תנאי מתחילה כשנותנים המעות בשופר, שאם תמות אחת מהן, הרי המעות שיבררו לים יהיו שלה והמעות שהופרשו לצרכה ילכו לצורך אשה חיה, אבל בלא זה לא יועיל אף אם יש ברירה, שאם לא נאמר כן, נמצא שנוכל להתיר כל תערובת איסור על ידי שנברור כנגד האיסור ונאמר שנתברר שזהו האיסור, וודאי שאין מסתבר שיועיל דבר זה. [אולם הקשה שם שאם כן מה לנו לדין ברירה, הלא מצד התנאי בלבד די, כמבואר בעירובין (לז.) שאף לדעת האומר אין ברירה מועיל תנאי, ועיין שם מה שתירצו]. וכעין דבריו כתב בתוספות הרא"ש (ד"ה ונבלור), אלא שהוסיף שאף אם אין מתנים במפורש, לב בית דין מתנה עליהם. והתוספות במסכת תמורה (ל. ד"ה ואידך) חילקו בין שאר תערובות שהאיסור כבר היה מבורר קודם שנפל לתערובת, שבאופן זה אכן לא מועיל דין ברירה, מה שאין כן בנידוננו שמתחילה היה הכל מותר, ורק אחר כך נולד כאן האיסור, בזה סומכים על ברירה לסלק שיעור כדי האיסור ולתלות שזהו האיסור. ו. **כמבואר** ביומא (נה:-נו.). וראה גם בתוספות בעירובין (לו: ד"ה לא). ז. **תקלין** חדתין (ד"ה בעי), וכפי שביאר לעיל (ג. ד"ה ר' חזקיה) שכן דרך הירושלמי שלשון 'שאל' אין לפרשו שהיה לאמורא ספק בדבר ושאל כדי לברר ספיקו, אלא הכוונה ששאל ליושבי בית המדרש אם יסכימו על שיטתו הנכונה בעיניו. [וראה בחידושי מהר"א פולדא (ד"ה בעי) ש'בעי' פירושו 'רצה לומר']. ח. **'גזיר'** היינו חתיכת עץ גדולה כגודל חתיכת עץ אחת משני גזרי העצים שהיו מסדרים על גבי המזבח. על פי הרע"ב במשנתינו (מ"ו). ט. **ואף** ששנינו במשנתינו (לעיל ע"א) שהאומר 'הרי עלי עצים' צריך להביא שני גזרי עצים יחד, כל זה כשאומר 'עצים' בלשון רבים ומיעוט רבים שנים, אבל האומר 'הרי עלי עץ' בלשון יחיד אינו מתחייב אלא גזיר עץ אחד. י. **רש"י** (יומא כו: ד"ה בין), ורש"ס (ד"ה דתנינן). אבל בתמיד של שחר כהן אחד היה מביא את שני גזרי העצים כדי להקטיר את איבריו עליהם. גמרא (יומא שם). יא. **ואף** שאיברי קרבן עולת המוספין של פר היו מתחלקים לעשרים וארבעה כהנים, ואין נחשבת הקרבת כל אבר כקרבן בפני עצמו, שונה הדין שם שנשאו את הפר על ידי הרבה כהנים מפני כובדו, אבל כאן יכול היה כהן אחד לשאת בידו שני גזרי עצים, ונשאום בשנים לפי שכל עץ הוא קרבן בפני עצמו. ביאור הגרח"ק (ד"ה שנים). יב. **שכן** מצינו שעצים נקראו בשם קרבן שנאמר (נחמיה י לה) 'והגורלות הפלנו על קרבן העצים'. קרבן העדה (ד"ה קרבן) על פי הגמרא (מנחות קו:). יג. **תקלין** חדתין (ד"ה עוביין). והוכיח כן שהרי נתבאר לעיל שכל עץ ועץ נחשב כקרבן בפני עצמו, ואם כן כל אחד מהעצים צריך שיהיה בו כשיעור זה. וכתב שמהר"א פולדא (ד"ה עוביין) פירש, שדברי הגמרא נאמרו על המביא שני גזרי עצים, שעוביים של שני הגזירים צריך להיות אמה. יד. ביאור הגרח"ק (ד"ה באמה). וראה בהערה להלן מה הם טפחים גדולים אלו. טו. **מלשון** 'גידם', והיינו אמה גידמת. שיטה מקובצת (זבחים סב: ד"ה באמה). ביארנו על פי התקלין חדתין (ד"ה שוחקת, ד"ה גדומה). אמנם מהר"א פולדא (ד"ה עוביין, ד"ה גדומה) כתב שני פירושים, פירוש אחד שאמה שוחקת היא אמה מרווחת ואמה גדומה היא אמה מצומצמת, ופירוש נוסף שאמה שוחקת היא אמה בת שישה טפחים ואמה גדומה שיעורה חמישה טפחים. והביאור בזה, שבעירובין (ג:) אמרו, שיש שני אופני מדידה לשיעור האמה, אמה גדולה ואמה קטנה, האמה הגדולה היא בת שישה טפחים [והטפח שיעורו ארבעה אגודלים. מנחות (מא:), והיא נקראת 'אמה של משה' [כמבואר בכלים (פי"ז מ"ט)] לפי שהוא תיקן אמה זו. רש"י (בכורות מד. ד"ה באמה)]. והאמה הקטנה היא בת חמישה טפחים. [ושתי האמות הוזכרו בכתוב ביחזקאל (מג יג), ונתבארו דיניהם מתי מחשבים באמה גדולה ומתי באמה קטנה בגמרא שם]. ומאידך בגמרא (שם) נתבאר עוד שגם באמה גדולה של שישה טפחים יש שני דרכים למודדה, שאפשר למדוד בטפחים גדולים הנקראים 'טפחים שוחקים', שהאצבעות מרווחות כאדם השוחק ששפתיו פסוקות ומרווחות, ומאידך אפשר למדוד את האמה ב'טפחים עצבים' שהאצבעות דבוקות זו לזו, כאדם עצב ששפתיו דבוקות זו לזו, ובמדידה זו שיעור האמה קטן יותר. וכתב הרשב"א (עבודת הקודש, בית נתיבות ש"א ס"ג), שמסתבר שההפרש בין אמה שוחקת לאמה עציבה הוא חצי אצבע. וכתב בשיעורין של תורה (ס"ג אות יא-יב), שמכיון שיש כ"ד אצבעות באמה נמצאת התוספת באמה שוחקת היא אחד מארבעים ושמונה. וראה שם שהביא דעות נוספות בזה. טז. **מהר"א** פולדא, קרבן העדה (ד"ה כמין), ותקלין חדתין (ד"ה טורטני). יז. **על** פי מהר"א פולדא (ד"ה לפי) וקרבן העדה (ד"ה אלא). והוסיף הקרבן העדה שאם יבלטו העצים חוץ למערכה, אין מתקיימת מצותם בכך, שנאמר (ויקרא א ח) 'על העצים אשר על האש אשר על המזבח' שצריך שלא יהיו העצים יוצאים ובולטים חוץ למערכה. אמנם בגמרא (זבחים סב:) וברש"י (שם ד"ה גזירין, ד"ה לאו), מבואר שנחלקו בכך אמוראים בגמרא, שרבי ירמיה שאמר שצריך שיהיה אורך העצים באמה גדומה, טעמו הוא כדי שלא יבלטו גזרי העצים חוץ למערכה ויפריעו לכהנים בהליכתם סביב המערכה. [על פי עולת שלמה (שם ברש"י ד"ה לאו)]. ואילו רב יוסף חולק, ולדבריו דין זה שלא יהיו העצים בולטים לחוץ נלמד מהפסוק שהובא לעיל, ולדבריו אין צריך אמה גדומה אלא די בכך שתהיה האמה מצומצמת ויניח את העצים באופן שלא יבלטו לחוץ. יח. **תקלין** חדתין (ד"ה אמה), וראה גם הגהות הגר"א (אות ד). על פי הגמרא בזבחים (סב.). יט. **על** פי תקלין חדתין (ד"ה לבונה). כ. **בסוגיא** זו יש פירושים וגירסאות רבים ראה קרבן העדה ופני משה ועוד, ופירשנו על פי גירסת הגר"א וכפי שנתבאר בתקלין חדתין.

'אַזְכָּרָה' שנאמר (ויקרא כד ז) 'וְנָתַתָּ עַל הַמַּעֲרֶכֶת לְבֹנָה זַכָּה וְהָיְתָה לַלֶּחֶם לְאַזְכָּרָה אִשֶּׁה לַה'', **מָה 'אַזְכָּרָה' הָאָמוּר לְהַלָּן** לגבי לחם הפנים צריך להביא לבונה בשיעור **מְלֹא** קוֹמֶץ ואם חסר אפילו מעט פסול, **אַף 'אַזְכָּרָה' הָאָמוּר כָּאן** בלבונה הבאה עם המנחה, **מְלֹא קוֹמֶץ** דווקא ואם חיסר אפילו מעט, פסול. ומלשון הפסוק 'וְאֵת כָּל הַלְּבֹנָה' משמע שבכלל שיעור זה כל הקטרת לבונה, ואף הבאה בפני עצמה. **שואלת הגמרא: אִי מָה** - אם כן שאתה לומד את שיעור הלבונה מלחם הפנים, יש מקום לומר, כשם ש**'אַזְכָּרָה' הָאֲמוּרָה לְהַלָּן** בלחם הפנים, **שְׁנֵי קוֹמָצִין** הוא מקטיר[כא], **אַף 'אַזְכָּרָה' הָאֲמוּרָה כָּאן** בלבונה הבאה עם המנחה [וכן בלבונה הבאה בפני עצמה] **שְׁנֵי קוֹמָצִין** יקטיר, ומדוע שנינו שהאומר הרי עלי לבונה מביא קומץ אחד. **מתרצת הגמרא: אָמַר רַבִּי אִילָא, כְּלוּם לָמְדוּ לַקּוֹמֶץ מִלֶּחֶם הַפָּנִים** - וכי למדנו את שיעור הקומץ מלחם הפנים, **אֶלָּא מֵ**הפסוק שהובא לעיל לגבי **מִנְחָה (ממנחת חוטא)** עצמה **לָמְדוּ** מהו שיעור הלבונה, שנאמר בפסוק (ויקרא ו ח) 'וְהֵרִים מִמֶּנּוּ בְּקֻמְצוֹ מִסֹּלֶת הַמִּנְחָה וּמִשַּׁמְנָהּ וְאֵת כָּל הַלְּבֹנָה', הקיש הכתוב את הלבונה לחלק שהוא מפריש ומוציא מן המנחה כדי להקטירו, ויש ללמוד מכך, מה הרמה מהמנחה שיעורה קומץ, שהרי כתוב בפירוש 'והרים בקומצו', אף לבונה שיעורה קומץ[כב]. וכן יש ללמוד מהיקש זה, **מָה לְהַלָּן קוֹמֶץ הֶחָסֵר** - אף אם נחסר מהקומץ המורם מהמנחה, הרי הוא **כָּשֵׁר (פסול), אַף כָּאן** לגבי לבונה, **קוֹמֶץ הֶחָסֵר כָּשֵׁר (פסול[כג]).**

הגמרא מביאה מחלוקת כיצד משערים את קומץ הלבונה הבאה בנדבה, האם לפי ידי הכהן או לפי ידי המתנדב: אָמַר רַבִּי יוֹסֵה, מִילְּתָא דְרַבִּי אִילָא אָמְרָה - מדברי רבי אילא שאמר ששיעור קומץ לבונה הבאה בפני עצמה נלמד מקומץ לבונה הבאה עם המנחה, למדנו **שֶׁהַמִּתְנַדֵּב לְבוֹנָה מְבִיאָהּ בְּקוּמְצוֹ שֶׁל כֹּהֵן (גדול)** ושיעורה הוא כפי שיעור קומצו של הכהן שיקריב את המנחה[כד]. **(ר' אלעי בשם ר"א) רַבִּי חִזְקִיָּה בְּשֵׁם רַבִּי יִרְמְיָה** אמר, מביא הוא לבונה **וַאֲפִילּוּ בְּקוֹמֶץ הַבְּעָלִים** - כשיעור קומצו שלו[כה].

★

שנינו במשנה: שהאומר הרי עלי להביא **זָהָב** לבדק הבית ולא פירט שיעורו, **לֹא יִפְחוֹת** מלהביא דינר זהב וכו'. **הגמרא מבארת מהו אופן הנדר שבו נאמר דין זה, ובאלו אופנים רשאי להביא אפילו פחות מדינר: אָמַר רַבִּי אֶלְעָזָר,** אימתי מחוייב שלא לפחות מדינר זהב, **וְהוּא** כ**שֶׁהִזְכִּיר** בדבריו **'צוּרָה'** - מטבע[כו], כלומר שאמר 'הרי עלי מטבע זהב', **אֲבָל אִם לֹא הִזְכִּיר צוּרָה, מֵבִיא אֲפִילּוּ צִינּוֹרָה** - מזלג קטן של זהב[כז].

★

שנינו במשנה: שהיו **שִׁשָּׁה** שופרות **לִנְדָבָה. הגמרא מבארת כנגד מי תיקנו שישה שופרות אלו: חִזְקִיָּה אָמַר,** תיקנו שישה שופרות **כְּנֶגֶד שִׁשָּׁה בָּתֵּי אָבוֹת** של הכהנים, שנחלקו הכהנים לעשרים וארבע משמרות וכל משמר עובד שבוע אחד, והמשמר נחלק לשישה בתי אבות, וכל בית אב עובד יום אחד מימי השבוע[כח]. ועשו שישה קופות כנגד שישה בתי אבות שבכל משמר[כט]. **בַּר פְּדָיָה אָמַר,** תיקנו שישה שופרות **כְּנֶגֶד שֵׁשׁ בְּהֵמוֹת** שמהם באה עולת נדבה, **פַּר, וְעֵגֶל, וְשָׂעִיר, אַיִל, גְּדִי, וְטָלֶה.** ומי שהתנדב פר לעולה, מניח מנה בשופר שרשום עליו 'פר', ומי שהתנדב להביא עגל מניח חמישה סלעים בשופר שרשום עליו 'עגל'[ל], וכן כולם, והכהנים היו לוקחים ממעות של השופר שהיה רשום עליו 'פר' ומקריבים פרים עד שיגמרו המעות שבשופר, ומהמעות של השופר שהיה רשום עליו 'עגל' היו מביאים עגלים[לא].

שְׁמוּאֵל אָמַר, תיקנו שישה שופרות לנדבה **כְּנֶגֶד שִׁשָּׁה קָרְבָּנוֹת** המנויים לעיל (ו:), **קִנֵּי זָבִים וְקִנֵּי זָבוֹת**[לב], **קִנֵּי יוֹלְדוֹת, חַטָּאוֹת, וַאֲשָׁמוֹת, הַמְּנָחוֹת**[לג], **וַעֲשִׂירִית הָאֵיפָה**[לד], שהמפריש מעות לקרבנות אלו ונשאר לו מהמעות, מביא ממותר המעות נדבה לקיץ המזבח, וכל אחד מהמותרות תיקנו לו שופר לעצמו.

אָמַר רַבִּי יוֹחָנָן, הטעם שתיקנו שישה שופרות, **עַל יְדֵי** [-מפני] **שֶׁהַנְּדָבָה מְרוּבָּה, רִיבּוּ לָהּ שׁוֹפָרוֹת הַרְבֵּה** כדי לא יתעפשו המעות, שאם יהיו הרבה מעות יחד בקופה אחת, יתעפשו[לה].

מכיון והזכירה המשנה את מדרשו של יהוידע הכהן, דורשת הגמרא את הפסוקים שהובאו במשנה בענין זה ומיישבת את הסתירה שיש בפסוקים[לו]: **כְּתִיב** (דברי הימים ב' כד יד) **'וּכְכַלּוֹתָם הֵבִיאוּ לִפְנֵי הַמֶּלֶךְ וִיהוֹיָדָע אֶת שְׁאָר הַכֶּסֶף וַיַּעֲשֵׂהוּ כֵלִים לְבֵית ה' כְּלֵי שָׁרֵת'** וגו', ופסוק זה מדבר מענין הכסף שהיו מתנדבים לחיזוק בדק הבית, ואמר הכתוב שכשגמרו לתקן את בדק הבית עשו ממותר הכסף כלי שרת, הרי שעושים כלי שרת מקדשי בדק הבית. **וּכְתִיב** (מלכים ב' יב יד-טו) **'אַךְ לֹא יֵעָשֶׂה בֵּית ה' סִפּוֹת כֶּסֶף מְזַמְּרוֹת וְגו'** חֲצֹצְרוֹת כָּל כְּלִי זָהָב וּכְלִי כָסֶף מִן הַכֶּסֶף הַמּוּבָא בֵית ה'. כִּי לְעֹשֵׂי הַמְּלָאכָה יִתְּנֻהוּ וְחִזְּקוּ בוֹ אֶת בֵּית ה'', הרי מקרא מפורש שלא היו עושים כלי שרת מקדשי בדק הבית, ולכאורה פסוק זה סותר לפסוק הקודם. **מתרצת הגמרא: רַבִּי שְׁמוּאֵל בַּר (נחמן בשם רבי יונתן) נַחְמָנִי בְּשֵׁם רַבִּי נָתָן אָמַר, שְׁתֵּי נְדָבוֹת עָשָׂה,** כלומר הפסוקים עוסקים בשתי נדבות שונות, ואכן לא היו עושים כלי שרת מנדבת בדק הבית כמבואר בפסוק במלכים, והפסוק בדברי הימים עוסק בנדבה אחרת שאינה לבדק הבית[לז].

כא. **שכך** שנינו במנחות (קו:) שעם לחם הפנים מביאים שני בזיכים מלאים שני קמצים לבונה. תקלין חדתין (ד"ה לא).

כב. **תקלין** חדתין (ד"ה כלום), על פי הגמרא במנחות (קו:).

כג. **על** פי גירסת הגר"א (אות ה), וכפי שביאר דבריו בתקלין חדתין (ד"ה כלום).

כד. **כשם** שלבונה הבאה עם המנחה שיעורה כפי קומצו של כהן המקריבה. על פי התקלין חדתין (ד"ה המתנדב). אמנם ראה בקרבן העדה (ד"ה ה"ג המתנדב) שכתב שלפי שאינו יודע איזה כהן יקריב את הלבונה שהביא, צריך להביא לבונה מרובה בשיעור שימלא את מלא קומצו של הכהן העובד באותו היום ושידו גדולה יותר מידי שאר הכהנים.

כה. **שאין** דין לבונה הבאה בפני עצמה שוה לגמרי ללבונה הבאה עם המנחה, ואף שלבונה הבאה עם המנחה שיעורה כקומץ הכהן, לבונה שהיא נדבה בפני עצמה, שיעורה בקומצו של המתנדבה. תקלין חדתין (ד"ה אפילו).

כו. **שכך** דרך מטבע שיש עליו צורה. ראה תקלין חדתין (ד"ה צורה).

כז. **רע"ב** (מ"ו), ותקלין חדתין (ד"ה ציגורא). אמנם הרמב"ם (ערכין וחרמין פ"ג ה"י) פסק, שהאומר 'הרי עלי זהב' ולא הזכיר מטבע, מביא לשון של זהב, ויהיה משקלה עד שיאמר שלא לכך התכוין.

כח. **ובשבת** היו עובדים כולם יחד. רש"י (מנחות קז: ד"ה כנגד).

כט. **ותיקנו** להם חכמים כן, כדי שיהיה שלום בין המשמרות, לפי שכל בית אב היה נוטל את עורות העולות הקריבים ביום שעובד בו, וכיון שלא היו מקריבים עולות מהמעות שבשופרות אלא בזמן שלא היו קרבנות אחרים, נמצא שבימים שהביאו הרבה נדרים ונדבות הבית אב שבאותו היום לא היה נוטל מהשופר כלום, ובימים שלא הביאו כל כך הרבה נדרים ונדבות, היה הבית אב שבאותו היום נוטל מהשופר הרבה, ויריבו הראשונים עם האחרונים ויאמרו לכם יש עורות ולנו אין כלום. ואם משום שביום שלנו הביאו הרבה יחידים נדרים ונדבות, מזלנו גרם כן, ועדיין יש לנו לחלוק בשוה בעורות של העולות הבאים מהשותפות. לכן תיקנו שישה שופרות שהיו הגזברים מחלקים את כל המעות הבאים לנדבה לשישה שופרות וכל בית אב נוטל מהשופר שלו. על פי רש"י (שם ד"ה כדי). וראה בשיטה מקובצת ברש"י שם מה שהוסיף לבאר.

ל. **והסכום** שצריך להביא שונה בין פר לאיל כמבואר במשנה במנחות (קז:), עיין שם.

לא. **וראה** בגמרא (מנחות קז:) ובתוספות (שם ד"ה ורבי) שמה ששנינו שהיו שישה שופרות הוא כדברי רבי האומר שאם נדר להביא קרבן קטן והביא גדול לא יצא, ולכן הוצרכו לעשות שישה שופרות, שאם יעשו שופר אחד יש לחוש שמא יטלו מהמעות של מי שנדר להביא איל ויקנו בהם פר, ונמצא שלא קיים נדרו, אבל לחכמים אף אם יקנו פר יצא ידי נדרו.

לב. **קיני** זבים וקיני זבות היה למותריהם שופר אחד לפי ששניהם שם 'זב' להם. קרבן העדה (ד"ה קני).

לג. **הכוונה** למותר מעות שהופרשו למנחת חוטא, שמהם מביאים נדבת ציבור, אבל מותר מנחת יחיד מוסיף מעות משלו ומביא מנחה אחרת. קרבן העדה (ד"ה המנחות).

לד. **שכהן** גדול מקריב בכל יום, ואם הפריש לעשירית האיפה של יום זה וניתותרו מהמעות שוב אין יכול לצרפם לקרבן עשירית האיפה של מחר, אלא יפלו לנדבת ציבור. וכדעת רבי אלעזר (לעיל ו:). קרבן העדה (ד"ה ועשירית).

לה. **על** פי רבינו גרשום (מנחות קז: ד"ה ור' יוחנן). ובפירוש תלמיד הרשב"ש ביאר, שאם היו נותנים את כל המעות בשופר אחד, היו המעות התחתונות מתעפשות, מפני שכל שעה היו מביאים מעות נוספים והכהנים היו נוטלים את המעות העליונות, ולכן תיקנו שיהיו שישה שופרות ובכל אחד מעט מעות כדי שהשופרות יתרוקנו והמעות לא יתעפשו. וראה בגמרא במנחות (שם) שנתבאר מדוע נחלקו האמוראים זה עם זה, ולא הודה כל אחד לסברת חבירו.

לו. **מכאן** ועד סוף הפרק יש שינויי גירסאות רבות, ואנו ביארנו על פי גירסת הגר"א (אות ח), וכפירוש התקלין חדתין.

לז. **ודורשים** את לשון הפסוק 'את שאר הכסף', והיינו נדבה אחרת. תקלין חדתין (ד"ה וככלותם).

תָּנֵי דְּבֵי רַבִּי יִשְׁמָעֵאל - בבית מדרשו של רבי ישמעאל שנינו, שבשני הפסוקים מדובר **בִּנְדָבָה אַחַת** ושניהם עוסקים בנדבה לבדק הבית, **וּמַאי כְּכַלּוֹתָם, לְאַחַר שֶׁהוֹתִירוּ** - והמבואר בדברי הימים שעשו כלי שרת ממעות בדק הבית, נאמר במקרה שגבו מעות לצורך בדק הבית, ואחר שתיקנו כל מה שצריך עדיין נשארו מעות, וממעות אלו עושים כלי שרת[א]. והפסוק במלכים מדבר באופן שגבו מעות לבדק הבית ולא תיקנו את כל הנצרך ולא הותירו מהמעות, וכל עוד שלא נתברר שאין בהם צורך לבדק הבית אין ליקח מהם לצורך כלי שרת.

הגמרא מקשה על דברי רבי ישמעאל מפסוקים, שמשמע שהיו שתי נדבות: וְקַשְׁיָא עַל דִּבְרֵי רַבִּי יִשְׁמָעֵאל, והרי **(ד)כְּתִיב** (מלכים ב׳ יב י) **'וַיִּקַּח יְהוֹיָדָע הַכֹּהֵן אֲרוֹן אֶחָד וַיִּקֹּב חֹר בְּדַלְתּוֹ וַיִּתֵּן אֹתוֹ אֵצֶל הַמִּזְבֵּחַ מִיָּמִין' וגו'**. **(והא ד) וּכְתִיב** (דברי הימים ב׳ כד ח) **'וַיֹּאמֶר הַמֶּלֶךְ וַיַּעֲשׂוּ אֲרוֹן אֶחָד וַיִּתְּנֻהוּ בְּשַׁעַר בֵּית ה' חוּצָה'**, ומשני פסוקים אלו משמע שהיו שני ארונות אחד אצל המזבח ואחד בשער בית ה׳ בחוץ, ואם היו שני ארונות מסתבר לומר שהיו עשויים לשתי נדבות. **מתרצת הגמרא: (אמר) רַב חוּנָא אָמַר**, באמת הכל היה נדבה אחת לבדק הבית, והטעם שהניחו ארון נוסף מבחוץ כדי להניח גם בו נדבה זו, **מִפְּנֵי הַטְּמֵאִים** שאסורים להיכנס לפנים העזרה. **(רבי חונא בשם רבי יוסף, 'אך לא יעשה בית ה' ספות כסף מזמרות' וגו')**.

הדרן עלך פרק שלשה עשר שופרות

פרק שביעי - מעות שנמצאו

פרק זה עוסק בעיקרו בענייני ספיקות, כגון מעות או בהמה או בשר שמקום מציאתם מעורר ספק אם הם קודש או חולין, ואם הם קודש מאיזה מין הם, וכן כלים הנמצאים במקום שיש בו חשש טומאה, באיזה מקום מחזיקים בהם טומאה ובאיזה לא. כמו כן עוסק הפרק בתקנות שהתקינו חכמים לענין הנסכים שיהיו באים משל ציבור, ואופנים מסוימים שאין בהם מעילה[ב].

הלכה א - משנה

משנה זו עוסקת בספיקות המתעוררים לגבי מעות של הקדש ומעשר שני.

נתבאר לעיל (יח.) במשנה, שהיו במקדש שלשה עשר 'שופרות' שהניחו בהם מעות של הקדש, כדי לקנות דברים הנצרכים לקרבנות וכלי שרת. ואלו הן: א. שקלים חדשים. ב. שקלים ישנים. ג. מעות עבור קינין. ד. מעות עבור גוזלי עולה. ה. מעות עבור עצים למערכה. ו. מעות עבור לבונה למנחה. ז. מעות עבור זהב לכפורת. ועוד שישה שופרות שהיו מניחים בהם מעות של נדבה[ג], וקונים מהם עולות לקיץ המזבח. עתה מפרשת המשנה את הדינים בכמה אופנים שנמצאו מעות בין שני שופרות, ואין ידוע מאיזה מהם נפלו.

האופן האחד: מָעוֹת שֶׁנִּמְצְאוּ בבית המקדש על הארץ, **בֵּין** שופר **הַשְּׁקָלִים**[ד] **לְשׁוֹפַר הַנְּדָבָה**[ה], אם נמצאו **קָרוֹב** יותר **לַשְּׁקָלִים יִפְּלוּ** [-יתן אותם] **לַשְּׁקָלִים**, ואם נמצאו קרובים **לַנְּדָבָה יִפְּלוּ לַנְּדָבָה**, שכן דין תורה הוא לילך אחר הקרובי[א]. ואם נמצאו המעות עומדות **מֶחֱצָה לְמֶחֱצָה** - בדיוק בחצי המרחק שבין שניהם, **יִפְּלוּ** מספק **לַנְּדָבָה**, שהיא חמורה מן השקלים[ו].

האופן השני: מעות שנמצאו **בֵּין** השופר של דמי **עֵצִים לְשׁוֹפָר** של דמי **לְבוֹנָה**, אם נמצאו **קָרוֹב** יותר **לָעֵצִים, יִפְּלוּ לָעֵצִים**, ואם קרובים **לַלְּבוֹנָה, יִפְּלוּ לַלְּבוֹנָה**. וכשנמצאו **מֶחֱצָה לְמֶחֱצָה, יִפְּלוּ לַלְּבוֹנָה**, שהיא חמורה מן העצים[ח], מאחר והעצים אינם אלא מכשירי קרבן, ואילו הלבונה קריבה בעצמה[ט].

האופן השלישי: מעות שנמצאו **בֵּין** שופר של דמי **קִינִּין לְשׁוֹפָר** של דמי **גוֹזְלֵי עוֹלָה**, אם **קָרוֹב לְקִינִּין, יִפְּלוּ לְקִינִּין**, ואם **קָרוֹב לְגוֹזְלֵי עוֹלָה, יִפְּלוּ לְגוֹזְלֵי עוֹלָה**. ואם נמצאו **מֶחֱצָה לְמֶחֱצָה, יִפְּלוּ לְגוֹזְלֵי עוֹלָה**[ב], שהם חמורים מן הקינין, מאחר ודמי הקינין עומדים חציים לחטאת וחציים לעולה, ואילו דמי גוזלי עולה עומדים כולם לעולות[י].

מאחר והביאה המשנה שלשה אופני ספיקות במעות שנמצאו בין שופרות במקדש, היא מביאה אופן נוסף של ספק בין מעות חולין למעשר: מעות שנמצאו בביתו של אדם, **בֵּין** תיבה שהניח בה מעות של **חוּלִּין לְבֵין** תיבה שהניח בה מעות של **מַעֲשֵׂר שֵׁנִי**, אם נמצאו המעות **קָרוֹב** יותר **לְתיבת החוּלִּין, יִפְּלוּ לְחוּלִּין**, ואם נמצאו קרובים **לְתיבת מַעֲשֵׂר שֵׁנִי, יִפְּלוּ לְמַעֲשֵׂר שֵׁנִי**. ואם נמצאו **מֶחֱצָה לְמֶחֱצָה, יִפְּלוּ לְמַעֲשֵׂר שֵׁנִי**, שהוא חמור מן החולין, ולפיכך צריך להעלות המעות לירושלים, ולקנות בהם דברי מאכל, ולאוכלם שם בטהרה[יא].

מסיימת המשנה: זֶה הַכְּלָל, בכל מקרה שנולד ספק על המעות מהיכן באו, **הוֹלְכִין אַחַר הַקָּרוֹב** אפילו **לְהָקֵל**, אך אם הן עומדות במצב של **'מֶחֱצָה לְמֶחֱצָה'**, הולכים בזה **לְהַחֲמִיר** - אחר החמור שבין הספיקות.

★

גמרא

הגמרא מבארת כיצד יתכן הדבר שנמצאו מעות בין שופר שקלים לשופר נדבה. מקשה הגמרא: לֹא הוּצְרְכָה דְּלֹא - לא היתה המשנה צריכה לומר 'מעות שנמצאו בין השקלים לנדבה', אלא כך היתה צריכה לומר[יב], 'מעות שנמצאו **בֵּין שְׁקָלִים לְקִינִּים**'[יג], שהרי לפי סדר עמידת השופרות שנתבאר במשנה לעיל (יח.) היו שופרות השקלים עומדים בתחילת השופרות, בסמוך לשופר הקינין, ורחוקים משופר הנדבה שעמד בסוף השופרות. **מתרצת הגמרא:** אמר **רַבִּי אָבוּן בְּשֵׁם רַבִּי פִּנְחָס, כְּמִין בּוּכְלְיָיאר** [-תכשיט עגול[יד]] **הָיוּ** השופרות **עֲשׂוּיִן**. כלומר, לא היו השופרות עומדים בשורה ישרה בזה אחר זה, אלא בעיגול היו עומדים, ונמצא ששופר השקלים החדשים [שהוא הראשון למנין השופרות] היה סמוך מצידו השני לשופר הנדבה [האחרון למנין השופרות], ולפיכך יתכן הדבר שנמצאו מעות בין שקלים לנדבה [ראה ציור].

★

שנינו במשנה: **מֶחֱצָה לְמֶחֱצָה יִפְּלוּ לִנְדָבָה. הגמרא מביאה שני ביאורים מדוע בספק שקול יש ליתן המעות לשופר הנדבה ולא לשקלים: (לֹא צורכה דלא מחצה למחצה יפלו לשקלים[ג]) הביאור האחד: אִית דְּבָעֵי מֵימַר** - יש מי שרוצה לומר, שטעם הדבר הוא משום שיש לחוש **שֶׁמָּא יִפְּלוּ** מעות אלו **לְשְׁיָרֵי הַלִּשְׁכָּה**, שכן שקלים שנותרו מתרומת הלשכה ולא הוצרכו לקרבנות שנה זו נקראים 'שיירי הלשכה', ומשתמשים בהם לצורך תיקון חומת העיר ומגדלותיה, ולא לקרבנות, כמבואר לעיל (י:) במשנה, ולפיכך במקרה של ספק בין שקלים לנדבה יש ליתן את המעות לשופר הנדבה, שכל מעותיו מיועדות עבור קרבנות בלבד[טו].

הביאור השני: אִית דְּבָעֵי מֵימַר - ויש מי שרוצה לומר, שטעם הדבר הוא, מאחר שבכל מקרה של ספק **מֶחֱצָה לְמֶחֱצָה** יש לדון מעות אלו **כְּמִי שֶׁמֵּת** בעליהן, שהרי הן עומדות עתה בלא בעלים, ומעות של שקלים שמתו בעליהן נופלות לנדבה, **דְּאָמַר רַבִּי יַסָּא**[טז], **עַד דַּאֲנָא תַּמָּן** - בעוד שהייתי שם, בבבל, **שָׁמְעִית קָל** - שמעתי את קולו של **רַב יְהוּדָה, שֶׁשָּׁאַל לִשְׁמוּאֵל** רבו שאלה זו, אדם **שֶׁהִפְרִישׁ** מעות **לְשִׁקְלוֹ וָמֵת**, מה דינם של מעות אלו. **אָמַר לֵיהּ** שמואל, **יִפְּלוּ** המעות **לִנְדָבָה**, ונמצא שאף אם נפלו מעות אלו משופר השקלים, מכל מקום עתה יש להשתמש בהם עבור נדבה[ד].

הגמרא מביאה אגב כך דין נוסף שאמר רבי יסא[יז]: (מוֹתַר) עֲשִׂירִית הָאֵיפָה שֶׁלּוֹ - של כהן גדול, דהיינו, מעות שנותרו ממה שהפריש לצורך מנחת

א. **ואף** שגבו את הכסף לצורך בדק הבית ראשים היו לשנותו ולהשתמש בו לכלי שרת, לפי שלב בית דין מתנה עליהם, כלומר שמתחילה כשישראל מקדישים את המעות הרי הם מקדישים אותם על דעת בית דין, ודעת בית דין מתנה מתחילה שאם לא יהיה צורך יותר במעות אלו לבדק הבית, יהיו המעות האלו מוקדשים לכלי שרת. על פי הגמרא בכתובות (קו:). ב. **מאירי** (ד״ה מעות). ג. **האחד** מהם כתוב עליו 'מותר חטאת', שכל מי שהפריש מעות לחטאתו ונשאר לו מותר נותנו שם. השני נותנים בו 'מותר אשם'. השלישי ל'מותר קני זבים וזבות ויולדות'. הרביעי ל'מותר קרבנות נזיר'. החמישי ל'מותר אשם מצורע'. והשישי כתוב עליו 'נדבה' סתם, שכל המתנדב דבר למזבח נותנו שם. וטעם הדבר שמעות המותרות הולכות לנדבה, לפי שתנאי בית דין על המותרות שיקרבו עולות. רמב״ם בפירוש המשנה (פ״ו מ״ה). ד. **היינו** השופר הראשון שכתוב עליו 'תקלין חדתין' [כמבואר מדברי הגמרא להלן]. תלמיד הרשב״ש (ד״ה מעות). ה. **מדברי** הגמרא בסמוך מתבאר, שהכוונה בזה לשופר האחרון משש שופרות הנדבה. ושם יפורש כיצד יתכן הדבר שהרי לפי הסדר הנשנה לעיל (יח.) היו השקלים עומדים בתחילת השופרות והנדבה בסופם. ו. **כמאמר** הכתוב לענין עגלה ערופה (דברים כא ג) 'והיה העיר הקרובה אל החלל'. תלמיד הרשב״ש (ד״ה יפלו). ז. **בגמרא** יבואר מדוע הנדבה חמורה מן השקלים. ח. **ואף** שאסור לשנות מעות של עצים למעות של לבונה, מכל מקום יש תנאי בית דין בכל ענין של ספק במעות, שיהיה מותר לשנותם לדבר החמור מהם, כמבואר בדברי הגמרא בסמוך [לגבי שינוי מחטאת לעולה]. שקל הקודש (ס״ג ס״ק לט). ט. **רמב״ם** בפירוש המשנה (מ״א). י. **העולה** חמורה מן החטאת, שכולה כליל, בעוד שבחטאת הבשר נאכל לכהנים, ומשעה שהוא ניתר באכילה שוב אין בו מעילה. ריבב״ן (ד״ה בין קינין). יא. **ומדובר** באופן שהיה משתמש במעות החולין והמעשר בזמן אחד, שאם לא כן היה לו לתלות את המעות שנמצאו באותם שהשתמש בהן באחרונה, כמבואר במסכת פסחים (ז.). ריבב״ן (ד״ה בין חולין). יב. **תיבת** 'דלא' שנכתבה בגמרא נחלקת לשתי תיבות 'דא לא', אלא שנבלעו בה שני אלפי״ן ונעשית תיבה אחת, ולפיכך מתפרשת שאלת הגמרא 'לא הוצרכה דלא' כאילו נאמר בה 'לא הוצרכה דא, אלא', כלומר, לא היתה המשנה צריכה לומר כך, אלא באופן אחר. רש״ס (ד״ה לא). יג. **כלומר**, בין שופר השקלים הישנים ['תקלין עתיקין'] לשופר הקינין, ששופרות הללו היו סמוכים זה לזה. יד. **היא** סיכה שקושרת בה האשה את מפתחי חלוקה. רש״י (שבת סב. ד״ה מכבנתא). טו. **כלומר**, מאחר ויש להסתפק במעות אלו שמא של נדבה הן, אין אתה רשאי לתיתם לשקלים, שמא יפלו לשיירי הלשכה, וישמשו לבניית חומת העיר ומגדלותיה, ונמצא שאתה מורידם מקדושה חמורה לקדושה קלה. תלמיד הרשב״ש (ד״ה על). טז. **מימרא** זו הובאה לעיל (ו:), ראה ביאורה שם בהרחבה. יז. **אף** מימרא זו נתבארה לעיל, עיין שם.

חביתין שלו, ששיעורה עשירית האיפה סולת[יח], נחלקו אמוראים בדינם, **רַבִּי יוֹחָנָן אָמַר, יוֹלִיכֵם לְיָם הַמֶּלַח**, כלומר, שאסורים בהנאה, אך אין בהם מעילה[יט], ואילו **רַבִּי לְעָזָר אָמַר, יִפְּלוּ** המעות **לִנְדָבָה**[כ].

★

שנינו במשנה, 'בין קינין לגוזלי עולה וכו', מחצה למחצה יפלו לגוזלי עולה'. הגמרא מקשה על דין זה: **וְקַשְׁיָא** - יש לתמוה, **וְכִי יֵשׁ חַטָּאת** שהיא **קְרֵיבָה עוֹלָה**. כלומר, כיצד ניתן לקנות ממעות אלו גוזלי עולה, והרי יתכן שנפלו משופר הקינין, שחציו מיועד לעולה וחציו לחטאת, ומאחר ועוף שהופרש לחטאת אסור להקריבו לעולה[כא], ממילא גם מעות של חטאת אסור לקנות בהן עולה[כב]. **מתרצת הגמרא:** אמר **[רַבִּי**[כג]**] חִזְקִיָּה (אחי) בְּשֵׁם רַבִּי שִׁמְעוֹן בֶּן לָקִישׁ**[ה], **תְּנַאי בֵּית דִּין הוּא עַל הַמּוֹתָרוֹת** - על מעות שנותרו מחטאות[כד], **שֶׁיִּקְרְבוּ עוֹלוֹת**, ונמצא, שאף אם מעות אלו של חטאת הן מותר לקנות בהן גוזלי עולה[כה].

שבה הגמרא ומקשה: מאחר ונתבאר שמעות אלו משמשות מעתה לקניית עולות בלבד, אם כן, **הָאִשָּׁה הַזֹּאת** שהביאה מעות אלו עבור קינין, דהיינו אחד לחטאת ואחד לעולה, **בַּמֶּה הִיא מִתְכַּפֶּרֶת**, הרי היא זקוקה לחטאת כדי להתכפר בה. **מתרצת הגמרא: אָמַר רַבִּי יִצְחָק, תְּנַאי בֵּית דִּין הוּא**, שהסוחר **הַמְּסַפֵּק אֶת הַקִּינִּין** למקדש, **הוּא הַמְּסַפֵּק** גם **אֶת הַפְּסוּלוֹת [וְאֶת הָאוֹבְדוֹת**[כו]**]**. כלומר, בית דין היו מתנים עם הסוחר המוכר למקדש את העופות הנצרכים לקינין, שאם יפסלו העופות או יאבדו קודם הקרבתן יביא למקדש אחרים תמורתם[ו], ובית דין מקריבים אותם עבור אלו שצריכים להתכפר בהם, ואף כאן במעות שנמצאו בין שופר הקינין לשופר גוזלי עולה יפלו המעות לגוזלי עולה, והמספק את העופות יביא עוף אחד נוסף, ויקריבוהו לחטאת[כז].

★

הגמרא מבארת מדוע לא נזכרו במשנה אופנים נוספים של מעות שנמצאו בין השופרות. מקשה הגמרא: לָא צוֹרְכָה דְּלָא - וכי לא היה צריך לפרש במשנה אף את דין המעות הנמצאות **בֵּין** שופר **(קטורת**[כח]**)** גוזלי **[עוֹלָה**[כט]**] לְבֵין** שופר של **עֵצִים** למערכה, **וּבֵין** שופר של מעות **לִלְבוֹנָה לְבֵין** שופר של **זָהָב לְכַפּוֹרֶת**[ל], וכן שאר האופנים שיכולות מעות להימצא בין שני שופרות. **מתרצת הגמרא: וּתְנִיתָהּ בְּסוֹפָהּ** - על כך שנינו בסיפא של המשנה, **זֶה הַכְּלָל, הוֹלְכִין אַחַר הַקָּרוֹב** אפילו להקל, וכשהמעות עומדות **מֶחֱצָה לְמֶחֱצָה** הולכים בזה **לְהַחֲמִיר**, ובזה נכללו כל שאר האופנים שלא נמנו במשנה[ז], ולא הוצרכו למנות בה אלא את אלו שיש בהם דבר חידוש[לא].

★ ★ ★

הלכה ב - משנה

משנה זו עוסקת בספיקות נוספים המתעוררים לגבי מעות ובשר[לב].

מָעוֹת שֶׁנִּמְצְאוּ בירושלים, בזמן המקדש, ואין ידוע אם של חולין הן, או של מעשר שני, אם נמצאו **לִפְנֵי סוֹחֲרֵי בְהֵמָה** - בשוק הבהמות, **לְעוֹלָם** דנים אותן כמעות **מַעֲשֵׂר** שני, בין אם נמצאו בזמן הרגל ובין בשאר ימות השנה, לפי שרוב הבהמות הנמכרות בירושלים בכל השנה נקנות מכספי מעשר שני[לג]. **וְאם נמצאו המעות בְּהַר הַבַּיִת**, הרי הן לעולם בחזקת **חוּלִּין**[לד], מאחר ורוב המעות שבהר הבית של חולין הן[לה][ט]. **וּבִירוּשָׁלַיִם** - אם נמצאו המעות בשאר חלקי העיר, אזי **בִּשְׁאָר כָּל יְמוֹת הַשָּׁנָה** הרי הן **חוּלִּין**, לפי שרוב המעות שבירושלים בכל ימות השנה חולין הן, **וּבִשְׁעַת הָרֶגֶל הַכֹּל** בחזקת מעות **מַעֲשֵׂר** שני, שכן בזמן זה רוב המעות שבירושלים של מעשר שני הן[לו].

בָּשָׂר שֶׁנִּמְצָא בָעֲזָרָה, ואין ידוע של איזה קרבן הוא[לז], אם נמצא כשהוא חתוך **לְאֵיבָרִים**, כדרך שהיו מנתחים את איברי העולה[לח], הרי זה בחזקת בשר **עוֹלוֹת**, **וְאם** נמצא כשהוא חתוך **לַחֲתִיכוֹת** קטנות, כדרך שרגילים לחתוך בשר העומד לאכילה, הרי זה בחזקת בשר **חַטָּאוֹת**, שהוא נאכל לכהנים בעזרה[לט]. **וְאם** נמצא הבשר **בִּירוּשָׁלַיִם**, מחוץ לעזרה, בין אם הוא מנותח לאיברים ובין אם נחתך לחתיכות קטנות[מ], הרי זה בחזקת בשר **זִבְחֵי שְׁלָמִים**, שכן רוב הבשר הנאכל בירושלים של שלמים הוא[מא].

זֶה וָזֶה - בין בשר המנותח לאיברים ובין החתוך לחתיכות קטנות, בין הנמצא בעזרה ובין הנמצא בירושלים, אם עולה הוא אינו קרב על המזבח, ואם חטאת או שלמים הוא אינו נאכל[מב], אלא **תְּעוּבַּר צוּרָתוֹ** - יש להשהותו עד שתעבור ממנו צורת בשר[מג], וייעשה נותר[מד], ובכך יפסל מהקרבה בתורת ודאי, **וְיֵצֵא לְבֵית הַשְּׂרֵיפָה**[מה][י].

בשר **שֶׁנִּמְצָא בִּגְבוּלִין** - בשאר ערי ישראל, ואין ידוע אם הוא של נבילה או של בהמה שנשחטה כהלכתה, אם נמצא כשהוא חתוך **לְאֵבָרִים**, הרי זה בחזקת בשר **נְבֵילוֹת**, שאין רגילים לחתוך אותו לחתיכות קטנות, מאחר ואינו עומד לאכילה, אלא זורקים אותו לכלבים או מוכרים לנכרי, **וְאם** נמצא הבשר כשהוא חתוך **לַחֲתִיכוֹת** קטנות, כדרך שרגילים לחתוך בשר לאכילה, הרי הן **מוּתָּרוֹת**[מו].

יח. **הכהן** הגדול חייב להביא בכל יום עשירית האיפה סולת למנחה, והיו עושים ממנה שתים עשרה חלות ומקריבים את חציים בבוקר וחציים בין הערביים, ונקראת 'מנחת חביתין', על שם שעשויה במחבת [אם כי היתה גם נאפית בתנור]. אף כהן הדיוט מביא מנחה זו, אך רק פעם יחידה, בפעם הראשונה שהוא מתחיל לעבוד בבית המקדש, ונקראת 'מנחת חינוך', על שם שהוא מתחנך בה לעבודה. להלן (כ:) יפורטו כמה דינים הנוגעים למנחות אלו. יט. **שכן** הוא סובר שרק מותר חטאת ואשם נופל לנדבה, שיש בהם לימוד מן המקראות, ולא מותר שאר קרבנות או מנחות. ביאור הגרח"ק (ד"ה יוליכם). כ. **כדין** מותר חטאת שנופל לנדבה, שאף מנחה זו קרויה בשם 'חטאת', וכפי שדרשו חכמים במסכת מועד קטן (טו:) "יקריב חטאתו" (יחזקאל מד כז), זו עשירית האיפה שלו'. רש"י (מנחות קח. ד"ה ומותר עשירית). כא. **שכן** דם חטאת העוף נזרק למטה מחוט הסיקרא, בעוד שדם עולת העוף מקומו למעלה מחוט הסיקרא, ואם שינה פסול, כמבואר במסכת קינין (פ"א מ"א). רש"ס (לעיל במשנה ד"ה מחצה - השני). כב. **בשנמצאו** המעות בסמוך לשופר הגוזלי עולה לא הקשתה הגמרא קושיא זו, שכן מן התורה הולכים אחר ה'קרוב', ונמצא שיש כאן בירור שהמעות נפלו מאותו שופר, ואין צריך לחוש כלל שמא נפלו משופר הקינין, אבל בשנמצאו מחצה על מחצה, שיש כאן ספק גמור, אלא שאנו נוהגים לחומרא, בזה יש להקשות כיצד ניתן להחמיר כן, הרי אי אפשר להקריב חטאת בתורת עולה. קרבן העדה (ד"ה וקשיא). כג. **על** פי הגהת הגליון, וראה הערה להלן. כד. **כגון** שהפריש מעות לחטאת ונתברר שאינו צריך לכולן, שנתבאר בזה לעיל (ו:) במשנה ש'חטאות ואשמות מותרן נדבה'. כה. **אף** מעות אלו נידונות כמותרות, שהרי משלימים את המעות החסרות מכספי ציבור. תלמיד הרשב"ש (ד"ה מנלי). וכעין זה כתב מהר"א פולדא (ד"ה מנלי - הלשון), שידעה הגמרא שאף אם הופרשו מעות אלו מתחילה לחטאת ועתה הם קרבים לעולה מכל מקום תתכפר האשה שהפרישתם באחרות, ולפיכך אלו הנמצאות נידונות כמותר חטאת, אלא שעדיין לא ידעה מהיכן ניקח את כפרתה, ולפיכך היא מקשה בסמוך 'האשה הזאת במה היא מתכפרת'. כו. **על** פי הגהת הגר"א, וכן היא גירסת הגמרא להלן (ה"ג) בסוף הפרק. כז. **ואותה** חטאת קריבה מספק [שהרי יתכן שמעות אלו נפלו משופר גוזלי עולה, ואילו החטאת של אותה אשה כבר קרבה כהלכתה], ועל כן אינה נאכלת [שכך הוא הדין בחטאת העוף, שניתן להביאה מספק אך אסור לאוכלה]. רבינו משולם (ד"ה מספיק). כח. **אין** לגרוס תיבה זו, מאחר ולא מצינו במקדש שופר של קטורת. תלמיד הרשב"ש (ד"ה לא - השני). כט. **על** פי הגהת הרש"ס. ל. **ובזה** היה למשנה לומר שאם נמצא מחצה על מחצה יפול ללבונה, שכן היא עצמה קריבה, בעוד שהזהב אינו משמש אלא לכלי המקדש [לכפורת, או למזרקי זהב]. רש"ס (ד"ה ובין לבונה). לא. **באופן** הראשון, שנמצאו המעות בין שקלים לנדבה, כוונת המשנה להשמיענו שהיו השופרות עומדים בעיגול. באופן השני, שנמצאו בין עצים ללבונה, החידוש הוא שלבונה עדיפה מעצים, מאחר והיא משמשת כקרבן, בעוד שהעצים אינם אלא מכשירי קרבן. באופן השלישי, שנמצאו בין שופר קינין לשופר גוזלי עולה, החידוש הוא שיש תנאי בית דין על המותרות שיקרבו עולות. ובאופן הרביעי, בין מעות חולין למעות מעשר שני, משמיעה המשנה שדיני ספיקות אלו נאמרו בכל מקום ולא רק במקדש. תקלין חדתין (ד"ה לא לריכא). לב. **מאחר** ושנה התנא במשנה הקודמת דין מעות שנמצאו סמוך לשופר השקלים, לפיכך הוא ממשיך לשנות דיני מציאה בכל פרק זה [ואף במקצת מן הפרק הבא], אף שאין להם שייכות לדיני שקלים. על פי תפארת ישראל (מ"ג יכין אות יד). לג. **שכן** עולי הרגל אינם יכולים להתעכב בירושלים עד שישתמשו בכל מעות המעשר שני שלהם, ולפיכך הם נותנים את המעות שנותרו בידם לבני העיר ב'טובת הנאה' [-עבור הנאה מועטת], כדי שיקנו בהם צורכי אכילה במשך השנה כולה. ומאחר ועיקר השימוש במעות מעשר שני היה לצורך קניית בהמות לשלמים, כמבואר במסכת מנחות (פב.), לפיכך היו רוב הבהמות שבעיר נקנות מכספי מעשר, שהרי כל זמן שיש לאדם מעות מעשר בידו אינו קונה בהמה ממעות חולין. רש"י (פסחים ז. ד"ה רוב)[ח]. לד. **טעם** הדבר שאין ההקדש זוכה במעות אלו משום קנין חצר, לפי שקנין חצר פועל משום 'יד', ולהקדש אין דין 'יד'. תוספות (ב"ב עט. ד"ה ואין). לה. **ואפילו** בזמן הרגל, שרוב המעות שבירושלים של מעשר הן [כמבואר להלן בסמוך], מכל מקום המעות שבהר הבית חולין הן, לפי שהולכים בזה אחר רוב ימות השנה, ותולים שנפלו מאדם קודם הרגל. רש"י (פסחים ז. ד"ה בהר). לו. **ואין** תולים שנפלו המעות קודם הרגל [כפי שנתבאר לגבי מעות שנמצאו בהר הבית], לפי ששווקי ירושלים עשויים להתכבד בכל יום, כלומר, שהיו מנקים את רחובות העיר בכל יום מפני הטיט, ואילו נפלו שם מעות קודם הרגל היו מוצאים אותן בשעת הניקוי, אלא בהכרח שמעות אלו הנמצאות בזמן הרגל נפלו עתה, ולפיכך בחזקת מעשר הן, שהרי ברגל רוב המעות שבירושלים הן של מעשר, אבל הר הבית אין מנקים אותו בכל יום, מאחר והוא עומד בשיפוע ההר והרוח מכבדתו מעפר, ועוד, שאין אדם נכנס לשם באבק שעל רגליו [כמבואר במסכת ברכות (נד.)], ולפיכך יש לתלות שהמעות הנמצאות בו בזמן הרגל נפלו מקודם לכן, בשאר ימות השנה. רש"י (פסחים ז. ד"ה בהר). לז. **אבל** ברור הדבר שאינו של חולין, שהרי אסור להכניס חולין בתוך העזרה [ראה רמב"ם (שחיטה פ"ב ה"ג) ומשנה למלך (שם)]. לח. **תלמיד** הרשב"ש (ד"ה איברים). סדר ניתוח איברי העולה מפורש במסכת תמיד (פ"ד), וביומא (כה.). ורבינו משולם (ד"ה איברים) הוסיף לציין בזה את דברי הגמרא במסכת חולין (יא.), הדורשת מן המקרא (ויקרא א ו) 'ונתח אותה לנתחיה', שיש לנתח את העולה כפי הסדר המפורש בה, אך אסור להוסיף ולנתח את האיברים לנתחים קטנים יותר. לט. **אף** שגם בשר קרבן אשם נאכל בעזרה, מכל מקום החטאת מצויה יותר מן האשם. ריבב"ן (ד"ה איברין). ובתפארת ישראל (מ"ג יכין אות יח) כתב [בפירושו הראשון], ש'חטאות' הוא שם כולל לכל הקרבנות הבאים על חטא, בין חטאות ובין אשמות. עוד כתב, שטעם הדבר שאין חוששים לבשר הנמצא בעזרה שמא של קדשים קלים הוא, לפי שאין דרך לנתח בהמה של קדשים קלים בעזרה אלא בירושלים, במקום אכילתה. מ. **ריבב"ן** (ד"ה איברין). כלומר, שאף על פי שמבואר בסמוך שבשר הנמצא בשאר ערי הארץ [בגבולין] כשהוא מנותח לאיברים הרי הוא בחזקת נבילה [שכך היא הדרך לחתוך נבילות לאיברים], מכל מקום בירושלים שהיו הקרבנות מרובים אין הדין כן, אלא אף איברים הם בחזקת בשר שלמים [וכמו שמצינו בשאר הערים שבזמן הרגל אף האיברים כשרים מאחר והבשר מרובה, כמבואר להלן]. אמנם בזכרון אלעזר (ד"ה ובירושלים) נקט, שאיברים הנמצאים בירושלים דינם כנמצאים בגבולין, שהם בחזקת נבילות בכל ימות השנה, ורק החתיכות הם בחזקת זבחי שלמים. מא. **אבל** חטאת אסור להוציאה חוץ לעזרה. ואף שיתכן שהבשר הוא של תודה או מעשר בהמה, מכל מקום נקטה המשנה שלמים, שהם מצויים יותר. ריבב"ן (ד"ה איברין). מב. **טעם** הדבר שנפסל בשר זה מהקרבה ומאכילה יבואר להלן (ע"ב) בגמרא ובהערות. מג. **עיבור** צורה היינו פסול לינה, שכן בלינת לילה אחד עוברת צורת מראית הבשר, וכיון שלן הבשר בלילה נעשה נותר, וטעון שריפה. רש"י במסכת פסחים (לד. ד"ה ותעובר). אמנם רבינו חננאל שם (ד"ה ואמרינן) כתב, 'עד שיסריח וישתנה מצורת בשר'. מד. **דהיינו**, בכל הקרבנות הנאכלים ליום ולילה יש להשהותו עד הבוקר, ואילו בשלמים הנאכלים לשני ימים ולילה יש להשהותו עד היום השלישי. ריבב"ן (ד"ה זה). ואף על פי שהשלמים אינם נאכלים אלא עד סוף היום השני, מכל מקום אסור לשורפם עד תחילת היום השלישי. תוספות יום טוב (מ"ג). מה. **בית** השריפה הוא מקום שבו היו שורפים קדשים שנפסלו. וראה במסכת זבחים (קד:) שהיו שורפים קדשים בשלשה מקומות, אחד בעזרה, שבו שורפים פסולי קדשי קדשים ואימורי קדשים קלים, ופרים הנשרפים ושעירים הנשרפים שאירע בהם פסול קודם זריקה. השני בהר הבית, שם היו שורפין פרים הנשרפים ושעירים הנשרפים שאירע בהם פסול אחר זריקת הדם. ושלישי חוץ לשלש מחנות, שם היו שורפים פרים הנשרפים כמצוותם, דהיינו, כשלא אירע בהם פסול. מו. **אמנם** אין הדברים אמורים אלא בעיר שכל הדרים בה ישראלים הם, אבל אם היה גוי דר בעיר אזי אפילו אם נמצא בה בשר חתוך לחתיכות קטנות אסור לאוכלו, מאחר וכלל הוא בידינו (חולין צה.) שכל בשר שנתעלם מן העין אסור לאוכלו. רמב"ם בפירוש המשנה (מ"ג).

וּבִשְׁעַת הָרֶגֶל, שֶׁהַבָּשָׂר מְרוּבֶּה אצל בני אדם[א], אזי **אַף** אם נמצא הבשר כשהוא חתוך **לְאֵיבָרִים**, הרי חתיכות אלו **מוּתָּרוֹת**, שמאחר והבשר מרובה יש שאין חותכים אותו לחתיכות קטנות, אלא מבשלים אותו כשהוא מנותח לאיברים.

★

גמרא **הגמרא מבארת את טעם הדבר שמעות הנמצאות בהר הבית בחזקת חולין הן. מקשה הגמרא: לָא צוֹרְכָה דְלָא** - לא היה למשנה לומר שמעות הנמצאות בהר הבית חולין, אלא כך היה לה לומר, **בְּהַר הַבַּיִת קוֹדֶשׁ**, שהרי רוב המעות שם של הקדש הן, שנתרמו לצורך קניית קרבנות, ויש לחוש שמא נפלו מן הגזבר בלכתו לקנות את הקרבנות. **מתרצת הגמרא:** אמר **רַבִּי בָּא** בשם **רַבִּי חִיָּיה בְּשֵׁם רַבִּי יוֹחָנָן, חֲזָקָה שֶׁאֵין הַכֹּהֵן מוֹצִיא מִן הַלִּשְׁכָּה מָעוֹת** לקנות בהם בהמות לקרבן, **עַד שֶׁהוּא מְחַלְּלָן** תחילה **עַל הַבְּהֵמָה** שהוא חפץ לקנותה, ונמצא שמעות שיצאו מן הלשכה כבר נעשו חולין[ב], ולפיכך רוב מעות שבהר הבית אינן של הקדש[א].

★

שנינו במשנה: **בָּשָׂר שֶׁנִּמְצָא כו'** זה וזה תעובר צורתו ויצא לבית השריפה. **הגמרא מבארת את טעם הדבר שנפסל הבשר מהקרבה:** אמר **רַבִּי לָעְזָר בְּשֵׁם רַבִּי הוֹשַׁעְיָא, הֶסִּיעַ דַּעַת** - אם הסיח אדם דעתו משמירת קרבנו, אף שהוא **[פָּסוּל[ג]]**, אין שורפים אותו מיד, מאחר שאין זה 'פסול הגוף' אלא רק 'פסול טומאה', שחוששים שמא בשעה שהסיח דעתו הימנו נטמא הבשר, **[וְ]**מאחר ואין כאן פסול ודאי אלא ספק, לפיכך הוא **טָעוּן עִיבּוּר צוּרָה** - משהים אותו עד שתעבור צורתו ויפסל בודאי משום 'נותר', ואז שורפים אותו[ב]. **אָמַר רַבִּי הוֹשַׁעְיָה, מַתְנִיתָא אָמְרָה כֵּן** - יש להוכיח כן מדברי המשנה, בה שנינו שבשר שנמצא בעזרה או בירושלים **תְּעוּבַּר צוּרָתוֹ וְיֵצֵא לְבֵית הַשְּׂרֵיפָה**, אך אין שורפים אותו מיד, אף שנפסל ב'היסח הדעת'[ד], ובהכרח שאין כאן 'פסול הגוף' אלא רק חשש טומאה, ולפיכך אינו נשרף מספק עד שיפסל בודאי משום 'נותר'.

מתבאר מדברי רבי הושעיא, ש'היסח הדעת' אינו פוסל את הקרבן, אלא שיש לחוש שמא בזמן שהסיח דעתו מקרבנו נטמא הבשר. ויש לתמוה, הרי העזרה וירושלים נידונים כ'רשות הרבים'[ה], וכלל הוא בידינו (פסחים יט:) ש'כל ספק טומאה ברשות הרבים ספיקו טהור'[ו], ונמצא שאין לחוש בהם לטומאת ספק כלל, וממילא אין 'היסח הדעת' פוסל בהם, ואם כן, היה לנו לטהר את הבשר לגמרי ולהתירו אף באכילה, ומדוע מבואר במשנה שהוא טעון 'עיבור צורה' ושריפה. **מיישבת הגמרא: אָמַר רַבִּי יוֹסֵי, וְיָאוּת** - יפה אמרה המשנה שהבשר טעון 'עיבור צורה', שהרי **לְאָכְלוֹ אֵין אַתְּ יָכוֹל** - אין אתה רשאי, **שֶׁמָּא נִתְקַלְקֵל צוּרָתוֹ**, כלומר, שמא עבר זמן אכילתו ונעשה 'נותר', **[וּלְשׂוֹרְפוֹ אֵין אַתְּ יָכוֹל, שֶׁמָּא** עדיין **לֹא נִתְקַלְקְלָה צוּרָתוֹ[ז]], לְפוּם כֵּן צָרִיךְ מֵימַר** - לפיכך צריך לומר **שֶׁתְּעוּבַּר צוּרָתוֹ** - ישהו אותו עד שיהא 'נותר' ויפסל בודאי, **וְאז יֵצֵא לְבֵית הַשְּׂרֵיפָה[ג]**.

★

שנינו במשנה: **נִמְצָא בִּגְבוּלִין כו'** איברים נבילות וחתיכות מותרות. **הגמרא מבארת את כוונת המשנה:** אמר **רַבִּי קְרִיסְפָּא בְּשֵׁם רַבִּי יוֹסֵי בְּרַבִּי חֲנִינָה**, מה ששנינו **'אֵיבָרִים נְבֵילוֹת'** אין הכוונה שדנים אותם כספק נבילה אלא כודאי, ולפיכך האוכלים אותם **לוֹקִין עֲלֵיהֶן מִשּׁוּם** איסור אכילת **נְבֵילָה. מַתְנִיתָא אָמְרָה כֵּן** - יש להוכיח כן מדברי המשנה, בה שנינו **'אֵיבָרֵי נְבֵילוֹת וַחֲתִיכוֹת מוּתָּרוֹת'**, ויש ללמוד דין האיברים מדין החתיכות, שהרי כשאמרה המשנה **'חֲתִיכוֹת מוּתָּרוֹת'** וכי **לֹא** היתה כוונתה שהן מותרות **מַמָּשׁ** באכילה, הרי פשוט הדבר שלשון 'מותרות' נאמר רק לענין היתר גמור בודאי ולא מספק[ח], **וְדִכְווָתָהּ** - וכמו כן יש לפרש את כוונת המשנה באומרה **'אֵיבָרִים נְבֵילוֹת'** לענין כך שהם ודאי נבילות, **וְלוֹקִין עֲלֵיהֶן מִשּׁוּם נְבֵילָה[ט][ד]**.

דין נוסף שאמר רבי קריספא: אמר רַבִּי קְרִיסְפָּא בְּשֵׁם רַבִּי יוֹסֵי בְּרַבִּי חֲנִינָה, אִם הָיוּ מְחֻרוּזוֹת, מוּתָּרוֹת. כלומר, אם האיברים שנמצאו היו חרוזים וקשורים יחדיו הרי הם מותרים באכילה, לפי שדבר זה מוכיח שאינם מבשר נבילה, שכן אין דרך בני אדם לקשור יחדיו אלא חתיכות בבשר הראויות לאכילה, ובוודאי נפלו בשוגג[ה].

הגמרא מביאה ברייתא לגבי בשר שהוא ספק שחוטה ספק נבילה: אדם שקנה בשר בעיר שיש בה **תֵּשַׁע חֲנוּיוֹת** שמוֹכְרוֹת **בְּשַׂר נְבֵילָה, וְאַחַת מוֹכֶרֶת בְּשַׂר שְׁחוּטָה, וְנִתְחַלְּפוּ לוֹ** החנויות, דהיינו, שאינו יודע אם קנה הבשר בחנות הכשרה או בחנויות המוכרות נבילה, הרי זה **חוֹשֵׁשׁ** משום נבילה. כלומר, אף על פי שרוב החנויות מוכרות נבילה אין הולכים אחר הרוב להחליט הבשר כנבילה ודאית, אלא דנים זאת כספק השקול, מדין 'כל קבוע כמחצה על מחצה' [כלומר, כל מקום שנולד ספק בין איסור להיתר הקבועים כל אחד במקומו, כמו בנידון זה שהחנויות קבועות במקומן, והספק נולד במקום הקביעות, שכן אין האדם יודע באיזו מן החנויות הוא קנה את הבשר, דנים זאת כספק שקול[י]], ולפיכך אף שנאסר הבשר באכילה מחמת הספק[יא], מכל מקום האוכלו אינו לוקה. **וּלְנִמְצֵאת** - אבל אם מצא בשר ברחוב העיר, דהיינו שכבר פירש ממקום קביעותו, **הוֹלְכִין** בזה **אַחַר הָרוֹב** להחמיר, שכן כלל הוא בידינו 'כל דפריש מרובא פריש' [-כל דבר שפרש ממקומו, ונולד עליו ספק עתה כשאינו במקום קביעותו, תולים שפרש מן הרוב[יב]], ולפיכך דנים בשר זה כנבילה ודאית, והאוכלו לוקה. ובאופן **שֶׁתֵּשַׁע חֲנוּיוֹת מוֹכְרוֹת בְּשַׂר שְׁחוּטָה, וְאַחַת מוֹכֶרֶת בְּשַׂר נְבֵילָה**, אזי אם **נִתְחַלְּפוּ לוֹ** החנויות, הרי זה **חוֹשֵׁשׁ** משום נבילה, משום ש'כל קבוע כמחצה על מחצה', ונמצא שיש כאן ספק השקול, ולפיכך נאסר הבשר באכילה, אבל אינו לוקה. **וּלְנִמְצֵאת הוֹלְכִין אַחַר הָרוֹב** להקל, והבשר מותר באכילה, לפי שיש לתלות שבא מרוב החנויות הכשרות[ו].

דין בשר הנמצא ביד נכרי: אָמַר רַבִּי יוֹחָנָן, בשר **הַנִּמְצָא בְּיַד נָכְרִי** דינו **כְּבשר הַנִּמְצָא בִּפְלַטְיָא** - ברחוב העיר, שאם רוב החנויות בעיר מוכרות בשר שחוטה אף זה בחזקת כשר, ואם רוב החנויות מוכרות בשר נבילה הרי זה נידון כנבילה[יג].

הגמרא מביאה מעשה בענין זה: רַבִּי לָעְזָר בֵּי [-בן] **רַבִּי חַגַּיי, הֲוָה מַסְמֵךְ** - היה סומך **לְרַבִּי מָנָא**, כלומר, שהיה רבי מנא נשען עליו[יד]. **חֲמָא** - ראה רבי אלעזר **לְחַד אֲרַמַּאי** - גוי אחד, שהיה **מְקַטֵּעַ מִן סוּסֵיהּ** - חותך בשר מסוסו, **וּמַפִּיק לְבָרָא** - ומוציא לחוץ למכור. **אָמַר לֵיהּ** לרבי מנא, **הָדָא הִיא דְּאָמַר** - וכי יתכן שאמר **רַבִּי יוֹחָנָן** שחתיכת בשר **הַנִּמְצְאָה בְּיַד נָכְרִי** דינה **כְּבשר הַנִּמְצָא בִּפְלַטְיָא** - ברחוב העיר, שאם רוב חנויות כשרות הן אף בשר זה בחזקת כשרות, הרי רואים אנו שחתך הגוי מסוסו ומכר הבשר[ח]. **אָמַר לֵיהּ** רבי מנא, **כֵּן** [-כך] **אָמַר רַבִּי יוֹסֵי רַבִּי** [-הרב שלי] בביאור דברי רבי יוחנן, **וְהֵן שֶׁרָאוּ אוֹתוֹ יוֹצֵא מִמַּקּוּלִין שֶׁל יִשְׂרָאֵל**, אף רבי יוחנן לא התיר, אלא באופן שראינוהו יוצא מאיטליז של ישראל ובשר זה בידו[טו].

הגמרא מביאה מעשה בענין נכרי שקנה בשר עבור ישראל: חַד בַּר נַשׁ בְּצִיפּוֹרִין - אדם אחד בעיר ציפורי, **אָזִיל בָּעֵי מִיזְבּוֹן קוּפָּד מִן טַבָּחָא** - רצה לילך ולקנות בשר מן הקצב, **וְלָא יָהֵב לֵיהּ** - ולא רצה למכור לו, לפי שהיה שונאו. **אָמַר לֵיהּ לְחַד רוֹמַיי וְאַיְיתֵי לֵיהּ** - ולפיכך פנה אותו אדם לגוי אחד, וביקש ממנו שיקנה בשר אצל הקצב ויביא לו, וכך עשה. לאחר מכן **אָמַר לֵיהּ** אותו אדם לקצב, **לָא נְסַבִית עַל כָּרְחֵיהּ** - וכי לא קניתי ממך בשר בעל כרחך, על ידי הנכרי. **אָמַר לֵיהּ** הקצב, **וְלָאו בְּשַׂר דִּנְבֵילָה יָהֲבִית לֵיהּ** - וכי לא נתתי לנכרי בשר נבילה. אמר על כך **רַבִּי יִרְמְיָה בְּשֵׁם רַבִּי חֲנִינָה, מַעֲשֶׂה** זה **בָּא לִפְנֵי רַבִּי, וְאָמַר** כך, **לָא כּוּלָּא מִינֵּיהּ[טז] מֵיסַר מַקּוּלִין דְּצִיפּוֹרִין** - אין קצב זה נאמן לאסור את האיטליזים של ציפורי [של קצבים גויים הקונים בשר כשר ומוכרים אותו לישראלים], ולפיכך הבשר הנמכר בעיר מותר באכילה[ט].

הגמרא מביאה כמה מעשים שהחמיר רב בדין 'בשר שנתעלם מן העין'[יז]: רַב נָחַת לְתַמָּן - רב ירד מארץ ישראל לבבל, **חֲמָתוּן מְקִילִּין** - וראה את הבבלים מקילים בדיני 'בשר שנתעלם מן העין', **וְחַמַּר עֲלֵיהֶן** - ולפיכך החמיר עליהם יותר מעיקר הדין[יח].

הגמרא מביאה שני מעשים בענין זה: האחד, **חַד בַּר נַשׁ אָזִיל** - מעשה באדם שהלך

א. **שמרבים** באכילת בשר לכבוד הרגל, ואין הכוונה לריבוי הקרבנות הנוהג ברגל, שכן משמע מלשון המשנה שפיסקא זו עוסקת גם ב'גבולין'. ב. **ואין** לחוש שמא נפלו המעות מישראל קודם שהביא שקלו ללשכה, ועדיין קדושות הן, לפי שאין חלה קדושה על המעות עד שיבואו ללשכה. מאירי (פסחים ז. ד"ה נמצאו - הלשון). ג. **על** פי הגהת הגר"א. ד. **שהרי** בשעה שנאבד ודאי היה כאן 'היסח הדעת'. ה. **כמבואר** במסכת פסחים (יט.), ש'עזרה רשות הרבים היא', וכן מבואר בעירובין (קא.) לגבי ירושלים. ו. **בחולין** (ט:) למדו חכמים דין זה מסוטה. ז. **על** פי ריבב"ן, וכן הגיה הגר"א. ח. **שאילו** היה ספק בדבר היה לנו לומר 'ספק איסורא לחומרא'. מהר"א פולדא (ד"ה לא). ט. **שאילו** היה ספק בדבר, לא היה כח ביד בית דין להלקות על איסור זה, אלא רק לענוש ב'מכת מרדות' שהיא מדרבנן. מהר"א פולדא (שם). י. **ומקור** דין זה נתבאר במסכת בבא קמא (מד:). כתבו התוספות במסכת חולין (לה. ד"ה ספקו), שדין 'כל קבוע' נאמר רק באופן שהאיסור ניכר בפני עצמו, אבל אם הוא מעורב עם ההיתר בטל המיעוט ברוב, ואין דנים זאת כספק השקול. יא. **שכן** אף בספק השקול הדין הוא 'ספיקא דאורייתא לחומרא'. יב. **והיינו** כשנולד הספק אחר שפירש מן הרוב, או שנולד הספק במקום הקביעות ופירש מאליו, אבל אם נולד הספק במקום הקביעות ונטלו אדם משם והוציאו לחוץ, אין אומרים בזה 'כל דפריש מרובא פריש', אלא נשאר בזה הדין של 'כל קבוע כמחצה על מחצה'. מאירי במסכת כתובות (טו. ד"ה ודין). [והיינו כשנטלו ישראל משם, אבל כשנטלו גוי משם יש חילוק, אם נוטל בפנינו חל עליו כבר דין 'כל קבוע', ואם נטלו שלא בפנינו אומרים בזה 'כל דפריש', כמבואר מדברי הרמב"ן (חולין לה. ד"ה והא)]. יג. **רבי** יוחנן מחדש שבשר הנמצא ביד נכרי אינו גרוע מבשר הנמצא ברחוב העיר. ומתבאר מכך, שבשר הנמצא ברחוב יש להקל בו מסברא יותר מבשר הנמצא ביד גוי, ולפיכך הוצרך רבי יוחנן להשוות את דינם[ז]. יד. **רבינו** משולם (ד"ה הוה). טו. **מהר"א** פולדא (ד"ה ממא). והחידוש בזה, שאין חוששים שמא מכר לו הישראל בשר טריפה. ביאור הגרח"ק (ד"ה ה"ג כן). אמנם בחתם סופר (ד"ה א"ר יוחנן) כתב, שאם רואה את הגוי יוצא מחנות של ישראל ובשר בידו מותר לו לקנות הימנו בשר אפילו לאחר כמה שעות, שמאחר והוחזק בידו בשר היתר אין לחוש שמא ;חתך מבשר סוס שבביתו, אבל סתם גוי שלא הוחזק בשר היתר בידו אסור לקנות הימנו. טז. **ביטוי** זה מקביל ל'לאו כל כמיניה' בתלמוד בבלי, שמשמעותו המילולית היא 'לא הכל ממנו', דהיינו, אין הדבר תלוי בו. יז. **מאחר** ועסקה הגמרא בדין בשר הנמצא ביד נכרי, מביאה היא עתה גם דיני 'בשר שנתעלם מן העין', אך בשר שנמצא ביד נכרי אינו בכלל 'נתעלם', מאחר ומדובר באופן שראינוהו יוצא מאיטליז של ישראל. ביאור הגרח"ק (ד"ה ממתון). יח. **כן** כתב המאירי (ד"ה נמצא) 'ובמקום שרואים בעניינים אלו פירצה, ראוי למנהיג להחמיר עליהם אף במותר להם, והוא שאמרו כאן רב נחת לתמן חמתון מקילין ואחמר עליהון'. ובהערות למהר"א פולדא (אות ה) ביאר, שהחמיר רב עליהם אף כשהיה להם סימן או טביעות עין בבשר, שמעיקר הדין מותר הבשר באכילה באופן זה, כפי שמתבאר במעשים המובאים בדברי הגמרא להלן (כ.).

בָּעֵי מַשְׁיְזְגָה אִסְקוּפְתֵיהּ בְּגוֹ נַהֲרָא - ורצה לרחוץ חתיכת בשר שלו בתוך הנהר[א], וְאִינְשְׁתָה, וְאָזִיל לֵיהּ - ושכחה שם והלך לדרכו[ב]. לכשנזכר, חָזַר, בָּעֵי מֵיסְבִינָא - רצה לקחת את הבשר, אֲמַר לֵיהּ רַב, אָסוּר לָךְ, דְּנָא אָמַר - שאני אומר, הַהִיא שָׁטַף נַהֲרָא - שמא אותה חתיכה כשירה ששכחת שטף הנהר ונטלה, וְאַיְיתֵי חוֹרֵי דִּנְבֵילָה תַּחְתּוֹי - והביא חתיכה אחרת של נבילה תחתיה[א].

מעשה נוסף: חַד בַּר נַשׁ הֲוָה מְהַלֵּךְ בְּשׁוּקָא טְעִין קוּפָּד - אדם אחד היה מהלך בשוק ונושא בשר, אָתָא דַּיְיתָא וַחֲטַפְתֵּיהּ מִינֵיהּ וּטְלַקְתֵּיהּ - בא עוף ששמו 'דיה' וחטף ממנו את הבשר וזרקו במקום אחר. חָזַר בָּעֵי מֵיסְבִינָא - חזר אותו אדם ורצה ליטול החתיכה, אֲמַר לֵיהּ רַב, אָסוּר לָךְ לאכול את הבשר הזה, דְּנָא אָמַר - שאני אומר, בְּשַׂר דִּנְבֵילָה הֲוָת טְעִינָא - שמא היה העוף נושא עמו חתיכת בשר נבילה, וּטְלַקְתֵּיהּ - והשליכו כאן, וזו היא החתיכה שמצאת, וְנַסְבָא הַהוּא אוֹחְרָנָא - ולקח עמו העוף את החתיכה האחרת הכשירה שנטל ממך[ג].

הגמרא מביאה מעשים שאירעו בקנקני יין שאבדו: נהר ששמו 'גִּינַּאי' שָׁטַף זִיקִין - נודות של יין[ד], ונמצאו לאחר זמן על שפת הנהר[ה], אָתָא עוּבְדָא קוֹמֵי - בא מעשה זה לפני רַבִּי יִצְחָק בְּרַבִּי אֶלְעָזָר, וְאָמַר, יֶחְכְּמוּן שַׁפָּיָיא קִיטְרְהוֹן - יתבוננו שופכי היין' [בעלי הנודות[ו]] בקשרי הנודות, אם מכירים הם על ידי הקשרים שנודות אלו שלהם, רשאים ליטלם, ואינם צריכים לחוש שנתחלפו בשל גויים.

מעשה נוסף: נְקוּנִיקָה - קנקן מלא יין[ח], אִשְׁתְּכַח בִּכְנִישְׁתָּא דְּבוּלֵי - נמצא בבית הכנסת של מקום ששמו 'בולי', אָתָא עוּבְדָא קוֹמֵי - בא מעשה זה לפני רַבִּי יִרְמְיָה, אָמַר, יִתְחַכְּמוּן סְקוֹרַיָּיא עֲבִידְתְּהוֹן - יתבוננו רושמי החביות בצבע המסומן על הקנקן, אם מכירים הם על ידו שקנקן זה שלהם היה, רשאי המוצאו ליטלו, ואינו צריך לחוש שנתחלף באחר.

מעשה נוסף לגבי מציאת דברי מאכל: גְּדִי צְלִי אִשְׁתְּכַח בְּאִסְרַטֵי דְּגוּפְתָּא - גדי צלוי נמצא ברחוב העיר 'גופתא', וְהִתִּירוּהוּ חכמים מִשּׁוּם [-לגבי] שְׁנֵי דְּבָרִים, גם מִשּׁוּם מְצִיאָה, וְגם מִשּׁוּם רוֹב מְהַלְּכֵי דְּרָכִים. ומבארת הגמרא את כוונת הדברים: התירוהו מִשּׁוּם מְצִיאָה, הכוונה בזה שלא הצריכו את המוצא להשיב הגדי לבעליו, משום דְּתָנֵי - שנינו בברייתא, שאדם הַמַּצִּיל אבידה מִיַּד הָאֲרִי, או מִיַּד הַגַּיִּים - גדוד חיילים, או מִשּׁוּנַת הַיָּם - מקום שבו מתפשטים וגדלים מי הים[ט], וּמִשּׁוּנַת הַנָּהָר - מקום שבו מתפשטים מי הנהר, וּמֵאִיסְרַטְיָא גְּדוֹלָה - מקום שהולכים בו רבים, וּמִפְּלַטְיָא גְּדוֹלָה - שוק גדול, בכל אופנים אלו הדין הוא 'הֲרֵי אֵלּוּ שֶׁלּוֹ', מִפְּנֵי שֶׁהַבְּעָלִים של החפצים שאבדו מִתְיָאֲשִׁין מֵהֶן, ואף כאן רשאי המוצא ליטול הגדי לעצמו, מאחר ומצאו במקום שהרבים מצויים שם, ויש לתלות שנתייאשו הימנו הבעלים[י]. ומה שהתירו חכמים את הגדי הצלוי מִשּׁוּם רוֹב מְהַלְּכֵי דְּרָכִים, הכוונה שאין חוששים בזה מִשּׁוּם שְׁחִיטַת נָכְרִי, אלא תולים שנשחט בכשרות על ידי ישראל, מאחר ורוב המהלכים באותה דרך ישראלים היו[יא]. וְאִישְׁתְּכַח מִן דְּבֵית רַבִּי - ונתברר לאחר מכן שאבד גדי צלוי זה מביתו של רבי, וכדין התירוהו.

מעשה נוסף: עִיגּוּל דְּגוּבְנָא אִישְׁתְּכַח בְּפוּנְדְּקָא דְּלֵוִי - עיגול של גבינה נמצא בפונדקו של לוי, וְהִתִּירוּהוּ חכמים מִשּׁוּם [-לענין] שְׁנֵי דְּבָרִים, לגבי דיני ממונות התירוהו מִשּׁוּם מְצִיאָה, וְלגבי דיני כשרות התירוהו מִשּׁוּם רוֹב מְהַלְּכֵי דְּרָכִים. ומפרשת הגמרא את הדברים: התירוהו מִשּׁוּם מְצִיאָה, דְּתָנֵי - שכך שנינו בברייתא, הַמַּצִּיל מִיַּד הַגַּיִּים, מִיַּד הָאֲרִי, מִשּׁוּנַת הַיָּם, וּמִשּׁוּנַת הַנָּהָר, מֵאִיסְרַטְיָא גְּדוֹלָה, וּמִפְּלַטְיָא גְּדוֹלָה, הֲרֵי אֵלּוּ שֶׁלּוֹ, מִפְּנֵי שֶׁהַבְּעָלִים מִתְיָאֲשִׁין מֵהֶן. וכן התירוהו מִשּׁוּם רוֹב מְהַלְּכֵי דְּרָכִים, דהיינו שלא חששו בזה מִשּׁוּם גְּבִינַת נָכְרִי[יב], מאחר ורוב המהלכים באותו מקום ישראלים היו. וְאִישְׁתְּכַח - ונתברר לאחר מכן שאבד עיגול גבינה זה מִן ביתו דְּרַבִּי אֶלְעָזָר בְּרַבִּי יוֹסֵי.

הגמרא דנה במה שנתבאר שאין צריך להחזיר אבידה שנמצאה במקום שרבים מצויים: אָמַר רַבִּי מָנָא קוֹמֵי [-לפני] רַבִּי יוֹסֵי, וַאֲנַן חָמְיָין רַבָּנָן מַכְרִיזִין - והרי רואים אנו תלמידי חכמים, המוצאים אבידה במקום שרבים מצויים שם, ואף על פי כן הם מכריזים עליה ומשיבים אותה לבעליה. אֲמַר לֵיהּ רבי יוסי, אַתְּ אִין הֲוֵויתָה מַשְׁכַּח לָא נָסְבַתְּ - אתה, אילו היית מוצא אבידה במקום כזה, וכי לא היית נוטל אותה לעצמך[יג], והרי רַבִּי יוֹנָה אֲבוּךְ [-אביך] לָא אָמַר כֵּן, אֶלָּא אָמַר, הַלְוַאי כַּד נִשְׁכַּח, נִשְׁכַּח מִן פִּיוּסָא וּלְגוֹא - הלואי שכאשר אמצא אבידה אמצאנה ממקום ששמו 'פיוסא' ולפנים[יד], שרבים מצויים שם, ואהיה רשאי ליטול אותה לעצמי[טו].

מסיימת הגמרא: אֲפִילּוּ כֵּן - אף שהיה רבי יונה רגיל לומר כן, מכל מקום פעם אחת אַשְׁכַּח וְלָא נָסִיב - מצא אבידה במקום שרבים מצויים שם ולא נטלה[טז], אלא החמיר על עצמו והכריז עליה[יז].

★ ★ ★

הלכה ג - משנה

משנה זו עוסקת בדין בהמה שנמצאה בירושלים וסביבותיה, ומונה אגב כך שבע תקנות שתיקנו חכמים בדיני הקדש.

בְּהֵמָה שֶׁנִּמְצֵאת מִירוּשָׁלַיִם וְעַד מקום ששמו 'מִגְדַּל עֵדֶר', וּכְמִדָּתָהּ לְכָל רוּחַ - וכן אם נמצאה מצד אחר במרחק השוה לשיעור זה, חזקתה שיצאה מירושלים, ומאחר ורוב הבהמות שבירושלים של קרבנות הן, יש לחוש שאף בהמה זו הופרשה לקרבן, ועל כן אם מצא זְכָרִים, מוטל עליו להקריבם לְעוֹלוֹת, הבאות מן הזכרים, ואם מצא נְקֵבוֹת עליו להקריבם לְזִבְחֵי שְׁלָמִים[יח], הבאים אף מן הנקבות[יט]. רַבִּי יְהוּדָה אוֹמֵר, אם מצא כבש או עז זכר בן שנה הָרָאוּי לִפְסָחִים - לקרבן פסח, דינו ליקרב לִפְסָחִים[כ], אם נמצא קוֹדֶם לָרֶגֶל שְׁלֹשִׁים יוֹם, שכן שלשים יום קודם לפסח מתחילים לשאול בהלכות הפסח, ומאותה שעה בני אדם מפרישים בהמות לפסחם, ורוב הבהמות המצויות אז בירושלים של פסח הן[כא][ג].

המשנה מפרשת מהיכן מביאים נסכים עבור הבהמות שנמצאו: בָּרִאשׁוֹנָה - בתחילה, הָיוּ הגזברים מְמַשְׁכְּנִין אֶת מוֹצְאֶיהָ - נוטלים משכון מן המוצא בהמה זו, עַד שֶׁהוּא מֵבִיא (עמה) את נְסָכֶיהָ[כב], דהיינו שיביא סולת מעורבת בשמן למנחה, ויין לנסך, כפי השיעור הקצוב בתורה[כג], שכן על פי דין המוצא הוא החייב בהבאתם[כד]. חָזְרוּ מוצאי הבהמה לִהְיוֹת מַנִּיחִין אוֹתָהּ במקומה וּבוֹרְחִין, כדי שלא להתחייב בדמי הנסכים[כה], ולפיכך הִתְקִינוּ בֵּית דִּין שֶׁיְּהוּ נְסָכֶיהָ בָּאִין מִשֶּׁל צִבּוּר - מתרומת הלשכה[כו].

א. 'איסקופתיה' הוא שמו של האבר שרצה אותו אדם לרחוץ בנהר. תלמיד הרשב"ש (ד"ה חד). ובפני משה (ד"ה בעי) כתב, שהכוונה בזה לראש הבהמה והרגל ובני מעיים שנמכרים יחדיו, ונקראים 'סקופתא' בלשון ערבי. ב. בפני משה (ד"ה ואינשתיה) כתב, ששכח הבשר על שפת הנהר. ובקרבן העדה (ד"ה חד) כתב, שנפל מידו לתוך הנהר. ג. כתבו התוספות במסכת בבא מציעא (כד: ד"ה אפילו), שאף החולקים על רב ומתירים בשר שנתעלם מן העין יודו במקרה זה שיש לאסור את הבשר, שהרי לא נחלקו עליו אלא בעיר שרובה ישראל, אבל כאן אין אנו יודעים מהיכן נטל העוף את הבשר, ויתכן שהביאו מעיר שרובה גויים, שבשר הנמצא בה אסור באכילה לדעת הכל. וראה בהערה לעיל, שלדעת התקלין חדתין החמיר עליהם רב יותר מכפי הדין, מאחר וראה שהיו מזלזלים בענין זה. ד. כתב רבינו משולם (ד"ה גינאי), שהכוונה בזה ששטף נודות עם היין שבתוכם [וממילא היו צריכים לדעת אם יין ישראל הוא או יין נסך]. ה. תלמיד הרשב"ש (ד"ה גינאי). ו. שפיכת דבר צלול בנחת מכלי אל כלי כדי שלא יתערבו בו שמרים נקראת שפייה. רש"י (ב"מ ס. ד"ה מסננים). ז. תלמיד הרשב"ש (ד"ה אמר). ח. קרבן העדה (ד"ה נקוניקה). ובפני משה (ד"ה נקוניקה) כתב, שהכוונה בזה לריאה עם בני מעיים, ונקראת 'נקוניקה' על שם שמנקים אותה, או על שם ה'קנוקנות' [-כעין ענפים] שיש בה. ט. ברייתא זו מובאת [בשינויים] גם בבבלי (ב"מ כד.), ושם מכונה שונת הים 'זוטו של ים'. ופירש רש"י (שם כא: ד"ה זוטו), שיש מקומות בשפת הים שדרך הים לחזור לאחוריו כעשר או חמש עשרה פרסאות ['שפל'], ולאחר מכן הוא חוזר ושוטף כל אותם מקומות ['גאות'], ו'זוטו' הוא לשון גודל, דהיינו באותה שעה שהים גדל ומתפשט. י. כתב הרא"ש (ב"מ פ"ב סי' ו), שהטעם 'מפני שהבעלים מתייאשין מהן' נאמר רק לגבי 'סרטיא ופלטיא', אמנם בשאר העניינים אין צריך לטעם זה, אלא אפילו אם המאבד עומד וצווח שאינו מתייאש אין משגיחים בו, אלא 'נעשה כצווח על ביתו שנפל ועל ספינתו שטבעה בים' (ב"מ כד:). יא. ורוב האנשים המצויים אצל מלאכת השחיטה מומחים הם בה, כמבואר במסכת חולין (ג:), ולפיכך אין לחוש שלא היו בקיאים בהלכות שחיטה. תלמיד הרשב"ש (ד"ה משום). יב. גבינת נכרי אסורה באכילה, כמבואר במסכת עבודה זרה (כט:). יג. והרי רשאי אתה ליטול מן הדין, ומה שהיו החכמים מכריזים אין זו אלא מידת חסידות. רש"ס (ד"ה לא). וראה עוד בהערה להלן [בסוף הענין]. יד. קרבן העדה (ד"ה פ"ל). ובפני משה (ד"ה פיוסה) פירש כוונתו כך, שההיתר ליטול אבידה הנמצאת במקום שרבים מצויים נאמר לא רק בסרטיא ופלטיא גדולים שהכל מהלכים בהם, אלא גם בשביל קטן שלפנים מן הסרטיא. טו. ואף אם רוב האנשים המצויים שם ישראלים הם, מכל מקום נוקט היה להלכה כדעת רבי שמעון בן אלעזר (ב"מ כד.), שהמוצא אבידה במקום שרבים מצויים שם רשאי ליטלה לעצמו אפילו אם רובם ישראלים. מהר"א פולדא (ד"ה ולפנים).

טז. כן פירש התקלין חדתין (שם) בפירושו הראשון, שמעשה זה אירע עם רבי יונה. ובפירושו השני כתב, שאירע כן לרבי מנא, שאף על פי שאמרו לו שהיה אביו מיקל בזה, החמיר הוא על עצמו. יז. בטעם הדבר שהחמיר על עצמו, כתב הרש"ס (ד"ה אפילו), שעשה כן על פי דברי הגמרא במסכת בבא מציעא (כד:), המביאה מעשה ברב יהודה שהלך אחר מר שמואל רבו בשוק, ושאלו מה דינו של אדם המוצא כאן ארנק. והשיב לו 'הרי אלו שלו'. הוסיף ושאל, ואם בא ישראל ונתן בו סימן מה הדין. אמר לו 'חייב להחזיר'. והקשה לו כיצד יתכן הדבר, הרי מאחר ונתייאשו הבעלים שוב אינו צריך להשיב להם. והשיב לו, שאכן מעיקר הדין אינו חייב אלא לפנים משורת הדין. אמנם יש שכתבו שדין זה אינו מחייב להכריז על האבידה, אלא שאם בא ישראל ונותן סימניה צריך להשיב לו, ולפיכך פסק רבי יוסי לרבי מנא שאינו צריך להכריז אפילו לפנים משורת הדין. יח. ויאכל המוצא את הבשר, ואם אחר כך יימצאו הבעלים יתן להם את דמי הבהמה, כפי שהיתה שוה בשעה שהקריבוה לשלמים. רמב"ם בפירוש המשנה (מ"ד). תיבת 'זבח' [כשהיא משמשת שלא במקום קרבן] משמעותה 'סעודה' [הנאכלת בחבורה], ומאחר והשלמים נאכלים לבעלים קרויים אף הם בשם 'זבח'. רש"ר הירש (ויקרא ג ג). יט. דהיינו, במוצא נקבה אין לחוש לעולה, שכן העולות אינן באות אלא מן הזכרים, אבל במוצא זכר לכאורה יש לחוש גם לקרבנות אחרים, וטעם הדבר ש'זכרים עולות' יבואר בדברי הגמרא בסמוך. כ. כלומר, שהמוצא זכר זה רשאי להקריבו לפסחו. רמב"ם בפירוש המשנה (מ"ד)[ב]. כא. הגמרא במסכת קידושין (נה:) מבארת, שתנא קמא אינו חושש לזכר הנמצא סמוך לפסח שמא קרבן פסח הוא, לפי שבני אדם זהירים לשמור את פסחיהם בזמנם, ואם כבר עבר זמנם ממילא נעשו שלמים. כב. כלומר, היו מחייבים את מוצא הבהמה להביא נסכיה, ואם סירב לעשות כן היו נוטלים משכון מנכסיו עד שהיה פורע את חובו זה. כג. שיעור הנסכים המפורש בתורה כך הוא, לפר, שלשה עשרונים של סולת בלולים בחצי הין שמן, וחצי ההין יין לנסך על המזבח. לאיל, שני עשרונים סולת בלולים בשליש הין שמן, ושליש הין יין לנסך. לכבש, עשרון סולת בלול ברביעית ההין שמן, ורביעית ההין יין לנסך, כמפורש במקראות (במדבר פרק טו). כד. שמאחר וזכה בבהמה נקרא הקרבן על שמו וחייב בנסכיו. רש"ס (ד"ה ממשכנין)[ד]. כה. שמאחר ולא הביאו קרבן זה בנדבת ליבם, אלא שמצאוהו, לא היו משתוקקים כל כך בהקרבתו, ולפיכך לא היו רוצים ליתן את דמי הנסכים. מאירי (ד"ה המשנה השלישית). ובשקל הקודש (פ"ד ה"ג, ביאור ההלכה ד"ה נסכיהן) הוסיף על כך, שמאחר ולא היה קרבן זה עולה עבור המוצא, אלא עבור הבעלים שאיבדוהו, לפיכך לא היו המוצאים רוצים ליתן דמים עבור נסכי הבהמה. כו. כל מקום שנאמר 'משל ציבור' הכוונה מתרומת הלשכה. רמב"ם בפירוש המשנה (מ"ז).

המשנה מונה אגב כך תקנות נוספות שהתקינו בית דין: **אָמַר רַבִּי שִׁמְעוֹן, שִׁבְעָה דְּבָרִים הִתְקִינוּ בֵּית דִּין** בדיני הקדש, **וְזֶה** ששנינו כאן, שתיקנו שיהיו נסכיה של בהמה שנמצאת באים משל ציבור, הוא **אֶחָד מֵהֶן** - משבע תקנות אלו.

והוא ממשיך ומפרש את ששת התקנות הנותרות. התקנה השניה: **נָכְרִי שֶׁשָּׁלַח אֶת עוֹלָתוֹ מִמְּדִינַת הַיָּם**[כז], כדי שיקריבוה עבורו[כח][ה], **וְשָׁלַח עִמָּהּ** דמי **נְסָכִים**[כט], הרי הם **קְרֵיבִין מִשֶּׁלּוֹ, וְאִם לָאו** - שלא שלח עמה דמי נסכים, הרי הם **קְרֵיבִין מִשֶּׁל צִבּוּר** - מתרומת הלשכה[ל][ו].

התקנה השלישית: **וְכֵן גֵּר שֶׁמֵּת** בלא בנים, **וְהִנִּיחַ** אחריו **זְבָחִים** - בהמות שהפריש לעולה או שלמים ועדיין לא הביאם[לא], **אִם יֵשׁ לוֹ נְסָכִים** שהפריש בחייו לצורך קרבן זה, הרי הם **קְרֵיבִין מִשֶּׁלּוֹ, וְאִם לָאו, קְרֵיבִין מִשֶּׁל צִבּוּר**[לב].

התקנה הרביעית: **וּתְנַאי בֵּית דִּין הוּא**[ז] **עַל כֹּהֵן גָּדוֹל שֶׁמֵּת**, ועדיין לא מינו כהן גדול אחר תחתיו, **שֶׁתְּהֵא מִנְחָתוֹ** [-מנחת חביתין שלו[לג]] **קְרֵיבָה מִשֶּׁל צִבּוּר** - מתרומת הלשכה[לד]. **רַבִּי יְהוּדָה אוֹמֵר, מִשֶּׁל יוֹרְשִׁין** שלו היא קריבה[לה]. ומוסיפה המשנה, ומנחה זו הקריבה משל ציבור או משל יורשים, **שְׁלֵימָה הָיְתָה קְרֵיבָה**, כלומר, היו מקריבים עשרון [-עשירית האיפה] שלם, ולא חצי עישרון כפי שהיה מביא הכהן הגדול[לו].

התקנה החמישית: **עַל הַמֶּלַח וְעַל הָעֵצִים** של הקדש, **שֶׁיְּהוּ הַכֹּהֲנִים נֵאוֹתִין בָּהֶן** - משתמשים בהם לצורך עצמם[לז].

התקנה השישית: **וְעַל הַפָּרָה** האדומה, **שֶׁלֹּא יְהוּ מוֹעֲלִין בְּאֶפְרָהּ** - שאלו המשתמשים באפרה לצורך עצמם לא יעברו על איסור מעילה[לח].

התקנה השביעית: **וְעַל הַקִּינִּין הַפְּסוּלוֹת שֶׁיְּהוּ בָּאוֹת מִשֶּׁל צִבּוּר**, כלומר, נוהגים היו שכל המחויב בהבאת 'קן' [-שתי עופות, אחד לחטאת ואחד לעולה][לט], היה מביא את דמיו ומניחו בתוך 'שופר' [-כעין קופה] שנכתב עליו 'קינין', והולך לביתו[מ], ובית דין היו לוקחים המעות וקונים בהן עופות ומקריבים אותם עבור הבעלים. ואם אירע פסול באחד מקינים אלו, היו בית דין נוטלים מעות מתרומת הלשכה וקונים בהן עופות אחרים, ומקנים אותם לבעלים שיצאו ידי חובה בהקרבתם[מא]. **רַבִּי יוֹסֵי אוֹמֵר**, הסוחר **הַמְסַפֵּק אֶת** כל **הַקִּינִּין** לבית המקדש, **הוּא** האחראי להיות **מְסַפֵּק אֶת** העופות הנצרכים תמורת הקינין **הַפְּסוּלוֹת**[מב].

★

גמרא ([מג]רבי הושעיא רבה אמר, לבא בדמיהן שנו. אמר ליה רבי יוחנן, אומרים לו לאדם צא ומעול בקדשים, אלא הילכו בהן אחר הרוב, אם רוב זכרים עולות, אם רוב נקבות זבחי שלמים. ואין השלמים באין מן הזכרים ומן הנקבות. כיצד הוא עושה, מוציאן לחולין, וחוזר ועושה אותן)

הגמרא מבררת את דין המשנה 'זכרים עולות'. מקשה הגמרא: כיצד ניתן להקריב את הזכרים הנמצאים בירושלים וסביבותיה לעולה, **וְכִי אֵין הַשְּׁלָמִים בָּאִין** גם **מִן הַזְּכָרִים** וְגם **מִן הַנְּקֵבוֹת**, ואם כן יתכן שבהמה זו של שלמים היא, ואסור להקריבה לעולה. **מתרצת הגמרא: רַבִּי הוֹשַׁעְיָא רַבָּה** [-הגדול] **אָמַר, לָבֹא בִּדְמֵיהֶן שָׁנוּ**. כלומר, אכן אסור להקריב זכר זה בעצמו לעולה, אלא המשנה עוסקת באופן שמוצא הבהמה רוצה לתקנה ולהוציאה לחולין ולהקדיש את שווי דמיה[מד], **כֵּיצַד הוּא עוֹשֶׂה, מוֹצִיאָן לְחוּלִּין וְחוֹזֵר וְעוֹשֶׂה אוֹתָן עוֹלוֹת**. כלומר, הוא מחלל את הבהמה שנמצאה על מעות בשווי שתי בהמות, כדי שיוכל לקנות בהם בהמה אחת לעולה ואחת לשלמים, ומחלל הבהמה על המעות ומתנה, שאם הבהמה האבודה היתה של עולה הרי היא מחוללת על המעות שמיועדות לקניית עולה, והמעות השניות ישמשו לקניית שלמי נדבה, ואם של שלמים היתה תהא מחוללת על המעות העומדות לשלמים, והשאר יהיו לעולת נדבה[ח].

נמצא לפי זה שדברי המשנה 'זכרים עולות ונקבות זבחי שלמים' מתפרשים כך, המוצא נקבה אינו צריך לחוש בה אלא לשלמים, ולפיכך רשאי להקריב אותה בעצמה, אבל המוצא זכר עליו לחוש גם לעולה, ולפיכך אינו קרב בעצמו אלא מתחלל על דמי שתי בהמות.

מקשה הגמרא: **אָמַר רַבִּי יוֹסֵי לְרַבִּי יַעֲקֹב בַּר אַחָא, וְכִי אֵין** אדם **זֶה** מחלל **בְּמֵזִיד** את הבהמה הנמצאת על המעות, שהרי כוונתו להוציאה לחולין, וכלל הוא בידינו ש'הקדש במזיד אינו מתחלל'[ט]. **אָמַר לֵיהּ** רבי יעקב בר אחא, **מִכֵּיוָן שֶׁהוּא תְּנַאי בֵּית דִּין** על הזכרים המוקדשים לקרבן שאם יאבדו וימצא אותם אדם יהא רשאי לחללם, לפיכך **אֵין זֶה** נידון **כְּמֵזִיד**[מה].

רבי יוחנן מקשה על ביאורו של רבי הושעיא רבה: **אָמַר לֵיהּ רַבִּי יוֹחָנָן**, כיצד סובר אתה שרשאי המוצא לחלל את הבהמה, וכי **אוֹמְרִים לוֹ לְאָדָם צֵא וּמְעוֹל בְּקָדָשִׁים**. כלומר, אף שאכן אין חילול זה נידון כ'מזיד', מכל מקום הרי אסור לחלל בהמות תמימות העומדות למזבח[מו], והמחללם נידון כמועל בקדשים, ואם כן מדוע אנו אומרים למוצא הבהמה שיעבור על איסור מעילה בכדי לתקן את הבהמה הנמצאת להקרבה.

ומחמת קושיא זו מבאר רבי יוחנן את דברי המשנה באופן אחר: אֶלָּא הִילְּכוּ בָהֶן חכמים **אַחַר הָרוֹב, אִם רוֹב** הבהמות הנמצאות הן **זְכָרִים**, קרבים **לְעוֹלוֹת, וְאִם רוֹב נְקֵבוֹת**, הן קריבות **לְזִבְחֵי שְׁלָמִים**. כלומר, כוונת המשנה באומרה 'זכרים עולות' היא שיש להקריבם בעצמם לעולה, ולא לחללם על הדמים, ועל מה שהקשתה הגמרא שיש לחוש שמא הוקדשו מתחילה לשלמים, מיישב רבי יוחנן שהמשנה עוסקת באופן שנמצאו כמה בהמות יחדיו, שיש לילך בזה אחר הרוב, אם רובם זכרים יש לתלות שהוקדשו לעולות, שאינן באות אלא מן הזכרים[מז], ואם רובן נקבות אזי אף הזכרים קרבים לשלמים.

כז. **נקט** 'ממדינת הים' לפי שבזמן הבית לא היו גויים מצויים כל כך בארץ ישראל. והרמב"ם (שקלים פ"ד ה"ג) כתב 'ממדינה אחרת', ויתכן שהוא סובר שאם הגוי נמצא בארץ ישראל ושולח בהמה לקרבן בלא נסכים, אומרים לו 'הבא נסכיה'. תוספות יום טוב (מ"ו). כח. **שהנכרים** רשאים לידור נדרים ונדבות כישראלים, וכפי שדורשת הגמרא במנחות (עג:). כט. **כן** פירש רש"י במסכת מנחות (נא: ד"ה שלח). וכן כתב הרש"ס (ד"ה שלח), שודאי אי אפשר להקריב נסכים ששלח גוי, שהרי בחזקת טמאים הם, ולא היו מביאים בבית המקדש אלא נסכים שנעשו שם בטהרה על ידי יוחנן ואחיה, כפי הסדר שנתבאר במשנה לעיל (יד:). ל. **שהרי** אינו עומד לפנינו, שנוכל לתבוע ממנו את הדמים, ויודעים אנו שלא נמנע מלשלוח את דמי הנסכים במזיד, אלא משום שאינו בקי בדבר. מאירי (ד"ה המשנה השלישית). לא. **ניתן** להקריב נדרים ונדבות שהפריש אדם אף לאחר מותו, אבל אם הפריש קרבנות חובה, כגון חטאת או אשם, אינם קרבים לאחר מיתה [אלא החטאת תמות, ובאשם נחלקו תנאים (פסחים עג.) אם מת או ירעה עד שיסתאב ויפדה]. לב. **אך** אין נוטלים מנכסיו לצורך הנסכים, שהרי כל נכסיו הפקר הם. תוספות (מנחות נא: ד"ה יש). וברש"ס (ד"ה יש) כתב, שאם יש לו נכסים שעדיין לא זכה בהם שום אדם ובאו לידי בית דין נוטלים מהם לנסכים. טעם הדבר שנקטה המשנה דין זה בגר דווקא, לפי שיתכן הדבר שאין לו יורשים כלל [שמאחר שבשעת גירותו הוא נידון כתינוק שנולד, ממילא אם לא נולדו לו בנים לאחר שנתגייר אין לו מעתה שום קרובים שיירשו את רכושו, ועל כן הדין בזה שכל הקודם לזכות בנכסיו זכה], אבל ישראל שהפריש קרבן בלא נסכים ומת, יורשיו מביאים את הנסכים. רש"י (מנחות נא: ד"ה וכן). לג. **כהן** גדול מביא בכל יום עשירית האיפה סולת עבור 'מנחת חביתין', וממנה מכינים שתים עשרה חלות, ומקריבים מחציתן בבוקר ומחציתן בין הערביים. לד. **אבל** אם מינו כהן גדול אחר תחתיו בחצי היום מפורש דינו במסכת מנחות (נ:), שאין הכהן השני מביא את חצי העשרון שנותר מן הראשון, ואף לא חצי עשרון מביתו, אלא מביא עשרון שלם וחוצהו, ומקריב את חציו, והחצי השני הולך לאיבוד. לה. **הגמרא** להלן (ע"ב) תפרש את טעם מחלוקתם. לו. **להלן** (כא.) יבואר בגמרא אם הכוונה שהיו מקריבים עשרון שלם בבוקר ועשרון שלם בין הערביים, או שהיו מקריבים זאת פעם אחת ביום בלבד. לז. **כלומר**, רשאים הם להשתמש במלח לתיבול מאכלם, ובעצים להסיקם לצורך בישול בשר הקרבנות, וכן לצורך מדורת בית המוקד, ששם היו הכהנים מתחממים [כמבואר במסכת תמיד (פ"א מ"א)], וכפי ששנינו בספרי זוטא (במדבר טו ג) "דבר אל בני ישראל" (טס), שיהו שוקלין שקלים ולוקחים עצים, שיהו הכהנים מבשלין בו את חטאותיהן ומנחותיהן, ועושין בו מדורות בית המוקד להתחמם כנגדן'. הגמרא במסכת מנחות (כא:) מפרשת, שאין הכהנים רשאים להשתמש במלח של הקדש אלא לצורך אכילת בשר הקרבנות, אבל לא לצורך אכילת חולין. ואף על פי שאם יש להם בשר מועט של קרבן צריכים לאכול תחילה בשר חולין, כדי שייאכל בשר הקדשים על השובע, מכל מקום אינם רשאים למלוח את בשר החולין ממלח של הקדש. לח. **אף** שיש עליה קדושת דמים. וטעם תקנה זו יבואר להלן (כא.) בגמרא. לט. **כגון** זבים ומצורעים ויולדות. מ. **בטעם** הדבר שהיו רשאים שלא לעמוד על קרבנם בשעת הקרבתו, ראה תוספות יום טוב (מ"ו), שיצאו ידי חובתם בתקנת 'מעמדות', שתיקנו חכמים שיהיו שלוחים מכל ישראל עומדים על קרבנות ציבור בשעת הקרבתם, כמבואר במסכת תענית (כו.). מא. **ואפילו** אם בעל הקרבן עומד לפנינו אינו חייב לשוב וליתן הדמים משלו, אלא נוטלים עבורו משל ציבור. מאירי (ד"ה המשנה השלישית). מב. **בפירוש** הרא"ש (ד"ה ר' יוסי) תמה, מה חטא הצייד העני שעליו ליתן עופות תמורת כל הפסולות והאובדות. וביאר, שמדובר באדם שקיבל מן הגזבר מעות כדי לספק את כל הקינים הנצרכים בבית המקדש בכל ימות השנה, ומאחר והיה משתכר בשל הקדש הטילו עליו אחריות עליהם. מג. **בסידורו** של קטע זה ישנם שינויים רבים לפי גירסת הגר"א, וכדי שלא לקטוע הרצף הנחנו הגירסא הרגילה כולה בסוגריים והבאנו תחתיה את גירסת הגר"א, ופירשנו הסוגיא כולה על פי גירסא זו בלבד, וכביאור התקלין חדתין. מד. **רש"י** (קידושין נה. ד"ה אמר). ומשמע מדבריו, שהדבר תלוי ברצון המוצא ואינו חייב לעשות זאת. ובשקל הקודש (פ"ד ה"ג, ביאור ההלכה ד"ה נסכיהן) ציין, שמדברי הרמב"ם (פסולי המוקדשין פ"ו הי"ח) משמע שסובר שהמוצא חייב לעשות כל שביכולתו כדי לתקן את הבהמה האבודה. מה. **כלומר**, מתחילה מתנים בית דין על כל הזכרים שאם יאבדו וירצה המוצא לחללם על דמי כמה בהמות יהא רשאי לעשות כן. תקלין חדתין (ד"ה מכיון). מו. **שכך** למדו חכמים (מנחות קא.) מן המקרא (ויקרא כז יא) 'ואם כל בהמה טמאה אשר לא יקריבו ממנה קרבן לה' והעמיד את הבהמה לפני הכהן', שמותר לפדות רק בהמה שנפל בה מום קבוע, שאינה עומדת להקרבה כלל. רש"י (קידושין נה: ד"ה וכי). מז. **ומיעוט** הנקבות קרבות לשלמים. תלמיד הרשב"ש (ד"ה אלא). אמנם בקרבן העדה (ד"ה אם) כתב, שבאופן זה יש לתלות שאפילו הנקבות הוקדשו לעולה, ועל כן ימכרו לצורך זבחי שלמים ויביא בדמיהן עולות, וכשיטת רבי יהושע לעיל (יג.).

רבי זעירא מבאר את המשנה בדרך שלישית: **(עולות) אָמַר רַבִּי זְעֵירָא**, אכן כוונת המשנה שיש להקריב את הזכרים עצמם לעולות ולא לחללם, ואף אם הופרשו מתחילה לשלמים אין בכך חשש, שכן **כְּמָה דְּאַתְּ אָמַר תַּמָּן** - כפי שאתה אומר שם (לעיל יט.), לגבי מעות שנמצאו בין שופר של 'קינין' לשופר של 'גוזלי עולה', שצריך ליטול מהם עבור קניית גוזלי עולה, אף שיתכן שהופרשו מתחילה לקינין, שיש בהם גם חטאות, ונמצאו מעות של חטאת הולכות לעולה, שכן **תְּנַאי בֵּית דִּין הוּא עַל** המעות **הַמּוֹתָרוֹת (האובדות)** - שנותרו מן החטאות **שֶׁיִּקְרְבוּ עוֹלוֹת, כֵּן אַתְּ מַר אוּף הָכָא** - כך יש לומר גם כאן, **שֶׁתְּנַאי בֵּית דִּין הוּא עַל** הבהמות **הָאוֹבְדוֹת שֶׁיִּקְרְבוּ עוֹלוֹת**, אף אם הופרשו מתחילה לשלמים[א]. **(אמר רבי יוסי לרבי יעקב בר אחא, אין זה מזיד. אמר ליה, מכיון שהוא תנאי בית דין אין זה מזיד).**

★

הגמרא מתחילה לעסוק בדיני מנחת חביתין של כהן גדול הבאה מעשירית האיפה[ב]: אָמַר רַבִּי יָסָא[ג], עַד דַּאֲנָא תַּמָּן - בעוד שהייתי שם, בבבל, **שָׁמְעִית קָל** - שמעתי את קולו של **רַב יְהוּדָה, שֶׁשָּׁאַל לִשְׁמוּאֵל** רבו, אדם **שֶׁהִפְרִישׁ** מעות **לְשִׁקְלוֹ** - לצורך 'מחצית השקל', **וָמֵת** קודם שהביאם לידי הגזבר, מה יהא על מעות אלו. **אָמַר לֵיהּ** שמואל, המעות **יִפְּלוּ לְשׁוֹפַר הַנְּדָבָה**[ד].

וְעוֹד אמר רבי יסא, **מוֹתַר עֲשִׂירִית הָאֵיפָה שֶׁלּוֹ** - של כהן גדול, דהיינו שהפריש מעות לצורך הבאת מנחת חביתין של היום ונותרו מהן, אינו יכול לצרפם למנחה של מחר[ה], ונחלקו אמוראים בדינם, **רַבִּי יוֹחָנָן אָמַר, יוֹלִיכֵם לְיָם הַמֶּלַח**, כלומר, שאסורים בהנאה[[א]], אך אין בהם איסור מעילה[ו], ואילו **רַבִּי אֶלְעָזָר אָמַר, יִפְּלוּ לְשׁוֹפַר הַנְּדָבָה**[ז].

הגמרא מביאה מחלוקת אמוראים לגבי אופן הבאת עשירית האיפה למנחת חביתין של כהן גדול: שנינו במסכת מנחות (נ:), **עֲשִׂירִית הָאֵיפָה שֶׁל כֹּהֵן גָּדוֹל**, שממנה מביא מנחת חביתין בשחרית ובין הערביים, אינה באה לחצאין, אלא מביא עשרון שלם מביתו וחוצהו, ומקריב מחצה בבוקר ומחצה בין הערביים[ח]. ונחלקו אמוראים באופן הבאת העשרון. **רַבִּי יוֹחָנָן אָמַר**, מביא עשירית האיפה מביתו, ואינו מקדשה עדיין בכלי שרת[ט], אלא **חוֹצֶה אוֹתָהּ** תחילה לשני חצאים ומניחם בשני כלים של חול, **וְאַחַר כָּךְ מְקַדְּשָׁהּ** לחציה בכלי שרת ומקריב בשחרית[י], ובבין הערביים מקדש את חציה השני ומקריב. ואילו **רַבִּי שִׁמְעוֹן בֶּן לָקִישׁ אָמַר**, מביא עשירית האיפה מביתו **וּמְקַדְּשָׁהּ** כולה בכלי שרת, **וְאַחַר כָּךְ חוֹצֶה אוֹתָהּ**[יא], ומקריב חצי בשחרית וחצי בבין הערביים.

הגמרא מקשה על דברי רבי יוחנן: מַתְנִיתָא פְּלִיגֵי - המשנה במסכת מנחות (שם) חולקת לכאורה **עַל רַבִּי יוֹחָנָן**, שהרי שנינו שם שאם הביא הכהן הגדול עשירית האיפה בשחרית והקריב חציה ומת, ומינו אחר תחתיו, אין הכהן השני מקריב בין הערביים את חצי העשרון שנותר מן הראשון, ואף לא מביא חצי עשרון מביתו, אלא מביא עשרון שלם וחוצהו, **וּמַקְרִיב** הימנו **מֶחֱצָה, וְאִילּוּ הַמֶּחֱצָה** השני **אָבֵד** - הולך לאיבוד. ולדברי רבי יוחנן יש לתמוה, מדוע הולך החצי השני לאיבוד, הרי עדיין לא נתקדש בכלי שרת, ולא חלה עליו אלא קדושת דמים שיש לה פדיון[יב].

מתרצת הגמרא: פָּתַר לָהּ - יכול רבי יוחנן ליישב את דברי המשנה, שאף על פי שלא נתקדש החצי השני בקדושת הגוף אלא בקדושת דמים מכל מקום דינו לילך לאיבוד, **שֶׁכֵּן** הוא סובר **שֶׁאֲפִילּוּ מָעוֹת** שהופרשו לצורך קניית עשירית האיפה ונותרו למחר **יֵלְכוּ לְיָם הַמֶּלַח** - לאיבוד[יג], אף שודאי לא חלה עליהם עדיין קדושת הגוף[יד], וקל וחומר שיש לומר כן בסולת הנותרת מן המנחה.

הגמרא שבה ומקשה על שיטת רבי יוחנן: מַתְנִיתָא פְּלִיגֵי - הברייתא חולקת לכאורה **עַל** שיטת **רַבִּי (שמעון בן לקיש) [יוֹחָנָן[טו]]**, שכן אחר ששנינו במסכת מנחות (שם), שאם מת הכהן הגדול באמצע היום ומינו אחר תחתיו מביא הלה עשרון שלם ומקריב חציו והחצי השני הולך לאיבוד, מסיימת המשנה, **נִמְצְאוּ שְׁנֵי חֲצָאִין** של עשירית האיפה **קְרֵיבִין**, שהרי בשחרית הקריבו מחצית מעשירית האיפה של הכהן הגדול הראשון, ובבין הערביים מקריבים מחצית מעשירית האיפה של הכהן הגדול השני, **וּשְׁנֵי חֲצָאִין** הנותרים **אֲבוּדִין** - הולכים לאיבוד. **וְתָנֵי עֲלָהּ** - ושנינו על כך בברייתא (שם), **מֶחֱצָה רִאשׁוֹן וּמֶחֱצָה שֵׁנִי** - שני החצאים הללו שנותרו, **תְּעוּבַּר צוּרָתָן** - טעונים 'עיבור צורה', דהיינו, משהים אותם במשך הלילה כדי שיפסלו בלינה, ולמחרת **יֵצְאוּ לְבֵית הַשְּׂרֵיפָה.** ודין זה מיושב לשיטת ריש לקיש, הסובר שהכהן מקדש מתחילה בכלי שרת את כל העשרון, ולפיכך הנותר ממנו דינו כקדשים שנפסלו שטעונים שריפה, אבל לשיטת רבי יוחנן אין הכהן מקדש מתחילה אלא את החצי הראשון, ונמצא שהחצי השני אינו קדוש אלא בקדושת דמים, ומה טעם יש להצריכו 'עיבור צורה' ושריפה, שאינם נוהגים אלא בקרבנות שחלה עליהם קדושת הגוף[טז].

מתרצת הגמרא: פָּתַר לָהּ - רבי יוחנן יתרץ קושיא זו על ידי שיעמיד הברייתא **כְּשִׁיטַת רַבִּי יִשְׁמָעֵאל[יז], דְּאָמַר עִשָּׂרוֹן מְקַדֵּשׁ** - הסובר שהכלי ששימש למדידת עשירית האיפה למנחת חביתין של כהן גדול כלי שרת היה, ולפיכך הוא מקדש את כל העשרון בקדושת הגוף, והנותר ממנו טעון 'עיבור צורה' ושריפה[יח].

כלומר, מחלוקתם של רבי יוחנן וריש לקיש אם 'חוצה ואחר כך מקדש' או 'מקדש ואחר כך חוצה' נאמרה בשיטת התנאים הסוברים שהכלי ששימש למדידת העשרון לא היה כלי שרת[יט], אבל לדעת רבי ישמעאל הסובר שכלי שרת היה, פשוט הדבר שחלה קדושת הגוף על המנחה כולה[[ב]].

★

הגמרא מביאה ברייתא לגבי דין עשירית האיפה שמביא כהן כשמתחנך לעבודה: כְּשֶׁהַכֹּהֵן מִתְקָרֵב תְּחִילָּה לָעֲבוֹדָה, כלומר, בפעם הראשונה שהוא מתחיל לעבוד[כ], **מֵבִיא עֲשִׂירִית הָאֵיפָה** סולת משלו למנחה[כא], **וְעוֹבְדָהּ בְּיָדוֹ** -

---

א. **ומעתה** אין צריך עוד לאוקימתות של רבי אושעיא ורבי יוחנן. תקלין חדתין (ד"ה אמר).

ב. **אחת** התקנות שנזכרו במשנה עוסקת בדין עשירית האיפה של כהן גדול, ולפיכך עוסקת הגמרא מעתה [ועד סמוך לסוף הפרק] בדינים אלו. ונקדים מעט מדיני המנחה המפורשים בסמוך ובמסכת מנחות. 'מנחת חביתין' של כהן גדול נקראת בשם זה על שם שנעשית במחבת, כמאמר הכתוב (ויקרא ו יד) 'על מחבת בשמן תעשה' [רש"י (מנחות נ: ד"ה חביתי)]. מנחה זו באה מעשירית האיפה סולת [-'עשרון'], ונחלקת לשני חלקים, מחציתה קריבה בבוקר, ומחציתה בערב. יחד עם המנחה היה מביא הכהן רבע ההין [-שלשה לוגים] של שמן, ומערב לוג ומחצה עם חצי העשרון של שחרית, ולוג ומחצה עם חצי העשרון של הערב. כמו כן היה מביא עמה לבונה, ונחלקו תנאים במסכת מנחות (נג.), אם מביא קומץ לבונה בשחרית וקומץ בין הערביים, או שמביא קומץ אחד וחוצהו, ומקטיר מחצה בשחרית ומחצה בין הערביים. בנוסף לכך שהיתה המנחה טעונה טיגון במחבת היתה גם נאפית בתנור, וגם נחלטת במים רותחים, כמאמר הכתוב (שם) 'מרבכת תביאנה, תופיני מנחת פיתים', 'מורבכת' היינו חלוטה ברותחים, ו'תופיני' היינו אפויה. ולהלן תבאר הגמרא אם אפייתה נעשית קודם טיגונה או לאחריו. גזירת הכתוב היא שתהא המנחה באה מממונו של הכהן, אך אינו צריך להקריבה בעצמו, אלא ניתן להקריבה על ידי אחר. בנוסף לכהן גדול שהיה מביא מנחה זו בכל יום, מצינו הבאת מנחה כזו גם אצל כהן הדיוט, ביום שבו הוא מתחנך לעבודה בבית המקדש, ונקראת גם 'מנחת חינוך', והיה מביאה משלו ומקריב בעצמו עשרון שלם בבת אחת. וכן כהן הדיוט שנעשה כהן גדול צריך להביא מנחה זו ביום חינוכו לכהונה גדולה, בנוסף על המנחה שצריך להביא בכל יום.

ג. **הגמרא** מביאה כאן מימרא שאמר רבי יסא בדין עשירית האיפה, אך מאחר ובשעה שאמר מימרא זו הקדים לה מימרא אחרת בדין שקלים, מביאה הגמרא תחילה אף את המימרא ההיא, למרות שאינה עוסקת בנידון המדובר.

ד. **דין** זה [ושלאחריו] נתפרש לעיל (ו:), ראה ביאורו שם.

ה. **רש"י** (מנחות קח. ד"ה ומותר). טעם הדבר שאי אפשר לצרף מעות שנותרו משל היום למנחה של מחר, לפי שמנחה זו היא חובה על הכהן הגדול בכל יום, וכלל הוא בידינו (פסחים עא.) 'כל דבר שבחובה אינו בא אלא מן החולין', ולפיכך אינו רשאי להביאה ממעות שהוקדשו כבר מקודם לכן. חידושי הגרי"ז (כרם"י שם).

ו. **שכן** הוא סובר שרק מותר חטאת ואשם נופל לנדבה, ולא מותר שאר קרבנות או מנחות. ומחמת כן הוא חולק גם על דין 'הפריש שקלו ומת', וסובר שאף בזה יילכו המעות לים המלח ולא לנדבה. ביאור הגרח"ק (ד"ה יוליכם).

ז. **כדין** 'מותר חטאת' שנופל לנדבה, שאף מנחה זו קרויה בשם 'חטאת', וכפי שדרשו חכמים במסכת מועד קטן (טו:) 'יקריב חטאתו, זו עשירית האיפה שלו'. רש"י (שם).

ח. **כלומר**, אינו רשאי להביא מביתו חצי עשרון בבוקר וחצי עשרון בין הערביים, אלא חייב להביא עשרון שלם ולחלקו לשנים. וכן הוא הדין אף באופן שמת הכהן הגדול באמצע היום ומינו אחר תחתיו, שאף על פי שלא נותר לו להקריב היום אלא את חצי העשרון של בין הערביים, מכל מקום אינו רשאי להביא חצי עשרון, אלא מביא עשרון שלם וחוצהו, כמבואר במשנה שם [ומובא בדברי הגמרא בסמוך].

ט. **ואף** על פי שהוא צריך למדוד שיעור עשירית האיפה בכלי של 'עשרון', מכל מקום כלי זה לא היה 'כלי שרת', ולפיכך אינו מקדש את מה שבתוכו. קרבן העדה (ד"ה סולה).

י. **שכשם** שהיא קריבה לחצאין כך היא קדושה לחצאין. רש"ס (ד"ה סולה). ומכל מקום אינו חייב לעשות כן, אלא הדבר תלוי ברצונו, כמתבאר מדברי רש"י (מנחות מ. ד"ה אלא).

יא. **טעם** הדבר מבואר במסכת מנחות (מ.), שמלשון הפסוק שנאמר לגבי מנחת חביתין (ויקרא ו יג) 'עשירית האיפה סולת מנחה תמיד, מחציתה בבוקר ומחציתה בערב', יש ללמוד שתחילה צריך להקדיש 'מנחה' שלימה [ואין מנחה פחותה מעשרון]. רש"י שם (ד"ה מנחה), ורק לאחר מכן לעשות 'מחציתה'.

יב. **אבל** לדברי ריש לקיש שמאחר וקידש תחילה את כל העשרון בכלי שרת חלה עליו קדושת הגוף שאין לה פדיון, ומכיון שאינו ראוי להקרבה דינו ליאבד. כתב תלמיד הרשב"ש (ד"ה ומקריב), שקושיית הגמרא היא רק מהמחצית השניה של הכהן השני, שמתחילה כשהפרישו יודע היה שאינו קרב, ולפיכך ודאי לא הקדישו בכלי שרת, אבל אין להקשות מהמחצית השניה של הכהן הראשון, שכן מסתבר הדבר שכבר הקדישו בשחרית, מאחר ולא העלה על דעתו שימות [ורשאי הוא לעשות כן אף לדעת רבי יוחנן].

יג. **כפי** שנתבאר במימרא שהביאה הגמרא לעיל, ולפיכך הקדימה הגמרא מימרא זו לעיל, ומאחר והיא נצרכת ליישוב דברי רבי יוחנן כאן. מהר"א פולדא (ד"ה א"ל יוסי).

יד. **כלומר**, אף על פי שקדושת דמים יש לה פדיון, מכל מקום כאן אין תועלת בפדיית הסולת במעות, שהרי יוצרך לאבדם, וכפי שמצינו לגבי מעות שהופרשו לעשירית האיפה ונתוותרו שדינם ליאבד. חזון איש (מנחות סי' לד סק"ג).

טו. **כן** היא גירסת קרבן העדה והגר"א. וראה להלן בהערה ביאור השאלה לפי הגירסא שלפנינו.

טז. **כלומר**, אף שדעת רבי יוחנן היא ש'מותר עשירית האיפה' הולך לים המלח, אין הכוונה בזה אלא לאוסרה בהנאה, אך מכל מקום אין כאן אלא 'קדושת דמים', שאינה טעונה 'עיבור צורה'.

יז. **הגר"א** גורס 'רבי שמעון'. וכתב בגליון הש"ס (אות א), שלא מצא מימרא זו לא משמו של רבי ישמעאל ולא משמו של רבי שמעון, עיין שם. ובחזון איש (מנחות סי' לד סק"ג) גרס 'כרבי שמעון בן לקיש', ומפרש שכוונת הגמרא לתרץ לדעת רבי יוחנן שהברייתא עוסקת באדם שעשה כריש לקיש, וקידש את כל המנחה מתחילה [שהרי רשאי הוא לעשות כן אף לדעת רבי יוחנן], שאז החצי השני אכן טעון 'עיבור צורה'. עיין שם עוד בדבריו.

יח. **כלומר**, מאחר ואף רבי יוחנן מודה שהכהן הגדול מביא מביתו עשרון שלם בבוקר ומחלקו לשני חלקים, ממילא צריך למודדו בכלי של 'עשרון', שלדעת רבי ישמעאל הוא כלי שרת, ולפיכך חלה קדושת הגוף על המנחה כולה, והנותר הימנה דינו ב'עיבור צורה' ושריפה. קרבן העדה (ד"ה פתר).

יט. **ראה** סוגיית הגמרא במסכת מנחות (נ.).

כ. **בין** כהן הדיוט המתחיל לעבוד לראשונה בחייו בבית המקדש, ובין כהן גדול ביום הראשון לכהונתו, מביאים 'מנחת חינוך', שעשויה כעין 'מנחת חביתין' [אך אינה מתחלקת לשני חלקים], כמבואר במסכת מנחות (עח.), אלא שכהן הדיוט מביא מנחה זו רק ביום הראשון לחינוכו, ואילו הכהן הגדול מביאה בכל יום, ולפיכך מוטל עליו להביא ביום הראשון לכהונתו שתי מנחות, אחת לחינוכו ואחת לחובתו. וראה עוד בדברי הגמרא בסמוך.

כא. **מבואר** במסכת מנחות (נא:) שדין זה נלמד מן המקרא (ויקרא ו יג) 'זה קרבן אהרן ובניו אשר יקריבו לה' ביום המשח אותו',

ומקריבה בעצמו. **אֶחָד** [-בין] **כֹּהֵן גָּדוֹל וְאֶחָד** [-ובין] **כֹּהֵן הֶדְיוֹט שֶׁעָבְדוּ** במקדש **עַד שֶׁלֹּא הֵבִיאוּ עֲשִׂירִית הָאֵיפָה שֶׁלָּהֶם** למנחה[כב], **עֲבוֹדָתָן כְּשֵׁירָה**[כג].

הגמרא מביאה ספק בדין זה: רִבִּי מָנָא בָּעֵי מֵימַר - רצה לומר, שאם אירע לכהן שבו **בַּיּוֹם שֶׁנִּתְקָרֵב תְּחִילָּה לַעֲבוֹדָה בּוֹ בַּיּוֹם נִתְמַנָּה לִהְיוֹת כֹּהֵן גָּדוֹל**, כלומר, שלא שימש כהן זה בבית המקדש מעולם, וביום שהתחיל בעבודתו מינוהו לכהן גדול, הרי הוא **מֵבִיא שְׁתַּיִם** - שתי מנחות של עשירית האיפה, **אַחַת לְחִינּוּכוֹ** לעבודה, **וְאַחַת לְחוֹבַת הַיּוֹם**, כלומר, למנחת חביתין שהיא חובה על הכהן הגדול בכל יום[כד].

★

הגמרא מפרשת מתי הוא זמן הכנת מנחת חביתין: נאמר לגבי 'מנחת חביתין' של כהן גדול (ויקרא ו יד) 'מֻרְבֶּכֶת תְּבִיאֶנָּה, תֻּפִינֵי מִנְחַת פִּתִּים', 'תופיני' היינו שתהא אפויה, ומאחר ונאמר מקודם לכן 'תביאנה' דרשו חכמים תיבה זו אף לענין 'תופיני'[כה], כאילו נאמר 'תביאנה תופיני', דהיינו שרק **בִּשְׁעַת הֲבָאָה** של המנחה יש לעשותה **'תֻּפִינֵי'** - לאפותה, **וְאֵין בְּשַׁחֲרִית 'תֻּפִינֵי'** - אך אין לאפותה קודם עלות השחר[כו]. **מקשה הגמרא: וְהָא תְּנִינָן** - והרי שנינו במסכת תמיד (כח.) שקודם עלות השחר כבר **הֶעֱמִידוּ** את הכהן שהיה **עוֹשֶׂה** את מנחת **הַחֲבִיתִּין** כדי **לַעֲשׂוֹת חֲבִיתִּין. מתרצת הגמרא: אָמַר רִבִּי חִיָּיא בַּר אַחָא**, לא היה הכהן אופה את המנחה קודם השחר אלא לאחריו, ומה שהעמידוהו קודם עלות השחר היינו כדי **לַעֲשׂוֹת חַמִּין לְרְבוּכָה** - לחמם מים לצורך חליטת המנחה ברותחין.

★

הגמרא מביאה מחלוקת אמוראים בסדר הכנת 'מנחת חביתין': נאמר בתורה לגבי אופן הכנת המנחה (שם) 'עַל מַחֲבַת בַּשֶּׁמֶן תֵּעָשֶׂה, מֻרְבֶּכֶת תְּבִיאֶנָּה, תֻּפִינֵי מִנְחַת פִּתִּים'. מתיבות 'על מחבת בשמן תעשה' יש ללמוד שצריך לטגנה בשמן, ואילו מתיבת **'תֻּפִינֵי'** יש ללמוד שצריך לאפותה, אלא שנחלקו אמוראים בסדר הדברים. **רִבִּי יַסָּא** אמר **בְּשֵׁם רִבִּי חֲנִינָה**, תחילה **מְטַגְּנָהּ** על מחבת בשמן, **וְאַחַר כָּךְ אוֹפֶה אוֹתָהּ** בתנור. **רִבִּי אַחָא** אמר **בְּשֵׁם רִבִּי חֲנִינָא**, תחילה **אוֹפֶה אוֹתָהּ** בתנור, **וְאַחַר כָּךְ מְטַגְּנָהּ** על המחבת.

הגמרא תולה בענין זה מחלוקת תנאים: נחלקו תנאים בברייתא באופן דרשת תיבת 'תופיני'. וכך שנינו שם, **'תֻּפִינֵי'** נוטריקון **'תֵּאָפֶינָּה נָא'**, כלומר, שיש לאפות המנחה כשהיא 'נא', דהיינו מבושלת במקצת[כז]. זו היא דעת חכמים. **רִבִּי אוֹמֵר**, יש לדרוש תיבת 'תופיני' כאילו נאמר **'תֵּאָפֶינָּה נָאָה'**, דהיינו שבשעת אפיית המנחה היא צריכה להיות נאה. **רִבִּי דּוֹסָא אוֹמֵר**, תיבת 'תופיני' נדרשת כאילו נאמר **'תֵּאָפֶינָּה'**, דהיינו, שתיאפה כמה פעמים, ובכך **רִיבָּה** לה הכתוב אפיות הרבה.

הגמרא מבארת את כוונתם: אַתְיָין אִלֵּין פַּלְגְּוָותָא כְּהִינּוּן פַּלְגְּוָותָא - יש לתלות את מחלוקת האמוראים במחלוקת התנאים, שכן **מָאן דְּאָמַר** - זה שסובר שיש לדרוש **'תֵּאָפֶינָּה נָאָה'** הרי זה **כְּמָאן דְּאָמַר** - כשיטת הסובר **שאוֹפָהּ** תחילה **וְאַחַר כָּךְ מְטַגְּנָהּ**, שבאופן זה המנחה נאה בשעת אפיה, שעדיין לא השחירה מחמת הטיגון. **וּמָאן דְּאָמַר** - וזה שדורש **'תֵּאָפֶינָּה נָא'** הרי זה **כְּמָאן דְּאָמַר** - כשיטת הסובר **שמְטַגְּנָהּ** תחילה **וְאַחַר כָּךְ אוֹפָהּ**, ונמצא שבשעת אפיה המנחה כבר מבושלת במקצת על ידי הטיגון[כח], ונקראת בשם 'נא'[כט].

★

הגמרא דנה בדין מנחתו של כהן גדול שנפסל מעבודתו באמצע היום: שנינו במסכת מנחות (נ:), שאם מת הכהן הגדול באמצע היום ומינו אחר תחתיו, אין השני יכול להביא בבין הערביים את חצי העשרון שנותר ממנחת הכהן הגדול שמת, אלא עליו להביא עשרון חדש ולהקריב הימנו מחצה, והשאר ילך לאיבוד. ועל כך אומרת הגמרא, **לֹא סוֹף דָּבָר שֶׁמֵּת** - לא רק באופן שמת הכהן הגדול אומרים דין זה, אלא גם באופנים נוספים. אך אין הגמרא מפרשת מה הם אופנים אלו.

ולפיכך מבררת הגמרא, **אֶלָּא אֲפִילוּ נִטְמָא, וַאֲפִילוּ נִדְחָה מִמּוּם.** כלומר, פשוט הדבר שיש לומר דין זה גם באופן שנעשה הכהן הגדול בעל מום, ונדחה מכהונתו, ומינו כהן גדול אחר תחתיו, שאין השני יכול להביא את המחצית השניה של מנחת הראשון, מאחר שהלה כבר נפסל מכהונה. אמנם זאת יש לברר, האם כך הוא הדין גם אם נטמא הכהן הגדול ומינו אחר תחתיו לזמן מועט עד שיטהר, או שבאופן זה יכול השני להביא את מחציתו של הכהן הראשון, מאחר ולא נדחה הלה לגמרי מכהונתו[ל].

הגמרא פושטת את הספק: תָּנֵי - שנה **(רבי יוסי בן עזי) רִבִּי יְהוּדָה בַּר פָּזִי דְּבַר דְּלָיָה** [-ממקום ששמו 'בר דליה'[לא]] ברייתא, בה נאמר **וַאֲפִילוּ נִדְחָה מִמּוּם.** כלומר, שאין אומרים דין זה אלא באופן שנעשה הכהן הראשון בעל מום, אך אם נטמא יכול השני להביא את מחצית העשרון של הראשון[לב].

★

שנינו במשנה, 'ותנאי בית דין הוא על כהן גדול שמת שתהא מנחתו קריבה משל ציבור, רבי יהודה אומר משל יורשין. ושלימה היתה קריבה'. הגמרא מביאה ברייתא בענין זה: שנינו בברייתא, **מִנַּיִן לְכֹהֵן גָּדוֹל שֶׁמֵּת וְעַדַיִין לֹא מִינּוּ** כהן גדול **אַחֵר תַּחְתָּיו שֶׁתְּהֵא מִנְחָתוֹ קְרֵיבָה מִשֶּׁל הַיּוֹרְשִׁים, תַּלְמוּד לוֹמַר** - מלמדנו הכתוב העוסק ב'מנחת חביתין' ואומר (ויקרא ו טו) 'וְהַכֹּהֵן הַמָּשִׁיחַ תַּחְתָּיו מִבָּנָיו יַעֲשֶׂה אֹתָהּ'[לג]. **יָכוֹל** שאם מת הכהן הגדול ועדיין לא מינו אחר תחתיו **יְבִיאֶנָּה** בנו למנחת החביתין כשהיא מחולקת **לַחֲצָיִים** - חצי עשרון בבוקר וחצי בין הערביים, כדרך שהיה אביו עושה, **תַּלְמוּד לוֹמַר 'אֹתָהּ', כּוּלָּהּ** שלימה **אָמַרְתִּי**, ולא מחולקת[לד]. אלו **דִּבְרֵי רִבִּי יְהוּדָה.**

רִבִּי שִׁמְעוֹן אוֹמֵר, אם מת הכהן הגדול ועדיין לא מינו כהן אחר תחתיו **אֵינָהּ בָּאָה** המנחה משל יורשיו **אֶלָּא מִשֶּׁל צִבּוּר** - מתרומת הלשכה, **שֶׁכֵּן נֶאֱמַר** שם בהמשך הפסוק 'חָק עוֹלָם לַה' כָּלִיל תָּקְטָר', ויש ללמוד מן התיבות 'חָק עוֹלָם' שתהא המנחה באה **[מִשֶּׁל עוֹלָם**[לה]**]**, דהיינו משל הציבור, **(ממי שהבריות שלו) (מי שהברית כרותה לו)** ואילו מהתיבות **'כָּלִיל תָּקְטָר'** יש ללמוד שהיא עולה **כָּלִיל לְהַקְטָרָה** בשלימות, ואין מותירים ממנה שיריים לאכילה[לו].

שנינו במשנה: ותנאי בית דין הוא על **כֹּהֵן גָּדוֹל שֶׁמֵּת וְכוּ'** שתהא מנחתו קריבה משל ציבור, רבי יהודה אומר משל יורשין[לז]. **הגמרא מקשה סתירה בדברי רבי שמעון: רִבִּי בָּא בַּר מָמָל בָּעֵי** - הקשה, **מַחְלְפָה שִׁיטָתֵיהּ דְּרִבִּי שִׁמְעוֹן** - לכאורה יש סתירה בין דברי רבי שמעון במשנתינו, לבין דבריו בברייתא שהובאה מקודם לכן, שכן **תַּמָּן** - שם, בברייתא, **אָמַר** רבי שמעון שכהן גדול שמת ועדיין לא מינו אחר תחתיו מביאים את מנחתו **מִשֶּׁל (יורשין) [צִבּוּר**, ודין זה הוא **דְּבַר תּוֹרָה**[לח]**]**, שכן הוא דורש זאת מן המקרא 'חק עולם', **וְאִילוּ הָכָא** - כאן, במשנתינו, **אָמַר** רבי שמעון שהמנחה באה משל ציבור **(משל צבור) [מִתְּנַאי בֵּית דִּין]** ולא מן התורה.

אָמַר על כך **רִבִּי חִיָּיה**

'אהרן' זה כהן גדול, 'בניו' זה כהנים הדיוטות. כב. **במאירי** (ד"ה מי) מפרש את דברי הברייתא 'אחד כהן גדול' על 'מנחת חביתין' שהוא מביא בכל יום. ובמשנת אליהו (ד"ה ה"ג) פירשם על 'מנחת חינוך' שמביא ביום חינוכו ככהן גדול. כג. **הגר"א** גורס 'עבודתן פסולה'. וראה בענין זה באריכות במשנת אליהו (ד"ה ה"ג). כד. **נקטה** הגמרא בלשון 'בעי מימר' לפי שיש כאן דבר חידוש, שאף על פי שלכאורה יש להטיל עליו להביא שלש מנחות, אחת לחינוכו לעבודה ככהן הדיוט, השנית לחינוכו ככהן גדול, והשלישית עבור מנחת חביתין שהכהן הגדול מביא בכל יום, מכל מקום אינו חייב להביא אלא שתים, אחת לחינוכו, והשנית עבור מנחת חביתין שבכל יום. אמנם מסקנת הבבלי (מנחות עח.) שצריך להביא שלש מנחות. תקלין חדתין (ד"ה בעי)[ג]. כה. **אף** שלפי פשט הפסוק נאמרה תיבת 'תביאנה' על 'מרבכת' שלפניה, ולא על 'תופיני' שלאחריה. כו. **כן** פירש בקרבן העדה (ד"ה ואין), שדין זה נאמר על מחצית העשרון שמביא הכהן הגדול בשחרית, שאין לאפותו קודם עלות השחר. וברש"ס (ד"ה בשעת - השני) כתב, שהכוונה בזה שיש לאפות המנחה אחר הקרבת תמיד של שחר. כז. **כמאמר** הכתוב (שמות יב ט) 'אל תאכלו ממנו נא', דהיינו, שמבושל מעט אך לא כל צרכו. כח. **שכן** הטיגון אינו עושה בישול גמור אלא מקצת בישול. קרבן העדה (ד"ה תאפינה נא). כט. **הגמרא** במנחות (נ:) מוסיפה ומבארת את שיטת הסובר 'תאפינה ריבה', שהוא מסכים לדעת שני הצדדים, שצריך גם אפיה בשעה שהמנחה נאה, דהיינו קודם טיגון, וגם אפיה בשעה שהמנחה מבושלת במקצת, דהיינו לאחר טיגון, ונמצא שיש לאפותה שתי פעמים. רש"י (מנחות נ: ד"ה אית) בלשון הראשון. וראה שם שביאר הענין באופנים נוספים. ל. **בחזון** איש (מנחות סי' לד סק"ה) תמה על ספק זה, שהרי בכל ימות השנה אם נטמא הכהן הגדול לא היו ממנים אחר תחתיו, אלא היו מחכים עד שיטהר, ואף ביום הכיפורים שהיו מעמידים אחר תחתיו לעשות את עבודת היום, מכל מקום היתה מנחת חביתין באה משל הכהן הראשון, כמבואר במסכת הוריות (יב:). לא. **על** פי קרבן העדה (ד"ה ואפי'). ובביאורי הגרח"ק (כללים פ"א ה"ו) כתב, שיש מפרשים ש'דליה' הוא שם אדם. לב. **נתבאר** ענין זה על פי פירוש התקלין חדתין (ד"ה אפילו). אמנם בקרבן העדה (ד"ה ואפי') פירש הדברים כפשוטם, 'לא סוף דבר שמת אלא אפילו נטמא', דהיינו שלגבי נטמא פשוט לגמרא שאין הכהן השני מביא את חצי העשרון שנותר מן הראשון, והספק הוא רק 'ואפילו נדחה ממום', האם גם באופן זה כך הוא הדין. ופושטת הגמרא את הספק, שגם כשנעשה הראשון בעל מום מוטל על השני להביא מנחה אחרת. ובמשנת אליהו (ד"ה ה"ג) תמה על פירוש זה, מאחר ופשוט לגמרא שאם נטמא הכהן הראשון צריך השני להביא עשרון אחר, אף שהראשון עומד לחזור לכהונתו, אם כן מה מקום יש להסתפק בנעשה בעל מום, שנדחה לגמרי מכהונתו. לג. **פשוטו** של מקרא עוסק בכהן גדול שנמשח תחת אביו לכהונה גדולה, אך הגמרא דורשת זאת על אופן שעדיין לא מינו כהן גדול, שבניו מביאים מנחתו. לד. **כלומר**, כאשר אחד מבניו יביא את המנחה, יביא אותה כולה בשלימות ולא לחצאין. לה. **על** פי הגהת הגר"א, וכן בסמוך. לו. **רש"י** (מנחות נא: ד"ה מתחלה), בפירושו הראשון. וכתבו על כך התוספות שם (ד"ה מתחלה), שאף על פי שכל מנחת כהן קריבה כליל, מכל מקום הוצרך רבי שמעון להשמיענו שאף מנחה זו הבאה משל ציבור קריבה כליל. ובאופן אחר פירש רש"י, שהכוונה בזה שיקטירוה שלימה ולא לחצאין, וכפי שסובר רבי יהודה, שכן לא נחלק עליו רבי שמעון בענין זה. לז. **הגר"א** אינו גורס כאן פיסקא חדשה, לפי שהכל המשך אחד, שכן טעם הדבר שהביאה הגמרא את הברייתא לעיל הוא כדי להקשות סתירה מדברי רבי שמעון שם לדבריו במשנתינו, כמבואר בסמוך. על פי תקלין חדתין (ד"ה מנין). לח. **על** פי הגהת הגר"א, וכן להלן בסמוך.

בַּר בָּא, וְלָא יָאוּת הוּא מַקְשֶׁה - וכי לא יפה הוא מקשה, והרי קושיא גדולה היא וצריכה יישוב[א].

אֲתָא [-בא] **רַבִּי יַעֲקֹב בַּר אָחָא**, ואמר בשם **רַבִּי אַבָּהוּ בְּשֵׁם רַבִּי יוֹחָנָן** תירוץ לקושיא זו, אכן **דְּבַר תּוֹרָה הוּא שֶׁתְּהֵא** מנחת חביתין של כהן גדול **(בא) [בָּאָה**[ב]**]** לאחר מותו **מִן הַצִּבּוּר**, כפי שדרש רבי שמעון לעיל (כ:) 'חק עולם (ויקרא ו טו), משל עולם', **(כיון דחזי דקא מידחקא לשכה)** אלא **הָיִיתִי אוֹמֵר שֶׁיִּגְבּוּ לָהּ** למנחה זו מעות מכל ישראל, ולא יקחו מתרומת הלשכה[ג], **(מן היורשין) (כיון דחזי דפשעי בה)** ובאו בית דין **וְהִתְקִינוּ שֶׁתְּהֵא בָּאָה מִתְּרוּמַת הַלִּשְׁכָּה**[ד][א].

★

שנינו במשנתינו, שאם מת הכהן הגדול ועדיין לא מינו כהן אחר תחתיו היו מביאים מנחה משל ציבור [לרבי שמעון] או משל יורשים [לרבי יהודה], ומנחה זו 'שלימה היתה קריבה', דהיינו עשרון שלם בבת אחת [ולא חצי עשרון בבוקר וחצי בין הערביים, כפי שהיה הכהן הגדול מביא]. עתה מבררת הגמרא את אופן הבאת מנחה זו: **רַבִּי יוֹסָה אָמַר, רַבִּי יוֹחָנָן בָּעֵי** - הסתפק, **מָהוּ** כוונת המשנה באומרה **['שְׁלֵימָה**[ה]**']** היתה באה', האם הכוונה בזה שיש להביא מנחה **שְׁלֵימָה** בשיעור עשרון **בַּשַּׁחֲרִית** ומנחה **שְׁלֵימָה** נוספת בשיעור עשרון **בֵּין הָעַרְבַּיִם, אוֹ** שאין מביאים אלא מנחה **שְׁלֵימָה בַּשַּׁחֲרִית, וּבְטֵילָה** המנחה של **בֵּין הָעַרְבַּיִם.**

כַּד תְּהָא פְּשִׁיטָא לֵיהּ - לאחר שהתבונן רבי יוחנן בדין זה פשט הספק לעצמו[ו], שהיתה באה מנחה **[שְׁלֵימָה בַּשַּׁחֲרִית** ומנחה **שְׁלֵימָה בֵּין הָעַרְבַּיִם], דִּכְתִיב** - שכן נאמר לגבי מנחה זו (ויקרא ו יג) 'עֲשִׂירִת הָאֵפָה סֹלֶת **(מנחת) [מִנְחָה]** תָּמִיד', ויש ללמוד מכך שדינה כדין קרבן התמיד, שבא גם בשחרית וגם בין הערביים, ואינו בטל לעולם[ז].

וממשיך רבי יוסה ואומר, **[וְדָא צְרִיכָה לֵיהּ]** - אמנם עדיין הסתפק רבי יוחנן בספק אחר, **שְׁלֹשֶׁת לוּגִּין** של שמן שהיה הכהן הגדול מביא בכל יום למנחתו, לוג ומחצה עם חצי העשרון של שחרית ולוג ומחצה עם חצי העשרון של בין הערביים, **מָה הֵן** - מה דינם עתה, האם כשם שנכפלה הסולת למנחה כך יש לכפול גם את השמן, ולהביא **שְׁלֹשֶׁת לוּגִּין** שמן עם העשרון של **שַׁחֲרִית וּשְׁלֹשֶׁת לוּגִּין** שמן עם העשרון של **בֵּין הָעַרְבַּיִם, אוֹ** שאין מביאים אלא שלשה לוגין לכל היום, ומחלקים אותם **לוֹג וּמֶחֱצָה שַׁחֲרִית וְלוֹג וּמֶחֱצָה בֵּין הָעַרְבַּיִם**, שכן רק לגבי הסולת מצינו לימוד שיש לכופלה[ח], אבל לגבי השמן לא מצינו לימוד כזה.

הגמרא מביאה ספק נוסף בענין זה: אָמַר רַבִּי חִזְקִיָּה, אוּף הָדָא צְרִיכָה לֵיהּ - אף בספק זה הסתפק רבי יוחנן, לגבי הלבונה הבאה עם המנחה, שהיה הכהן הגדול מביא בכל יום קומץ לבונה, ומקטיר חציו עם חצי העשרון שבשחרית וחציו השני עם חצי העשרון שבבין הערביים[ט], ועתה שמת ומביאים עשרון שלם בשחרית ועשרון שלם בין הערביים יש לברר מה היא כמות הלבונה שמביאים עמו, **(שני קומצין מה הן, שני קומצין בשחרית ושני קומצין בין הערבים, או)** האם מביאים **קוֹמֶץ אַחַת בְּשַׁחֲרִית וְקוֹמֶץ אַחַת בֵּין הָעַרְבַּיִם**, שכשם שנכפלה הסולת כך נכפלה הלבונה, **[אוֹ** שאין מביאים אלא **חֲצִי קוֹמֶץ בְּשַׁחֲרִית וַחֲצִי קוֹמֶץ בֵּין הָעַרְבַּיִם]**, כפי שהיה הכהן הגדול עצמו מביא, שכן לא מצינו שגילתה התורה לכפול הכמויות אלא לענין הסולת בלבד[ב].

הגמרא פושטת את הספיקות: אָמַר רַבִּי יוֹסָה, יש לפשוט את הספק השני לענין הלבונה, **כְּלוּם** - וכי מנין **לָמְדוּ** חכמים **לְדִין קוֹמֶץ** לבונה במנחת חביתין, האם **לֹא (ממנחת חוטא) [מִלֶּחֶם הַפָּנִים]**[י], וממילא יש ללמוד משם אף דין זה, **מָה לְהַלָּן** - כשם שבלחם הפנים היו מקטירים **שְׁנֵי קוֹמְצִין** של לבונה[יא], **אַף כָּאן** - במנחת חביתין, יש להקטיר **שְׁנֵי קוֹמְצִין**, אחד בשחרית והשני בין הערביים. **(מה תמן צריכה ליה אף הכא צריכה ליה)**

אָמַר רַבִּי חִזְקִיָּה, יש לפשוט את הספק הראשון לענין השמן, **כְּלוּם** - וכי מנין **לָמְדוּ** חכמים דין **שְׁלֹשֶׁת לוּגִּין** של שמן במנחת חביתין, האם **לֹא** מִקרבן **הַתָּמִיד**[יב] **(של בין הערבים)**, וממילא יש להשוות את דיניהם זה לזה, **מָה לְהַלָּן** - כשם שבתמיד היו מביאים **שְׁלֹשֶׁת לוּגִּין** שמן בשחרית ושלושת לוגין בין הערביים, **אַף כָּאן** במנחת חביתין יש להביא **שְׁלֹשֶׁת לוּגִּין** בשחרית ושלשת לוגין בין הערביים[יג]. **(ומה תמן צריכה ליה, אף כאן צריכה ליה)**

★

שנינו במשנה: התקינו בית דין שבע תקנות, ואחת מהן היא על פרה אדומה **שֶׁלֹּא (יהיה) [יְהוּ**[יד]**]** כו' מועלין באפרה. **הגמרא מקשה סתירה בין משנתינו לברייתא:** אמר **רַבִּי שְׁמוּאֵל בַּר נַחְמָן בְּשֵׁם רַבִּי יוֹנָתָן**, מתבאר מדברי המשנה, **שֶׁבְּדִין** תורה **הָיָה** ראוי להיות **שֶׁיִּמְעֲלוּ בָּהּ** - באפר הפרה, **וְהֵן** - חכמים **גָּזְרוּ שֶׁלֹּא יִמְעֲלוּ בָּהּ**. ועל כך מקשה הגמרא, **וְהָא תָּנֵי** - והרי שנינו ברייתא, הדורשת את התיבות שנאמרו לגבי פרה אדומה (במדבר יט ט) 'חַטָּאת הִוא', ומפרשת כך, **'חַטָּאת' מְלַמֵּד שֶׁמּוֹעֲלִין בָּהּ** - בפרה אדומה[ג], כשם שמועלים בקרבן חטאת קודם זריקת הדם, אמנם תיבת 'היא' למעט באה[טו], שרק **בָּהּ** - בפרה עצמה **מוֹעֲלִין, וְאֵין מוֹעֲלִין בְּאֶפְרָהּ**[ד]. מתבאר מדברי הברייתא, שמן התורה אין מועלים באפר הפרה.

מתרצת הגמרא: **אָמַר רַבִּי אַבָּהוּ**, שתי תקנות של חכמים היו בענין אפר הפרה, שאמנם מדין תורה אין בו מעילה, אלא **שֶׁבָּרִאשׁוֹנָה** [-בתחילה] **הָיוּ** אנשים **מִשְׁתַּקְשְׁקִין** [-מזלזלים[טז]] **בָּהּ** [-באפר הפרה], **וְנוֹתְנִין אוֹתָהּ** לרפואה **עַל גַּבֵּי מַכּוֹתֵיהֶן**, שכן אפר מרפא מכה[יז], ומחמת כן נתמעט אפר הפרה שלא לצורך טהרה[יח], **וְלְפִיכָךְ גָּזְרוּ** חכמים **שֶׁיִּמְעֲלוּ בָּהּ**[יט], ועל ידי כן יפרשו מלהשתמש באפר לצורכיהם. ולאחר זמן **כֵּיוָן** שראו חכמים **שֶׁכְּבָר נִגְדְּרוּ** מלהשתמש באפר הפרה לצורכיהם, ביטלו גזירתם הראשונה, **וְגָזְרוּ שֶׁלֹּא יִמְעֲלוּ בָּהּ**[כ], ועל תקנה זו שנינו במשנה 'ועל הפרה שלא יהיו מועלין באפרה'.

★

שנינו במשנה: וְעַל הַקִּינִּין כו' הפסולות שיהיו באות משל ציבור, רבי יוסי אומר, המספק את הקינין הוא מספק את הפסולות. **[תַּמָּן תַּנִּינָן** - שנינו לעיל (יט.), שאם נמצאו מעות בין שופר הקינין לשופר הגוזלי עולה כשהם עומדות **מֶחֱצָה לְמֶחֱצָה** - בין שניהם בדיוק, **יִפְּלוּ** - ינתנו המעות **לְשׁוֹפָר** של **גּוֹזָלֵי עוֹלָה**[כא]**]. מקשה הגמרא:** הרי יש לחוש שמא נפלו המעות מהשופר של קינין, שחציו חטאות וחציו עולות, ויתכן שמעות אלו של חטאת היו, שהביאה אשה לכפרתה, ועתה שמעות אלו משמשות לקניית עולות **הָאִשָּׁה הַזֹּאת** שהביאתם למקדש **בַּמֶּה הִיא מִתְכַּפֶּרֶת.**

מתרצת הגמרא: **אָמַר רַבִּי יִצְחָק, תְּנַאי בֵּית דִּין הוּא**, שהסוחר **הַמְּסַפֵּק אֶת** כל **הַקִּינִּין** הנצרכות לבית המקדש, **הוּא מְסַפֵּק** גם **אֶת הַפְּסוּלוֹת וְאֶת הָאוֹבְדוֹת**[כב]. כלומר, מאחר והוא משתכר בשל הקדש, הוא נוטל אחריות על עצמו שכל תקלה שתארע בקינים אלו, כגון אם יפסלו בהקרבתם או יאבדו,

---

א. **כן** פירש בקרבן העדה (ד"ה ולא) בפירושו הראשון. ובאופן אחר פירש, שהתיבות 'ולא יאות הוא מקשה' נקראות בניחותא ולא בלשון תמיהה, דהיינו, שבא רבי חייה לומר שקושייתו של רבי בא בר ממל אינה קושיא [אך לא פירש הדברים, ובא רבי יעקב וביאר הענין בסמוך]. ב. **כן** הוא הנוסח במהדורת הירושלמי. ג. **שכן** מעות תרומת הלשכה מיועדות לצורך חובות הציבור שקבוע להם זמן, כמו תמידין ומוספין, אבל מנחת חביתין אינה חובה כל כך על הציבור. קרן אורה (מנחות נא: ד"ה לא). ד. **כלומר**, מה ששנינו (לעיל כ.) 'ותנאי בית דין הוא על כהן גדול שמת שתהא מנחתו קריבה משל ציבור', אין הכוונה בזה שהתנו בית דין ליקח המעות מן הציבור ולא מן היורשים, אלא שיקחו ממעות שהן כבר שייכות לציבור, דהיינו מתרומת הלשכה, ולא שיתחילו עכשיו לגבות מכל אחד. פני משה (ד"ה אתא). ה. **נוסף** על פי הגהת הגר"א, וכן כל השינויים בסמוך. ו. **ביאור** הגרח"ק (ד"ה כד). והיינו על דרך הגר"א שגרס 'הדר פשיטא ליה', ולא גרס התיבות 'כד תהא'. ובקרבן העדה (ד"ה כד) פירש, ש'כד תהא' הוא כמו 'אם תמצא לומר', דהיינו, אם תרצה לפשוט מהכתוב 'מנחת תמיד' ששלימה היתה קריבה, עדיין יש להסתפק מה דין שלשה לוגין [ולדבריו צריך לקרוא 'כד תְּהֵא', כלומר, כאשר נפשוט שאלה זו ניתן להסתפק בשאלה אחרת]. ז. **רש"י** (מנחות נב. ד"ה הא). ח. **מתיבת** 'אותה' לרבי יהודה, או מ'כליל תקטר' לרבי שמעון, וכפי שנתבאר לעיל (כ:) בברייתא. תקלין חדתין (ד"ה ולא). ועוד, שהסולת היא עיקר המנחה, ולא השמן. מהר"א פולדא (ד"ה כד). ט. **כן** היא שיטת חכמים במסכת מנחות (נב.), וראה הערה להלן בסמוך. י. **שהרי** במנחת חביתין לא הוזכר בתורה קומץ לבונה, ובהכרח שלומדים זאת מלחם הפנים, או בגזירה שוה, שכן בשניהם נאמרו התיבות 'חק עולם', או כסוגיית הגמרא לעיל (יח.), הסוברת שלומדים דין קומץ לבונה מלחם הפנים לכל המנחות. תקלין חדתין (ד"ה כלום - הלשון). יא. **לחם** הפנים היו עשוי בשתי מערכות, שש חלות בכל מערכת, ובצידה של כל מערכת הניחו קומץ לבונה, והקטרתה היתה מתירה את הלחם לאכילת הכהנים. יב. **כמפורש** במסכת מנחות (נא.) 'רבי ישמעאל בנו של רבי יוחנן בן ברוקה אומר, 'סולת מנחה תמיד', הרי היא לך כמנחת תמידין, מה מנחת תמידין שלשה לוגין לעשרון, אף זו שלשה לוגין לעשרון'. יג. **נמצא** למסקנת הסוגיא, שכאשר מת הכהן גדול ולא מינו אחר תחתיו, כופלים את כל חלקי המנחה: סולת, שמן, ולבונה. אמנם הבבלי (מנחות נב.) אינו סובר כן, אלא מסיק שכופלים את הסולת בלבד, ואילו השמן והלבונה נשארים כפי שהיו בחיי הכהן גדול. יד. **כן** היא הגירסא במשנתינו (לעיל כ.). טו. **כן** הוא נוסח הגמרא במסכת מנחות (נא:) ''חטאת היא', מלמד שמועלין בה, 'היא', בה מועלין, באפרה אין מועלין'. טז. **כן** כתב בפני משה (ד"ה וכן), 'היו משתקשקין בה ומבזים ומזלזלים בה, כאדם המשתקשק [-משתכשך] במים'. והרש"ס (ד"ה משתקשקין) כתב, שהיו מכים וחובטים זה לזה בלקיחת האפר. יז. **אף** שאמר רב מלכיא בשם רב אדא בר אהבה במסכת מכות (כא.) ש'אסור לו לאדם שיתן אפר מקלה על גבי מכתו מפני שנראית ככתובת קעקע', כלומר, שהאפר משאיר רושם על גבי המכה ונראה הוא ככתובת קעקע, מכל מקום סוגייתנו סוברת כדעת רב אשי שם, שמאחר ויש לו מכה הרי זה מוכיח שאין כוונתו לכתובת קעקע אלא לרפואה, ורשאי הוא לעשות כן. תוספות (מנחות נב. ד"ה דקא). יח. **רש"ס** (ד"ה ונותנין). יט. **בגדר** דין מעילה דרבנן וההבדלים בינה לדין מעילה דאורייתא, ראה מסכת מעילה (ז.), ובתוספות במסכת מנחות (נב. ד"ה גזרו). כ. **משמע** מדברי הגמרא, שביטלו את הגזירה אחר שראו שכבר אין בה צורך. אמנם בבבלי (מנחות נב.) מבואר, שטעם הדבר שביטלו חכמים את גזירתם היה משום שפרשו אנשים מספק הזאות, כלומר, מי שהיה ספק טמא לא רצה להזות מאפר הפרה, שכן על הצד שאינו טמא נמצא שהוא מועל בקדשים. כא. **על** פי הוספת הגר"א. כב. **ענין** זה נתבאר כבר לעיל (כ.) במשנה, אלא ששם שנינו שהוא מספק את הפסולות, וכאן נתחדש שמי שמספק את הפסולות מספק גם את האובדות. ביאור הגרח"ק (ד"ה האבדה). עוד כתב, ש'המספק' את הקינים אין הכוונה בהכרח לסוחר המוכר עופות להקדש, אלא תלוי הדבר במחלוקת רבי שמעון ורבי יוסי לעיל במשנה, שכן לדברי רבי שמעון תנאי בית דין הוא שמביאים את הפסולות [והאובדות] מתרומת הלשכה, ואילו לדברי רבי יוסי אכן הכוונה היא לסוחר העופות.

יספק הוא עופות אחרים תמורתם, ולפיכך המעות שנמצאו בין שופר הקינין לשופר גוזלי עולה אכן קריבות לעולה, אך הסוחר מביא עוף אחר לחטאת, ומקריבים אותו עבור מי שהביא מעות אלו.

הדרן עלך פרק מעות שנמצאו

פרק שמיני - כל הרוקין

אגב ששנינו בפרק שביעי ספיקות בענין מעות שנמצאו בין השופרות שבמקדש (לעיל יט.) ובירושלים (שם), וכן בשר הנמצא במקדש ובירושלים (שם) ובהמה שנמצאת בירושלים (כ.) לענין קדושתם, דנה משנתנו בכלים ורוקים שנמצאו בירושלים לענין טהרתם[כג].

תחילה דנה המשנה בענין רוק הנמצא, אם יש לחשוש בו משום רוק זב וזבה[כד].

הלכה א משנה

אומרת המשנה: **כָּל הָרוּקִּין הַנִּמְצָאִין בִּירוּשָׁלַיִם** ואין ידוע משל מי הם, **טְהוֹרִין**, לפי שאין נכרים מצויים בירושלים[כה], וגם אין לחשוש שמא הרוק הוא משל זב ישראל, משום שהולכים אחר הרוב, ורובם אינם זבים[כו]. **חוּץ מֵהרוקין שֶׁל שׁוּק הָעֶלְיוֹן** בירושלים, שבו הרוק טמא לפי ששם היו מצויים נכרים, כמו שיבואר בגמרא, **דִּבְרֵי רַבִּי מֵאִיר**.

רַבִּי יוֹסֵי חולק **וְאוֹמֵר**, אף בירושלים יש לחשוש לטומאה משום שמצויים שם קצת זבים וזבות[כז], ולכן **בִּשְׁאָר כָּל יְמוֹת הַשָּׁנָה**, דהיינו שלא בשעת הרגל, רוקין **שֶׁ**נמצאו **בְּאֶמְצַע** הדרך [-הרחוב] של כל שוק ושוק[כח] הרי הם **טְמֵאִין**, משום שרוב העם מהלכים שם וביניהם גם הזבים[כט], והרוקין **שֶׁבַּצְּדָדִין** - בצידי הדרכים, **טְהוֹרִין**, לפי ששם הוא דרך הילוכם של הפרושים, שנמנעים מלילך באמצעי הדרכים כדי שלא ייטמאו ממגע עמי הארץ[ל] ומזהירים את הטמאים שלא יתקרבו לשם, ולכן הרוקים שנמצאו שם טהורים. **וּבִשְׁעַת הָרֶגֶל** שכל ישראל מטהרים עצמם[לא] ועולים לירושלים, לפיכך הרוקין **שֶׁבָּאֶמְצַע** הדרך **טְהוֹרִין**, משום שרוב העם שהם טהורים הולכים שם, ואילו רוקין **שֶׁבַּצְּדָדִין טְמֵאִין, מִפְּנֵי שֶׁהַמְעוּטִין** - הטמאים **מִסְתַּלְּקִין לַצְּדָדִין**, שכן דרך המיעוט להלך בצידי דרכים[לב].

המשנה עוברת לדון בכלים שנמצאו בירושלים סמוך לבית הטבילה[לג]: **כָּל הַכֵּלִים** המקבלים טומאה[לד] **הַנִּמְצָאִין בִּירוּשָׁלַם** סמוך למקוואות, אם נמצאו **דֶּרֶךְ יְרִידָה לְבֵית הַטְּבִילָה** - בדרך שיורדים למקוה, **טְמֵאִין**, משום שתולים לומר שהכלים היו טמאים ונפלו מיד המביאים אותם להטבילם[לה]. **וְ**אם נמצאו **בְדֶרֶךְ עֲלִיָּה** מהמקוה שודאי כבר הוטבלו במקוה, הרי הם **טְהוֹרִין**, לפי **שֶׁלֹּא כִּירִידָתָן עֲלִיָּיתָן** - לא באותה דרך שירדו הטמאים למקוה היו עולים משם, ועשו זאת כדי שלא יגעו הטהורים בטמאים[לו], **דִּבְרֵי רַבִּי מֵאִיר**.

רבי יוסי חולק על רבי מאיר: **רַבִּי יוֹסֵי אוֹמֵר, כּוּלָּן** - כל הכלים שנמצאו בירושלים אפילו בדרך ירידתם לבית הטבילה **טְהוֹרִין**, משום שלא גזרו על ספק כלים בירושלים[לז]. **חוּץ מִן הַסַּל, וְהַמַּגְרֵיפָה וְהַמְּרִיצָה הַמְּיוּחָדִין לַקְּבָרוֹת** - כלים אלו עשויים לשימוש בקברות, במגריפה היו אוספים את עצמות המת כשהם מפוזרים ומכניסים לתוך הסל כשהיו רוצים להעביר אותם ממקום למקום. מריצה הוא כלי שמריצים ומביאים בו אבנים לבית הקברות[לח], ומפני שכלים אלו מיוחדים לקברות, הרי הם בחזקת טמאים[לט].

אחרי שנתבאר דינם של סתם כלים שנמצאו בירושלים, מוסיפה המשנה ללמד שיש כלים שהחמירו בהם בירושלים ואפילו בדרך עליה מהמקוה, והם הסכין והקופיץ [-סכין גדולה], לפי שהם עשויים לשמש את הקרבנות, הסכין עומדת לשחיטה, והקופיץ לחיתוך בשר ושבירת עצמות. ומפני חומרת הקדשים החמירו בהם יותר משאר כלים והצריכום טבילה[מ]. במה דברים אמורים בשאר ימות השנה, אולם בערב פסח שכולם צריכים להביא את פסחיהם, היו הכל מטבילים את סכיניהם וקופיץ שלהם לצורך הפסח ולצורך קרבן חגיגה, אלא שתלוי הדבר בזמן מציאתם של כלים אלו, כפי שיבואר להלן.

אומרת המשנה: **סַכִּין שֶׁנִּמְצֵאת בְּאַרְבָּעָה עָשָׂר** בניסן, **שׁוֹחֵט בָּהּ** - יכול המוצא לשחוט בסכין זאת את פסחו וכן את חגיגתו **מִיָּד**, ואינו צריך להטבילה, לפי שאם היתה טמאה בודאי כבר הטבילוה בעליה ביום שלשה עשר בניסן[מא], כדי שתיטהר בהערב שמש[מב] ותהיה ראויה לשחוט בה היום, בערב פסח. ואם נמצאת הסכין **בִּשְׁלֹשָׁה עָשָׂר** בניסן, אף על פי שיתכן שהבעלים כבר הטבילוה, מכל מקום המוצא **שׁוֹנֶה** - חוזר **וּמַטְבִּיל** את הסכין, שהואיל ויש שהות ביום להטבילה ולהעריב שמשה, יתכן שהבעלים עדיין לא הטבילוה[מג].

קוֹפִיץ - סכין גדול, שהדרך להשתמש בו לחיתוך בשר ושבירת עצמות ולא לשחיטה, **בָּזֶה וּבָזֶה** - בין אם נמצא הקופיץ ביום שלשה עשר ובין אם נמצא ביום ארבעה עשר, המוצא **שׁוֹנֶה וּמַטְבִּיל**, לפי שאין הבעלים צריכים את הקופיץ לצורך קרבן הפסח, כיון שהוא אסור בשבירת עצם שנאמר (שמות יב מו) 'וְעֶצֶם לֹא תִשְׁבְּרוּ בוֹ', ונמצא שאין הבעלים צריכים את הקופיץ עד יום חמשה עשר שישתמשו בו לצורך החגיגה, ויתכן שעדיין לא הטבילוהו, לפי שעדיין יש שהות ביום להטבילו קודם בין השמשות לצורך מחר[מד][ה].

אם **חָל** יום **אַרְבָּעָה עָשָׂר** בניסן **לִהְיוֹת בְּשַׁבָּת** והקופיץ ראוי וכשר לשחיטה, המוצא **שׁוֹחֵט בָּהּ מִיָּד** את פסחו, ואינו צריך להטבילו קודם לכן, שאף שיתכן שהבעלים היה להם סכין כדי לשחוט ולא היה הקופיץ מיועד כי אם לשבור בה עצמות והיום אין בו שבירת עצם, שהרי אין מביאים חגיגה בשבת (פסחים סט:), מכל מקום מאחר שהבעלים צריכים את הקופיץ ביום טוב שאחר השבת, בודאי כבר הטבילו את הקופיץ בערב שבת, שהרי בשבת אין מטבילים את הכלים[מה].

כג. **עפ"י** רש"ס (ד"ה כל).

כד. **רוק** של זב או זבה הוא אב הטומאה, ומטמא אדם וכלים (כלים פ"א מ"ג) שנאמר (ויקרא טו ח) 'וְכִי יָרֹק הַזָּב בַּטָּהוֹר וְכִבֶּס בְּגָדָיו וְרָחַץ בַּמַּיִם וְטָמֵא עַד הָעָרֶב'. חכמים הוסיפו וגזרו על הנכרים שיהיו כזבים ואף הם רוקם טמא. נדה (לד.). וברוק הנמצא חוץ לירושלים שנינו (טהרות פ"ד מ"ה) שהנוגע בו טמא, והטעם, משום שחוששים שמא הם מזב או מנידה.

כה. **מאירי** (ד"ה והמשנה).

כו. **רא"ש** (ד"ה בירושלים) ותקלין חדתין (ד"ה כל). והמאירי (ד"ה והמשנה) והרש"ס (ד"ה כל) פירשו, שהואיל ואוכלים קדשים בכל העיר, היו הזבים פורשים ולא הסתובבו בשווקים כדי שלא לטמא אחרים.

כז. **בסברת** מחלוקתם כתב המאירי (שם) שרבי מאיר סובר שאין הטמאים מצויים בירושלים [כמו שנתבאר בהערה הסמוכה], ורבי יוסי סובר שיש לחוש לקצת הזבים שנמצאים בירושלים וכן לעמי הארץ, שגזרו עליהם שיהיו כזבים (חגיגה כג.). אלא שלדעתו יש לחלק בין אמצע הדרך לצידי הדרך, שסובר שיש מקומות שהזבים והטמאים מהלכים בהם, ושם אמנם יש לחשוש לרוק טמא, אך לעומת זאת יש מקומות שמיוחדים להליכת טהורים, ושם לא חוששים לטומאה. מאירי (שם).

כח. **תלמיד** הרשב"ש (ד"ה רוקים) רש"ס (ד"ה שבאמצע).

כט. **מאירי** (ד"ה והמשנה הראשונה). והוסיף, שגם עמי הארץ שהלכו שם נחשבים כזבים.

ל. **פירוש**, שגם שאר הטמאים שאינם זבים היו הולכים שם, וזה הטעם שהיו הולכים באמצע, משום שרוב העם לא היו נזהרים מהטומאות השונות. ע"פ פני משה (ד"ה רבי יוסי) ורמב"ם (אבות הטומאה פי"ג ה"ח).

לא. **כמובא** בראש השנה (טז:) שחייב אדם לטהר עצמו ברגל, והטעם בזה, כדי שיהא ראוי לבוא במקדש. רמב"ם (טומאת אוכלין פט"ז ה"י).

לב. **כתב** הרש"ס (ד"ה שבאמצע) שרבי יוסי נחלק על רבי מאיר גם לקולא, שרבי מאיר טימא בשוק העליון בכל אופן, ואילו רבי יוסי סבר שדינו כירושלים, והוסיף שכך מוכח גם מהרמב"ם.

לג. **להבנת** הענין יש להקדים, סתם כלים הנמצאים חוץ לירושלים הם בחזקת טומאה (טהרות פ"ד מ"ה), שמא נטמאו במת, או בזוב או בשאר אבות הטומאות, אבל הנמצאים בירושלים שהוא מקום המוחזק בטהרה אין חוששים לטמאם אלא אם יש סברא לתלות בטומאה, כגון שנמצאו סמוך לבית הטבילה [-מקוה] כפי שיבואר להלן. עפ"י המאירי (ד"ה המשנה השניה).

לד. **תלמיד** רשב"ש (ד"ה כל הכלים).

לה. **רש"י** (פסחים יט: ד"ה כדרך).

לו. **רא"ש** (ד"ה דרך). לכאורה היה מקום לדייק מהסיפא ולומר שדווקא בדרך עליה טהור, אך בשאר מקומות שבירושלים טמא [ובאמת זה יהיה דיוק הפוך מהדיוק של הרישא שלמדנו ממנה שדווקא בדרך ירידה טמא אך בירושלים טהור]. כבר יישבה את זה הגמרא בפסחים (יט:) שהסיפא באה למעט מבואות קטנים שהיו סמוכים לדרך עליה ולדרך ירידה של המקוה, ולפעמים היו יורדים בהם ולפעמים עולים בהם, שבאותו מקום כלי הנמצא טמא, משום שאם הוא נמצא שם ודאי שהיה טמא, וספק אם הטבילו אותו לכן מספק אל תוציא אותו מטומאתו [שהרי יש לו חזקת טומאה]. רש"י (שם ד"ה ולטעמיך).

לז. **ואפילו** אם נמצאו בדרך ירידתם עדיין אין זו ראיה שהם טמאים, שיתכן שמלבד הכלי הטמא היה אתו גם כלי טהור, וכלי זה שנמצא היה טהור. מאירי (שם). ובתוי"ט (מ"ג) כתב שנראה שדרך הירידה לבית הטבילה אינה מוחזקת לטומאה כמו אמצעי הדרכים לענין רוק, שהרי לעיל לענין רוק מודה רבי יוסי שחוששים שם לטומאה.

לח. **תקלין** חדתין (להלן ע"ב ד"ה מריצה) עפ"י הגמרא שם. וביאר בתפארת ישראל (יכין אות ט) שהשתמשו באבנים לצורך הקברות ולכן המריצה היא בחזקת טומאה, שרגילות היא שהיא נוגעת בעצמות.

לט. **בתלמיד** רשב"ש (ד"ה המיוחדין) ביאר, שכלים אלו לא היו מטבילין אותם כלל כדי לטהרן מטומאתן כיון שהם מיוחדים לקברות, ומשמע לכאורה מדבריו שאף אם נמצאו בדרך עלייתם הם טמאים, וכך משמע מלשון המאירי (ד"ה המשנה השניה).

מ. **מאירי** (שם).

מא. **ואין** לחשוש שמא אבדה ממנו לפני זמן רב, שכיון שבזמן הרגל מצוי עם רב בירושלים, אם היתה נאבדת מקודם בודאי היו מוצאים אותה ולא היתה שוהה במקום נפילתה עד היום, אלא בודאי שהיום נאבדה. רש"י (פסחים ע. ד"ה מצא שנה).

מב. **נאמר** בתורה בענין כלי שנטמא מחמת שרץ (ויקרא יא לב) 'במים יובא וטמא עד הערב וטהר'. מכאן שכל הנטמא מאב הטומאה [כמו שרץ] בין אדם ובין כלים אף שטבל ולאחר טבילתו הוא כבר שני לטומאה, אינו עולה מטומאתו עד שיעריב שמשו, דהיינו צאת הכוכבים, והיינו לענין תרומה וקדשים שפוסלם במגעו, אבל אם נגע באוכלי חולין ומשקה חולין הרי הם טהורים. עפ"י רמב"ם (אבות הטומאה פ"י הל' א-ג).

מג. **וביאור** הלשון 'שונה', משום שיתכן שכבר הוטבלה פעם אחת על ידי הבעלים, והוא חוזר ומטבילה שנית מספק. תקלין חדתין (ד"ה שונה). וברמב"ם (פיה"מ) וכן ביד החזקה (אבות הטומאות פי"ג ה"ו) ביאר, ש'שונה' הכוונה שונה להזות עליה ממי האפר של פרה אדומה, שחוששים שמא נטמאה במת, ורואים את יום שלשה עשר בניסן שהסכין נמצאה בו, כאילו הוא יום השביעי לטומאתה והיא צריכה הזאה שניה, כמו שנאמר בטמא מת (במדבר יט יט) 'והזה הטהור על הטמא ביום השלישי וביום השביעי' [כלומר שתולים לומר שהזה עליה הזיה ראשונה כדי לטהרה לצורך יום טוב, והיום יום השביעי. כסף משנה (שם)] הלכך שונה ומזה עליה ואחר כך מטבילה ושוחט בה למחר.

מד. **אף** שמבואר להלן במשנה שגם הקופיץ ראוי לשחיטה, מכל מקום בנמצא בארבע עשר צריכים להטבילו ולא אומרים שהטבילו אתמול לצורך שחיטה ביום י"ד, לפי שסתמו עומד יותר לשבירת עצמות. עפ"י רש"י (פסחים ע. ד"ה אלא) ותקלין חדתין (ד"ה קופיץ).

מה. **ובטעם** איסור הטבלת כלים בשבת ראה בגמרא (ביצה יח.) ארבעה טעמים, וראה בביאור הלכה (סי' שכג ד"ה מותר) במחלוקת הפוסקים איזה מהטעמים נפסק להלכה.

ואם מצא את הקופיץ **בַּחֲמִשָּׁה עָשָׂר** בניסן, כלומר ביום טוב של פסח, **שׁוֹחֵט בָּהּ** שלמים **מִיָּד**, שכן בודאי הבעלים כבר הטבילו את הקופיץ מאתמול[א], לפי שהוא צריך את הקופיץ ביום טוב כדי לשבור את עצמות החגיגה[ב].

אם **נִמְצְאָה** הקופיץ **קְשׁוּרָה לְסַכִּין הֲרֵי הִיא כְּסַכִּין** - דינה כסכין, ואפילו נמצאה בארבעה עשר שחל להיות בחול שוחט בה מיד, שבודאי הוטבלה הקופיץ יחד עם הסכין ביום שלושה עשר, הואיל והיא קשורה עמו[ג].

★

גמרא שנינו במשנה, כל הרוקין הנמצאין בירושלים טהורים חוץ משל שוק העליון, דברי רבי מאיר. **רַבִּי אָבִין בְּשֵׁם רַבִּי יְהוֹשֻׁעַ בֶּן לֵוִי** ביאר טעם טומאת הרוקין בשוק העליון, לפי **שֶׁקַּצְרָן (זבין[ד]) שֶׁל נָכְרִים הָיָה שָׁם** - כובסים נכרים היו מצויים שם, וחכמים גזרו על הנכרים שיהיו כזבים לכל דבריהם (נדה לד.), ולפיכך הרוקין שנמצאו שם טמאים.

★

אגב הלכות הטומאה שהיו כתוצאה מכך שהנכרים היו בשוק העליון בירושלים, מביאה הגמרא דין נוסף הקשור לכך[ה]: **אָמַר רַבִּי חֲנִינָה, עֲרוּדוֹת** - חמורי בר[ו], **הָיוּ** הנכרים **נוֹחֲרִין** [-הורגים[ז]] בשוק העליון **בִּירוּשָׁלַיִם**, לצורך מאכלם של אריות המלך[ח], והיה הדם הרב נשפך בחוצות ירושלים, **וְהָיוּ עוֹלֵי רְגָלִים מִשְׁתַּקְּעִין בְּדָם עַד אַרְכּוּבוֹתֵיהֶן** - ברכיהם, **וּבָאוּ** העולי רגלים **לִפְנֵי חֲכָמִים** לשאול אם נטמאו מהדם, **וְלֹא אָמְרוּ לָהֶן** החכמים **דָּבָר**, כלומר שלא חששו משום טומאה, מפני שסברו שדם נבילה אינו מטמא וכמבואר להלן[ט]. **(ר"ש בר אבא בשם ר"ח קצרן של נכרים היה שם).**

הגמרא מביאה דעה הסוברת שדם נבילה מטמא כשיש בו רביעית: **רַבִּי סִימוֹן בְּשֵׁם רַבִּי יְהוֹשֻׁעַ בֶּן לֵוִי** אמר', **מַעֲשֶׂה בְּפִרְדָּה מִשֶּׁל בֵּית רַבִּי שֶׁמֵּתָה**, ויצא דם מנבלתה, **וְטִהֲרוּ אֶת דָּמֶיהָ**, ולא טמאוהו **מִשּׁוּם** טומאת **נְבֵילָה** שמטמאת אדם במגע ובמשא[יא]. ורבי סימון סתם ולא פירש אם מה שטיהרו הוא משום שסברו שאין בדם טומאת נבילה כלל, משום שטומאת נבילה אינה אלא בבשר ולא בדם, או שיש בו טומאת נבילה, ומה שטיהרוהו, לפי שלא היה בו רביעית, שלדעתם דם נבילה אינו מטמא אלא אם יש בו שיעור רביעית, כי אז יהיה בו שיעור כזית כשיקרש[יב]. **רַבִּי אֶלְעָזָר שָׁאֵיל לְרַבִּי סִימוֹן** שאמר דין זה, **עַד כַּמָּה** - עד איזה שיעור דם טיהרו, האם אפילו ברביעית[יג]. **וְלָא אֲגִיבֵיהּ** - לא השיבו כלום. **וּשְׁאֵיל** - ושאל רבי אלעזר שאלה זו **לְרַבִּי יְהוֹשֻׁעַ בֶּן לֵוִי** שהוא בעל שמועה זו, שכן רבי סימון אמרה משמו, **אָמַר לֵיהּ** רבי יהושע בן לוי, **עַד רְבִיעִית** דם, **טָהוֹר** מטומאת נבילה, אולם כשהוא **יוֹתֵר מִיכָּן** - כשיש בה רביעית דם, **טָמֵא**, שכן רביעית דם כשהוא קרוש יש בו שיעור כזית המטמא בטומאת נבילה. **וּבְאֵשׁ לְרַבִּי לָעְזָר** - הורע הדבר בעיני רבי אלעזר **דְּלָא חֲזַר לֵיהּ רַבִּי סִימוֹן שְׁמוּעְתָא** - שרבי סימון לא ענהו את השמועה כפי שהוא שמע מפי רבי יהושע בן לוי לחלק בין רביעית לפחות מרביעית.

הגמרא מביאה מעשה דומה באמוראים אחרים: **רַב בִּיבִי הֲוָה יָתִיב מַתְנֵי** - היה יושב ושונה **הָדֵין עוּבְדָא** - מעשה זה בפרדת רבי שטיהרו את דמה משום נבילה, ואף רב ביבי לא פירש באיזה שיעור דם טיהרו. **אָמַר לֵיהּ** - שאל **רַבִּי יִצְחָק בַּר בִּיסְנָא** את רב ביבי, **עַד כַּמָּה** דם יצא מהנבילה ועדיין לא יטמא, ועוד הוסיף רבי יצחק בר ביסנא **וְאָמַר לֵיהּ**, האם **עַד רְבִיעִית** דם **טָהוֹר** ואילו **יוֹתֵר מִיכָּן טָמֵא**, ומה שטיהרו שם הוא משום שהיה הדם פחות מרביעית, או שמא טהור אף כשיש בה רביעית. ובמקום להשיבו על שאלתו **בְּעַט בֵּיהּ** - דחהו רב ביבי ולא רצה להשיבו, ונהג עמו שלא בדרך כבוד.

אָמַר לֵיהּ רַבִּי זְרִיקָא לרב ביבי, האם **בְּגִין דַּהֲוָה שָׁאֵיל לָךְ** - בגלל שהוא שואל אותך כענין, **אַתְּ בָּעִיט בֵּיהּ** - אתה דוחה אותו. **אָמַר לֵיהּ** רב ביבי, **בְּגִין דְּלָא הֲוַות דַּעְתִּי בִּי** - מפני שלא היתה דעתי מיושבת עלי, ולא יכולתי להשיבו בדברים הצריכים טעם. ממשיך רב ביבי ומבאר את הסיבה שלא היתה דעתו מיושבת עליו, על פי מה **דְּאָמַר רַבִּי חָנִין** לבאר את הכתוב בפרשת התוכחה (דברים כח סו) 'וְהָיוּ חַיֶּיךָ תְּלֻאִים לְךָ מִנֶּגֶד וּפָחַדְתָּ לַיְלָה וְיוֹמָם וְלֹא תַאֲמִין בְּחַיֶּיךָ'[יד], שכך היא כוונת הפסוק, 'וְהָיוּ **חַיֶּיךָ תְּלֻאִים לְךָ מִנֶּגֶד**', **זֶה שֶׁהוּא לוֹקֵחַ לוֹ חִטִּין** - תבואה **לְשָׁנָה** שלימה, שאין לו קרקע לזרוע, ולפיכך חייו תלויים ועומדים, שאינו יודע אם יהיה לו מעות לשנה הבאה ואם יהיו חטים מזומנות לקנות. והמשך הפסוק '**וּפָחַדְתָּ לַיְלָה וְיוֹמָם**', מתפרש על **זֶה שֶׁהוּא לוֹקֵחַ מִן הַסִּדְקִי** - שמוכר תבואה מעט מעט, והקללה היא, שלא יהיו לו מעות כדי לקנות לשנה שלימה, וחושש שמא הסידקי ימכור את כל סחורתו ולא ישאר לו מה לקנות, וכן חושש שמא תתייקר התבואה ממפקיעי השערים, ולכן הוא מפחד לילה ויום, כלומר שהוא דואג על סעודותיו שהוא רגיל בהם ערב ובוקר. '**וְלֹא תַאֲמִין בְּחַיֶּיךָ**', **זֶה שֶׁהוּא לוֹקֵחַ** - קונה את לחמו **מִן הַפַּלְטוֹר** - נחתום [-אופה לחמים], שפעמים כשהוא צריך לאכול אין לנחתום לחם לספק לו. וסיים רב ביבי ואמר על עצמו, **וַאֲנָא סָמִיךְ אַפַּלְטֵירָא** - אני הוא מאלו שנאמר עליהם 'וְלֹא תַאֲמִין בְּחַיֶּיךָ' ולפיכך לא היתה דעתי מיושבת עלי ולא השבתיו כראוי.

הגמרא מבררת את ההלכה. שואלת הגמרא: **מַאי כְּדוֹן** - מה ההלכה לענין רביעית דם הנבילה. פושטת הגמרא: שנינו במשנה בעדיות (פ"ה מ"א), '**הֵעִיד רַבִּי יְהוֹשֻׁעַ בֶּן פְּתוֹרָה עַל דַּם נְבֵילוֹת שֶׁהוּא טָהוֹר**', משמע שהוא טהור לגמרי, אפילו אם יש בו רביעית.

הגמרא דוחה את הראיה: **מָהוּ** משמעות '**טָהוֹר**', היינו שהוא **טָהוֹר מִלְּהַכְשִׁיר** אחרים לקבל טומאה[טו], **הָא לִיטַּמּוֹת** - אבל לענין טומאה עדיין ניתן לומר שהוא **מְטַמֵּא** ברביעית דם לח או בכזית דם קרוש.

הגמרא מקשה על הדחיה, ומוכיחה שרביעית דם נבילה טהור. מקשה הגמרא: **תַּמָּן תְּנִינָן** - שנינו שם (מכשירין פ"ו מ"ה) **דַּם הַשֶּׁרֶץ מְטַמֵּא כִּבְשָׂרוֹ** - דם השרץ ובשר השרץ דין אחד להם, שנעשים אב הטומאה, ושיעור טומאתם בכעדשה, ומצטרפים זה לזה להשלים לשיעור של כעדשה, מוסיפה המשנה, **מְטַמֵּא וְאֵינוֹ מַכְשִׁיר** - אף שהדם מטמא, אולם אינו מכשיר אוכלים לקבל טומאה כשאר שבעת המשקים שמכשירים, **וְאֵין לָנוּ כַּיּוֹצֵא בּוֹ**, סבורה הגמרא שכוונת המשנה שלא מצאנו כיוצא בזה במקום אחר שיהיה דבר שמטמא ואינו מכשיר, אלא כל שאינו מכשיר אינו מטמא, ונדחה מה שרצינו לפרש את דברי רבי יהושע בן פתורה, שכוונתו לומר שדם נבילות טהור מלהכשיר אבל הוא מטמא אחרים.

מתרצת הגמרא: מה ששנינו '**וְאֵין לָנוּ כַּיּוֹצֵא בּוֹ**' היינו **כְּשִׁיעוּר טוּמְאָתוֹ** - שלא מצינו במקום אחר שיהא שיעור הדם כשיעור הבשר, זולת טומאת שרץ, **אֲבָל** לעצם דין טומאה, מצינו גם במקום אחר **שֶׁדָּמוֹ מְטַמֵּא כִּבְשָׂרוֹ**, כמו בנבילה, שדמה מטמא אלא ששיעורו שונה מהבשר, שהבשר שיעורו בכזית, והדם שיעורו ברביעית[טז].

הגמרא מביאה שנחלקו אמוראים בענין רביעית דם של נבילה: **אָמַר רַבִּי יוֹסֵי, פְּלִיגֵי בָהּ תְּרֵין אָמוֹרָאִין** - נחלקו שני אמוראים בדין רביעית דם של נבילה אם מטמא או לא, **חַד אָמַר טָמֵא, וְחַד אָמַר טָהוֹר**. מבארת הגמרא: **מַאן דְּאָמַר טָמֵא** סובר **כְּרַבִּי יְהוּדָה** שאמר במסכת עדיות (פ"ה מ"א) שבית הלל מטמאים דם נבילה, והלכה כמותם. **וּמַאן דְּאָמַר טָהוֹר** סובר **כְּרַבִּי יְהוֹשֻׁעַ בֶּן פְּתוֹרָה** שהעיד על דם נבילה שהוא טהור [כמובא לעיל], וסובר רבי יוסי שכוונתו שהוא טהור לגמרי[יז].

אָמַר לֵיהּ רַב אַבְדּוּמָה דְּמִן - מהמקום ששמו **נְחוּתָה** לרבי יוסי, **וְיָאוּת** - טוב ויפה דברת שהמטמא סובר כרבי יהודה, שמצינו שרבי יהודה סמך על שמועתו הלכה למעשה, **דְּרַבִּי יְהוּדָה מוֹרְיָינָה דְּבֵי נְשִׂיאָה הֲוָה** - שרבי יהודה

א. **רש"י** (פסחים ע. ד"ה ובמקצה וד"ה שוחט). ב. **רש"ס** (ד"ה בט"ו). ג. **תקלין** חדתין עפ"י רש"י (שם ד"ה הרי). ולביאורו המלים 'נמצאת קשורה לסכין' מוסב על הקופיץ. ובתפארת ישראל (יכין אות כא) פירש בשם אביו, שמשום שכלי מטמא כלי ע"י משקין היה לו לחשוש שיעבור לחלוח מהכלי הטמא לכלי הטהור, ולכן אומרים שודאי הטביל גם את הקופיץ. אולם הרמב"ם (פיה"מ ובהל' אבות הטומאה פי"ג ה"ז) ביאר, שאם מצא סכין קשורה לסכין הידועה אצלו [אם היא טהורה או טמאה] בין ביום טוב בין בשאר ימי השנה, הרי היא כאותה הידועה, אם היא טמאה אף זו טמאה, ואם היא טהורה אף זו טהורה. ד. **רוב** המפרשים גורסים 'קצרן של נכרים'. והרש"ס (ד"ה קצרין) הביא גירסא נוספת 'קצרן של זבים', והוסיף, שאין כאן מחלוקת, שהרי גזרו על הנכרים טומאת זבים ורוקן טמא. ורש"י בפסחים (יט: ד"ה של שוק) כתב, שבשוק העליון היו מתקבצים הטמאים כדי שלא לטמא את חבריהם. ה. **רבינו** משולם (ד"ה ערודות). ו. **רש"י** בברכות (ט: ד"ה ערוד). ז. **הלשון** 'נחירה' משמעו שקורעה לאורכה מנחיריה ועד החזה. רש"י בחולין (יז. ד"ה והנוחר). ח. **קרבן** העדה (ד"ה ערודות). ט. **הרש"ס** (ד"ה ולא) ביאר הטעם שלא חששו חכמים משום טומאה, לפי שטומאת דם נבילות היא מדברי סופרים, ובירושלים לא גזרו בשעת הרגל, ואפילו אם הוא יותר מכזית. [אמנם במנחות (שם) משמע שטעמם שדם נבילות אינו מטמא כלל, וכך משמע בתוספתא (שם)]. י. **סוגיא** זו כבר הובאה לעיל (פ"ג ה"ג), ולפנינו פירשנו כפי שפירשנו שם לגירסא שלפנינו. יא. **בתורה** (ויקרא יא לט, לט-מ) נאמר שנבלת בהמה טהורה או טמאה, מטמאת את הנוגע בה או את הנושאה בשיעור כזית ממנה. בפשטות כוונת התורה לבשר הנבילה, ונחלקו החכמים אם גם דם הנבילה בכלל טומאה זו. בעדיות (פ"ה מ"א) נחלקו בית שמאי ובית הלל בענין דם נבילות אם הוא מטמא כבשר הנבילה, בית שמאי מטהרים ובית הלל מטמאים. ושנינו עוד בברייתא (שבת עז. ומנחות קד.) בשם רבי יוסי, שאף כשטימאו בית הלל דם נבילות, שיעורו לטמא אינו בכזית כבשר הנבילה, אלא ברביעית, שכן רביעית דם יכול לקרוש ולעמוד על כזית. יב. **והטעם**, לפי שעיקר טומאת נבילה נאמרה בבשר, לפיכך צריך שיהיה בדם שיעור כזית כאשר הוא נעשה כבשר. עפ"י רש"י (שבת עז. ד"ה על כזית). רביעית היא רביעית הלוג. (רש"י ערובין כט: ד"ה רובע), שהוא ביצה ומחצה [שכן לוג הוא ששה ביצים. (רש"י שמות טז לו)], שהם שלשה כזיתים [ש'כזית' הוא חצי ביצה (שו"ע או"ח סי' תפו ס"א) והמגן אברהם (שם) כתב שם בשם הרמב"ם ש'זית' הוא שליש ביצה]. יג. **פני** משה (ד"ה עד כמה). יד. **פשוטו** של המקרא, שיחוש בכל עת שחייו תלויים ועומדים, מפחד חרב האויב שמאיימת לילה ויום. רש"י (שם). טו. **שכל** אוכל הראוי למאכל אדם אינו מקבל טומאה אלא אם כן תחילה בא עליו משקה המכשירו לקבל טומאה, שנאמר (ויקרא יא לד) 'וכל האוכל אשר יאכל אשר יבוא עליו מים יטמא', ודרשו חכמים, אוכל הבא במים הוכשר לקבל טומאה, אוכל שלא בא במים לא הוכשר (חולין ו.). ובמכשירין (פ"ו מ"ד) מבואר שלא מים בלבד מכשירים אלא עוד ששה משקים וביניהם דם, ודרשו זאת בתורת כהנים (הו"ד ברע"ב שם) מן הכתובים. ולפי המבואר בסוגייתנו יש לבאר שמה ששנינו שדם מכשיר, היינו דווקא בדם היוצא מן הצוואר בשעת השחיטה, ולא זה ששותת מן הנבילה. מהר"א פולדא (ד"ה להכשיר) קרבן העדה (לעיל ע. ד"ה מהו טהור). טז. **ומעתה** יכולה עדותו של רבי יהושע בן פתורה להתפרש כדלעיל, שדם נבילות טהור מלהכשיר, אבל הוא מטמא. יז. **וכמובא** במנחות (קג.) שרבי יהושע בן פתורה העיד על עולי רגלים שהיו רגליהם משוקעים בדם נבילות עד ארכובותיהם, ולא אמרו

היה מורה הוראות בביתו של רבי, ועל פיו היו עושים כל דבריהם, והוא הורה להם במעשה של פרדת רבי כדעתו לטהר משום שהיה שם פחות מרביעית דם, שדווקא פחות מרביעית טהור אבל רביעית ויותר מרביעית טמא[יח].

★

שנינו במשנה: 'כָּל הָרוּקִּין וכו' הנמצאין בירושלים טהורין חוץ משל שוק העליון, דברי רבי מאיר'. **הגמרא מקשה ממשנתנו על אמורא. מקשה הגמרא:** וכי **לֹא כֵּן אָמַר רַבִּי אַבָּהוּ בְּשֵׁם רַבִּי יוֹסֵי בֶּן חֲנִינָה, לֹא גָּזְרוּ עַל הָרוּקִּין שֶׁבִּירוּשָׁלַיִם**, ואילו במשנתנו מפורש שהרוקין הנמצאים בשוק העליון שבירושלים טמאים[יט]. **מתרצת הגמרא: הָא אִיתְּמַר עֲלֵיהּ** - הרי למדנו לעיל על דברי המשנה את מה שאמר **רַבִּי אָבִין בְּשֵׁם רַבִּי יְהוֹשֻׁעַ בֶּן לֵוִי**, שאמנם נשתנה דינו של שוק העליון משאר העיר, לפי **שֶׁקַּצְרָן שֶׁל נָכְרִים הָיָה שָׁם** - שכובסים נכרים היו מצויים שם, ולפיכך הרוק שנמצא בו טמא, ואילו דברי רבי אבהו בשם רבי יוסי בן חנינא נאמרו על שאר העיר[כ].

★

שנינו במשנה, רבי יוסי אומר, בשאר כל ימות השנה, הרוקים שבאמצע הדרכים טמאים, ושבצדדים טהורים, ובשעת הרגל, שבאמצע טהורים ושבצדדים טמאים, מפני שהמועטים מסתלקים לצדדים. הגמרא מבארת את טעמו של רבי יוסי. אומרת הגמרא: בִּשְׁאָר - בכל **יְמוֹת הַשָּׁנָה, הַטְּמֵאִין** שהם המרובים[כא] **מְהַלְּכִין שִׁיבּוֹלֶת** - באמצע רשות הרבים[כב], **וְהַטְּהוֹרִין** - היינו המדקדקים בטהרות[כג], שהם המועטים **מְהַלְּכִין מִן הַצַּד** - בצידי הדרכים. **(והטהורין) [וְהַטְּמֵאִין]**[כד] **מְהַלְּכִין סְתָם**, כלומר כשהם שותקים, ואינם צריכים להזהיר את הטהורים שיפרשו משם, משום שהטהורים אינם מהלכים בשאר ימות השנה באמצע הדרכים, **(והטמאים) [וְהַטְּהוֹרִים]** שמהלכים בצידי הדרכים **אוֹמְרִין לָהֶן** [-לטמאים] **פְּרוֹשׁוּ** - תפרשו מצידי הדרך ואל תטמאו אותנו, לפיכך הרוקים שבאמצע הדרך טמאים ושבצדדים טהורים.

בִּשְׁעַת הָרֶגֶל שכל ישראל מטהרים עצמם[כה], **הַטְּהוֹרִים מְהַלְּכִין שִׁיבּוֹלֶת** - באמצע הדרך, **וְהַטְּמֵאִין** - אלו שאינם יכולים לטהר את עצמם, **מְהַלְּכִין מִן הַצַּד**, כדי שלא לטמא את הטהורים. **(הטמאין) [וּטְהוֹרִין] מְהַלְּכִין [מִן**[כו]**] סְתָם** - בשתיקה, ואינם צריכים להזהיר את הטמאים שלא יגעו בהם, משום שאינם מהלכים בדרכם, **(והטהורין) וְהַטְּמֵאִים** - ההולכים בצידי הדרכים, **אוֹמְרִים לָהֶם** - לטהורים שנמצאים באמצע הדרך, **פְּרוֹשׁוּ** - הזהרו והפרישו עצמכם מכאן כדי שלא תיטמאו.

★

שנינו במשנה: 'וְכָל **הַכֵּלִים הַנִּמְצָאִים** כו' בירושלים דרך ירידה לבית הטבילה טמאין ודרך עלייה טהורין'. **הגמרא מקשה ממשנתנו על אמורא. מקשה הגמרא:** וכי **לֹא כֵּן אָמַר רַבִּי אַבָּהוּ בְּשֵׁם רַבִּי יוֹחָנָן, לֹא גָּזְרוּ** טומאה **עַל הַכֵּלִים שֶׁנִּמְצָאִים בִּירוּשָׁלַיִם**, לפי שהוא מקום המוחזק בטהרה[כז], ואילו במשנתנו מפורש שכלים שנמצאו בדרך ירידה הרי הם טמאים. **מתרצת הגמרא:** אמנם בסתם כלים הנמצאים בירושלים לא גזרו, אבל כאן **מִכֵּיוָן שֶׁנִּמְצְאוּ** הכלים **דֶּרֶךְ יְרִידָה לְבֵית הַטְּבִילָה**, הרי הם **נַעֲשׂוּ הוֹכִיחַ** - יש מכך הוכחה שהכלים טמאים והם נפלו כשבאו להטבילם.

★

שנינו במשנה, 'רבי יוסי אומר כולן [-כל הכלים הנמצאים בירושלים] טהורין, חוץ מן הסל והמגריפה והמריצה המיוחדין לקברות'. **הגמרא מביאה שתי דעות בביאור** 'מריצה'[כח]. אומרת הגמרא: **אַבָּא שָׁאוּל הָיָה קוֹרֵא אוֹתָן** - את ה'מריצה' בשם '**צִיפּוֹרִין**'[כט]. מבארת הגמרא: **מַאן דְּאָמַר** - זה שהיה קוראם '**צִיפּוֹרִין**', היינו אבא שאול, טעמו, לפי **שֶׁהָיָה דּוֹמֶה לְצִיפּוֹרִין** - שהיה חד ודומה לציפורן וראוי לחפור באדמה קשה[ל]. **מַאן דְּאָמַר מְרִיצָה** - זה שקורא אותה 'מריצה' הוא התנא של המשנה, טעמו, **שֶׁמְּרִיצָה אֶת הָאֶבֶן לְבֵית הַקְּבָרוֹת** - שמביאים ומריצים בה אבנים לצורך בית הקברות[לא].

★

שנינו בסיפא של המשנה: '**קוּפִּיץ וכו'** נמצאה קשורה לסכין הרי היא כסכין'. **הגמרא מביאה ברייתא שחולקת על המשנה: תָּנֵי** - שנינו בברייתא, אם **הַסַּכִּין קְשׁוּרָה לָהּ** - לקופיץ, **הֲרֵי זוֹ כְּמוֹתָהּ** - דינה כקופיץ, שבין אם נמצאת בשלושה עשר ובין אם נמצאת בארבעה עשר, שונה ומטביל, והרי ברייתא זו חלוקה על המשנה שאמרה, שאם הקופיץ קשורה לסכין דינה כסכין[לב].

★ ★ ★

הלכה ב משנה

אגב המשנה הקודמת שדנה בענין ספק טומאה בכלים שנמצאו בירושלים, מבארת משנתנו כיצד מטהרים פרוכת שנטמאה[לג]: **פָּרוֹכֶת** שבבית המקדש שהבדילה בין הקודש לבין קודש הקדשים, **שֶׁנִּטְמֵאת בִּוְלַד הַטּוּמְאָה** - כגון שנגעה במשקים טמאים[לד][א], ונמצאת הפרוכת טמאה מדברי סופרים, שכן מן התורה אין כלי מקבל טומאה אלא מאב הטומאה[ב], לפיכך **מַטְבִּילִין אוֹתָהּ בִּפְנִים** - במקוה שבעזרה ואין חייבים להוציאה מהעזרה, הואיל ולא נטמאה אלא בוולד הטומאה[לה]. **וּמַכְנִיסִין אוֹתָהּ מִיָּד** אחר הטבילה למקומה, שהואיל ואין טומאתה אלא מדברי סופרים אינה צריכה הערב שמש[לו]. **וְשֶׁנִּטְמֵאת בְּאַב הַטּוּמְאָה** - אבל פרוכת שנטמאה באב הטומאה, כגון שנגעה בשרץ מת או בנבלה, שמטמאים אותה מהתורה[לז], **מַטְבִּילִין אוֹתָהּ בַּחוּץ** - מחוץ לעזרה, שהואיל וטומאתה מן התורה אסור להשהותה במקדש וחייבים להוציאה מיד[לח]. **וְשׁוֹטְחִין אוֹתָהּ** כדי לנגבה ממי הטבילה, **בַּחֵיל** - בין המחיצה הקרויה סורג ובין חומת העזרה של נשים [עיין מידות (פ"ב מ"ג)] ששם מותרים הטמאים להיכנס[לט], **מִפְּנֵי שֶׁהִיא צְרִיכָה** שיעבור עליה **הֶעֱרֵב שֶׁמֶשׁ** לטהרתה, ולכן לא הכניסוה למקומה בגמר הטבילה.

אִם הָיְתָה הפרוכת הטמאה **חֲדָשָׁה**, ועדיין לא ראו העם את מלאכת המחשבת שבה[מ], **שׁוֹטְחִין אוֹתָהּ עַל גַּג הָאִיצְטַבָּא** בהר הבית[מא], שהוא מקום גבוה ונראה למרחוק, **כְּדֵי שֶׁיִּרְאֶה הָעָם אֶת מְלַאכְתָּהּ שֶׁהִיא נָאָה**, ויבואו להתנדב מעות לצורך עשיית שתי הפרוכות שהיו עושים בכל שנה כמובא להלן במשנה[מב].

אגב שדנה המשנה בדיני טומאת הפרוכת, מבארת המשנה את גודלה ואת עשייתה[מג]: **רַבָּן שִׁמְעוֹן בֶּן גַּמְלִיאֵל אוֹמֵר מִשּׁוּם רַבִּי שִׁמְעוֹן בֶּן הַסְּגָן, הַפָּרוֹכֶת** היה **עוֹבְיָהּ טֶפַח, עַל שִׁבְעִים וּשְׁתַּיִם נִימִים**[מד] היתה **נֶאֱרֶגֶת, עַל כָּל נִימָה וְנִימָה**, כלומר כל חוט וחוט שעבר דרך הנימים היה עשוי **מֵעֶשְׂרִים וְאַרְבָּעָה חוּטִין**, כמו שמפורש הטעם בגמרא. **אָרְכָּהּ** של הפרוכת כגובה האולם

להם חכמים דבר. יח. **כלומר** שרבי יהושע בן לוי שאמר לעיל, שבמעשה של פירדת רבי שטיהרו את דם הנבילה היינו רק בדם שהוא פחות מרביעית, אבל ביותר מרביעית הוא טמא, כל זה היה על פי הוראתו של רבי יהודה. עפ"י רש"ס (לעיל ט. ד"ה דר' יהודה) מהר"א פולדא (שם ד"ה דר"י, וכן מבואר בדברינו גרסוס (מנחות קד. ד"ה ר' יהודה). וראה עוד ברידב"ז (לעיל ט. ד"ה א"ל). יט. **תקלין** חדתין (ד"ה לא כן). והוסיף, שהמקשן לא היתה ידועה לו שמועתו של רבי אבין לעיל ששוק העליון נשתנה דינו משאר העיר, עקב ישיבת הכובסים הנכרים בו. תמוה מדוע הקשתה הגמרא מרבי מאיר ולא מרבי יוסי שהלכה כמותו נגד רבי יהודה (תוספות יבמות מג: ד"ה הלכה) ואדרבה הוא מחמיר יותר מרבי מאיר, שסובר שאף אמצעי הדרכים אסורות ולא רק בשוק העליון. ואולי אמצע הדרכים לדעת רבי יוסי אינו נחשב ספק אלא הוא בחזקת טומאה, וכוונת רבי אבהו רק למקומות שהם בספק. כ. **אף** שכבר שנינו במשנתנו כן, רבי יוסי בן חנינה בא לחדש שאפילו אם ראינו זב מהלך בירושלים ונמצא רוק בדרך הליכתו, הרוק טהור, ולא חוששים שמשל הזב הוא. גמרא (פסחים יט:). כא. **ברמב"ם** (אבות הטומאות פי"ג ה"ח) וכן במאירי (ע"א ד"ה והמשנה הראשונה) מבואר, שאין הכוונה דווקא לטמאים, אלא לסתם העם שאינם זהירים ופרושים מטומאות, והם הרוב, ולפיכך הרוקים הנמצאים שם טמאים, משום שהזבים וכן עמי הארץ שדינם כזבים, מהלכים שם, וחששו שמא הרוק הוא מהם. כב. **תקלין** חדתין (ד"ה שיבולת). והוא מלשון 'שיבולת הנהר' (ישעיה כז יב), שמשמעו חריפותו של הנהר ואמצעיתו. מהר"א פולדא (ד"ה שיבולת). כג. **לשון** הר"ש סירילאו 'אותם טהורים שאוכלים חוליהם על טהרת הקודש'. כד. **גירסת** הגר"א. וכן ההמשך עפ"י גירסתו. וכך נראה ברא"ש (במשנה ד"ה בשאר) ועוד. כה. **ראה** בהערה במשנה (בסיום בשעת הרגל). כו. **כך** היא גירסת הגר"א, והתקלין חדתין (ד"ה ובשעת) מחק תיבה זו. כז. **מאירי** (במשנה ד"ה המשנה השניה). כח. **כל** המפרשים, מלבד תקלין חדתין שביאר ששתי הדעות הגמרא, אחת מהן הוא ביאור למגריפה, והאחת למריצה. כט. **שייכותו** של אבא שאול לכלים האלו, משום שהיה קובר מתים (נדה כד:), ורגיל בהם. תקלין חדתין (ד"ה אבא שאול). ל. **ריבב"ן** (במשנה ד"ה והמריצה), ובפשטות כוונתו שהיו חופרים בו את האדמה לצורך עשיית קברות. והרש"ס (ד"ה היה) ביאר שהיו עוקרים בו אבנים, כדי לעשות מהם גולל לקבר [-האבן שמעל הקבר נקראת גולל]. והלשון 'מריצה' יש לבאר מלשון 'ותרץ את גלגלתו' (שופטים ט נג). לא. **תקלין** חדתין (במשנה ד"ה מריצה). והטעם שהם מטמאים, משום שרגילות היא שהם נוגעים בעצמות. לב. **תקלין** חדתין (ד"ה תני). ותלמיד רשב"ש (ד"ה הסכין) פירש, שהברייתא אינה חולקת על המשנה אלא מבארת אותה, שמה ששנינו שאם הקופיץ קשורה בסכין דינה כסכין, הוא באופן שניכר שהסכין עיקר והקופיץ טפילה לה, כגון שעיקר הקשר בסכין והקופיץ תלויה בה ברצועה, אולם אם הקופיץ עיקר והסכין תלויה בה ברצועה, באופן זה דין הסכין כדין הקופיץ. וקרבן העדה והפני משה (ד"ה תני) פירשו על פי הרמב"ם (פיה"מ) שמה ששנינו במשנה 'נמצאת קשורה לו', אינו מוסב על הקופיץ שקשורה לסכין, אלא לסכין שקשורה לסכין, וזה מה שמבארת הברייתא, הסכין קשורה לו, כלומר שאם נמצאת סכין סתם שאין ידוע אם היא סטהורה או טמאה, והיא קשורה לסכין ידועה בטהרתה או בטומאתה, דין הסכין סתם כסכין הידועה, ואם היא טהורה אף זו טהורה ואם היא טמאה אף זו טמאה. לג. **מאירי** (בהקדמה למסכת). כידוע ישנם כמה דרגות בטומאה, המת הוא אבי אבות הטומאה וכל המיטמא מחמת המת בין אדם בין כלים הוא אב הטומאה, וכן שרץ מת, הנבילה, הזב והמצורע הן אבות הטומאה (ראה כלים פ"א). הנוגע באב הטומאה נעשה ראשון לטומאה, והוא נקרא גם ולד הטומאה, והנוגע בראשון נקרא שני והנוגע בשני נקרא שלישי והנוגע בשלישי נקרא רביעי, והראשון ושלמטה ממנו כולן נקראין ולד הטומאה. רמב"ם (טומאת מת פ"ה ה"ח). ואין ראשון לטומאה מטמא אלא אוכלים ומשקים בלבד. ברם חכמים גזרו על המשקים שנטמאו שיהיו מטמאים אדם וכלים, גזירה משום משקים של זב וזבה כגון רוקו וכדומה שהם אב הטומאה ומטמאים אדם וכלים מן התורה (ראה פרה פ"ח מ"ה, שבת יד:). לד. **כמו** שנתבאר בהערה לעיל שוולד הטומאה היחיד שמטמא כלים הוא משקין. לה. **כמבואר** בפרה (פי"א מ"ה) שהטמא מדברי סופרים אין חייבים עליו משום ביאת מקדש. לו. **מאירי** (ד"ה המשנה השלישית). ומה שכתב שאינה צריכה הערב שמש, הוא מדיוק לשון המשנה שכתבה שמכניסים אותה מיד, ודין זה מבואר גם במשנה בפרה (שם) שדבר שטומאתו מדברי סופרים אינו צריך הערב שמש. לז. **מאירי** (ד"ה המשנה השלישית). לח. **פרה** (שם מ"ד), וראה גם בעירובין (קד:). לט. **רש"ס** (ד"ה שוטחין). מ. **תלמיד** רשב"ש (ד"ה חדשה). מא. **הראשונים** מציינים לדברי הבבלי (פסחים יג:) שהר הבית היה עשוי כולו אצטבאות, היינו ספסלים לישב עליהם והם היו מקורים מלמעלה להגן מפני החמה ומפני הגשמים. מב. **רש"ס** (ד"ה שירא). מג. **מאירי** (ד"ה ונתגלגל). מד. **הכוונה** לנירים, הם הקנים הזקופים במכונת

אַרְבָּעִים אַמָּה, וְרָחְבָּהּ כרוחב האולם הרחב **עֶשְׂרִים** אמה[מה], **וּמִשְּׁמוֹנִים וּשְׁתַּיִם רִבּוֹא** - משמונה מאות ועשרים אלף חוטים[מו] **הָיְתָה נַעֲשֵׂית, וּשְׁתַּיִם** - שתי פרוכות היו **עוֹשִׂין בְּכָל שָׁנָה**[מז], לפי שהן היו משחירות מן העשן של הקטורת[מח], **וּשְׁלֹשׁ מֵאוֹת כֹּהֲנִים מַטְבִּילִין אוֹתָהּ** כשנטמאת[מט].

★

גמרא **שנינו במשנה, 'על כל נימה ונימה עשרים וארבעה חוטין'. הגמרא מבארת את הטעם בזה:** נאמר בתורה (שמות כו לא) 'וְעָשִׂיתָ פָרֹכֶת תְּכֵלֶת וְאַרְגָּמָן וְתוֹלַעַת שָׁנִי וְשֵׁשׁ מָשְׁזָר מַעֲשֵׂה חֹשֵׁב יַעֲשֶׂה אֹתָהּ כְּרֻבִים'. כלומר שחוטי הפרוכת היו שזורים מארבעה מינים אלו, תכלת, ארגמן, תולעת שני ושש. הגמרא דורשת את הפסוק, **אִילּוּ אָמַר חוּט** - אם היה נאמר בפסוק 'וְעָשִׂיתָ פָרֹכֶת תְּכֵלֶת וְאַרְגָּמָן וְתוֹלַעַת שָׁנִי וְשֵׁשׁ חוּט', הייתי מפרש שכל מין היה מחוט **אֶחָד**, ואילו נאמר '**כָּפוּל**' הייתי מפרש **לִשְׁנַיִם** - שכל חוט כפול שנים. ואילו היה נאמר '**שָׁזוּר**', הייתי מפרש **לִשְׁלֹשָׁה** - שכל חוט כפול שלושה. **מָשְׁזָר**' - מכיון ששינה לכתוב 'משזר', משמע לשון ריבוי, דהיינו **לְשִׁשָּׁה** חוטים, שהוא כפלו של שזור[נ]. ומכיון שהיה **אַרְבַּע מִכָּאן** - ארבעה מיני חוטים, **הָא** - הרי שבסך הכל היה עשוי כל חוט **מֵעֶשְׂרִים וְאַרְבָּעָה** חוטים.

הגמרא מביאה ברייתא החולקת על המשנה: תָּנֵי בברייתא, **שְׁלֹשִׁים וּשְׁתַּיִם** חוטים היה בכל חוט. מפרשת הגמרא איך הברייתא הזו דרשה את הפסוק, **אִילּוּ אָמַר** הפסוק '**חוּט**' הייתי אומר שהכוונה חוט **אֶחָד**, **כָּפוּל** הכוונה שכפול **לִשְׁנַיִם**, ואילו היה נאמר בפסוק '**שָׁזוּר**' פירושו כפול מכפול, דהיינו **לְאַרְבַּע** חוטים היה עשוי. ומכיון שנאמר '**מָשְׁזָר**' משמע שהוא כפול מ'שזור' הרי שכל חוט היה עשוי **לִשְׁמוֹנָה** חוטים, ומכיון שהיה **אַרְבַּע מִכָּאן** - ארבעה מיני חוטים, **הָא תְּלָתִין וּתְרֵין** - הרי שבסך הכל היה עשוי כל חוט משלושים ושתים חוטים.

דעה שלישית: תָּנָא בברייתא שיטה שלישית, ולדעתה **אַרְבָּעִים וּשְׁמוֹנָה** חוטים היה בכל חוט. מפרשת הגמרא את דרשת הפסוק לשיטה זו, **אִילּוּ אָמַר** הפסוק '**חוּט**' הייתי אומר שהכוונה חוט **אֶחָד**, אילו נאמר **כָּפוּל** משמע **לִשְׁנַיִם**. ואילו היה הפסוק אומר **קְלִיעָה** - 'תולעת שני ושש קלוע', הייתי מפרש **לִשְׁלֹשָׁה**[נא] חוטים מכל מין. ואילו היה הפסוק אומר '**שָׁזוּר**', הייתי אומר שזה כפול מקליעה דהיינו **לְשִׁשָּׁה** חוטים. ומכיון שנאמר '**מָשְׁזָר**' שהוא כפול מ'שזור' הרי **לִשְׁנֵים עָשָׂר** חוטים היה מכל מין, ומכיון שהיה **אַרְבָּעָה מִיכָּן** - ארבעה מיני חוטים, **הָא** - הרי שבסך הכל היו **אַרְבָּעִים וּתְמַנְיָא** - ארבעים ושמונה חוטים בכל חוט וחוט.

★

אגב שעסקה הגמרא בדרשת מנין החוטים שמהם היתה הפרוכת עשויה, מוסיפה לדרוש לשון 'מעשה חושב' ו'מעשה רוקם' האמור בפרוכת ובמסך הפתח של המשכן. **אומרת הגמרא**[נב]: **כָּתוּב אֶחָד אוֹמֵר** לגבי מסך פתח המשכן (שמות כו לו) 'וְעָשִׂיתָ מָסָךְ לְפֶתַח הָאֹהֶל תְּכֵלֶת וְאַרְגָּמָן וְתוֹלַעַת שָׁנִי וְשֵׁשׁ מָשְׁזָר **מַעֲשֵׂה רֹקֵם**', וְאילו **כָּתוּב אֶחָד אוֹמֵר** לגבי הפרוכת (שם כו לא) 'וְעָשִׂיתָ פָרֹכֶת תְּכֵלֶת וְאַרְגָּמָן וְתוֹלַעַת שָׁנִי וְשֵׁשׁ מָשְׁזָר **מַעֲשֵׂה חֹשֵׁב** יַעֲשֶׂה אֹתָהּ כְּרֻבִים', מה בין זה לזה. **מבארת הגמרא:** '**מַעֲשֵׂה רֹקֵם**' פירושו **פַּרְצוּף אֶחָד**, ואילו '**מַעֲשֵׂה חֹשֵׁב**' פירושו שבפרוכת היו רקומים **שְׁנֵי פַּרְצוּפוֹת**, ונחלקו **רַבִּי יְהוּדָה וְרַבִּי נְחֶמְיָה** בביאור הדברים, **חַד אָמַר**, '**מַעֲשֵׂה רֹקֵם**' היינו צורת **אֲרִי מִכָּאן (וארי) [וְחָלָק]**[נג] **מִכָּאן** - שהיו רוקמים במחטים דמות אריה מצד אחד של האריג ולא היו תוחבים את המחט לכל עוביו, ונמצא שמצידו השני נשאר חלק בלא צורה, והצד הרקום היה נראה בתוך המשכן, ואילו '**מַעֲשֵׂה חֹשֵׁב**' היינו צורת **אֲרִי מִכָּאן (וחלק) [וְצורת אֲרִי] מִכָּאן** - שהיו תוחבים את המחט לכל עובי האריג ונמצא שהוא 'שני פרצופות', שמשני צידי האריג היתה נראית דמות אריה. **וְחָרְנָה** - והשני **אָמַר**, '**מַעֲשֵׂה רֹקֵם**' היינו שהיתה צורת **אֲרִי מִכָּאן (וחלק) [וְצורת אֲרִי] מִכָּאן**, והיינו 'פרצוף אחד' לפי שמשני הצדדים היא צורת אריה, ואילו '**מַעֲשֵׂה חֹשֵׁב**' היינו, שהיתה נראית צורת **אֲרִי מִכָּאן** - מצדו האחד, וְצורת **נֶשֶׁר מִכָּאן** - מהצד השני, והיינו 'שני פרצופות'.

★

שנינו במשנה: '**בִּשְׁמוֹנִים וּשְׁתַּיִם רִבּוֹא הָיְתָה נַעֲשֵׂית וכו'** ושלוש מאות כהנים מטבילין אותה'. **רַבִּי יִצְחָק בַּר בִּיזְנָא** אמר **בְּשֵׁם שְׁמוּאֵל**, דברי המשנה הם **גּוּזְמָא** בעלמא ולאו דווקא[נד], שכן אין צורך בשלוש מאות כהנים כדי להטבילה[נה].

הגמרא מביאה משנה נוספת שאמר עליה שמואל 'גוזמא'. אומרת הגמרא: תַּמָּן תְּנִינָן - שנינו במסכת תמיד (כח:), '**פְּעָמִים הָיָה עָלֶיהָ** - על המזבח, **כִּשְׁלֹשׁ מֵאוֹת כּוֹר**' של דשן, ואף על זה אמר **רַבִּי יוֹסֵי בֵּי רַבִּי בּוּן בְּשֵׁם שְׁמוּאֵל, גּוּזְמָא**, והיינו שמעולם לא היה עליו כל כך הרבה[נו].

★ ★ ★

הלכה ג - משנה

המשנה מביאה מחלוקת תנאים היכן שורפים בשר קדשי קדשים שנטמאו[נז]: **בְּשַׂר קָדְשֵׁי קָדָשִׁים שֶׁנִּטְמָא, בֵּין בְּאַב הַטּוּמְאָה** שהוא טומאה חמורה[נח], **בֵּין בְּוָלָד הַטּוּמְאָה** שהוא טומאה קלה, **בֵּין** אם נטמא **בִּפְנִים** העזרה, **בֵּין** אם נטמא **בַּחוּץ** לעזרה, **בֵּית שַׁמַּאי אוֹמְרִים, הַכֹּל יִשָּׂרֵף בִּפְנִים** - בבית הדשן הגדול שהיה בעזרה ששם שורפים את פסולי קדשי הקדשים, כדקיימא לן[נט] שכל שפסולו בקודש מקום שריפתו בקודש[ס], **חוּץ מִשֶּׁנִּטְמָא בְּאַב הַטּוּמְאָה בַּחוּץ**, שכיון שיש בו שני חסרונות, הן שטומאתו חמורה והן שנפסל בחוץ, אין מכניסים אותו לעזרה לשורפו[סא].

דעה שניה: בֵּית הִלֵּל אוֹמְרִים, בכל האופנים שנטמאו הקדשי קדשים, **הַכֹּל יִשָּׂרֵף בַּחוּץ** - בבית הדשן ששם שורפים פסולי קדשים קלים, **חוּץ מִשֶּׁנִּטְמָא בְּוָלָד הַטּוּמְאָה בִּפְנִים**, שכיון שיש בו שתי מעלות, שאין בו טומאה חמורה ושטומאתו היתה בפנים, אין מוציאים אותו לשורפו מחוץ לעזרה אלא שורפו בפנים, אבל אם נטמא באב הטומאה אין משהים את הטומאה בפנים עד שישרף, אלא מוציא מיד ושורף בחוץ, וכן אם נטמא בחוץ אפילו בטומאה קלה, אין מכניסים אותו לעזרה.

האריגה שבראשיהם לולאות ובהם עוברים חוטי השתי, ובשעת האריגה הם עולים ויורדים ועל ידי כך מתאפשרת העברת חוטי הערב בין חוטי השתי כמבואר במסכת שבת (קה.). הרא"ש (ד"ה בנעים). וגירסתו 'נירין'. אולם גם לגירסא הנדפסת הכוונה לנירים, כמבואר בתפארת ישראל (יכין אות ל). ומפני עובי החוטין שהיו כפולין לעשרים וארבעה חוטין כמבואר להלן, וכן מפני הכרובים שמצויירים בהם שני פרצופים, היה צריך למנין זה של הנירים. רש"ס (ד"ה נירין). מה. **רש"י** (חולין ל: ד"ה ארכה). מו. **רש"י** (שם ד"ה ומשמונים). וברא"ש (ד"ה ומשמונים) ועוד ראשונים פירשו שהכוונה היא ששמונה מאות ועשרים אלף דינרי זהב הוציאו על מלאכת עשיית הפרוכת. וראה ברש"י (שם) שהביא גירסא 'ריבות', והיינו ששמונים ושתים נערות עסקו בה, ופירש רש"י (תמיד כט: ד"ה ומשמונים) שהיו לוקחים לעשיית הפרוכת נערות קטנות שלא ראו עדיין דם נדות כדי שלא יטמאו את הפרוכת בעשייתה. מז. **הטעם** שהיו שתי פרוכות מבואר ברמב"ם (בית הבחירה פ"ד ה"ב) וזה לשונו, בבית ראשון היה כותל מבדיל בין הקדש ובין קדש הקדשים, עביו אמה, וכיון שבנו הבית שני נסתפק להם אם עובי הכותל היה ממידת קודש הקדשים או ממידת הקודש, לפיכך עשו קדש הקדשים עביו עשרים אמה תמימות, ועשו הקודש ארבעים אמה תמימות, והניחו אמה יתירה בין הקדש ובין קודש הקדשים, ולא בנו כותל בבית שני אלא עשו שתי פרוכות אחת מצד קודש הקדשים ואחת מצד הקודש וביניהן אמה, כנגד עובי הכותל שהיה בראשון. מח. **רש"ס** (ד"ה ושתים), כלומר מפני שהיו משחירות, לפיכך הוצרכו כל שנה לעשות חדשות. מט. **רש"י** חולין (ל: ד"ה ושלש). והרא"ש (ד"ה ושלש) פירש על פי המבואר בחגיגה (כג.) שכלים של קודש טעונים טבילה בגמר מלאכתם אפילו אם נעשו בטהרה. נ. **רש"ס** (ד"ה משזר). נא. **נראה** שדעתו של התנא הזה, שהואיל וישנה עוד דרגה של שזירת החוטים, צריך לחשוב גם אותה בחשבון הכפילויות. נב. **במשנה** למלך (כלי המקדש פ"ח הט"ו) ביאר שלשון הגמרא דלהלן 'כתוב אחד אומר' וכו', הוא לשון ברייתא שביארה את החילוק בין הלשון 'מעשה רוקם' ללשון 'מעשה חושב', שזה משמעו פרצוף אחד וזה משמעו שני פרצופים, ונחלקו רבי יהודה ורבי נחמיה בביאורה. וראה עוד שם שהאריך. נג. **תקלין** חדתין עפ"י גירסת הגר"א, וכן ההגהה בהמשך הענין מקורה שם. נד. **רש"י** (חולין ל: ד"ה גוזמא). נה. **תלמיד** רשב"ש (ד"ה גוזמא). נו. **שמקום** המערכה לא היה יכול להחזיק שלוש מאות כור. רש"י (שם ד"ה אמר רבא). וברע"ב (שם פ"ב מ"ב) פירש, שהכהנים לא הניחו מעולם ערימה כה גדולה, ובזמן שרבה הדשן הורידוהו מעל המזבח. נז. **קדשי** קדשים שנפסלו, שורפים אותם בעזרה, ולמדו זאת (פסחים כד.) מהפסוק (ויקרא ו כג) 'וכל חטאת אשר יובא מדמה אל אהל מועד לכפר בקדש לא תאכל באש תשרף', ודרשו, 'בקדש באש תשרף', שמקום שריפתה, בקודש, ומהריבוי 'וכל' האמור בתחילת הפסוק, דרשו לרבות כל קדשי קדשים, וכן אימורי קדשים קלים שמחיצתם כשהם כשרים היא בקדש, אבל פסולי בשר קדשים קלים שנפסלו, שמחיצתם בכשרותם בכל העיר, שהרי הם נאכלים בכל העיר, נשרפים בכל העיר. משנתנו דנה בבשר קדשי קדשים שנטמא, היכן שורפים אותו, ויש לדעת שהשאלה היא רק היכן לקיים בו מצות שריפה, אולם מצד שילוח דבר טמא מהעזרה, אין לדון בבשר שנטמא, משום ששילוח טמאים למדו מהפסוק (במדבר ה ג-ג) 'וישלחו מן המחנה' וגו' 'מזכר עד נקבה תשלחו', ודרשו (עירובין קד:) 'מזכר ועד נקבה, מי שיש לו טהרה במקוה', פרט לדבר שאין לו טהרה במקוה שאינו משתלח, ומכאן שבשר שנטמא אינו משתלח, שהרי אין לו טהרה במקוה, שלא מצינו לאוכלים ומשקין טהרה במקוה, פרט למים ובדרך זריעה בלבד. ריבב"ן (ד"ה בשר). סברא נוספת נאמרה בזה (עירובין שם), מה זכר ונקבה שנעשים אב הטומאה, אף כל שנעשה אב הטומאה, יצאו אוכלין שאינן נעשין אב הטומאה [כמבואר בתוספתא (טבול יום פ"א ה"ג), והטעם שאינם נעשים אב הטומאה מבואר בריבב"ן (שם). נח. **כידוע** ישנם דרגות בטומאה, טומאת המת נקראת אבי אבות הטומאה, וכל המיטמא מחמת המת, כגון על ידי נגיעה, בין אדם בין כלים נקרא אב הטומאה. כמו כן שרץ, מת, נבלה, נידה, זב ומצורע אבות הטומאה הם, כמבואר במסכת כלים (פ"א משנה א-ג). הנוגע באב הטומאה נעשה ראשון לטומאה, והנוגע בראשון נקרא שני, והנוגע בשני נקרא שלישי, והנוגע בשלישי נקרא רביעי והוא המדרגה האחרונה בטומאה, והראשון ושלמטה ממנו כולם נקראים במשנה ובברייתא 'ולד הטומאה'. רמב"ם (הקדמתו לסדר טהרות), הראשון שבחולין טמא ומטמא, השני פסול ולא מטמא. (טהרות פ"ב מ"ג). הראשון והשני והשלישי שבקודש, כגון בשר קודש או לחם קדשים טמאים ומטמאים, הרביעי פסול ולא מטמא. (שם מ"ה). ולד הטומאה במקום שמטמא אינו מטמא אלא אוכלים ומשקים בלבד. רמב"ם (טומאת מת פ"ה ה"ז). ברם משקים שנגעו אפילו בשני לטומאה, גזרו עליהם חכמים שיהיו נעשים ראשון לטומאה, כמבואר במסכת פרה (פ"ח מ"ז). נט. **בבלי** פסחים (כד.). ס. **הרא"ש** (ד"ה הכל). סא. **ודין** זה הוא מדרבנן, אולם מדין תורה היה יכול להכניסו לפנים העזרה, כמו שנתבאר, שאין בבשר איסור של הכנסת טומאה למקדש. עפ"י רש"ס (ד"ה חוץ).

דעה שלישית: **רַבִּי אֱלִיעֶזֶר אוֹמֵר**, בשר קדשי קדשים **שֶׁנִּטְמָא בְּאַב הַטּוּמְאָה, בֵּין** אם נטמא **בִּפְנִים, וּבֵין** אם נטמא **בַּחוּץ, יִשָּׂרֵף בַּחוּץ**, לפי שאין זה כבוד לשורפו בקודש[א], והבשר **שֶׁנִּטְמָא בִּוְלַד הַטּוּמְאָה, בֵּין** אם נטמא **בַּחוּץ וּבֵין** אם נטמא **בִּפְנִים, יִשָּׂרֵף בִּפְנִים**, לפי שאינו מאוס מלהכניסו לקודש[ב].

דעה רביעית: **רַבִּי עֲקִיבָא אוֹמֵר, מְקוֹם טוּמְאָתוֹ שָׁם שְׂרֵיפָתוֹ** - במקום שניטמא שם הוא נשרף, ואין חילוק באיזו טומאה נטמא, ולכן אם נטמא בפנים אפילו בטומאה חמורה, נשרף בפנים, ואם נטמא בחוץ אפילו בטומאה קלה ישרף בחוץ[ג].

★

גמרא שנינו במשנה, 'בשר קדשי קדשים שנטמא בין באב הטומאה בין בולד הטומאה'. **הגמרא מביאה מחלוקת אמוראים בגדרי אב הטומאה וולד הטומאה השנויים במשנתינו: בַּר קַפָּרָא אָמַר, אַב הַטּוּמְאָה** ששנינו במשנה, היינו שטומאתו היא **דְּבַר תּוֹרָה**, כגון שנטמא בשרץ או בנבילה, ואילו **וְלַד הַטּוּמְאָה** ששנינו, היינו שטומאתו היא רק **מִדִּבְרֵיהֶם**, כגון כלי שנטמא במשקים, שמן התורה אין משקים שנגעו בטומאה מטמאים כלים, שאין משקה נעשה אב הטומאה[ד], ורבנן גזרו על המשקים שיהיו מטמאים את הכלים[ה], והבשר נגע בכלי זה ונמצא שטומאתו הוא מדרבנן.

רַבִּי יוֹחָנָן אָמַר, בֵּין זֶה בֵּין זֶה דְּבַר תּוֹרָה - בין אב הטומאה ובין ולד הטומאה השנויים במשנה הכוונה שטומאתם היא מן התורה, ואב הטומאה היינו שנטמא הבשר בשרץ או בנבילה, וולד הטומאה היינו כגון שנטמא הבשר בכלי שנגע ברוק הזב, ונעשה הכלי ראשון לטומאה והבשר שנגע בו הוא שני לטומאה מהתורה.

הגמרא מקשה על רבי יוחנן. מקשה הגמרא: וְקַשְׁיָא דְּרַבִּי יוֹחָנָן עַל דְּבֵית שַׁמַּאי - שיטתו של רבי יוחנן מוקשית לפי דעת בית שמאי במשנתינו, **דְּבֵית שַׁמַּאי אוֹמְרִים, הַכֹּל יִשָּׂרֵף בִּפְנִים, חוּץ מִשֶּׁנִּטְמָא בְּאַב הַטּוּמְאָה בַּחוּץ**, ולדעת רבי יוחנן שגם אב הטומאה וגם ולד הטומאה שניהם טומאתם מן התורה, קשה, **מַה בֵּין אַב הַטּוּמְאָה** שנטמא **בַּחוּץ** שהוא נשרף בחוץ, **מַה בֵּין וְלַד הַטּוּמְאָה** שנטמא **בַּחוּץ** שהוא נשרף בפנים, וכי **זֶה וָזֶה לֹא דְּבַר תּוֹרָה הוּא**, ואם כן מה החילוק ביניהם.

הגמרא מוסיפה להקשות על רבי יוחנן: וַאֲפִילּוּ עַל דְּבֵית הִלֵּל לֹא מַקְשְׁיָא - וכי לפי בית הלל לא קשה, **דְּבֵית הִלֵּל אָמַר, הַכֹּל יִשָּׂרֵף בַּחוּץ, חוּץ מַה שֶּׁנִּטְמָא בִּוְלַד הַטּוּמְאָה בִּפְנִים**, ואם גם אב הטומאה וגם ולד הטומאה הם טמאים מן התורה, **מַה בֵּין וְלַד הַטּוּמְאָה** שנטמא **בִּפְנִים** שהוא נשרף בפנים, **מַה בֵּין אַב הַטּוּמְאָה** שנטמא **בִּפְנִים** שהוא נשרף בחוץ, וכי **זֶה וָזֶה לֹא דְּבַר תּוֹרָה הוּא**, ומה החילוק ביניהם, אלא על כרחך צריך לומר כבר קפרא, שאב הטומאה היינו מן התורה, וולד הטומאה היינו טומאה מדרבנן.

הגמרא אינה מיישבת את הקושיות על רבי יוחנן, ועוברת לברר את ביאור משנתינו לדעת בר קפרא. אומרת הגמרא: לֹא הֲווּ בָהּ רַבָּנָן אֶלָּא עַל דְּבַר קַפָּרָא - לא נשאו ונתנו חכמים ליישב את המשנה לדעת רבי יוחנן[ו], ועברו לפלפל בשיטתו של בר קפרא. **אומרת הגמרא: וְקַשְׁיָא דְּבַר קַפָּרָא עַל דְּבֵית שַׁמַּאי** - יש להקשות לבר קפרא לפי דעת בית שמאי, **דְּבֵית שַׁמַּאי אוֹמְרִים, הַכֹּל יִשָּׂרֵף בִּפְנִים חוּץ מִשֶּׁנִּטְמָא בְּאַב הַטּוּמְאָה בַּחוּץ**, וכיון שאב הטומאה הוא מן התורה **מַה** החילוק **בֵּין** המקומות שנטמא בטומאת **אַב הַטּוּמְאָה**, והלא **בֵּין** שנטמא **בַּחוּץ וּבֵין** שנטמא **בִּפְנִים**, וכי **זֶה וָזֶה לֹא דְּבַר תּוֹרָה הוּא**, ומדוע זה נשרף בחוץ וזה בפנים.

מתרצת הגמרא: בְּגִין - מחמת שיטתו **דְּרַבִּי עֲקִיבָא שֶׁאָמַר, מְקוֹם טוּמְאָתוֹ שָׁם תְּהֵא** מקום **שְׂרֵיפָתוֹ**, ואף בית שמאי סוברים כך, ולכן רק אם נטמא בפנים הוא נשרף בפנים אבל אם נטמא בחוץ הוא נשרף בחוץ. [אלא שסוברים בית שמאי שכל זה דווקא בנטמא באב הטומאה שהוא מדאורייתא, אך בולד הטומאה כיון שהוא מדרבנן, אף אם נטמא בחוץ ישרף בפנים[ז]].

הגמרא מוסיפה להקשות על בר קפרא: וַאֲפִילּוּ עַל דְּבֵית הִלֵּל לֹא מַקְשְׁיָא - וכי לפי בית הלל לא ניתן להקשות, **דְּבֵית הִלֵּל אָמַר, הַכֹּל יִשָּׂרֵף בַּחוּץ חוּץ מִשֶּׁנִּטְמָא בִּוְלַד הַטּוּמְאָה בִּפְנִים**, ואם ולד הטומאה הוא מדרבנן **מַה** החילוק **בֵּין** המקום שבו הוא נטמא בטומאת **וְלַד הַטּוּמְאָה**, והלא **בֵּין** שנטמא **בִּפְנִים בֵּין** שנטמא **בַּחוּץ**, וכי **זֶה וָזֶה לֹא מִדִּבְרֵיהֶם הוּא**, ומה מקום יש לחלק ביניהם.

מתרצת הגמרא: בְּגִין - מחמת דעתו **דְּרַבִּי שִׁמְעוֹן שֶׁאָמַר, מַאֲכָלוֹ וּמַשְׁקוֹ שֶׁל מְצוֹרָע (משתלחין חוץ[ח]) אֵין מְבִיאִין לְשָׁלֹשׁ מַחֲנוֹת** - מאכלים שנטמאו על ידי מצורע אין מכניסים אותם לתוך המחנות אלא הם נשארים מחוץ למחנה, משמע שאם נטמאו בפנים אין מוציאים אותם החוצה, למדנו מכאן שסובר רבי שמעון שאף דבר שאין בו חיוב שילוח מן המחנה, כמו אוכלין ומשקים [כמו שנתבאר לעיל (כא:)] מכל מקום אין מכניסים אותו, אולם כשנטמא בפנים אין מוציאים אותו, כמו כן יש לומר לבית הלל בולד הטומאה, אף שהוא דרבנן, אולם מחלקים הם בין אם נטמא בפנים שנשרף בפנים, לבין נטמא בחוץ שנשרף בחוץ.

★ ★ ★

הלכה ד - משנה שנינו במסכת יומא (פ"ב), שהעלאת איברי הקרבנות למזבח נעשתה בשני שלבים. בשלב הראשון היו מעלים את האיברים לכבש ומניחים אותם שם[ט], ובשלב השני היו מעלים אותם מן הכבש למזבח[י]. משנתינו מפרשת היכן היו מניחים את האיברים בכבש בהעלאה הראשונה[א]. עוד עוסקת המשנה בדין שקלים וביכורים בזמן הזה.

אֵיבְרֵי קרבן **הַתָּמִיד** וחלביו[יא], היו **נִיתָּנִין מֵחֲצִי כֶּבֶשׁ וּלְמַטָּה** - בחציו התחתון של הכבש[יב], **(במזרח) בְּצַד מַעֲרָב**[יג]. איברים **שֶׁל מוּסָפִין** של שבתות וימים טובים היו **נִיתָּנִין מֵחֲצִי הַכֶּבֶשׁ וּלְמַטָּה (במערב) בְּצַד מִזְרָח**[יד]. איברים **שֶׁל** מוספי **רָאשֵׁי חֳדָשִׁים** היו **נִיתָּנִין עַל כַּרְכּוֹב הַמִּזְבֵּחַ**[טו] **(למטה) מִלְּמַעְלָן**[טז].

הַשְּׁקָלִים וְהַבִּיכּוּרִים אֵינָן נוֹהֲגִין אֶלָּא בִּפְנֵי הַבַּיִת - בזמן שבית המקדש קיים[יז], שכן השקלים היו משמשים לקניית קרבנות, ובזמן הזה אין צורך במעות אלו, ואילו לגבי הביכורים נאמר (שמות כג יט) 'רֵאשִׁית בִּכּוּרֵי אַדְמָתְךָ תָּבִיא בֵּית ה' אֱלֹהֶיךָ', ויש ללמוד מכך שהם נוהגים רק בזמן שהבית קיים[יח], **אֲבָל מַעְשַׂר דָּגָן**, דהיינו הפרשת תרומות ומעשרות מן התבואה, **וְהַפְרָשַׁת מַעְשֵׂר** מן **הַבְּהֵמָה**, וקדושת **בְּכוֹרוֹת** בהמה, **נוֹהֲגִין בֵּין בִּפְנֵי הַבַּיִת וּבֵין שֶׁלֹּא בִּפְנֵי הַבַּיִת** - בין בזמן המקדש ובין בזמן הזה, שכן מעשר דגן הוא מן המצוות התלויות בארץ, ומאחר שקדושת הארץ לא בטלה אף מצוותיה לא בטלו[יט], ואילו מצות הפרשת מעשר בהמה וקדושת הבכורות חובת הגוף הן, ועל כן נוהגות לעולם, בין בארץ ובין מחוצה לה[כ].

א. **רבינו** משולם (ד"ה ר' אליעזר). ובתלמיד רשב"ש (ד"ה בפנים) ביאר, שסובר שבאופן שנטמא באב הטומאה לא נאמרה גזירת הכתוב 'בקודש באש תשרף' [ראה הערה לעיל (כא:)]. ב. **רבינו** משולם (ד"ה בולד). ג. **וטעמו**, שאם נטמא בפנים, ומוציאו החוצה, יש בכך משום זלזול בבשר הקודש, ואם נטמא בחוץ ומכניסו פנימה יש בכך משום זלזול במקדש. שם (ד"ה מקום). ד. **רש"י** (חולין קכא. ד"ה זרעים). ולומדים זאת מהפסוקים שמי שאין לו טהרה בהזאה או בטבילה אינו נעשה אב הטומאה. ה. **שגזרו** על כל המשקים משום משקה זב וזבה, כגון רוקן ומימי רגליהם [שהם מטמאים מן התורה]. בכורות (לח. ורש"י שם ד"ה משום). ו. **יש** שפירשו משום שלא מצאו יישוב. קרבן העדה (ד"ה לא הוו, בפירוש השני). ויש שפירשו, שלא עסקו בשיטת רבי יוחנן, משום שאפשר ליישב את הקושיות על רבי יוחנן, שיש חילוק בין אב הטומאה החמור לולד הטומאה הקל. קרבן העדה (שם בפירוש הראשון) ורש"ס (ד"ה לא הוו). ז. **קרבן** העדה (ד"ה דר"ע). ח. **גירסת** הגר"א, וביאר שם שהגירסא הנדפסת משובשת, שאם סובר רבי שמעון שמאכלו ומשקו של מצורע משתלחים חוץ לשלש מחנות, אם כן לא מיושבת שיטת בית הלל שאמרו שאם נטמא בולד הטומאה בפנים אינו משתלח. וראה עוד שם מהו מקור שיטת רבי שמעון. הטעם שלא תירצה הגמרא כדלעיל שבית הלל סוברים כרבי עקיבא, שאם כן גם אם נטמא באב הטומאה בפנים היה לו להישרף בפנים. פני משה (ד"ה ומי מה). ט. **והולכים** ללשכת הגזית לקרוא את שמע, כמפורש במסכת תמיד (לא:). י. **נחלקו** תנאים במסכת יומא (כו.), אם אותם הכהנים שהיו מעלים מתחילה לכבש היו שבים ומעלים לאחר מכן למזבח, או שהיו זוכים בזה כהנים אחרים [ואף היו מפייסים על עבודה זו פייס בפני עצמו]. יא. **במסכת** סוכה (נד:) נוקטת הגמרא בלשון 'חלבי תמיד', וכתב רש"י שם (ד"ה חלבי), שהוא הדין לאיבריו, שאף הם נקראים 'חלבי'. יב. **מבואר** במסכת מידות (פ"ג מ"ג), שרוחב המזבח היה שלשים ושתים אמות, ואילו רוחב הכבש היה שש עשרה אמות [ועומד היה כנגד אמצע המזבח], ואורך הכבש היה שלשים ושתים אמות, נמצא שחציו העליון של הכבש היינו שש עשרה אמות העליונות, ואילו חציו המזרחי או המערבי היינו שמונה אמות לכל צד. טעם הדבר שהיו מניחים את האיברים בחציו התחתון של הכבש ולא בחציו העליון, כדי שלא יוצרכו להוליכם לאורך כל הכבש בפעם אחת. רש"י (יומא כו. ד"ה הוא). והרא"ש (תמיד לא: ד"ה מחצי) כתב טעם אחר, שאם יניחום בסמוך לראש המזבח פעמים שיבואו להקטירם בטעות קודם זמנם. יג. **כן** היא הגירסא במסכת תמיד (לא:). וכן גרסו התוספות (סוכה נד: ד"ה דתניא) ורוב המפרשים כאן. אמנם רש"י (שם ד"ה ניתנין) גרס 'במזרח'. וראה ברא"ש (תמיד שם ד"ה מחצי). בטעם הדבר שהיו מניחים את איברי התמיד בצד מערב, כתב הרא"ש (שם), לפי שהשכינה היתה שרויה במקדש בצד מערב [בקודש הקדשים]. יד. **טעם** הדבר שהוצרכו להניחם בצד אחר משל איברי התמיד, לפי שפעמים היו מתעכבים בהקטרת אברי התמיד עד הקרבת המוסף, והיה צריך לעשות היכר שלא יבואו להקטיר איברי המוסף קודם של תמיד, שהרי אסור להקריב שום קרבן על המזבח קודם תמיד של שחר. רש"י (סוכה נד: ד"ה ניתנין). טו. **הגמרא** תבאר מה הוא 'כרכוב המזבח'. טז. **לא** נתפרש במשנה אם היו מניחים את איברי מוספי ראשי חדשים במזרח או במערב. וכתב הרא"ש (תמיד לא: ד"ה מחצי), שהיו מניחים אותם בצד מזרח. והרש"ס (ד"ה נתנין) כתב, שמסתבר הדבר שהיו מניחים אותם בצד מערב, כאיברי התמיד, כדי לקיים בהם מאמר הכתוב 'לפני ה''. מבואר במסכת סוכה (נד:), שטעם הדבר שהיו מניחים את איברי מוספי ראשי חדשים במקום מיוחד, הוא כדי לפרסם שהוקבע ראש חודש בזמנו. וכמו כן היו עושים היכר נוסף לכך, שבשבת ראש חודש היו מקדימים שיר של ראש חודש לשיר של שבת, כמבואר בדברי הגמרא בסמוך. יז. **ומכל** מקום יש חילוק ביניהם, שהשקלים נוהגים בין בארץ ובין בחוצה לארץ, ואילו הביכורים אינם נוהגים אלא בארץ, כמאמר הכתוב (שמות כג יט) 'ראשית ביכורי אדמתך'. מאירי (ד"ה המשנה הששית). יח. **כן** מבואר בתוספתא (פ"ג הכ"ד) 'ומפני מה אמרו בכורים אין נוהגין אלא בפני הבית, משום שנאמר 'ראשית בכורי אדמתך תביא בית ה' אלהיך', כל זמן שיש לך בית יש לך בכורים, אין לך בית אין לך בכורים'. והביאה הריבב"ן (ד"ה המקדיש). וכתב תלמיד הרשב"ש (ד"ה אבל), שמכל מקום אם הקדיש ביכורים בזמן הזה חלה עליהם קדושה, כמבואר בסיפא, מאחר והתנא של המשנה סובר שקדושת הארץ לא בטלה, ואף קדושת המקדש לא בטלה, וממילא יכול אדם להביא ביכורים ולהניחם במקום שבו היה עומד המזבח, אך מאחר והמקום ניתן ביד אויבים ואי אפשר לעשות כן גזרו חכמים שלא להקדישם, כדי שלא יבואו בהם לידי תקלה. יט. **שכן** תנא זה סובר שקדושת הארץ קידשה לשעתה וקדשה לעתיד לבוא. תלמיד הרשב"ש (ד"ה אבל). והוסיף, שאף על פי שיש חשש תקלה בהפרשת מעשר שני, שמא יבוא לאוכלו חוץ לירושלים, מכל מקום לא גזרו חכמים שלא להפרישו, שהרי כל זמן שאין מפרישים אותו אסורים כל הפירות באכילה משום 'טבל', אבל לגבי ביכורים שאינם טובלים את הפירות תיקנו חכמים שלא להקדישם, כדי שלא יבואו בהם לידי תקלה. כ. **מבואר** במסכת בכורות (נג.), שאף על פי שמעשר בהמה נוהג מעיקר הדין גם בזמן הזה מכל מקום תיקנו חכמים שלא להפרישו, כדי שלא יבואו בו לידי תקלה [ומכל

אדם הַמַּקְדִּישׁ בזמן הזה מעות לִשְׁקָלִים ופירות לְבִיכּוּרִים, הֲרֵי זֶה קוֹדֶשׁ. רַבִּי שִׁמְעוֹן אוֹמֵר, הָאוֹמֵר 'בִּיכּוּרִים קוֹדֶשׁ' אֵינָן קוֹדֶשׁ, לפי שנאמר בהם במפורש (שם) 'תָּבִיא בֵּית ה' אֱלֹהֶיךָ', ומכאן שאין שֵׁם ביכורים חל על פירות בזמן הזה.

גמרא שנינו במשנה 'של ראשי חדשים ניתנין על כרכוב המזבח מלמעלן'. מבררת הגמרא: אֵיזֶהוּ 'כַּרְכּוֹב הַמִּזְבֵּחַ'. מבארת הגמרא: הוא מקום על המזבח ברוחב אַמָּה, בֵּין קֶרֶן אחת של המזבח לְקֶרֶן אחרת, והוא מְקוֹם הִילּוּךְ רַגְלֵי הַכֹּהֲנִים על גבי המזבח[כא][ב].

★

הגמרא מבארת את סדר הקרבת המוספים בשבת ראש חודש[כב]. מבררת הגמרא: בשבת ראש חודש, שמקריבים גם מוּסְפֵי שַׁבָּת וגם מוּסְפֵי רֹאשׁ חֹדֶשׁ, מִי מהם קוֹדֵם להקרבה. משיבה הגמרא: רַבִּי יִרְמְיָה סָבַר מֵימַר [-לומר], שכאשר צריך להקריב מוּסְפֵי שַׁבָּת וּמוּסְפֵי רֹאשׁ חֹדֶשׁ אזי מוּסְפֵי רֹאשׁ חֹדֶשׁ קוֹדְמִין להקרבת מוספי השבת. ומבארת הגמרא את טעמו. חֲיִילֵיהּ [-ראייתו] דְּרַבִּי יִרְמְיָה היא מִן הָדָא - מברייתא זו, בה שנינו, שבשבת ראש חודש שצריך לומר על הקרבן גם את שִׁירוֹ שֶׁל שַׁבָּת וְגם את שִׁירוֹ שֶׁל רֹאשׁ חֹדֶשׁ[כג], אזי שִׁירוֹ שֶׁל רֹאשׁ חֹדֶשׁ קוֹדֵם לשיר של שבת[כד], וסבר רבי ירמיה, שכשם ששירו של ראש חודש קודם לשל שבת, כך קרבנו קודם[כה][ג].

דוחה הגמרא: אָמַר רַבִּי יוֹסֶה, שַׁנְיָיא הִיא תַּמָּן - שונה הדבר שם, לגבי שיר של יום, דְּאָמַר רַבִּי חִיָּיא בְּשֵׁם רַבִּי יוֹחָנָן, שטעם הדבר שהיו מקדימים שיר של ראש חודש לשיר של שבת הוא כְּדֵי לְפַרְסְמוֹ וּלְהוֹדִיעַ שֶׁהוּא רֹאשׁ חֹדֶשׁ[כו], (כיצד היה עושה, שוחט מוספי שבת ואומר עליהן שירו של ראש חדש[כז]), בְּרַם הָכָא - אבל כאן, לענין סדר הקרבת המוספין, כשיש לפניו מוּסְפֵי שַׁבָּת וּמוּסְפֵי רֹאשׁ חֹדֶשׁ, מוּסְפֵי שַׁבָּת קוֹדְמִין לשל ראש חודש, עַל שֵׁם - על פי הכלל שֶׁכָּל דבר הַתָּדִיר [-מצוי יותר] מֵחֲבֵירוֹ, קוֹדֵם אֶת חֲבֵירוֹ, ולפיכך יש להקדים את מוספי השבת שהם קרבים בכל שבוע למוספי ראש חודש שאינם קרבים אלא פעם בחודש[כח]. ומכיון שצריך להקדים את הקרבת מוספי השבת, ומאידך צריך להקדים את שירו של ראש חודש, [כֵּיצַד הָיָה הכהן עוֹשֶׂה, שׁוֹחֵט היה תחילה את מוּסְפֵי הַשַּׁבָּת, וְאוֹמֵר עֲלֵיהֶן שִׁירוֹ שֶׁל רֹאשׁ חֹדֶשׁ], ולאחר מכן היה מקריב את מוספי ראש חודש, ואומר עליהם שיר של שבת[כט].

★

שנינו במשנה: המקדיש שְׁקָלִים וּבִיכּוּרִים וכו' הרי זה קודש, רבי שמעון אומר, האומר ביכורים קודש אינן קודש. מדייקת הגמרא מדברי רבי שמעון, הָא - אבל אם הפריש מעות לִשְׁקָלִים, קָדְשׁוּ - חלה עליהם קדושה אפילו בזמן הזה. ומביאה הגמרא דעה אחרת בשיטת רבי שמעון[ל], רַבִּי שִׁמְעוֹן בֶּן יְהוּדָה אומר מִשּׁוּם [-משמו של] רַבִּי שִׁמְעוֹן, בֵּין אֵלּוּ [-שקלים] וּבֵין אֵלּוּ [-ביכורים] לֹא קָדְשׁוּ בזמן הזה[לא].

★

הגמרא עוסקת בדינו של גר בזמן הזה[לב]: תָּנֵי בברייתא, גֵּר צדק המתגייר בִּזְמַן הַזֶּה שאין המקדש קיים, צָרִיךְ לְהָבִיא קִינּוֹ רִיבְעִית כֶּסֶף. כלומר, צריך להפריש מעות בשווי רביעית דינר[לג], עבור קניית 'קן' של שתי עופות לעולה, שיביא לכשיבנה בית המקדש[לד], שכך היא חובתו של המתגייר להביא קרבן[לה][ד].

אָמַר רַבִּי שִׁמְעוֹן, בִּיטְּלָהּ רַבָּן יוֹחָנָן בֶּן זַכַּאי להלכה זו, ותיקן שלא יפריש הגר מעות לקינו, מִפְּנֵי הַתַּקָּלָה, שחשש שמא יבוא הגר ליהנות ממעות אלו בשוגג, ונמצא מועל בהקדש. מבררת הגמרא: מַהוּ מִפְּנֵי הַתַּקָּלָה - היכן מצינו שחששו חכמים לתקלה כעין זו[לו]. מבארת הגמרא: כְּהָדָא דְּתָנֵי - כמו ששנינו בברייתא, אֵין מַקְדִּישִׁין מעות או חפצים בזמן הזה להקדש, וְלֹא מַעֲרִיכִין - ואין אדם רשאי לומר בזמן הזה 'ערכי עלי' או 'ערך פלוני עלי', וְלֹא מַחֲרִימִין - וכן אין אומרים על מעות או חפצים 'הרי אלו חרם' (ולא מגביהין תרומות ומעשרות[לז]) בִּזְמַן הַזֶּה, שכן אף החרם דינו כהקדש[לח][ה], וְאִם עבר אדם על דין זה וְהִקְדִּישׁ אוֹ הֶעֱרִיךְ אוֹ הֶחֱרִים (או הגביה), אזי אם הקדיש כסות [-בגד], הַכְּסוּת תִּישָּׂרֵף, ואם הקדיש בהמה, הַבְּהֵמָה תֵּיעָקֵר. כֵּיצַד הוא 'עיקור' זה, נוֹעֵל בְּפָנֶיהָ את הַדֶּלֶת וְהִיא מֵתָה מֵאֵילֶיהָ ברעב[לט]. וְאם הקדיש מעות, הַמָּעוֹת יֵלְכוּ לְאיבוד בְּיָם הַמֶּלַח[מ]. וטעם הדבר משום חשש תקלה, שאם יעמדו ברשותו מעות או כסות או בהמה של הקדש, יש לחוש שמא יהנה מהם בשוגג, ונמצא מועל בקדשים.

מבררת הגמרא: גר שֶׁעָבַר על תקנת רבן יוחנן בן זכאי, וְהִקְדִּישׁ בזמן הזה רובע דינר לצורך קניית שני עופות לעולה, האם חלה קדושה על המעות וצריך להוליכם לים המלח, או לא[מא]. מבארת הגמרא: מִן מַה דְּאָמַר רַבִּי שִׁמְעוֹן שֶׁבִּיטְּלָהּ רַבָּן יוֹחָנָן בֶּן זַכַּאי להלכה זו מִפְּנֵי הַתַּקָּלָה, הָדָא אָמְרָה - זאת אומרת שאם עָבַר הגר על התקנה וְהִקְדִּישׁ מעות לקינו, קָדְשׁוּ - חלה קדושה עליהם, שכן משמעות הדברים היא שתיקן שלא יפריש הגר מעות כדי שלא יבוא לידי תקלה, ולא שהפקיע את חלות הקדושה לגמרי[מב].

הגמרא מקשה סתירה בדברי רבי שמעון[מג]: רַבִּי יוּדָה 'עַנְתוֹדְרָיָיא' [-כך היה כינויו, או שנקרא כן על שם מקומו[מד]], בָּעֵי קוֹמֵי [-שאל לפני] רַבִּי יוֹסֵי, הָכָא - כאן, לענין גר שהפריש בזמן הזה מעות לקינו, אַתְּ

מקום רשאי לאכול מבהמותיו בלא הפרשת מעשר בהמה, שכן מעשר זה אינו טובל את שאר הבהמות אלא מדרבנן, ובזמן הזה לא גזרו. תלמיד הרשב"ש (ד"ה מעשר)], אבל לגבי בכור אי אפשר לתקן כך, שהרי הוא קדוש מרחם, ומכל מקום יש להטיל בו מום קודם שיצא לאויר העולם [או להקנותו לנכרי], כדי שלא תחול עליו קדושת בכור, ולא יבואו בו לידי תקלה. כא. **הגמרא** במסכת זבחים (סב.) מקשה, כיצד יתכן שהלכו הכהנים בין קרן לקרן [הרי כשהגיעו לקרן לא יכלו לעבור לצד אחר של המזבח. רש"י שם (ד"ה אטו)], ומבארת שלא היו הכהנים מהלכים באותה אמה שבין קרן לקרן, אלא באמה הסמוכה לה לצד פנים המזבח. ופירש רש"י שם (ד"ה אלא), שהיה על גבי המזבח כמין חריץ עמוק ברוחב שתי אמות, משפת המזבח ועד מקום המערכה, אמה חיצונית היתה בין הקרנות, ואמה פנימית שימשה להילוך הכהנים. וכעין זה מתבאר מדברי הירושלמי לעיל (יח:). כב. **מאחר** ונזכרו במשנה מוספי שבת ומוספי ראש חודש, מבררת הגמרא עתה מי מהם קודם להקרבה כשחל ראש חודש בשבת. תקלין חדתין (ד"ה מוספי). כג. **'שיר** של שבת' מפורש במסכת ראש השנה (לא.), שבשחרית היו אומרים 'מזמור שיר ליום השבת', ובמוסף היו אומרים את שירת האזינו (דברים לב א-מג) כשהיא מחולקת לשישה חלקים, בכל שבת חלק אחד ['הזי"ו ל"ך'], ואילו במנחה היו אומרים 'אז ישיר' (שמות טו א-יט) ושירת הבאר (במדבר כא יז-כ) [מחולקים לשלשה חלקים, בכל שבת חלק אחד]. אמנם לגבי ראש חודש אין מפורש איזה שיר היו אומרים. ובמאירי (סוכה נד: ד"ה הפירוש) כתב, שבמוסף ראש חודש אומרים מזמור 'הרנינו לאלהים עוזינו' (תהלים פא). והרמ"ע מפאנו (שו"ת, סי' כה) כתב, 'ולמנחה סידרנו 'ברכי נפשי גדלת מאד' (תהלים קד), על פי המדרש הנעלם, כי לא מצאנו לו בגמרא סדר השיר, ונכון הוא'. ובערוך השולחן (או"ח סי' תכג ס"ה) כתב, שכפי הנראה היו אומרים במקדש מזמור 'ברכי נפשי', שכן נזכר בו 'עשה ירח למועדים'. כד. **מתבאר** מדברי הגמרא, שבשבת ראש חודש אומרים גם שיר של שבת וגם שיר של ראש חודש. ועל דרך זה מפרשת הגמרא במסכת סוכה (נד:) את דברי הברייתא 'ראש חדש שחל להיות בשבת שיר של ראש חדש דוחה שיר של שבת', שאין הכוונה דוחה לגמרי, אלא שהוא קודם לו. אמנם למסקנת הסוגיא שם (נה.) נדחתה שיטה זו, ועל כן פסק הרמב"ם (תמידין פ"ו ה"י) ששיר של ראש חודש דוחה שיר של שבת לגמרי. כה. **שכן** אין מסתבר הדבר שיקריבו תחילה מוסף של שבת ויאמרו עליו שיר של ראש חודש. רש"ס (ד"ה מוספי). [אמנם למסקנת הסוגיא אכן כך היו עושים, ראה להלן]. כו. **כלומר**, היו עושים היכר לכך שהיום ראש חודש, כדי שיכירו בני אדם שפשוט הדבר לבית דין שקידשו את החודש כהלכתו, ולא יגמגם לב אדם עליו, שהרי רוב בני אדם לא ראו בעצמם את חידוש הלבנה. רש"י (סוכה נד: ד"ה לידע). כז. **הגר"א** מוחק תיבות אלו כאן, וגורס זאת להלן בסוף הקטע. כח. **ואם** חל ראש חודש תשרי בשבת, שיש בו שלשה מוספים, אזי מקריבים תחילה את מוספי השבת, ולאחר מכן את מוספי ראש חודש, ולבסוף את מוספי ראש השנה, כפי סדר תדירותם. מאירי (ד"ה ימים). כט. **רש"ס** (ד"ה שוחט). ל. **כלומר**, נחלקו תנאים בדעת רבי שמעון. לא. **נמצא** שיש שלש שיטות תנאים בענין מקדיש שקלים וביכורים בזמן הזה, לדעת תנא קמא במשנתינו חלה קדושה על שניהם, לדעת רבי שמעון במשנתינו חלה קדושה רק על השקלים ולא על הביכורים, ולדעת רבי שמעון בן יהודה משמו של רבי שמעון לא חלה קדושה על אף אחד מהם. לב. **טעם** הדבר שמביאה הגמרא ענין זה כאן, לפי שלהלן היא מקשה סתירה בין דינו של גר שהפריש קרבן בזמן הזה, לבין דינו של אדם שהפריש מעות לשקלים בזמן הזה. לג. **רש"י** (כריתות ט. ד"ה צריך). לד. **ואין** מצוי לקנות קן בפחות מרביעית דינר. רש"י (שם). לה. **כפי** שדורש רבי במסכת כריתות (ט.), את המקרא (במדבר טו טו) 'כָּכֶם כַּגֵּר יהיה לפני ה'', ומבאר שהוקש כל גר הבא להתגייר לאבותינו שנעשו יהודים במדבר, וכשם שאבותינו הוצרכו אז למילה וטבילה והבאת קרבן, אף כל גר חייב באלו [וראה שם היכן מצינו באבותינו שהוצרכו לשלושת אלו]. ומכל מקום דורשת שם הגמרא מן המקרא (שם פסוק יד) 'וכי יגור אתכם גר או אשר בתוככם לדורותיכם' שהגירות חלה גם בזמן הזה שאין קרבן, אלא שצריך הגר להביא קרבן לכשיבנה המקדש. לו. **תלמיד** הרשב"ש (ד"ה מהו). לז. **הגר"א** מוחק תיבות אלו [וכן בסמוך], שהרי הפרשת תרומות ומעשרות נוהגת גם בזמן הזה. אמנם המאירי (ד"ה הכל) כתב, שיתכן שביטלו גם את הפרשת תרומות ומעשרות מפני התקלה. לח. **שכך** נאמר בתורה (ויקרא כז כח) 'כל חרם קדש קדשים הוא לה''. רש"י (בכורות נג. ד"ה ולין). לט. **אבל** אינו רשאי להמיתה בידים. וראה בענין זה את סוגיית הגמרא במסכת עבודה זרה (יג:). מ. **נקט** 'לים המלח', לפי שניתן לזרוק בו דברים האסורים בהנאה בלא לשוחקם תחילה, אבל בשאר נהרות אין להשליך דברים קודם שחיקה. תוספות (בכורות נג. ד"ה מעות). ומקור דין זה במסכת פסחים (כח.), וביאר רש"י שם (ד"ה יס) את טעם החילוק, שמאחר ואין ספינות עוברות בים המלח אין לחוש שמא ימצא אדם את איסורי ההנאה שנזרקו שם, אבל בשאר נהרות יש לחוש לכך, ועל כן צריך לאבדם קודם זריקתם לנהר. מא. **תקלין** חדתין (ד"ה עבר). מב. **שאילו** היה מפקיע את חלות הקדושה היה לו לומר שהמפריש מעות לקינו לא חלה עליהם קדושה כלל, ולא לומר שאסור להפריש משום תקלה. תלמיד הרשב"ש (ד"ה ביטלה). מג. **תלמיד** הרשב"ש (ד"ה הכא). מד. **תלמיד** הרשב"ש (ד"ה ועלת).

אָמַר - אתה [-רבי שמעון] אומר שהמעות **קָדְשׁוּ**[א], **וְהָכָא** - וכאן, לענין המפריש מעות בזמן הזה לשקלים, **אַתְּ אָמַר** - אתה [-רבי שמעון בן יהודה משמו של רבי שמעון] אומר **שֶׁלֹּא קָדְשׁוּ** המעות[ב].

אָמַר לֵיהּ רבי יוסי לרבי יודה, **תַּמָּן** - שם, לענין שקלים, טעם הדבר שאין קדושה חלה עליהם בזמן הזה לפי ש**[אֵין מַקְדִּישׁ**[ג]**]**, ולא ניתן להשתמש בהם לקניית קרבנות[ד]. **(לכך אין מקדישין לכתחלה, לפי שמצוה להקריב מתרומה חדשה, והיאך הויא לה ישנה, והכא מאי אית לך למימר, האי ישנה היא לגבי הקדשות אחרים, וקינו של גר אינו צריך חדשה, ואם הקדיש קדוש).**

מקשה הגמרא: **וְיַנִּיחֶנָּה** - יניח השקלים **עַד שֶׁיִּבָּנֶה בֵּית הַמִּקְדָּשׁ**, ואז ישתמש בהם לקניית קרבנות.

מתרצת הגמרא: יש לחוש **שֶׁמָּא יִבָּנֶה הַבַּיִת כְּבָרִאשׁוֹנָה** - כפי שנבנה בתחילתו, בחודש ניסן, **וְתִתָּרֵם תְּרוּמַת הַלִּשְׁכָּה** מִן התרומה **הַחֲדָשָׁה בִּזְמַנָּהּ בְּאֶחָד בְּנִיסָן**, וכל השקלים שנתרמו מקודם לכן ייעשו 'תרומה ישנה', ולא ישמשו כלל לקרבנות ציבור[ה], ומאחר ויתכן הדבר שמעות אלו לא ישמשו כלל לשקלים לפיכך לא חלה עליהם קדושה מתחילה, ולא משום חשש תקלה. **וְהָכָא** - אבל כאן, לגבי גר, **מָאי אִית לָךְ** - מה יש לך לחוש במעות שהקדיש לקינו, הרי לכשיבנה בית המקדש יהיו ראויים לקנות בהם עופות לעולה, שאין צריך לקנותם מתרומה חדשה, לפי שאינם קרבן ציבור אלא קרבן יחיד, ואין החשש בזה אלא משום תקלה, ומטעם זה אכן אין להפריש לכתחילה, אך אם עבר על תקנת חכמים והפריש לא הפקיעו שֵׁם הקדש ממנו.

הגמרא מביאה פסק הלכה בענין המפריש בזמן הזה מעות לשקלים ופירות לביכורים: רַב הַמְנוּנָא וְרַב אַדָּא בַּר אַהֲבָה אמרו **בְּשֵׁם רַב, הֲלָכָה כְּרַבִּי שִׁמְעוֹן** שבמשנתינו, הסובר שחלה קדושה על השקלים ולא על הביכורים. וכן גר המפריש מעות לקינו חלה עליהם קדושה[ו].

(רב אדא ורב המנונא רב אדא בר אחוה בשם רב הלכה כרבי שמעון).

הדרן עלך פרק כל הרוקין וסליקא לה מסכת שקלים

א. **שהרי** רבי שמעון הוא שאמר שביטלה רבן יוחנן בן זכאי מפני התקלה, ודייקה הגמרא מדבריו שאם הפריש מעות לקינו חלה עליהם קדושה. ב. **אמנם** לא הוקשה לו לגבי ביכורים מדוע אין חלה עליהם קדושה בזמן הזה, שכן גזירת הכתוב היא שאינם חלים אלא בזמן הבית [מן המקרא (שמות כג יט) 'תביא בית ה' אלהיך'], אבל לגבי שקלים סבור היה המקשן שהם חלים מעיקר הדין, אלא שביטלום חכמים מפני התקלה, כמו רביעית של גר, ולפיכך הוקשה לו מדוע אינם קדושים בדיעבד כמו מעות של גר. תקלין חדתין (ד"ה והכא). ג. **על** פי הגהת הגר"א, וכן מחיקת הקטע הסמוך. ד. **כלומר**, רבי יוסי מתרץ שאין הטעם בשקלים משום חשש תקלה כפי שסבר המקשן, אלא שאין חל עליהם שֵׁם שקלים כלל, מאחר ואף אם יבנה המקדש יש לחוש שלא יהיה ניתן לקנות בהם קרבנות [כמבואר בסמוך]. תקלין חדתין (ד"ה ה"ג).

ה. **ואפילו** אם יבנה המקדש בשאר חדשים, מכל מקום יעשו תרומה חדשה בבניינו, ולא ישתמשו במעות שהוקדשו מקודם לכן. ביאור הגרח"ק (ד"ה ה"ג). ו. **כן** פירש תלמיד הרשב"ש (ד"ה הלכה) בפירושו הראשון. ובפירושו השני כתב, שהכוונה לרבי שמעון שבברייתא, דהיינו, רבי שמעון בן יהודה משמו של רבי שמעון, הסובר שלא חלה קדושה אף על השקלים. ובאופן שלישי כתב, שהכוונה לדברי רבי שמעון בברייתא העוסקת בקינו של גר, שביטל רבי יוחנן דין הפרשת מעות לקינו מפני התקלה, שכן מצינו אף במסכת כריתות (ט.), שאמר רבי שמעון 'כבר נמנה עליו רבי יוחנן בן זכאי וביטלה מפני התקלה', ואמר על כך רב אדא בר אהבה [שהוא בעל המימרא גם כאן] 'הלכה כרבי שמעון'. וכן כתב רבינו משולם (ד"ה הלכה), 'הלכה כרבי שמעון, דגר אין צריך להפריש רביעית כסף לקינו'.

לוח לימוד
שקלים

ד	כט	אדר	תשפו	שקלים	ב	ע"א
ה	א	ניסן	תשפו	שקלים	ב	ע"ב
ו	ב	ניסן	תשפו	שקלים	ג	ע"א
ש	ג	ניסן	תשפו	שקלים	ג	ע"ב
א	ד	ניסן	תשפו	שקלים	ד	ע"א
ב	ה	ניסן	תשפו	שקלים	ד	ע"ב
ג	ו	ניסן	תשפו	שקלים	ה	ע"א
ד	ז	ניסן	תשפו	שקלים	ה	ע"ב
ה	ח	ניסן	תשפו	שקלים	ו	ע"א
ו	ט	ניסן	תשפו	שקלים	ו	ע"ב
ש	י	ניסן	תשפו	שקלים	ז	ע"א
א	יא	ניסן	תשפו	שקלים	ז	ע"ב
ב	יב	ניסן	תשפו	שקלים	ח	ע"א
ג	יג	ניסן	תשפו	שקלים	ח	ע"ב
ד	יד	ניסן	תשפו	שקלים	ט	ע"א
ה	טו	ניסן	תשפו	שקלים	ט	ע"ב
ו	טז	ניסן	תשפו	שקלים	י	ע"א
ש	יז	ניסן	תשפו	שקלים	י	ע"ב
א	יח	ניסן	תשפו	שקלים	יא	ע"א
ב	יט	ניסן	תשפו	שקלים	יא	ע"ב
ג	כ	ניסן	תשפו	שקלים	יב	ע"א
ד	כא	ניסן	תשפו	שקלים	יב	ע"ב
ה	כב	ניסן	תשפו	שקלים	יג	ע"א
ו	כג	ניסן	תשפו	שקלים	יג	ע"ב
ש	כד	ניסן	תשפו	שקלים	יד	ע"א
א	כה	ניסן	תשפו	שקלים	יד	ע"ב
ב	כו	ניסן	תשפו	שקלים	טו	ע"א
ג	כז	ניסן	תשפו	שקלים	טו	ע"ב
ד	כח	ניסן	תשפו	שקלים	טז	ע"א
ה	כט	ניסן	תשפו	שקלים	טז	ע"ב
ו	ל	ניסן	תשפו	שקלים	יז	ע"א
ש	א	אייר	תשפו	שקלים	יז	ע"ב
א	ב	אייר	תשפו	שקלים	יח	ע"א
ב	ג	אייר	תשפו	שקלים	יח	ע"ב
ג	ד	אייר	תשפו	שקלים	יט	ע"א
ד	ה	אייר	תשפו	שקלים	יט	ע"ב
ה	ו	אייר	תשפו	שקלים	כ	ע"א
ו	ז	אייר	תשפו	שקלים	כ	ע"ב

ש	ח	אייר	תשפו	שקלים	כא	ע"א
א	ט	אייר	תשפו	שקלים	כא	ע"ב
ב	י	אייר	תשפו	שקלים	כב	ע"א
ג	יא	אייר	תשפו	שקלים	כב	ע"ב
ד	יב	אייר	תשפו	יומא	ב	ע"א
ה	יג	אייר	תשפו	יומא	ב	ע"ב
ו	יד	אייר	תשפו	יומא	ג	ע"א
ש	טו	אייר	תשפו	יומא	ג	ע"ב
א	טז	אייר	תשפו	יומא	ד	ע"א
ב	יז	אייר	תשפו	יומא	ד	ע"ב
ג	יח	אייר	תשפו	יומא	ה	ע"א
ד	יט	אייר	תשפו	יומא	ה	ע"ב
ה	כ	אייר	תשפו	יומא	ו	ע"א
ו	כא	אייר	תשפו	יומא	ו	ע"ב
ש	כב	אייר	תשפו	יומא	ז	ע"א
א	כג	אייר	תשפו	יומא	ז	ע"ב
ב	כד	אייר	תשפו	יומא	ח	ע"א
ג	כה	אייר	תשפו	יומא	ח	ע"ב
ד	כו	אייר	תשפו	יומא	ט	ע"א
ה	כז	אייר	תשפו	יומא	ט	ע"ב
ו	כח	אייר	תשפו	יומא	י	ע"א
ש	כט	אייר	תשפו	יומא	י	ע"ב
א	א	סיון	תשפו	יומא	יא	ע"א
ב	ב	סיון	תשפו	יומא	יא	ע"ב
ג	ג	סיון	תשפו	יומא	יב	ע"א
ד	ד	סיון	תשפו	יומא	יב	ע"ב
ה	ה	סיון	תשפו	יומא	יג	ע"א
ו	ו	סיון	תשפו	יומא	יג	ע"ב
ש	ז	סיון	תשפו	יומא	יד	ע"א
א	ח	סיון	תשפו	יומא	יד	ע"ב
ב	ט	סיון	תשפו	יומא	טו	ע"א
ג	י	סיון	תשפו	יומא	טו	ע"ב
ד	יא	סיון	תשפו	יומא	טז	ע"א
ה	יב	סיון	תשפו	יומא	טז	ע"ב
ו	יג	סיון	תשפו	יומא	יז	ע"א
ש	יד	סיון	תשפו	יומא	יז	ע"ב
א	טו	סיון	תשפו	יומא	יח	ע"א
ב	טז	סיון	תשפו	יומא	יח	ע"ב

ג	יז	סיון	תשפו	יומא	יט	ע"א
ד	יח	סיון	תשפו	יומא	יט	ע"ב
ה	יט	סיון	תשפו	יומא	כ	ע"א
ו	כ	סיון	תשפו	יומא	כ	ע"ב
ש	כא	סיון	תשפו	יומא	כא	ע"א
א	כב	סיון	תשפו	יומא	כא	ע"ב
ב	כג	סיון	תשפו	יומא	כב	ע"א
ג	כד	סיון	תשפו	יומא	כב	ע"ב
ד	כה	סיון	תשפו	יומא	כג	ע"א
ה	כו	סיון	תשפו	יומא	כג	ע"ב
ו	כז	סיון	תשפו	יומא	כד	ע"א
ש	כח	סיון	תשפו	יומא	כד	ע"ב
א	כט	סיון	תשפו	יומא	כה	ע"א
ב	ל	סיון	תשפו	יומא	כה	ע"ב
ג	א	תמוז	תשפו	יומא	כו	ע"א
ד	ב	תמוז	תשפו	יומא	כו	ע"ב
ה	ג	תמוז	תשפו	יומא	כז	ע"א
ו	ד	תמוז	תשפו	יומא	כז	ע"ב
ש	ה	תמוז	תשפו	יומא	כח	ע"א
א	ו	תמוז	תשפו	יומא	כח	ע"ב
ב	ז	תמוז	תשפו	יומא	כט	ע"א
ג	ח	תמוז	תשפו	יומא	כט	ע"ב
ד	ט	תמוז	תשפו	יומא	ל	ע"א
ה	י	תמוז	תשפו	יומא	ל	ע"ב
ו	יא	תמוז	תשפו	יומא	לא	ע"א
ש	יב	תמוז	תשפו	יומא	לא	ע"ב
א	יג	תמוז	תשפו	יומא	לב	ע"א
ב	יד	תמוז	תשפו	יומא	לב	ע"ב
ג	טו	תמוז	תשפו	יומא	לג	ע"א
ד	טז	תמוז	תשפו	יומא	לג	ע"ב
ה	יז	תמוז	תשפו	יומא	לד	ע"א

העמוד היומי

- יומא

ו	יח	תמוז	תשפו	יומא	לד	ע"ב
ש	יט	תמוז	תשפו	יומא	לה	ע"א
א	כ	תמוז	תשפו	יומא	לה	ע"ב
ב	כא	תמוז	תשפו	יומא	לו	ע"א
ג	כב	תמוז	תשפו	יומא	לו	ע"ב
ד	כג	תמוז	תשפו	יומא	לז	ע"א
ה	כד	תמוז	תשפו	יומא	לז	ע"ב
ו	כה	תמוז	תשפו	יומא	לח	ע"א
ש	כו	תמוז	תשפו	יומא	לח	ע"ב
א	כז	תמוז	תשפו	יומא	לט	ע"א
ב	כח	תמוז	תשפו	יומא	לט	ע"ב
ג	כט	תמוז	תשפו	יומא	מ	ע"א
ד	א	אב	תשפו	יומא	מ	ע"ב
ה	ב	אב	תשפו	יומא	מא	ע"א
ו	ג	אב	תשפו	יומא	מא	ע"ב
ש	ד	אב	תשפו	יומא	מב	ע"א
א	ה	אב	תשפו	יומא	מב	ע"ב
ב	ו	אב	תשפו	יומא	מג	ע"א
ג	ז	אב	תשפו	יומא	מג	ע"ב
ד	ח	אב	תשפו	יומא	מד	ע"א
ה	ט	אב	תשפו	יומא	מד	ע"ב
ו	י	אב	תשפו	יומא	מה	ע"א
ש	יא	אב	תשפו	יומא	מה	ע"ב
א	יב	אב	תשפו	יומא	מו	ע"א
ב	יג	אב	תשפו	יומא	מו	ע"ב
ג	יד	אב	תשפו	יומא	מז	ע"א
ד	טו	אב	תשפו	יומא	מז	ע"ב
ה	טז	אב	תשפו	יומא	מח	ע"א
ו	יז	אב	תשפו	יומא	מח	ע"ב
ש	יח	אב	תשפו	יומא	מט	ע"א
א	יט	אב	תשפו	יומא	מט	ע"ב
ב	כ	אב	תשפו	יומא	נ	ע"א

			ו	יומא	נ	ע"ב
			ו	יומא	נא	ע"א
ה	כג	אב	תשפו	יומא	נא	ע"ב
ו	כד	אב	תשפו	יומא	נב	ע"א
ש	כה	אב	תשפו	יומא	נב	ע"ב
א	כו	אב	תשפו	יומא	נג	ע"א
ב	כז	אב	תשפו	יומא	נג	ע"ב
ג	כח	אב	תשפו	יומא	נד	ע"א
ד	כט	אב	תשפו	יומא	נד	ע"ב
ה	ל	אב	תשפו	יומא	נה	ע"א
ו	א	אלול	תשפו	יומא	נה	ע"ב
ש	ב	אלול	תשפו	יומא	נו	ע"א
א	ג	אלול	תשפו	יומא	נו	ע"ב
ב	ד	אלול	תשפו	יומא	נז	ע"א
ג	ה	אלול	תשפו	יומא	נז	ע"ב
ד	ו	אלול	תשפו	יומא	נח	ע"א
ה	ז	אלול	תשפו	יומא	נח	ע"ב
ו	ח	אלול	תשפו	יומא	נט	ע"א
ש	ט	אלול	תשפו	יומא	נט	ע"ב
א	י	אלול	תשפו	יומא	ס	ע"א
ב	יא	אלול	תשפו	יומא	ס	ע"ב
ג	יב	אלול	תשפו	יומא	סא	ע"א
ד	יג	אלול	תשפו	יומא	סא	ע"ב
ה	יד	אלול	תשפו	יומא	סב	ע"א
ו	טו	אלול	תשפו	יומא	סב	ע"ב
ש	טז	אלול	תשפו	יומא	סג	ע"א
א	יז	אלול	תשפו	יומא	סג	ע"ב
ב	יח	אלול	תשפו	יומא	סד	ע"א
ג	יט	אלול	תשפו	יומא	סד	ע"ב
ד	כ	אלול	תשפו	יומא	סה	ע"א
ה	כא	אלול	תשפו	יומא	סה	ע"ב
ו	כב	אלול	תשפו	יומא	סו	ע"א
ש	כג	אלול	תשפו	יומא	סו	ע"ב
א	כד	אלול	תשפו	יומא	סז	ע"א
ב	כה	אלול	תשפו	יומא	סז	ע"ב
ג	כו	אלול	תשפו	יומא	סח	ע"א
ד	כז	אלול	תשפו	יומא	סח	ע"ב
ה	כח	אלול	תשפו	יומא	סט	ע"א

ו	כט	אלול	תשפו	יומא	סט	ע"ב
ש	א	תשרי	תשפז	יומא	ע	ע"א
א	ב	תשרי	תשפז	יומא	ע	ע"ב
ב	ג	תשרי	תשפז	יומא	עא	ע"א
ג	ד	תשרי	תשפז	יומא	עא	ע"ב
ד	ה	תשרי	תשפז	יומא	עב	ע"א
ה	ו	תשרי	תשפז	יומא	עב	ע"ב
ו	ז	תשרי	תשפז	יומא	עג	ע"א
ש	ח	תשרי	תשפז	יומא	עג	ע"ב
א	ט	תשרי	תשפז	יומא	עד	ע"א
ב	י	תשרי	תשפז	יומא	עד	ע"ב
ג	יא	תשרי	תשפז	יומא	עה	ע"א
ד	יב	תשרי	תשפז	יומא	עה	ע"ב
ה	יג	תשרי	תשפז	יומא	עו	ע"א
ו	יד	תשרי	תשפז	יומא	עו	ע"ב
ש	טו	תשרי	תשפז	יומא	עז	ע"א
א	טז	תשרי	תשפז	יומא	עז	ע"ב
ב	יז	תשרי	תשפז	יומא	עח	ע"א
ג	יח	תשרי	תשפז	יומא	עח	ע"ב
ד	יט	תשרי	תשפז	יומא	עט	ע"א
ה	כ	תשרי	תשפז	יומא	עט	ע"ב
ו	כא	תשרי	תשפז	יומא	פ	ע"א
ש	כב	תשרי	תשפז	יומא	פ	ע"ב
א	כג	תשרי	תשפז	יומא	פא	ע"א
ב	כד	תשרי	תשפז	יומא	פא	ע"ב
ג	כה	תשרי	תשפז	יומא	פב	ע"א
ד	כו	תשרי	תשפז	יומא	פב	ע"ב
ה	כז	תשרי	תשפז	יומא	פג	ע"א
ו	כח	תשרי	תשפז	יומא	פג	ע"ב
ש	כט	תשרי	תשפז	יומא	פד	ע"א
א	ל	תשרי	תשפז	יומא	פד	ע"ב
ב	א	חשון	תשפז	יומא	פה	ע"א
ג	ב	חשון	תשפז	יומא	פה	ע"ב
ד	ג	חשון	תשפז	יומא	פו	ע"א
ה	ד	חשון	תשפז	יומא	פו	ע"ב
ו	ה	חשון	תשפז	יומא	פז	ע"א
ש	ו	חשון	תשפז	יומא	פז	ע"ב
א	ז	חשון	תשפז	יומא	פח	ע"א

המבחנים הקרובים ב'עמוד היומי':

יום שני ג' באייר

יום שישי כ"ג בניסן פרשת שמיני

פסחים קטז: - שקלים יא.

יום חמישי כ' באייר

יום שישי כ"א באייר פרשת בהר-בחוקותי

שקלים יא: - יומא ה.

דרשו ד' ועוזו
קרן עולמית לחיזוק
ועידוד לימוד התורה